Государственная лицензия ГСЛ № 21022837
Выданная Государственным учреждением "Управление государственного архитектурно-строительного контроля Атырауской области".
Акимат Атырауской области от 19 июля 2021 г.

Рабочий проект

«Строительство призывного пункта по адресу: Курмангазинский район, с.Курмангазы, ул.Майра Кабдолова, 164»

НАРУЖНЫЕ СЕТИ ВОДОСНАБЖЕНИЯ И КАНАЛИЗАЦИИ

ТОМ II

14/07/24-02-НВК

Генеральный Директор
ТОО «Жайықстроймонтаж» Байжанов Д.С.

г. Атырау 2024 г.

ВЕДОМОСТЬ ЧЕРТЕЖЕЙ ОСНОВНОГО КОМПЛЕКТА НВК

Номер изм.	Наименование чертежа	Примечание
1	Общие данные	
2	План сетей водоснабжения В1 и канализации К1	
3	Продольный профиль сетей В1 и К1	
4	Точка врезки. Деталировка колодцев.	
5	Таблица колодцев.	

ВЕДОМОСТЬ ССЫЛОЧНЫХ И ПРИЛАГАЕМЫХ ДОКУМЕНТОВ

Обозначение	Наименование	Примечание
	Ссылочные документы	
СНиП РК 4.01–02–2009	Водоснабжение наружные сети и сооружения	
СН РК 4.01–03–2011	Водоотведение. Наружные сети и сооружения	
	Колодцы канализационные круглые из сборного железобетона	
	Колодцы водопроводные круглые из сборного железобетона	
ГОСТ 21.401–88	Основные требования к рабочим чертежам	
СНИП РК 3.01–01–2008	Градостроительство. Планировка и застройка городских и сельских населенных пунктов	
	Прилагаемые документы	
XXXXXXXXXX_НВ_СО	Спецификация оборудования, изделий и материалов	

ПРОЕКТ РАЗРАБОТАН В СООТВЕТСТВИИ С ДЕЙСТВУЮЩИМИ В РЕСПУБЛИКЕ КАЗАХСТАН НОРМАМИ, ПРАВИЛАМИ, СТАНДАРТАМИ И ПРЕДУСМАТРИВАЕТ МЕРОПРИЯТИЯ, ОБЕСПЕЧИВАЮЩИЕ ПОЖАРНУЮ И ВЗРЫВОПОЖАРНУЮ БЕЗОПАСНОСТЬ ПРИ ЭКСПЛУАТАЦИИ ОБЬЕКТОВ, А ТАКЖЕ СООТВЕТСТВУЕТ ТРЕБОВАНИЯМ ЭКОЛОГИЧЕСКИХ И САНИТАРНО–ГИГИЕНИЧЕСКИХ НОРМ И ПРАВИЛ.

ГЛАВНЫЙ ИНЖЕНЕР ПРОЕКТА КАРАМОЛДАЕВ

ОСНОВНЫЕ ПОКАЗАТЕЛИ ПО ЧЕРТЕЖАМ ВОДОПРОВОДА И КАНАЛИЗАЦИИ

Наименование сети	Расчетный расход воды			Примечание
	$м^3$/сут	$м^3$/ч	л/с	
Водопровод В1	0,32	0,23	0,18	
Канализация К1	0,32	0,23		

. Изоляция – горячий битум, наносятся на железобетонный колодец с помощью кистей. По пути на пересечениях с искусственными сооружениями (автодорога), водовод заключается во футляр из полиэтиленовых труб ПЭ100 SDR17 ø250х14,8, с автодорогой, длиной 15,0м и 4,0м.

Хозяйственно–бытовая канализация К1

Наружные бытовые канализационные трубы запроектированы из пластмассовых безнапорных труб ø110х3,8 SDR34 SN8, ГОСТ Р 51613–2000, протяженностью 5,0м. Наружная бытовая канализационная труба проложена от здания до колодца КК1–1, ø1500.

Минимальная глубина проектируемого трубопровода принята – 1,0 м до низа трубы.

Трубы укладываются на естественное основание траншеи, прокладку предусмотреть с уклоном не менее 8‰ от зданий до первого колодца. При обратной засыпке трубопровода следует предусматривать подушку из мягкого местного грунта без твердых включении.

Монтаж и испытания трубопроводов выполнить согласно СНиП 3.05.01–85.

После монтажа напорные трубопроводы подвергнуть гидравлическому испытанию на прочность и герметичность давлением 0,4 МПа.

Произвести промывку, продувку воздухом и дезинфекцию трубопроводов сети хозяйственно–питьевого водопровода.

Виды работ, на которые необходимо составлять акты освидетельствования скрытых работ:

- подготовка основания под трубопроводы, проложенные в полу,
- засыпка трубопроводов с уплотнением,
- правильность уклонов труб,
- санитарно–технических устройств и арматуры,
- испытание отводных трубопроводов канализации.

ОБЩИЕ ДАННЫЕ

Проект "Строительство призывного пункта по адресу: Курмангазинский район, с.Курмангазы, ул. Майра Кабдолова, 164" выполнен на основании технического задания, выданного Заказчиком проекта – ТОО "Жайыкстроймонтаж".

Технические решения, принятые в рабочих чертежах, соответствуют требованиям экологических, санитарно–гигиенических, пожаро– и взрывопожаробезопасных и других действующих норм и правил и обеспечивают безопасную для жизни и здоровья людей эксплуатацию объекта при соблюдении предусмотренных рабочими чертежами мероприятий.

Данный комплект разработан на основе:

– Задание на проектирование, выданное ТОО "Жайыкстроймонтаж",

Согласно действующим нормативным документам:

– СН РК 4.01–01–2011 «Внутренний водопровод и канализация зданий»;
– СН РК 4.01–05–2002 «Инструкция по проектированию и монтажу сетей водоснабжения, и канализации из пластмассовых труб»;
– СНиП РК 4.01–02–2009 "Водоснабжение. Наружные сети и сооружения";
– СН РК 4.01–03–2013 "Наружные сети и сооружения водоснабжения и канализации";
– СП РК 4.01–103–2013 "Наружные сети и сооружения водоснабжения и канализации";

Проектом предусмотрены системы:

- хозяйственно–бытовой водопровод В1,
- хозяйственно–бытовая канализация К1,

Хозяйственно–бытовое водоснабжение В1

Точка подключения водопровода осуществляется от существующей сети В1 ø110мм. На точке врезки запроектирован водопроводный колодец ВК–1 ø1500 с запорной арматурой согласно ТУ.

Проектируемый водопровод выполнен из полиэтиленовых труб HDPE100 по СТ РК ИСО 4427–2004 HDPE100 SDR17 Ø40х4,2, укладывается мягкий местный грунт толщиной 0,1 м, без комков и твердых примесей. По всей протяженности, над водоводом проложена сигнальная лента, на высоте от трубы 300 мм.

Глубина заложения проектируемого трубопровода технической воды от поверхности земли до низа трубы принята –1,7м согласно ТУ.

Все колодцы из сборных железобетонных элементов по ГОСТ 8020–2016. Наружный и внутренний поверхности железобетонных колодцев покрывается гидроизоляцией.

Изм.	Кол.	Лист	№док.	Подпись	Дата	14/07/24–02–НВК		
						"Строительство призывного пункта по адресу: Курмангазинский район, с.Курмангазы, ул. Майра Кабдолова, 164"		
Разраб.		Карабалаулы			03.24	Наружная сеть водоснабжения и канализации	Стадия	Лист	Листов
Провер.		Бисенов			03.24		РП	1	
Н. контр.		Карамолдаев			03.24				
ГИП		Сапарова			03.24	Общие данные	Жайыкстроймонтаж		

Согласовано

Взам. инв. №

Подп. и дата

Инв. № подл.

Формат А2

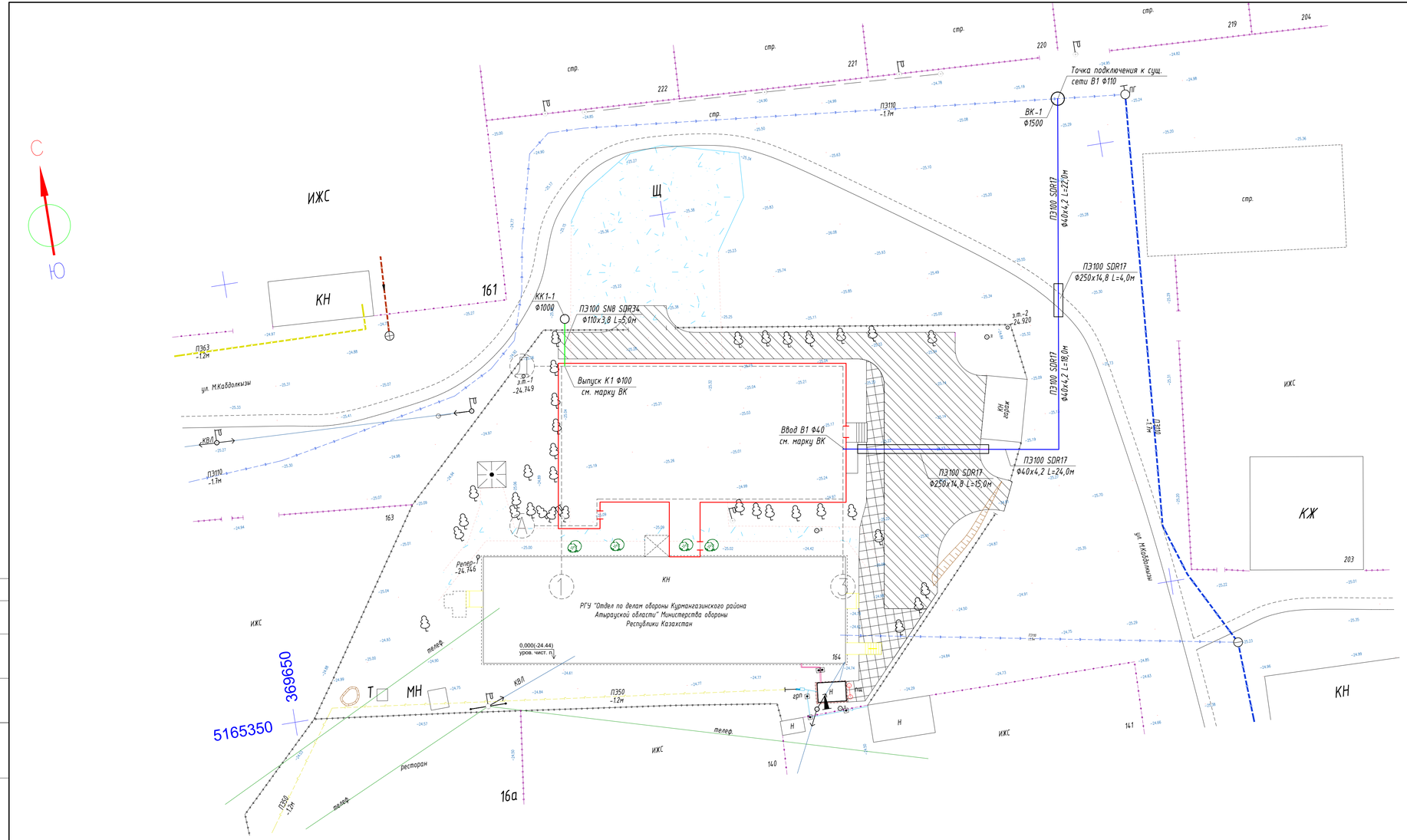

Экспликация зданий и сооружений

Номер на плане	Наименование	Примечание
1	Мойка	проектируемое
2	Автостоянка	проектируемая

УСЛОВНЫЕ ОБОЗНАЧЕНИЯ

- Хоз-бытовой водопровод
- Хоз-бытовая канализация
- КК1 Канализационные колодцы
- ВК1 Водопроводный колодец

Изм.	Кол.	Лист	№док.	Подпись	Дата	14/07/24-02-НВК		
						"Строительство призывного пункта по адресу: Курмангазинский район, с.Курмангазы, ул. Майра Кабдолова, 164"		
Разраб.		Карагалаулы			03.24	Наружная сеть водоснабжения и канализации	Стадия	Лист	Листов
Провер.		Бисенов			03.24		РП	2	
Н. контр.		Карамолдаев			03.24				
ГИП		Сапарова			03.24	План сетей водоснабжения В1 и канализации К1	Жайыкстроймонтаж		

Согласовано

Взам.инв. №

Подп. и дата

Инв. № подл.

Формат А2

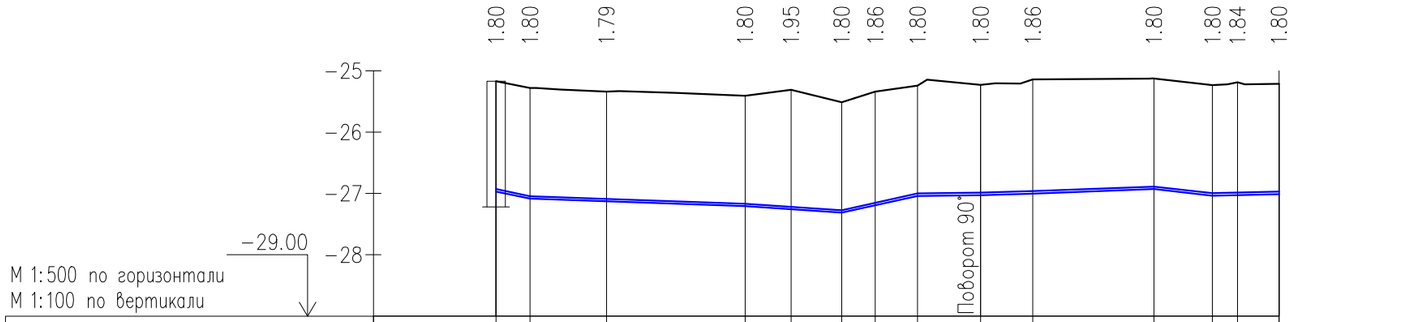

М 1:500 по горизонтали
М 1:100 по вертикали

Проектная отметка низа или лотка трубы, м	−26.97	−27.09	−27.13	−27.21	−27.26	−27.31	−27.19	−27.04	−27.03	−27.00	−26.93	−27.04	−27.03	−27.01
Проектная отметка земли, м	−25.17	−25.28	−25.34	−25.41	−25.31	−25.51	−25.34	−25.24	−25.23	−25.14	−25.13	−25.24	−25.19	−25.21
Натурная отметка земли, м	−25.17	−25.28	−25.34	−25.41	−25.31	−25.51	−25.34	−25.24	−25.23	−25.14	−25.13	−25.24	−25.19	−25.21
Обозначение трубы и тип изоляции, м	Труба ПЭ100 SDR17 ø40х4.2мм ГОСТ 18599−2001													
Основание	из мягкого местного грунта толщиной 0,1м													
Уклон, ?; длина, м		42 / 2.77	7 / 7.54		13 / 7.87		44 / 6.20		3 / 5.14	6 / 4.25	8 / 9.88		23 / 4.77	5 / 5.43
Расстояние, м		2.77	6.24	11.31	3.75	4.13	2.74	3.46	5.14	4.25	9.88		4.77	2.04 3.39
Номер колодца точки угла поворота		ПК0												к зданию ø40

ТП от сущ. сети В1
ø110, ВК−1

ВУ1
ПК0+39.52

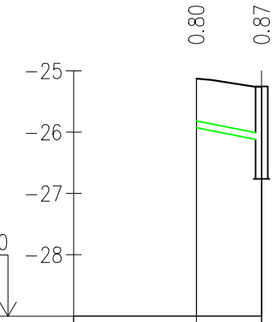

М 1:500 по горизонтали
М 1:100 по вертикали

Проектная отметка низа или лотка трубы, м	−25.93	−26.06
Проектная отметка земли, м	−25.13	−25.26
Натурная отметка земли, м	−25.13	−25.26
Обозначение трубы и тип изоляции, м	Труба полиэтиленовая SN8 SDR34, ø110х3.8 ГОСТ Р 54475−2011	
Основание	из мягкого местного грунта толщиной 0,1м	
Уклон, ?; длина, м		25 / 5.32
Расстояние, м		5.32
Номер колодца точки угла поворота	ПК0	к колодцу КК1

от здания

Согласовано

Взам. инв. №

Подп. и дата

Инв. № подп.

Изм.	Кол.	Лист	№док.	Подпись	Дата
Разраб.		Карабалаулы			03.24
Провер.		Бисенов			03.24
Н. контр.		Карамолдаев			03.24
ГИП		Сапарова			03.24

14/07/24−02−НВК

"Строительство призывного пункта по адресу: Курмангазинский район, с.Курмангазы, ул. Майра Кабдолова, 164"

Наружная сеть водоснабжения и канализации

Стадия	Лист	Листов
РП	3	

Продольный профиль сетей В1 и К1

Жайыкстроймонтаж

Формат А2

ТОЧКА ВРЕЗКИ. ДЕТАЛИРОВКА КОЛОДЦА

План М:50

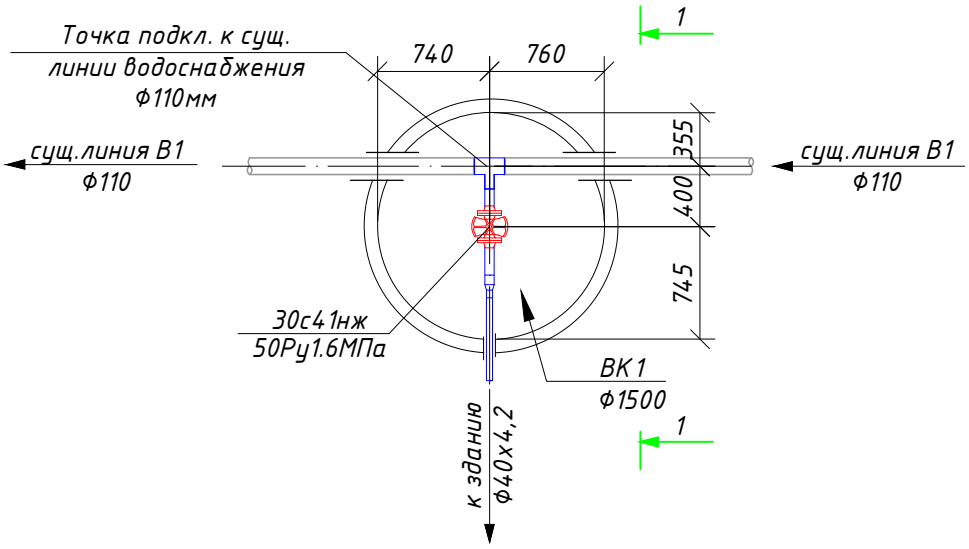

РАЗРЕЗ 1-1

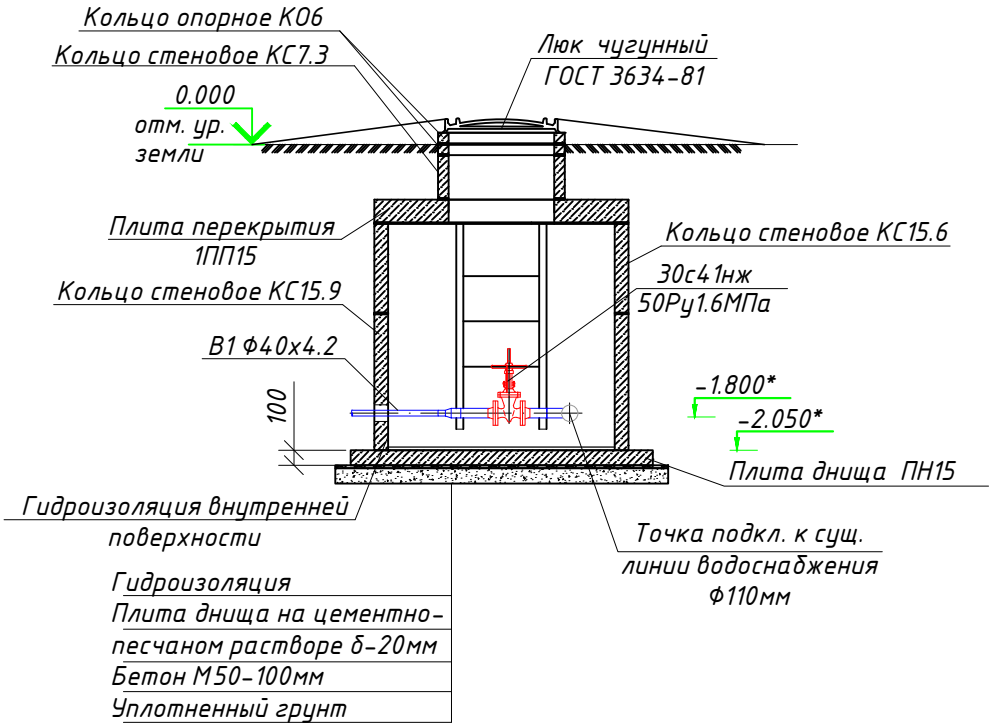

Согласовано

Взам. инв. №

Подп. и дата

Инв. № подл.

Изм.	Кол.	Лист	№док.	Подпись	Дата
Разраб.		Карабалаулы			03.24
Провер.		Бисенов			03.24
Н. контр.		Карамолдаев			03.24
ГИП		Сапарова			03.24

14/07/24-02-НВК

"Строительство призывного пункта по адресу:
Курмангазинский район, с.Курмангазы, ул. Майра Кабдолова, 164"

Наружная сеть водоснабжения
и канализации

Стадия	Лист	Листов
РП	4	

Точка врезки. Деталировка колодцев.

Жайыкстроймонтаж

Формат А2

КОЛОДЦЫ ВОДОПРОВОДНЫЕ КРУГЛЫЕ ИЗ СБОРНОГО ЖЕЛЕЗОБЕТОНА. ВК, 1 шт.

N КОЛОДЦА ПО ГЕНПЛАНУ	МАРКА КОЛОДЦА ПО ГРУНТОВЫМ УСЛОВИЯМ	Диаметр труб-ов, мм		N СХЕМЫ УЗЛА	N СТРОИТЕЛЬНО-МОНТАЖНОЙ ЧАСТИ	ДИАМЕТР КОЛОДЦА	ГЛУБИНА КОЛОДЦА ПО ПРОФИЛЮ, ММ	ВЫСОТА РАБОЧЕЙ ЧАСТИ	ВЫСОТА ГОРЛОВИНЫ, ММ	ОБЪЕМ БЕТОНА НА УПОРЫ, М3	РАСХОД МАТЕРИАЛОВ																														
											ДНИЩЕ			РАБОЧАЯ ЧАСТЬ									ПЛИТА ПЕРЕКРЫТИЯ								ГОРЛОВИНА									СТРЕМЯНКА	ГИДРОИЗОЛЯЦИЯ
											СБОРНЫЕ ЖЕЛЕЗОБЕТОННЫЕ ЭЛЕМЕНТЫ, СЕРИЯ 3.900-1-14, ВЫПУСК 1																									КИРПИЧНАЯ КЛАДКА	ТИП ЛЮКА		
		Dy	dy								ПН10	ПН15	ПН20	КС10.3	КС10.6	КС10.9	КС15.3	КС15.6	КС15.9	КС20.6	КС20.9	КС20.12	ПП10	1ПП15	2ПП15	3ПП15	1ПП20	2ПП20	3ПП20	1ПП25	2ПП25	КО 6	ПО 10	КС7.3	КС7.9	КС10.3	КС10.6	КС10.9				
1	2	3	4	5	6	7	8	9	10	11	12	13	14	15	16	17	18	19	20	21	22	23	24	25	26	27	28	29	30	31	32	33	34	35	36	37	38	39	40	41	42	43
ВК-1	В-2	100	100	У-1	СМ-7	1500	2050	1500	330			1						1	1					1								1								Л	С-2	11,23
									Итого:			1						1	1					1								1								+	+	+

КОЛОДЦЫ КАНАЛИЗАЦИОННЫЕ КРУГЛЫЕ ИЗ СБОРНОГО ЖЕЛЕЗОБЕТОНА. КК, 1 шт.

N КОЛОДЦА ПО ГЕНПЛАНУ	МАРКА КОЛОДЦА ПО ГРУНТОВЫМ УСЛОВИЯМ	ГЛУБИНА КОЛОДЦА ПО ПРОФИЛЮ, ММ	ДИАМЕТР КОЛОДЦА	ГЛУБИНА ЛОТКА, ММ	ВЫСОТА РАБОЧЕЙ ЧАСТИ	ВЫСОТА ГОРЛОВИНЫ С ПЕРЕКРЫТИЕМ, ММ	ОБЪЕМ БЕТОНА НА ЛОТОК, ММ	РАСХОД МАТЕРИАЛОВ																																		
								ДНИЩЕ				РАБОЧАЯ ЧАСТЬ									ПЛИТА ПЕРЕКРЫТИЯ									ГОРЛОВИНА										ГИДРОИЗОЛЯЦИЯ
								СБОРНЫЕ ЖЕЛЕЗОБЕТОННЫЕ ЭЛЕМЕНТЫ, СЕРИЯ 3.900-1-14, ВЫПУСК 1																											КИРПИЧНАЯ КЛАДКА	ТИП ЛЮКА	СТРЕМЯНКА	
								ПН10	ПН15	ПН20	ПН25	КС10.3	КС10.6	КС10.9	КС15.3	КС15.6	КС15.9	КС20.6	КС20.9	КС20.12	ПП10	1ПП15	2ПП15	3ПП15	1ПП20	2ПП20	3ПП20	1ПП25	2ПП25	КО 6	ПО 10	КС7.3	КС7.9	КС10.3	КС10.6	КС10.9				
1	2	3	4	5	6	7	8	9	10	11	12	13	14	15	16	17	18	19	20	21	22	23	24	25	26	27	28	29	30	31	32	33	34	35	36	37	38	39	40	41
КК1-1	II	1530	1000	100	1200	790	-	1					2								1									1								Л	С-2	19,09
							Итого:	1					2								1									1								1	1	+

Согласовано

Взам. инв. №

Подп. и дата

Инв. № подл.

Изм.	Кол.	Лист	№док.	Подпись	Дата
Разраб.		Карабалаулы			03.24
Провер.		Бисенов			03.24
Н. контр.		Карамолдаев			03.24
ГИП		Сапарова			03.24

14/07/24-02-НВК

"Строительство призывного пункта по адресу: Курмангазинский район, с.Курмангазы, ул. Майра Кабдолова, 164"

Наружная сеть водоснабжения и канализации

Стадия	Лист	Листов
РП	5	

Таблица колодцев.

Жайыкстроймонтаж

Формат А2

Позиция	Наименование и техническая характеристика	Тип, марка, обозначение документа, опросного листа	Код оборудования, изделия, материала	Завод-изготовитель	Единица измерения	Кол-во	Масса единицы, кг	Примечание
	ВОДОСНАБЖЕНИЕ (В1)							
1.	Трубы полиэтиленовые ПЭ100 SDR17 Ø40x4.2	ГОСТ 18599-2001			п.м.	65,0		
2.	Трубы полиэтиленовые ПЭ100 SDR11 Ø110x10.0	ГОСТ 18599-2001			п.м.	2,0		
3.	Трубы водопроводные из полиэтилена HDPE100 Ø250x14,8 SDR17 L=15,0м	ГОСТ 18599-2001			шт.	1		Футляр для труб Ø40x4.2
4.	Скользящие опоры, спейсеры, с количеством элементов опор 12	Тип ZR			шт	13		
5.	Заделки концов футляра, диэлектрическим материалом				конец	2		
6.	Трубы водопроводные из полиэтилена HDPE100 Ø250x14,8 SDR17 L=4,0м	ГОСТ 18599-2001			шт	2		Футляр для труб Ø40x4.2
7.	Скользящие опоры, спейсеры, с количеством элементов опор 12	Тип ZR			шт	6		
8.	Заделки концов футляра, диэлектрическим материалом				конец	2		
9.	Отвод сегментный на 90 градусов HDPE100 Ø40 SDR11	ГОСТ 18599-2001			шт.	3		
10.	Сигнальная лента «Внимание водопровод»				м	65,0		
	ВОДОПРОВОДНЫЙ КОЛОДЕЦ ВК-1							На 1 колодец
11.	Тройник неравнопроходной HDPE100 Ø110/Ø63 SDR11	ГОСТ 18599-2001			шт	1		
12.	Переход HDPE100 Ø63/Ø40 SDR11	ГОСТ 18599-2001			шт.	1		
13.	Задвижка стальная клиновая литая DN50, PN 1.6 МПа, подземной установки, с фланцевым присоединением, с ручным управлением, в комплекте с ответными фланцами, креплением и прокладками	30с41нж			шт.	1,0		
14.	Труба стальная электросварная Ø219x6,0	219x6,0 ГОСТ 10704-91 Ст3сп ГОСТ 10705-80			шт.	0,4		футляр
15.	Труба стальная электросварная Ø159x4,0	159x4,0 ГОСТ 10704-91 Ст3сп ГОСТ 10705-80			шт.	0,2		футляр
16.	Колодец из сборных ж/б изделии, диам Ø1500	ГОСТ 8020-90				1		
17.	Гидроизоляция колодцев Ø1500 разжиженным битумом				м2	11,23		На 2 раза
	КАНАЛИЗАЦИЯ (К1)							
18.	Труба полимерная SN8 SDR34 Ø110x3,8	ГОСТ Р 54475-2011			п.м.	5,0		
19.	Колодец из сборных ж/б изделии, диам Ø1000	ГОСТ 8020-90			шт	1		
20.	Гидроизоляция колодцев Ø1000 разжиженным битумом				м2	19,09		На 2 раза

Согласовано:

Дата	Подпись	Фамилия	Должность

Взам. инв. №

Подпись и дата

Инв. № подл.

Изм.	Кол.уч.	Лист	№ докум.	Подпись	Дата
Разраб.		Карабалулы			
Проверил		Бисенов			
Н.Контр.		Карамолдаев			
ГИП		Сапарова			

14/07/24-02_НВК.СО

Строительство призывного пункта по адресу: Курмангазинский район, с.Курмангазы, ул. Майра Каддолова, 164

Наружное водоснабжение и канализация

Стадия	Лист	Листов
РП	1	

Спецификация оборудования, изделий и материалов