Республика Казахстан

Проектировщик: ТОО "СтройДизайнСервис"

РАБОЧИЙ ПРОЕКТ

Привязка ПСД на строительство
призывного пункта городе Атырау

Том 2
Альбом: АС -Архитектурно-строительная часть

Директор ТОО "СтройДизайнСервис"_____Амангалиев А.Ж.

Атырау 2021

Разработал	Шагиров А.		02.25	14/07/24-01-АС	ТОО "Жайықстроймонтаж" г.Атырау
Проверил	Карамолдаев О		02.25		
ГИП	Карамолдаев О		02.25		
Н.контроль	Сапарова А.		02.25	«Строительство призывного пункта по адресу: Курмангазинский район, с.Курмангазы, ул. Майра Каббдолова, 164»	Листов
Инв. №					

Ведомость рабочих чертежей марки АС (начало)

Лист	Наименование	Примечание
1	Общие данные (начало)	Изм. 1.1
2	Общие данные (окончание)	
3	План ленточного фундамента Разрез 1–1 Разрез 2–2,3–3,4–4.	Аннулирован
4	Раскладка блоков по оси 1,2,3 Раскладка блоков по оси А,Б,В,Г,Д Раскладка блоков пристройки	Аннулирован
5	План расположения дренажной канавы	Аннулирован
6	Поперечный разрез дренажной канавы. Водоприемный зумпф. Общие указания.	Аннулирован 1.2
7	Фасады в осях 1–3, 3–1	
8	Фасады в осях А–Д, Д–А	
9	План на отм. 0.000	
10	Кладочный план на отм. 0.000	
11	Узел основания под перегородки. Спецификация элементов крепления кирпичных перегородок	
12	Узлы кладки стен А, Б. Деталь устройства стен. Ряд1. Ряд 2. Слив С1, Костыль К1, Закладная деталь ЗД1	
13	С/у для маломобильнгой группы	
14	Разрез 1–1	
15	Разрез 2–2	
16	План расположения перемычек	
17	Схема расположения элементов плит покрытия	
18	Отделочный план на отм. 0.000	
19	Ведомость отделки помещений Экспликация полов	
20	Спецификация элементов заполнения проемов	
21	Фрагменты 1,2 плана. Виды А,Б,В Разделительные перегородки.	
22	План чердака	
23	План кровли	
24	План стропил. план расположения деревянных стоек	
3.1	Схема расположение фундаментов	Новый
3.2	Разрез 1–1, 2–2, 3–3	Новый 1.3

Продолжение ведомости рабочих чертежей марки АС(окончание)

25	Кровля. Разрезы 1–1,2–2	
26	Узлы 2,3,4,5,6,7 Вид Б	
27	Слуховое окно. Разрезы 1–1,2–2. Узел 9	
28	Узлы 10,11. Спецификация элементов кровли 1.1	Аннулирован
29	Ограждение ОГ–1	
30	Вентиляционная шахта ВШ–1	
31	Приямки ПП–1, разрез 1–1 Спецификация элементов	
32	План входа. План фундамента входа и пандуса. Разрез 1–1. Спецификация. План навеса. Спецификация на навес	

Ведомость ссылочных документов

Обозначение	Наименование	Примечание
	Ссылочные документы	
ГОСТ 26434–2015	Панели перекрытий железобетонные многопустотные	
Серия 2.240–1.Вып.6	Детали перекрытий общественных зданий	
Серия 2.230–1	Детали стен и перегородок общественных зданий	
ГОСТ 948–2016	Перемычки железобетонные	
ГОСТ 26992–86	Железобетонные прогоны	

Технико–экономические показатели

N n/n	Наименование	ед. изм.	Кол–во
1	Площадь застройки	м2	563,63
2	Общая площадь	м2	450,9
3	Строительный обьем	м3	1803,6
4	Полезная площадь	м2	405,0
5	Расчетная площадь	м2	405,0
6	Этажность	1.	

Технические решения, принятые в рабочих чертежах, соответствуют требованиям экологических, санитарно–гигиенических, противопожарных и других норм, действующих на территории Республики Казахстан и обеспечивают безопасную для жизни и здоровья людей эксплуатацию обьекта при соблюдении мероприятий, предусмотренных чертежами.

Главный инженер проекта Умарова Ж

В настоящий лист внесены изм.1 Копии этого листа без указанных изменений считать недействительными. Изм.1 внесены на основании заданий от заказчика.

Изм.	Кол.	Лист	Ndok.	Подпись	Дата
1	3	Изм.			02.25
Исполнил		Каиргалиев			06.21
Проверил		Умарова Ж.			06.21
ГИП		Умарова Ж.			06.21
Н.Контр.		Нугуманов			06.21

242/09–27–17–АС

Привязка ПСД на строительство призывного пункта городе Атырау

Здание призывного пункта

Стадия	Лист	Листов
РП	1	32

Общие данные (начало)

ТОО "СтройДизайнСервис"

ВЗАМ. ИНВ. N° | ПОДП. И ДАТА | ИНВ. N° ПОДЛ. | 0000000

ФОРМАТ А3

Общие указания

Проект "Привязка ПСД на строительство призывного пункта в городе. Атырау"

Условия строительства
Строительно–климатическая зона – IVг климатический подрайон
Расчетная зимняя температура наружного воздуха: – 26,6 С,
Нормативное значение ветрового давления – 0.38 кПа, I I I
Снеговая нагрузка – 0.5 кПа, Снеговой район III
Основанием фундаментов служат грунты – суглинок легкий песчанистый.
со следующими расчетными характеристиками :

F	C	G	E
град	кПа	г/ см3	мПа
17	28	1.97	5,1

Глубина промерзания 1,2 м.
Подземные воды вскрыты на глубине – 1,4 м в феврале 2018 года
Грунты – не агрессивные по отношению к бетонам на портландцементах– согласно данным технического отчета по инженерным изысканиям, "Инженерно– геологические изыскания" на объекте "Привязка ПСД на строительство призывного пункта в городе Атырау"
Уровень ответственности здания –II.
Степень огнестойкости –III.

Архитектурно–планировочное решение:

Здание призывного пункта представляет собой одноэтажное здание с размерами в осях 31,72–18,00м, с высотой этажа 3,0м.
В здании предусмотрен следующий набор помещений: тамбур, коридоры, галерея, гардероб, электрощитовая, электрокотельная, санузлы, кабинеты специалистов (невропатолог, стоматолог, психиатр, дерматолог, хирург, окулист, фтизиатр, терапевт, оториноларинголог), кабинет антропометрии, кабинет призывной комиссии, актовый зал, кабинет старшего помощника начальника отделения и помощника начальника отделения, картотека и кабинет начальника отделения набора военнослужащих по контракту и призыву.
За условную отметку 0,000 принят уровень чистого пола здания призывного пункта, что соответствует абсолютной отметке по генплану: –16,35
Для внутренней отделки помещений здания призывного пункта использованы:
– отделка потолка– подвесной потолок "Армстронг", водоэмульсинная окраска
– отделка стен– водоэмульсионная окраска, керамическая плитка, масляная окраска на h=1,5м.
отделка пола– керамогранит, керамическая плитка, линолеум.
– окна– металлопластиковые с 2–х камерным стеклопакетом по ГОСТ 30674–99.
– наружные двери– металлические по ГОСТ 31173–2003.
– внутренние двери– деревянные.
Для наружной отделки помещений здания призывного пункта использованы:
– стены – облицовка кирпичом
– кровля – профлист с полимерным покрытием
– цоколь – облицовка керамической плиткой.

Указания по возведению здания в зимних условиях.

Настоящие указания разработаны для кладки стен здания возводимого в зимнее время при среднесуточной температуре воздуха до минус 30°С. В случае выполнения работ по возведению здания в зимнее время, проектом производства работ должны предусматриваться мероприятия по обеспечению заданной прочности бетона и раствора в стыках как в процессе возведения здания, так и в последующей его эксплуатации. Кладку стен здания возводимого в зимнее время вести на растворах с добавлением противоморозных химических добавок в соответствии с таблицей. Всвязи с различной скоростью твердения растворов на различных цементах данные таблицы №1 должны уточняться пробными замесами.

Конструктивные решения:

Конструктивная схема – здание кирпичное с продольными несущими стенами.
Класс ответственности здания – II. Степень огнестойкости здания –II.
Коэффициент надежности здания по назначению –0,95. Категория по взрывопожарной опасности – Д. Класс функциональной пожарной опасности здания – Ф4,3.
Фундаменты – сборные железобетонные по ГОСТ 13579–78;
Стены – выполнены из ракушеблока MI/COMP/125/ГОСТ 4001–2013 толщиной 390мм, с облицовкой из керамического кирпича Кр–л–по/250/120/65 1НФ/100/1,0/50/ГОСТ 530–2012 толщиной 120мм. Утеплитель "ISOVER OL–E", плотностью 125 кг/м3 толщиной 100мм
Перегородки – выполнить из силикатного кирпича СОЛПу–М125/F25/1.4. ГОСТ 379–2015 на растворе М75;
Перекрытие – пустотные железобетонные плиты по серии 1.141–1, выпуск 60 и 63;
Перемычки – железобетонные сборные по серии 1.038.1–1;
Кровля – четырехскатная, покрытие профлист с заводским полимерным покрытием по деревянной обрешетке;
Отмостку выполнить по серии 2.110–1 выпуск 1, узел 52 широной 1,0м.

Количество противоморозных химических добавок к кладочным растворам, % от массы цемента в растворе

Противоморозные добавки	Среднесуточная температура наружного воздуха, С	Количество противоморозной добавки % массы цемента	Ожидаемая прочность раствора, % от марки при твердении на морозе, сут.		
			7	28	90
1. Нитрит натрия (НН)	От 0 до –2	2–3	15	50	70
	От –3 до –5	4–5	10	40	55
	От –6 до –15	8–10	5	30	40
2. Поташ (П)	До –5	5	5	60	80
	От –6 до –15	10	20	50	65
	От –16 до –30	12	10	35	50
3. Нитрит натрия + поташ	От 0 до –2	1.5+1.5	25	60	80
	От –3 до –5	2.5+2.5	20	55	75
	От –6 до –15	5+5	15	40	60
4. Комплексная добавка (НКМ)	От –16 до –30	6+6	5	35	45
	От 0 до –2	2–3	15	50	70
	От –3 до –5	4–5	10	30	50
5. Комплексная пластифицированная добавка (НК+ПАЩ–1) (НН+ПАЩ–1)	От –6 до –20	8–10	3	20	30
	От 0 до –5	2	15	50	70
	От –3 до –5	5–6	10	30	50

Привязан:
ТОО "Жайықстроймонтаж" г.Атырау

Инженер	Шагиров А.		
Проверил	Карамолдаев		
Инв.N			

Изм.	Кол.	Лист	Nдок.	Подпись	Дата
Исполнил		Каиргалиев			06.21
Проверил		Умарова Ж.			06.21
ИП		Умарова Ж.			06.21
Н.Конт.		Нугуманов			06.21

242/09–27–17–АС

Привязка ПСД на строительство призывного пункта городе Атырау

Здание призывного пункта	Стадия	Лист	Листов
	РП	2	32
Общие данные (окончание)	ТОО "СтройДизайнСервис"		

ВЗАМ. ИНВ. N° | ПОДП. И ДАТА | ИНВ. N° ПОДЛ. | 0000000

ФОРМАТ А3

ПЛАН ФУНДАМЕНТА
Масштаб 1:100

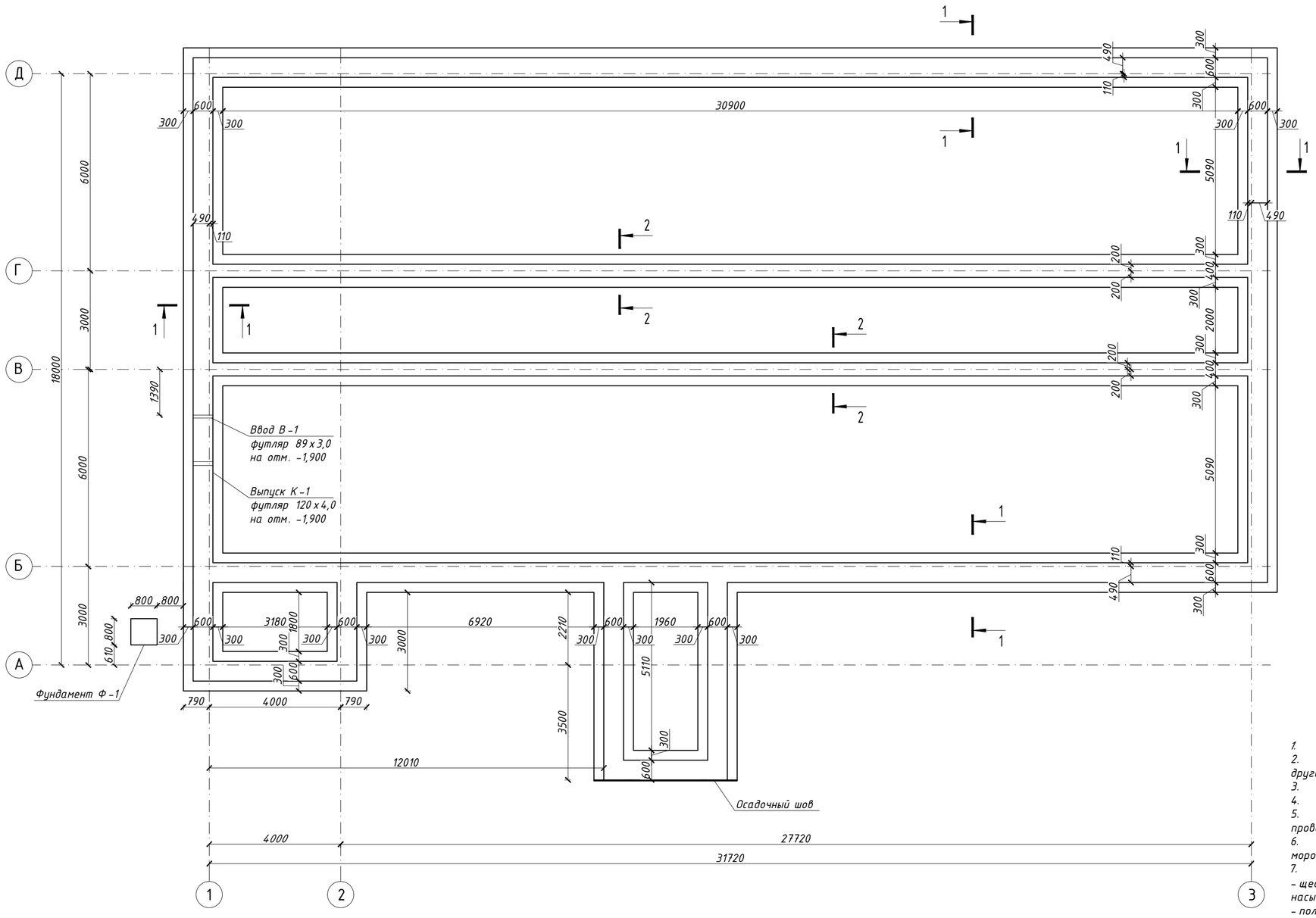

Осадочный шов

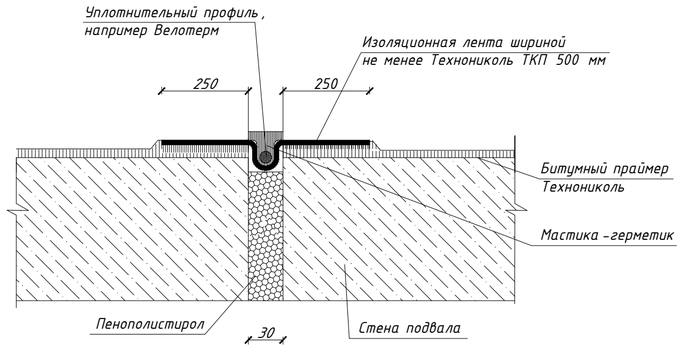

Спецификация конструктивных элементов фундамента

Марка поз.	Обозначение	Наименование	Кол-во.	Масса ед.(кг)	Примечание
1	2	3	4	5	6
		Осадочный шов			
1	ГОСТ 30547-97	Технониколь ТКП, 500мм п.м.	8,0		
2	ТУ 2291-009-03989-2006	Уплотнитель всепнный Вилатерм Ø35 мм,п.м.	8,0		
3	ГОСТ 32310-2012	ЭППС, 30мм, м2	6,95		

1. За условную отметку 0.000 принят верхний уровень чистого пола 1-го этажа.
2. Все размеры даны в миллиметрах, все высотные отметки указаны в метрах, если нет других указаний.
3. Несущие арматурные стержни класса А400 согласно ГОСТ 34028-2016.
4. Перехлест арматурных стержней должен быть равен не менее 40 диаметрам.
5. Связка арматурных стержней должна быть осуществлена без сварки с обвяз. проволокой.
6. Марка бетона для строительных работ по водонепроницаемости – W6, по морозостойкости – F150, на сульфатостойком портландцементе.
7. В качестве основания под фундаменты принята подушка из;
- щебеночной подготовки мелкой фракций (5-20) с проливкой горячим битумом до полного насыщения толщиной 100 мм;
- полиэтиленовая плеенка – 2 слоя;
- бетонная подготовка (из кл.С8/10) на сульфатостойком портландцементе толщиной 100мм.
8. Бетонные работы вести в соответствии с указаниями СНИП 3.03.01-87 "Несущие и ограждающие конструкций"
9. Обратную засыпку пазуха фундаментов уплотнять через каждые 200 мм, согласно СП РК 5.01-101-2013.
10. Снятие несущей опалубки произвести после достижения бетоном 70% проектной прочности.
11. Горизантальную гидроизоляцию фундаментов выполнить на отм. 0,000 двумя слоями рубероида на битумной мастике.
12. Вертикальную гидроизоляцию фундаментов выполнить из полимерного покрытия на основе лака ХП-734 группа покрытия III согласно СП РК 2.01-101-2013.

Изм.	Кол.	Лист	N док.	Подпись	Дата
Разработал		Шагиров А.			
Проверил		Карамолдаев О.			
ГИП		Карамолдаев О.			
Н.контроль		Сапарова А.			

14/07/24-01-АС

«Строительство призывного пункта по адресу: Курмангазинский район, с.Курмангазы, ул. Майра Кабболова, 164, 164»

Стадия	Лист	Листов
РП	3.1	-

Архитектурные решения

Схема расположение фундаментов

ТОО "Жайықстроймонтаж" г.Атырау

Взам. инв. No

Подпись и дата

Инв. No подл.

РАЗРЕЗ 1-1

МАСШТАБ 1:20

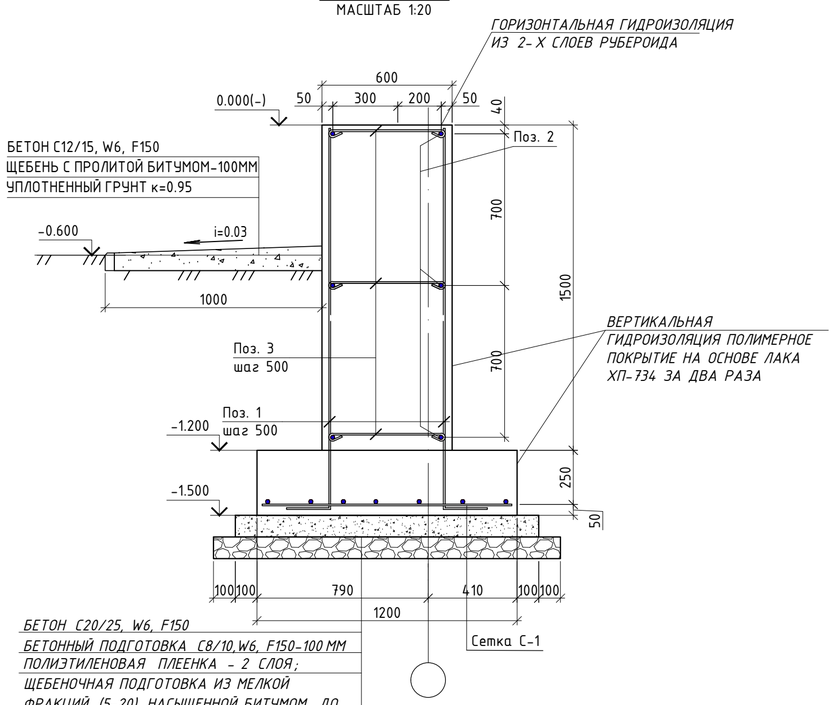

БЕТОН С20/25, W6, F150
БЕТОННЫЙ ПОДГОТОВКА С8/10,W6, F150-100 ММ
ПОЛИЭТИЛЕНОВАЯ ПЛЕЕНКА - 2 СЛОЯ;
ЩЕБЕНОЧНАЯ ПОДГОТОВКА ИЗ МЕЛКОЙ ФРАКЦИЙ (5-20) НАСЫЩЕННОЙ БИТУМОМ ДО ПОЛНОГО НАСЫЩЕНИЯ - 10 СМ;
УТРАМБОВАННЫЙ ГРУНТ.

РАЗРЕЗ 2-2

МАСШТАБ 1:20

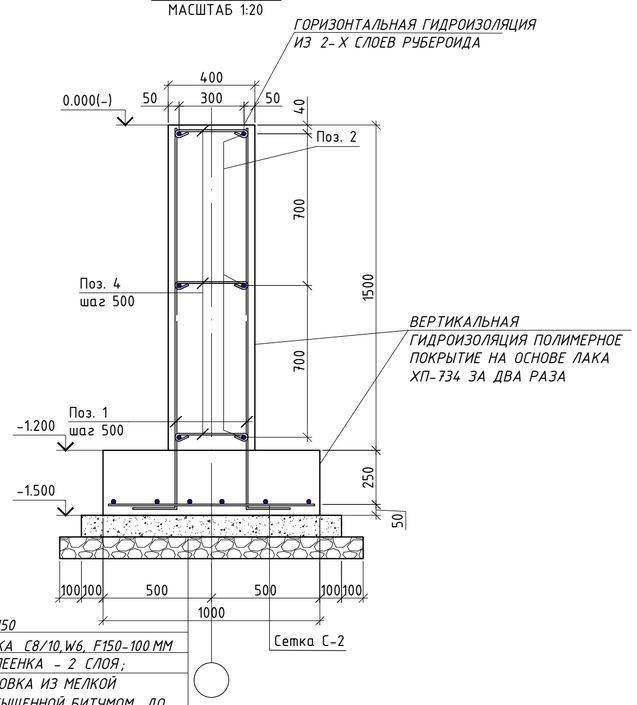

БЕТОН С20/25, W6, F150
БЕТОННЫЙ ПОДГОТОВКА С8/10,W6, F150-100 ММ
ПОЛИЭТИЛЕНОВАЯ ПЛЕЕНКА - 2 СЛОЯ;
ЩЕБЕНОЧНАЯ ПОДГОТОВКА ИЗ МЕЛКОЙ ФРАКЦИЙ (5-20) НАСЫЩЕННОЙ БИТУМОМ ДО ПОЛНОГО НАСЫЩЕНИЯ - 10 СМ;
УТРАМБОВАННЫЙ ГРУНТ.

ФУНДАМЕНТ ПОД ДЫМОВУЮ ТРУБУ

МАСШТАБ 1:25

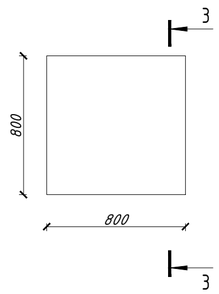

РАЗРЕЗ 3-3

МАСШТАБ 1:25

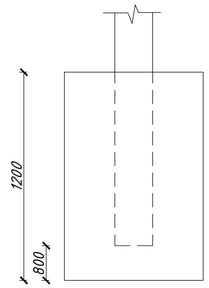

Спецификация конструктивных элементов фундамента

Марка поз.	Обозначение	Наименование	Кол-во.	Масса ед.(кг)	Примечание
1	2	3	4	5	6
		Фундамент ленточный ЛФм-1			
1	ГОСТ 34028-2016	Ø10AIII; L=2050мм;	730	1,26	919,8
2	ГОСТ 34028-2016	Ø12AIII; п.м	1310	0,888	1163,3
3	ГОСТ 34028-2016	Ø6AI; L=630мм;	720	0,14	100,8
4	ГОСТ 34028-2016	Ø6AI; L=430мм;	375	0,09	33,75
С-1	ГОСТ 23279-2012	2С Ø12AIII-200(100) / Ø12AIII-200 1150x1000; п.м	147,6	12,34	1821,4
С-2	ГОСТ 23279-2012	2С Ø12AIII-200(100) / Ø12AIII-200 950x1000; п.м	74,2	10,40	771,7
		Материалы:			
		Бетон кл. С20/25, W6, F150 $м^3$	205,9		
		Бетон кл. С8/10, W6, F150 $м^3$	24,0		
		Материалы			
		Верт. Гидроизоляция $м^2$	918,0		
		Гориз. Гидроизоляция $м^2$	191,0		
		Щебень фракций 5-20 $м^3$	28,8		
		Полителеновая пленка, м2	210,0		
		Отмостка			
		Бетон кл. В15, W4, F50 $м^3$	11,24		
		Щебень $м^3$	12,43		
		Фундамент Ф-1			
		Бетон кл. В15, W4, F50 $м^3$	0,77		

Ведомость деталей

Поз.	Эскиз
1	1750 | 300
3	630
4	430

1. За условную отметку 0.000 принят верхний уровень чистого пола 1-го этажа.
2. Все размеры даны в миллиметрах, все высотные отметки указаны в метрах, если нет других указаний.
3. Несущие арматурные стержни класса А400 согласно ГОСТ 34028-2016.
4. Перехлест арматурных стержней должен быть равен не менее 40 диаметрам.
5. Связка арматурных стержней должна быть осуществлена без сварки с обвяз. проволокой.
6. Марка бетона для строительных работ по водонепроницаемости - W6, по морозостойкости - F150, на сульфатостойком портландцементе.
7. В качестве основания под фундаменты принята подушка из;
- щебеночной подготовки мелкой фракций (5-20) с проливкой горячим битумом до полного насыщения толщиной 100 мм;
- полиэтиленовая плеенка - 2 слоя;
- бетонная подготовка (из кл.С8/10) на сульфатостойком портландцементе толщиной 100мм.
8. Бетонные работы вести в соответствии с указаниями СНИП 3.03.01-87 "Несущие и ограждающие конструкций"
9. Обратную засыпку пазуха фундаментов уплотнять через каждые 200 мм, согласно СП РК 5.01-101-2013.
10. Снятие несущей опалубки произвести после достижения бетоном 70% проектной прочности.
11. Горизантальную гидроизоляцию фундаментов выполнить на отм. 0,000 двумя слоями рубероида на битумной мастике.
12. Вертикальную гидроизоляцию фундаментов выполнить из полимерного покрытия на основе лака ХП-734 группа покрытия III согласно СП РК 2.01-101-2013.

Изм.	Кол.	Лист	N док.	Подпись	Дата
Разработал		Шагиров А.			
Проверил		Карамолдаев О.			
ГИП		Карамолдаев О.			
Н.контроль		Сапарова А.			

14/07/24-01-АС

«Строительство призывного пункта по адресу: Курмангазинский район, с.Курмангазы, ул. Майра Кабболова, 164, 164»

Архитектурные решения	Стадия	Лист	Листов
	РП	3.2	-
Разрез 1-1, 2-2, 3-3	ТОО "Жайықстроймонтаж" г.Атырау		

Взам. инв. No

Подпись и дата

Инв. No подл.

Формат А2

ПЛАН ЛЕНТОЧНОГО ФУНДАМЕНТА

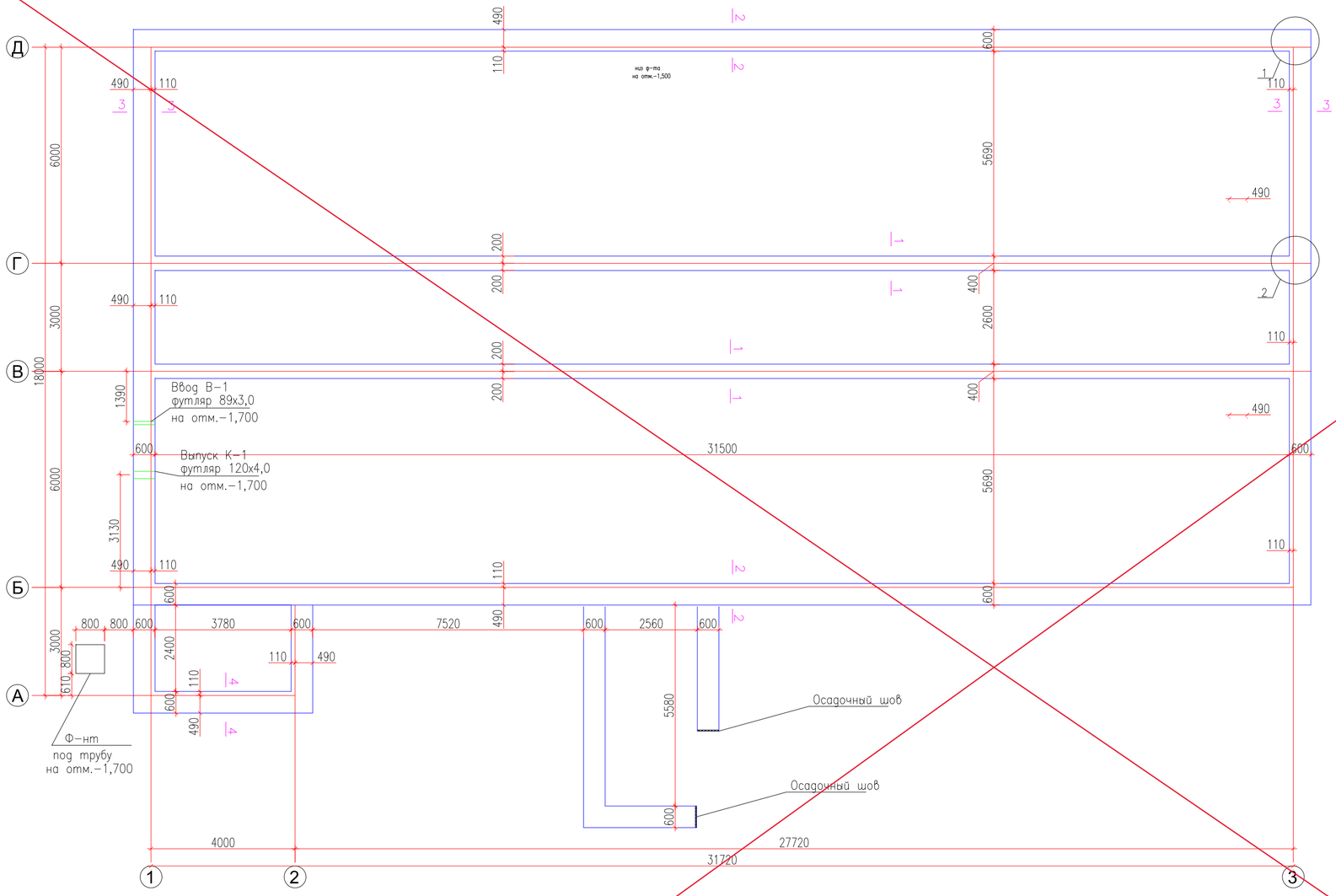

РАЗРЕЗ 1-1

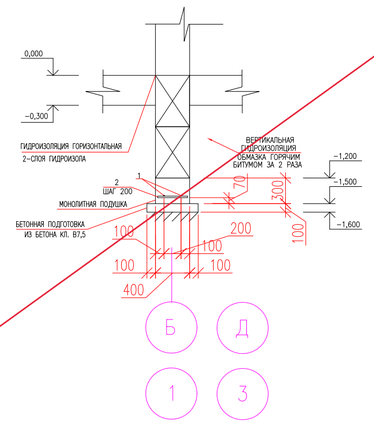

РАЗРЕЗ 2-2,3-3,4-4

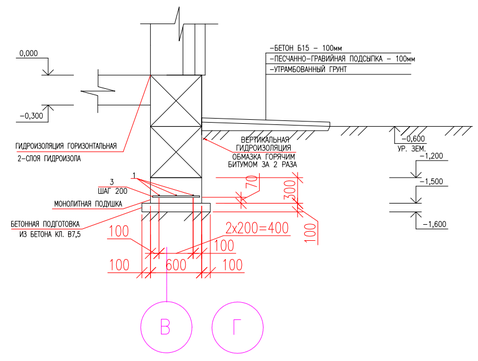

ПРИМЕЧАНИЕ:

1. ЗА ОТНОСИТЕЛЬНУЮ ОТМЕТКУ 0.000 ПРИНЯТ УРОВЕНЬ ЧИСТОГО ПОЛА 1 ЭТАЖА.
2. ФУНДАМЕНТЫ ЗАПРОЕКТИРОВАНЫ В СООТВЕТСТВИИ СО СНИП РК 5.01-01-2002 "ОСНОВАНИЯ ЗДАНИЙ И СООРУЖЕНИЙ. НОРМЫ ПРОЕКТИРОВАНИЯ" И ДОЛЖНЫ ВЫПОЛНЯТСЯ С УЧЕТОМ ТРЕБОВАНИЙ СНиП 3.02.01-87. "ЗЕМЛЯНЫЕ СООРУЖЕНИЯ, ОСНОВАНИЯ И ФУНДАМЕНТЫ."
3. ОСНОВАНИЕМ ФУНДАМЕНТА СЛУЖИТ СУГЛИНОК ЛЕГКИЙ ПЫЛЕВАТЫЙ БУРО-КОРИЧНЕВОГО ЦВЕТА, АЛЛЮВИАЛЬНОГО ГЕНЕЗИСА, СО СЛЕДУЮЩИМИ ХАРАКТЕРИСТИКАМИ:
 Y =18°, C =3,8ТС/М2, P =2,02Г/СМ3, E=510ТС/М2.
ГРУНТОВЫЕ ВОДЫ ЗАЛЕГАЮТ НА ГЛУБИНЕ 1,5М. АГРЕССИВНОСТЬ ГРУНТОВ К БЕТОННЫМ И ЖЕЛЕЗОБЕТОННЫМ КОНСТРУКЦИЯМ ТРЕБУЕТ ПРИМЕНЕНИЯ СУЛЬФАТОСТОЙКОГО ПОРИТЛАНДЦЕМЕНТА С ГИДРОИЗОЛЯЦИЕЙ.
4. ПОД ВСЕМИ ФУНДАМЕНТАМИ ПРЕДУСМАТРИВАЕТСЯ УСТРОИСТВО БЕТОННОЙ ПОДГОТОВКИ ИЗ БЕТОНА КЛ. В7,5 ТОЛЩИНОЙ 100 ММ.
5. МОНОЛИТНУЮ ПОДУШКУ ВЫПОЛНИТЬ ИЗ БЕТОНА НА СУЛЬФАТОСТОЙКИХ ЦЕМЕНТАХ ПО ГОСТ 22266-94. БОКОВЫЕ ПОВЕРХНОСТИ ФУНДАМЕНТОВ, СОПРИКАСАЮЩИХСЯ С ГРУНТОМ ОБМАЗАТЬ ГОРЯЧИМ БИТУМОМ ЗА 2 РАЗА .
6. УКЛАДКА ФУНДАМЕНТОВ НА МЕРЗЛЫЙ ГРУНТ НЕ ДОПУСКАЕТСЯ.
7. МОНОЛИТНУЮ ЗАДЕЛКУ МЕЖДУ ФУНДАМЕНТНЫМИ БЛОКАМИ ВЫПОЛНИТЬ ИЗ БЕТОНА КЛ. В15.
8. ФУНДАМЕНТНЫЕ БЛОКИ УЛОЖИТЬ НА РАСТВОРЕ МАРКИ 100, МРЗ 25.
9. ОБРАТНУЮ ЗАСЫПКУ ПРОИЗВОДИТЬ НЕАГРЕССИВНЫМ ГРУНТОМ С ОТНОСИТЕЛЬНОЙ ВЛАЖНОСТЬЮ ОТДЕЛЬНЫМИ ПОРЦИЯМИ С УПЛОТНЕНИЕМ ДО ПЛОТНОСТИ 1.55-1.65г/куб.см.
10. ВЫПОЛНИТЬ АРМИРОВАНИЕ УГЛОВ И ПЕРЕСЕЧЕНИЙ НАРУЖНЫХ СТЕН ПОДВАЛА ИЗ ФБС НА УРОВНЕ НИЗА

Спецификация на устройство осадочного шва

Марка поз.	Обозначение	Наименование	Кол-во	Масса кг(ед.)	
1	ГОСТ 30547-97	Технониколь ТКП ,в=500мм м.п.	4,8		
2	ТУ 2291-009-03989419-2006	Уплотнитель вспененный "Вилатерм" ø 35 мм м.п.	4,8		
3	ГОСТ 32310-2012	ЭППС, в=30мм, м2	1,44		

Осадочный шов

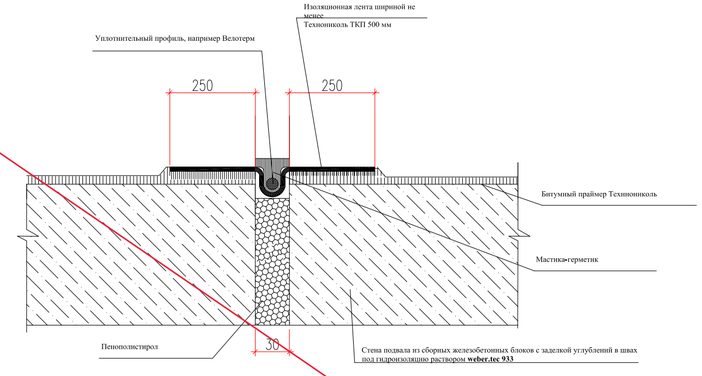

АННУЛИРОВАН
ЗАМЕНЕН
РАЗРЕШЕНИЕ № ОТ

ГИП	Карамолдаев		02.25

Изм.	Кол.	Лист	Nдок.	Подпись	Дата
Исполнил		Каиргалиев			06.21
Проверил		Умарова Ж.			06.21
ГИП		Умарова Ж.			06.21
Н.Конт.		Нугуманов			06.21

242/09-27-17-АС

Привязка ПСД на строительство призывного пункта городе Атырау

Здание призывного пункта

Стадия	Лист	Листов
РП	3	32

План ленточного фундамента
Разрез 1-1
Разрез 2-2,3-3,4-4.

ТОО "СтройДизайнСервис"

ФОРМАТ А2

ВЗАМ. ИНВ. N° | ПОДП. И ДАТА | ИНВ. N° ПОДЛ. | 00000000

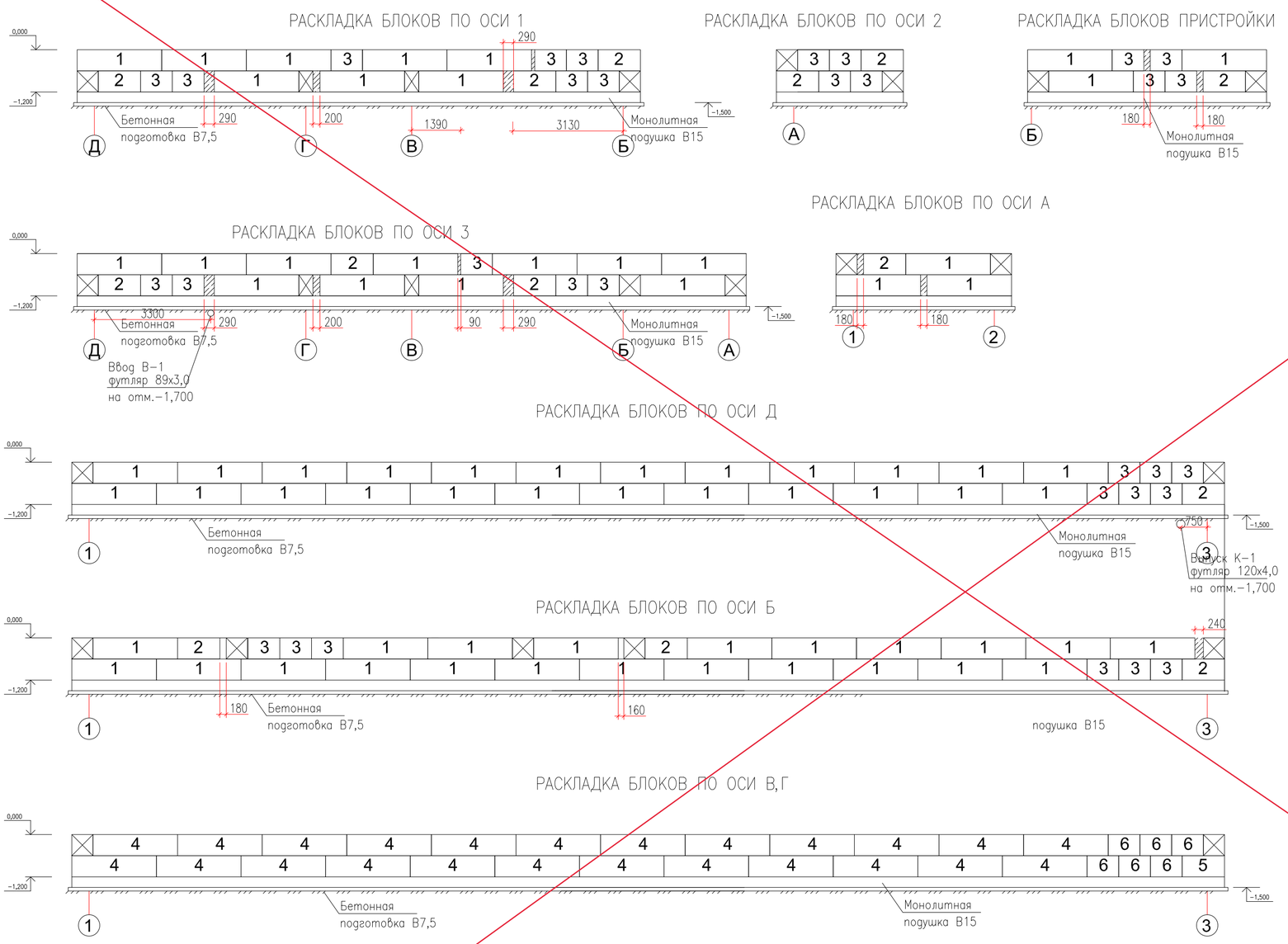

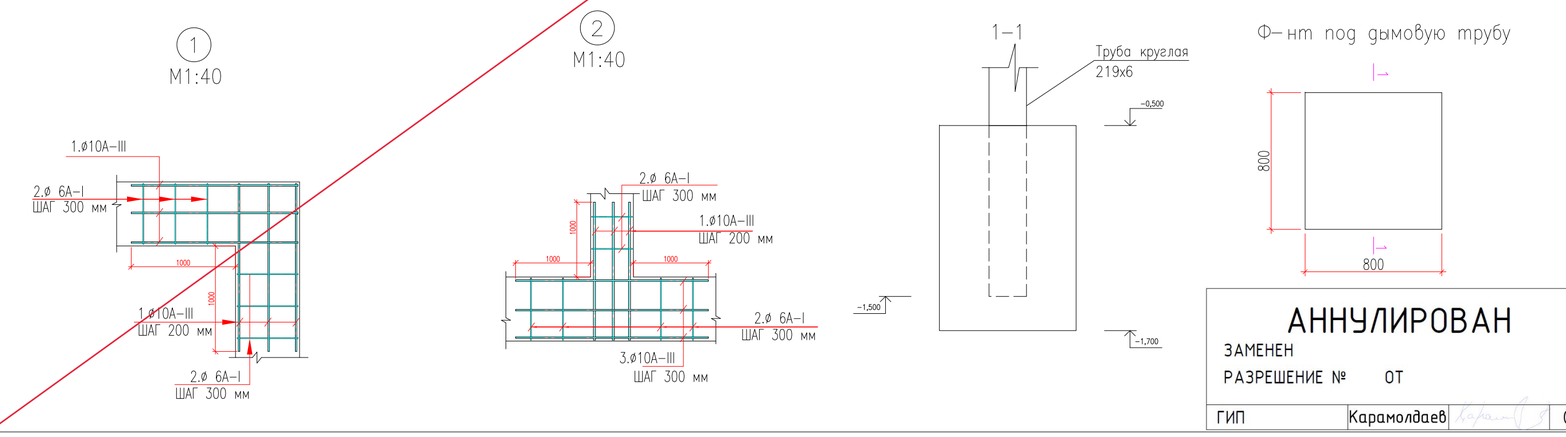

Спецификация бетонных блоков

Марка поз.	Обозначение	Наименование	Кол-во	Масса кг(ед.)	
		Блоки бетонные для стен подвала			
1	ГОСТ 13579-78*	ФБС 24.6.6-Т	71	1960	
2	То же	ФБС 12.6.6-Т	14	960	
3	То же	ФБС 9.6.6-Т	32	700	
4	То же	ФБС 24.4.6-Т	48	1300	
5	То же	ФБС 12.4.6-Т	2	640	
6	То же	ФБС 9.4.6-Т	12	470	
		Монолитные заделки между блоками из бетона кл. В15, W8, F50, м3	0,65		

Спецификация на монолитную ленту

Марка поз.	Обозначение	Наименование	Кол-во	Масса кг(ед.)	
1	ГОСТ 34028-2016	Пруток 1ф НД-6-А400	502,3	111,51	
2	ГОСТ 34028-2016	Пруток 1ф МД-6х550-А400	649	0,12	78
3	ГОСТ 34028-2016	Пруток 1ф МД-6х350-А400	328	0,08	26,24
		Бетон кл. В15, W8, F50, м3	27,92		
		Бетон кл. В7.5, на сульфатостойком цементе	11,16		

Спецификация на гидроизоляцию фундамента

Марка поз.	Обозначение	Наименование	Кол-во	Масса кг(ед.)	
1	ГОСТ 7415-86	Гидроизол м2	190,6		
2	ГОСТ 30693-2000	Битумный праймер кг	809,2		

Усиление углов фундаментов

Марка поз.	Обозначение	Наименование	Кол-во	Масса кг(ед.)	
1	ГОСТ 34028-2016	Пруток 1ф МД-10х1550-А400	24	0,96	22,95
2	ГОСТ 34028-2016	Пруток 1ф МД-6х550-А240	96	0,12	11,52
3	ГОСТ 34028-2016	Пруток 1ф МД-10х2550-А400	24	1,57	37,68

Спецификация на ф-нт дымовой трубы

Марка поз.	Обозначение	Наименование	Кол-во	Масса кг(ед.)	
1	ГОСТ 25192-82	Бетон кл. В15, W8, F50, м3	0,77		

АННУЛИРОВАН

ЗАМЕНЕН

РАЗРЕШЕНИЕ № ОТ

ГИП	Карамолдаев	02.25

Изм.	Кол.	Лист	Nдок.	Подпись	Дата
Исполнил		Каиргалиев			06.21
Проверил		Умарова Ж.			06.21
ГИП		Умарова Ж.			06.21
Н.Конт.		Нугуманов			06.21

242/09-27-17-АС

Привязка ПСД на строительство призывного пункта городе Атырау

Здание призывного пункта

Стадия	Лист	Листов
РП	4	32

Раскладка блоков по оси 1,2,3
Раскладка блоков по оси А,Б,В,Г,Д
Раскладка блоков пристройки

ТОО "СтройДизайнСервис"

ИНВ. N° ПОДЛ. | ПОДП. И ДАТА | ВЗАМ. ИНВ. N°

0000000

ФОРМАТ А2

ПЛАН расположения дренажной канавы

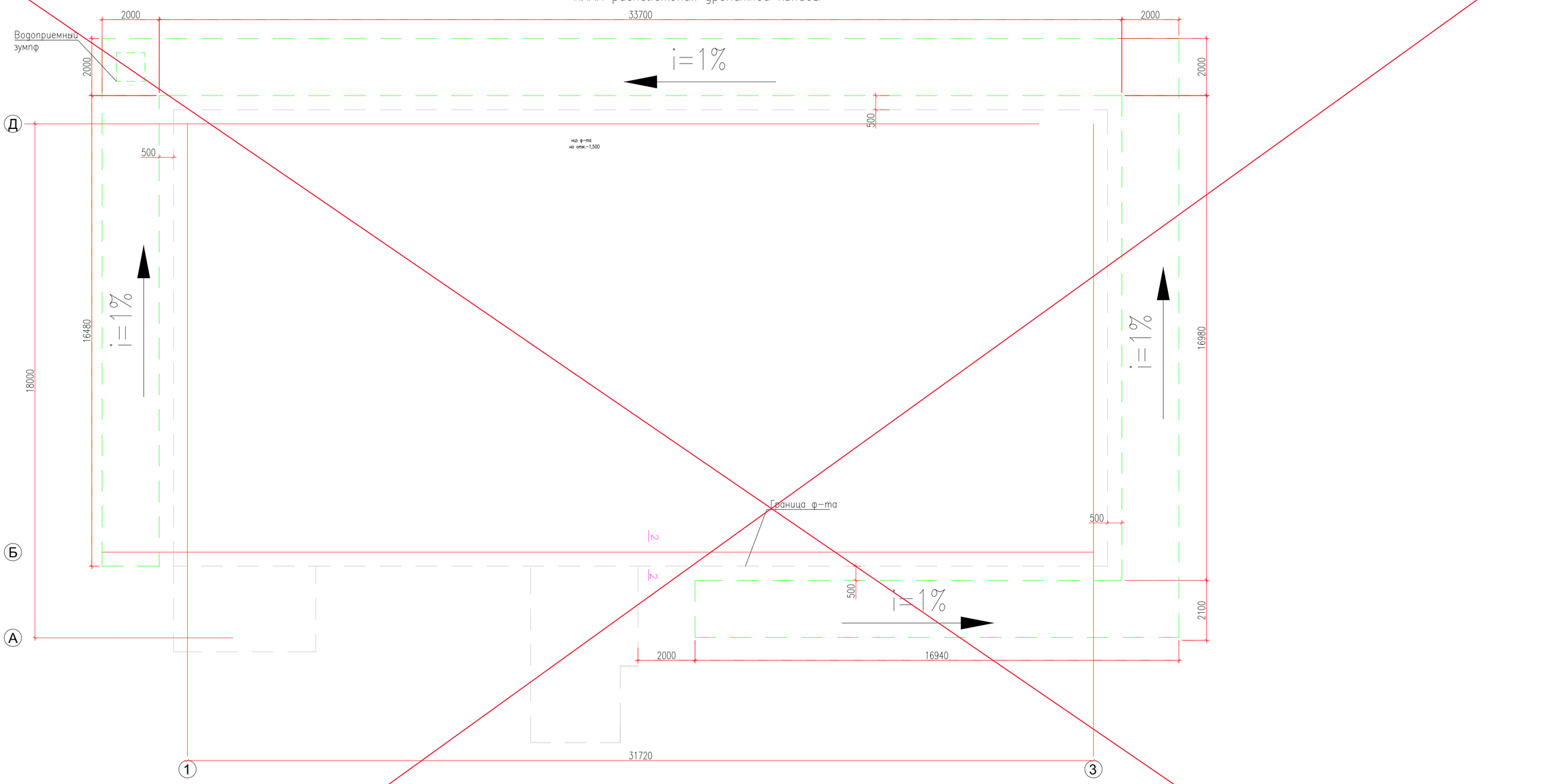

Поз.	Обозначение	Наименование	Кол.	Масса ед., кг	Приме-чание
1	Устройство дренажных канав	300х600(h=300)	67,5м.п.		7,7м3
2	Изготовление и монтаж водоприемных	деревянные доски толщиной 40мм		0,32м3	0,32м3
3	Обсыпка водоприемных зумпфов и дренажных	Щебень фракции 20-40мм			1,6м3
4	Монтаж, демонтаж, временного трубопровода	Трубы полиэтиленовые d=160мм			67,5м
5	Погружной дренажный	Производительность 16м3/час		2/2880	
6	насос Q=16м3/час				
7					

АННУЛИРОВАН

ЗАМЕНЕН

РАЗРЕШЕНИЕ № ОТ

ГИП	Карамолдаев	02.25

Изм.	Кол.	Лист	Nдок.	Подпись	Дата
Исполнил		Каиргалиев			06.21
Проверил		Умарова Ж.			06.21
ГИП		Умарова Ж.			06.21
Н.Конт.		Нугуманов			06.21

242/09-27-17-АС

Привязка ПСД на строительство призывного пункта городе Атырау

Здание призывного пункта

Стадия	Лист	Листов
РП	5	32

План расположения дренажной канавы

ТОО "СтройДизайнСервис"

ФОРМАТ А2

ВЗАМ. ИНВ. N°

ПОДП. И ДАТА

ИНВ. N° ПОДЛ.

0000000

Разрез котлована

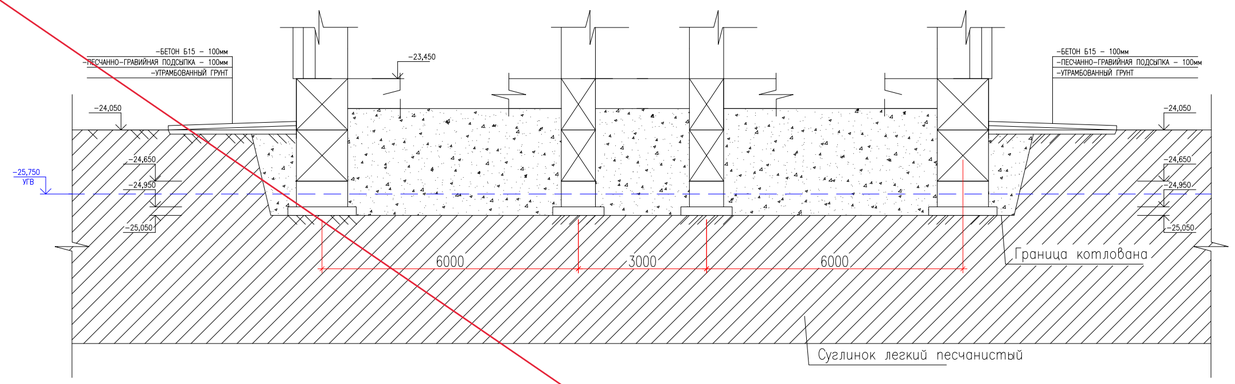

Поперечное сечение траншеи

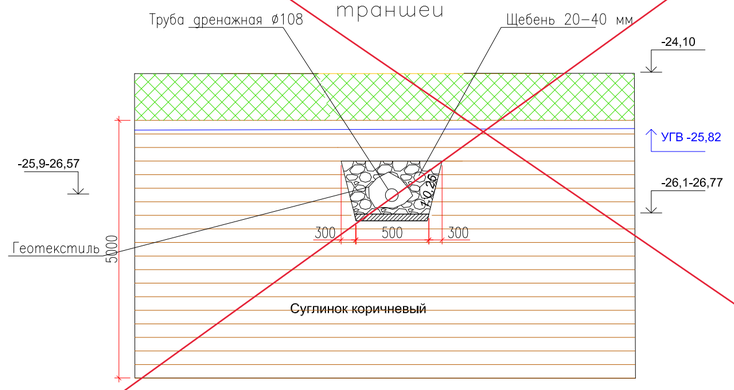

Водоприемный зумпф

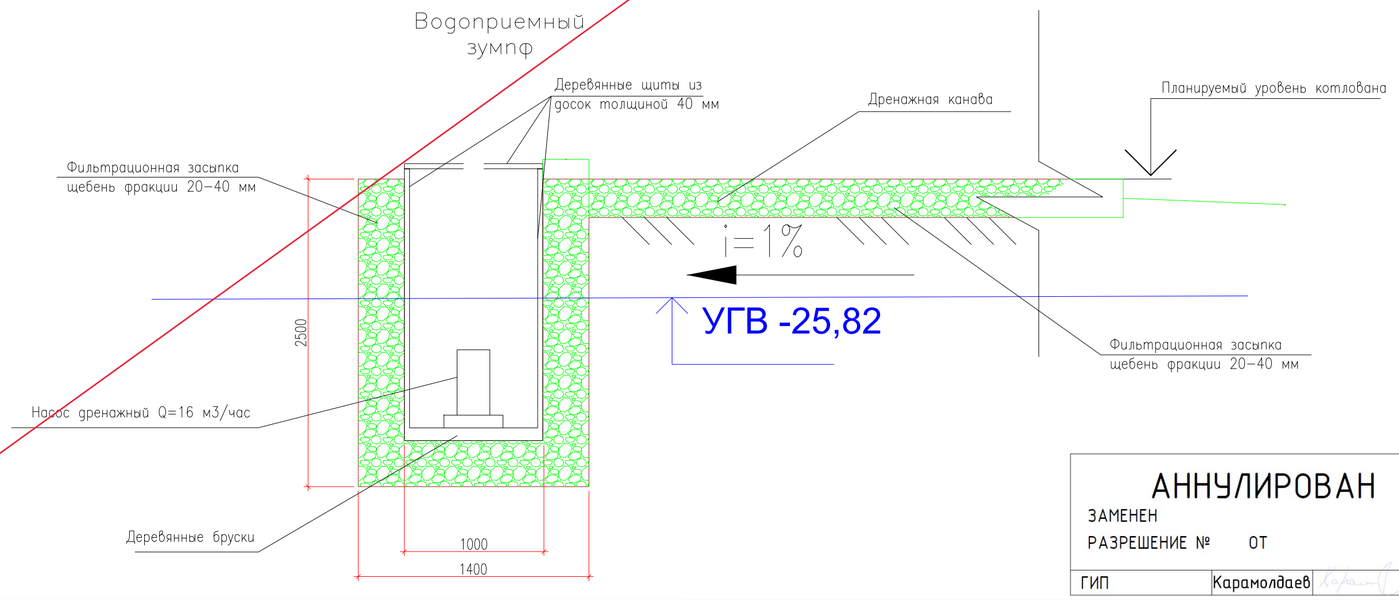

ОБЩИЕ УКАЗАНИЯ

В данном разделе проекта разработаны водопонижения уровня грунтовых вод с помощью вакуумных водопонизительных.

установок при строительстве канализационных насосных станций и при проходке траншей для труб, глубина которых

ниже уровня грунтовых вод.

Установки типа УВВ дают возможность понизить уровень грунтовых вод до 7м от поверхности.

Для понижения уровня грунтовых вод с помощью насосов в грунте предусматривают дренажную систему

вокруг которой

устраивают обсыпку. Для обсыпки используют чистый песок с диаметрами частиц от 0,5 до 2 мм.

Технология монтажа трубопроводов

Укладка полиэтиленовых канализационных труб

При строительстве трубопроводов с применением труб из полимерных материалов для обеспечения

требуемого качества строительства необходимо производить:

а) проверку квалификации монтажников и сварщиков;

б) входной контроль качества применяемых труб, соединительных деталей и арматуры;

в) технический осмотр сварочных устройств и применяемого инструмента;

г) систематический операционный контроль качества сборки и режимов сварки;

д) визуальный контроль качества сварных соединений и контроль их геометрических параметров;

е) механические испытания сварных и других соединений.

Согласно отчета об инженерно-геологических изысканиях на объекте, , грунтовые воды вскрыты на глубинах 1,6 м (абсолютные отметки установившегося уровня составляют -25,82).

Для обеспечения производства строительно-монтажных работ на дне котлована "насухо" нобходимо выполнить мероприятия по устройству временного водопонижения методом открытого водоотлива.

Для осуществления водопонижения грунтовых и паводковых вод выполнить следующие работы :

выполнить устройство по периметру дна котлована дренажных канавок трапециевидной формы глубиной 500мм и шириной по дну 500мм;

дренажные канавки заполнить щебнем фракции 20-40мм в качестве фильтрующего материала;

выполнить устройство водоприемного зумпфа, согласно схемы устройства водоотведения и произвести монтаж дренажных насосов марки ГНОМ 16-16 производительностью 16 $м^3$/ч в количестве 2 шт;

выполнить монтаж временного трубопровода из полиэтиленовых труб d = 160 мм по которому грунтовая вода перекачивается в систему городской канализации.

Временные водопонизительные мероприятия в котлованах производить в течении всего периода производства строительных работ по устройству железобетонных конструкций ниже отм. 0,000, продолжительность которых составляет 2 месяца (60 суток). Водоприемные зумпфы выполнить размером 1,0х1,0м и глубиной 2м с креплением стенок обрезной доской толщиной 40мм.

Водоприемные емкости и емкости-отстойники выполнить размерами 6 х 3 х 2 (н)м из металлического листа толщиной 10мм с обрамлением уголком 100х100х8.

Марку и насосов подобрать по месту, исходя из возможностей поставщиков оборудования.

АННУЛИРОВАН

ЗАМЕНЕН

РАЗРЕШЕНИЕ № ОТ

ГИП	Карамолдаев		02.25

Изм.	Кол.	Лист	Nдок.	Подпись	Дата
Исполнил		Каиргалиев			06.21
Проверил		Умарова Ж.			06.21
ГИП		Умарова Ж.			06.21
Н.Конт.		Нугуманов			06.21

242/09-27-17-АС

Привязка ПСД на строительство призывного пункта городе Атырау

Здание призывного пункта

Стадия	Лист	Листов
РП	6	32

Поперечное сечение траншеи
Водоприемный зупф
Общие указания

ТОО "СтройДизайнСервис"

ФОРМАТ А2

ВЗАМ. ИНВ. N°
ПОДП. И ДАТА
ИНВ. N° ПОДЛ.
00000000

ФАСАД В ОСЯХ 1-3

ФАСАД В ОСЯХ 3-1

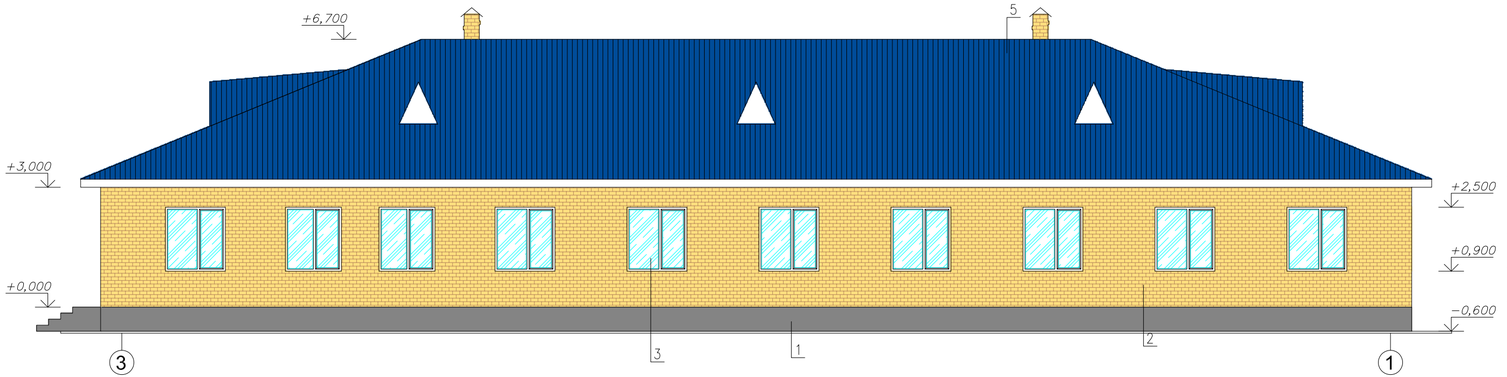

Ведомость отделки фасадов

N-п/п	Элемент фасада	Вид отделки	Цвет или N колера	Прим.
1	2	3	4	5
1	Цоколь	Бетонная штукатурка	Серый	69,65м2
2	Стены	Керамический кирпич	Светло-оранжевый	284,22м2
3	Оконные блоки	ПВХ профили	Белый	59,4м2
4	Дверные блоки	ПВХ профили	Белый	4,53м2
5	Кровля	Металлочерепица толщ.0,45	шоколадный	578м2

242/09-27-17-АС

Привязка ПСД на строительство призывного пункта городе Атырау

Изм.	Кол.	Лист	Nдок.	Подпись	Дата
Исполнил		Каиргалиев			06.21
Проверил		Умарова Ж.			06.21
ГИП		Умарова Ж.			06.21
Н.Конт.		Нугуманов			06.21

Здание призывного пункта

Стадия	Лист	Листов
РП	7	32

Фасады в осях 1-3, 3-1

ТОО "СтройДизайнСервис"

Привязан:
ТОО "Жайықстроймонтаж" г.Атырау

Инженер	Шагиров А.	
Проверил	Карамолдаев	
Инв.N		

ВЗАМ. ИНВ. N° | ПОДП. И ДАТА | ИНВ. N° ПОДЛ.

0000000

ФОРМАТ А4х3

ФАСАД В ОСЯХ А–Д

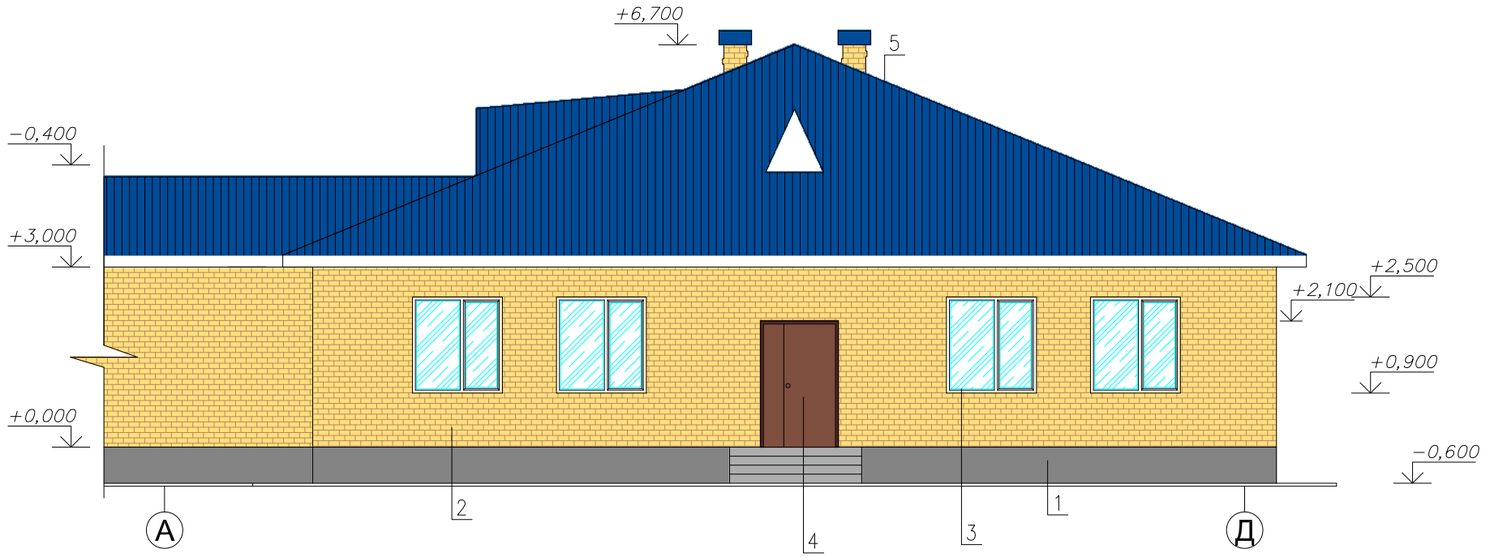

ФАСАД В ОСЯХ Д–А

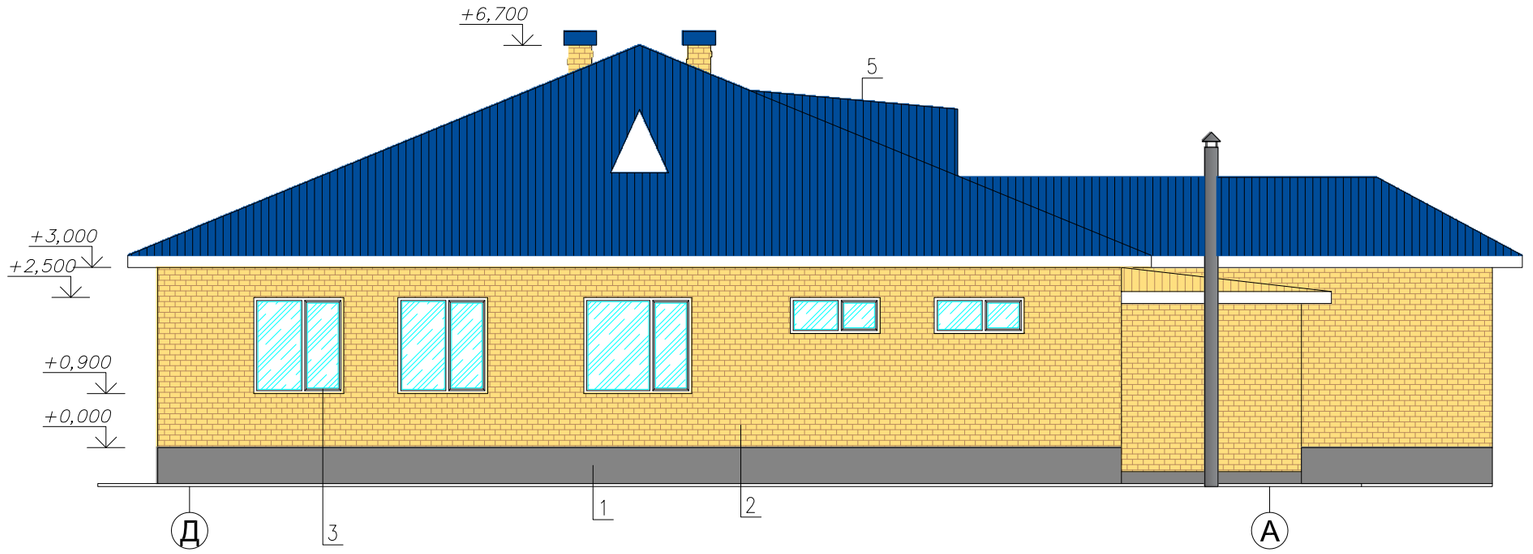

ВЗАМ. ИНВ. N°

ПОДП. И ДАТА

ИНВ. N° ПОДЛ.

0000000

							242/09–27–17–АС
							Привязка ПСД на строительство призывного пункта городе Атырау
Изм.	Кол.	Лист	Nдок.	Подпись	Дата		
Исполнил		Каиргалиев			06.21	Здание призывного пункта	Стадия: РП; Лист: 8; Листов: 32
Проверил		Умарова Ж.			06.21		
ГИП		Умарова Ж.			06.21		
Н.Конт.		Нугуманов			06.21	Фасады в осях А–Д, Д–А	ТОО "СтройДизайнСервис"

Привязан:
ТОО "Жайықстроймонтаж" г.Атырау

Инженер	Шагиров А.		
Проверил	Карамолдаев		
Инв.N			

ФОРМАТ А3

ПЛАН НА ОТМ. 0,000

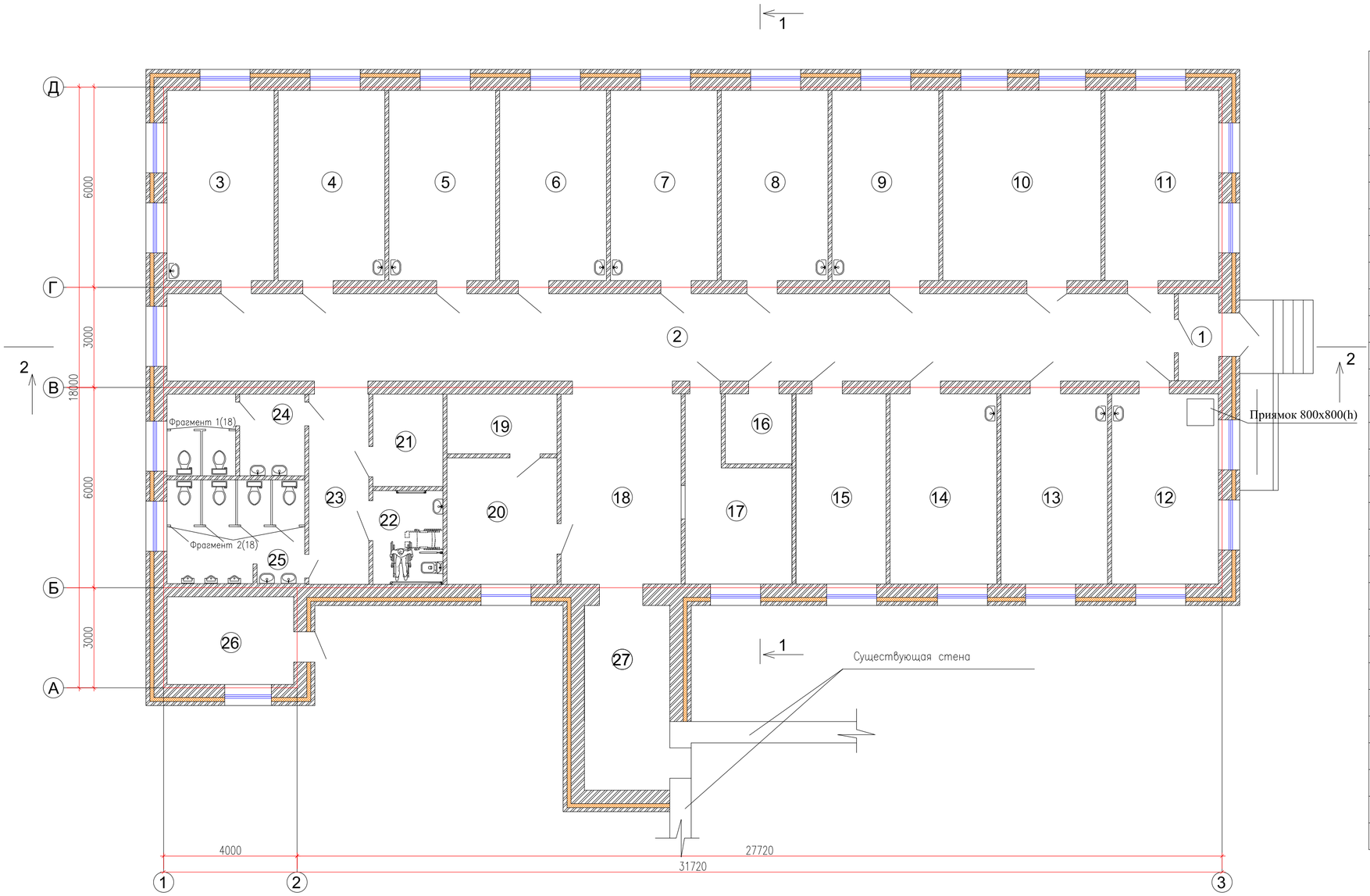

ЭКСПЛИКАЦИЯ ПОМЕЩЕНИЙ

НОМЕР ПОМЕ-ЩЕНИЯ	НАИМЕНОВАНИЕ	ПЛОЩАДЬ м²	КАТ. ПОМЕ-ЩЕ-НИЯ
1	Тамбур	3,1	
2	Коридор	79,0	
3	Кабинет дерматолога	18,2	
4	Кабинет хирурга	18,2	
5	Кабинет окулиста	18,2	
6	Кабинет оториноларинголога	18,2	
7	Кабинет антропометрии	18,2	
8	Кабинет фтизиатра	18,2	
9	Кабинет терапевта	18,2	
10	Актовый зал	27,0	
11	Кабинет призывной комиссии	19,3	
12	Кабинет психиатра	18,2	
13	Кабинет стоматолога	18,2	
14	Кабинет невропатолога	18,2	
15	Кабинет начальника отделения набора военнослужащих по контракту и призыву	15,3	
16	Помещение для уборочного инвентаря	4,2	
17	Гардероб	13,5	
18	Холл	20,5	
19	Картотека	5,9	
20	Кабинет старшего помощника начальника отделения и помощника начальника отделения	12,4	
21	Электрощитовая	5,8	
22	Сан узел для МГН	5,8	
23	Коридор	10,2	
24	Санузел (женский)	10,1	
25	Санузел (мужской)	12,8	
26	Котельная	9,9	
27	Галерея	14,1	
	ИТОГО:	450,9	

1. В здании не предусмотрено помещение для хранения ртуть содержащих приборов и ламп так как при эксплуатации будут использоваться лампы со светодиодами.(см. аль. ЭОМ)

ВЗАМ. ИНВ. N°
ПОДП. И ДАТА
ИНВ. N° ПОДЛ.
0000000

							242/09-27-17-АС
							Привязка ПСД на строительство призывного пункта городе Атырау
Изм.	Кол.	Лист	Nдок.	Подпись	Дата		
Исполнил		Каиргалиев			06.21	Здание призывного пункта	Стадия: РП; Лист: 9; Листов: 32
Проверил		Умарова Ж.			06.21		
ГИП		Умарова Ж.			06.21		
Н.Конт.		Нугуманов			06.21	План на отм. 0.000	ТОО "СтройДизайнСервис"

Привязан:	ТОО "Жайықстроймонтаж" г.Атырау
Инженер	Шагиров А.
Проверил	Карамолдаев
Инв.N	

ФОРМАТ А2

КЛАДОЧНЫЙ ПЛАН НА ОТМ. 0,000

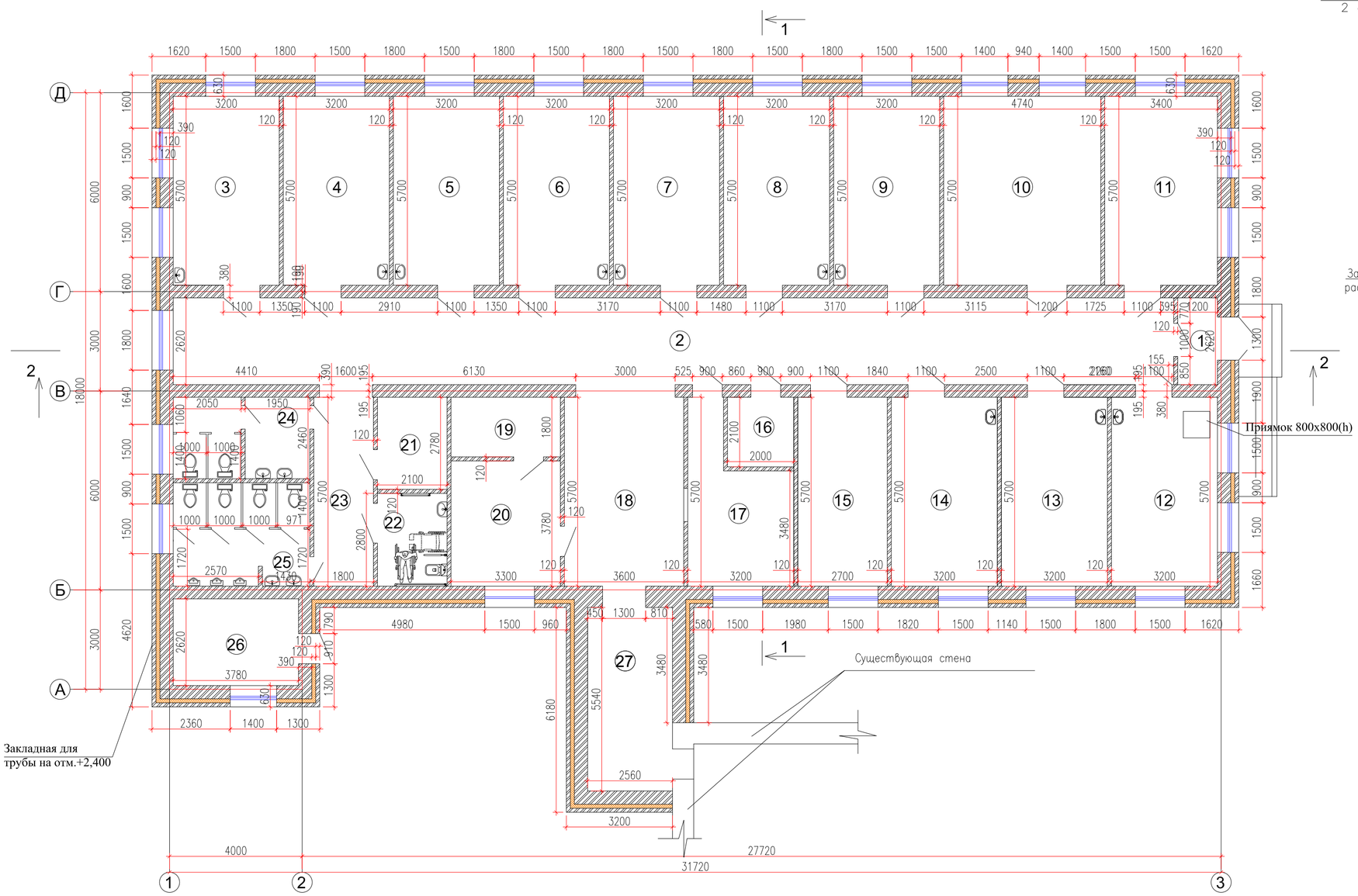

Узел 1
Осадочный шов

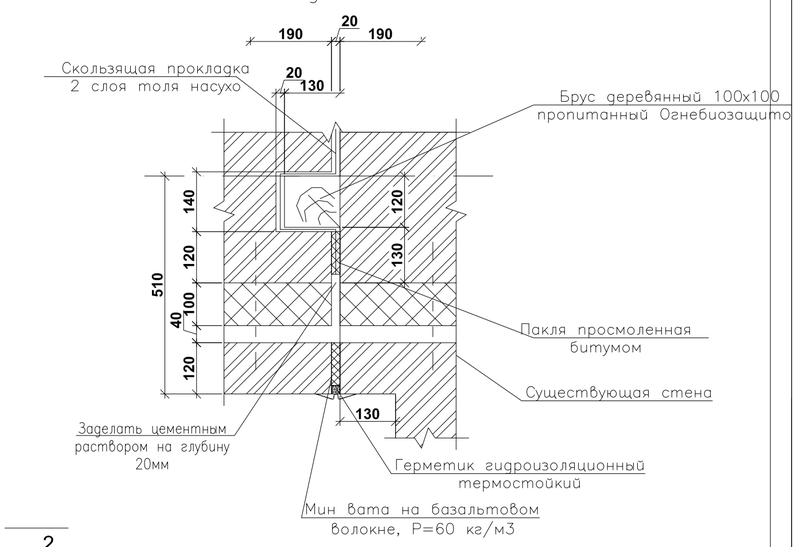

Закладная деталь для дымовой трубы

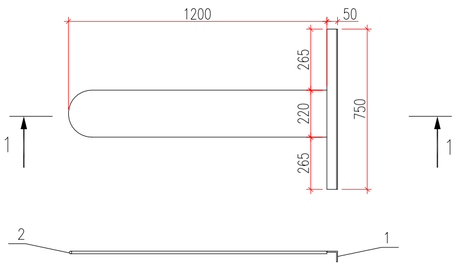

Спецификация на утепление наружных стен

Поз.	Обозначение	Наименование	К-во	Масса ед., кг	Приме-чание
1	ГОСТ 8509-93	Уголок 50х50х5, L=750 мм	1	2,83	
2	ГОСТ 5781-82	⌀16 А-III п.м.	2,75	4,35	

Привязан:
ТОО "Жайықстроймонтаж" г.Атырау

Инженер	Шагиров А.	
Проверил	Карамолдаев	
Инв.N		

Изм.	Кол.	Лист	Nдок.	Подпись	Дата
Исполнил		Каиргалиев			06.21
Проверил		Умарова Ж.			06.21
ГИП		Умарова Ж.			06.21
Н.Конт.		Нугуманов			06.21

242/09-27-17-АС

Привязка ПСД на строительство призывного пункта городе Атырау

Здание призывного пункта

Стадия	Лист	Листов
РП	10	32

Кладочный план на отм. 0.000

ТОО "СтройДизайнСервис"

ВЗАМ. ИНВ. N° | ПОДП. И ДАТА | ИНВ. N° ПОДЛ. | 0000000

ФОРМАТ А2

Узел основания под перегородки

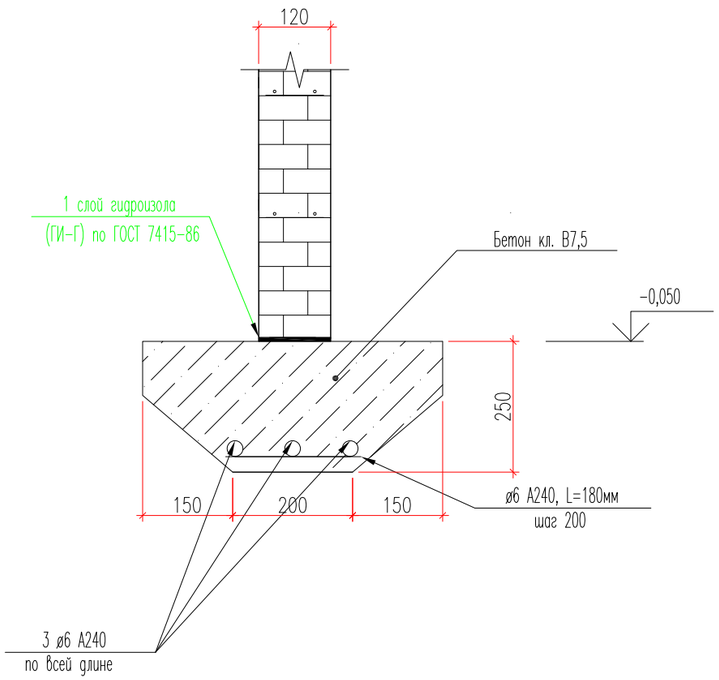

Спецификация элементов крепления кирпичных перегородок

Поз.	Обозначение	Наименование	К-во	Масса ед., кг	Приме-чание
	Серия 2.230-1. выпуск.5	ММ-1, шт	114	0,55	
	Серия 2.230-1. выпуск.5	К-1, шт	144	0,41	
	Серия 2.230-1. выпуск.5	К-2, шт	72		
	Серия 2.230-1. выпуск.5	К-5, пог.м	205,2	0,17	
		Материал			
		Бетон кл. В7,5, м3	11,1		под перегородки

Спецификация на утепление наружных стен

Поз.	Обозначение	Наименование	К-во	Масса ед., кг	Приме-чание
1	ГОСТ 4640-2011	минвата "ISOVER OL-E" плотностью 125 кг/м3, м2	287		

Спецификация на армирование стен

Поз.	Обозначение	Наименование	К-во	Масса ед., кг	Приме-чание
1	ГОСТ 23279-2012	Кладочная сетка 50х50х3	347,6	2,08	723

Примечания:

1. Данный лист см.с листом АС-7;
2. За относительную отметку 0,000 принят уровень чистого пола здания, соответствующая абсолютной отметке -16,35
3. Кладку наружных стен выполнить из ракушеблока MI/COMP/125/ГОСТ4001-2013 толщ.390мм внутренние стены и перегородки выполнить из силикатного кирпича СОРПо-М125/F25/1,4. по ГОСТ 379-2015 на растворе М75,F50. Кладку наружных стен армировать в местах пересечения стен, простенков сеткой из арматуры ø 3Вр-III с шагом ячейки 50х50мм, армировать через пять рядов. Внутренние стены и перегородки армировать через пять рядов кладки сеткой из арматуры о 3 Вр-III с шагом ячейки 50х50мм. Утеплитель ГОСТ 9573-2012 "ISOVER OL-E" плотностью 125кг/м3 толщиной 100мм и облицовочный слой выполнить из керамического кирпича Кр-л-по/250/120/80 1НФ/100/1,0/50/ГОСТ 530-2012 толщиной 120мм.
4. Перегородки устанавливать по слою цементного раствора М75 толщиной 20мм(см.ТД1, по серии 2.230-1,выпуск5).
5. Перегородки крепить к перекрытиям через 1,5м по длине (см.ТД19, по серии 2,230-1выпуск 5).
6. Перегородки к стенам крепить в двух уровнях на расстоянии 0,75м от пола и от потолка (см.ТД7 по серии 2.230-1, выпуск 5).
7. Перед монтажом все закладные изделия очистить от грязи и пыли, обезжирить (ТУ 2813-012-12282779-99) и покрыть антикоррозийным составом.
8. В проемах кирпичных стен и перегородок для установки дверных блоков заложить деревянные антисептированные пробки 250х120х65(h)-по 2 штуки по высоте.
9. Необходимые отверстия в стенах, диаметром не более 100мм, для пропуска инженерного оборудования просверлить по месту.
10. Расход арматуры ø6 А-I под основание перегородок -96,5кг.
11. Облицовочный слой кирпича крепить к основной кладке с помощью арматурных сеток о 3Вр-III

Привязан:
ТОО "Жайықстроймонтаж" г.Атырау

Инженер	Шагиров А.		
Проверил	Карамолдаев		
Инв.N			

Изм.	Кол.	Лист	Nдок.	Подпись	Дата
Исполнил		Каиргалиев			06.21
Проверил		Умарова Ж.			06.21
ГИП		Умарова Ж.			06.21
Н.Конт.		Нугуманов			06.21

242/09-27-17-АС

Привязка ПСД на строительство призывного пункта городе Атырау

Здание призывного пункта

Стадия	Лист	Листов
РП	11	32

Узел основания под перегородки. Спецификация элементов крепления кирпичных перегородок

ТОО "СтройДизайнСервис"

ВЗАМ. ИНВ. N° | ПОДП. И ДАТА | ИНВ. N° ПОДЛ. | 0000000

ФОРМАТ А3

Узел А

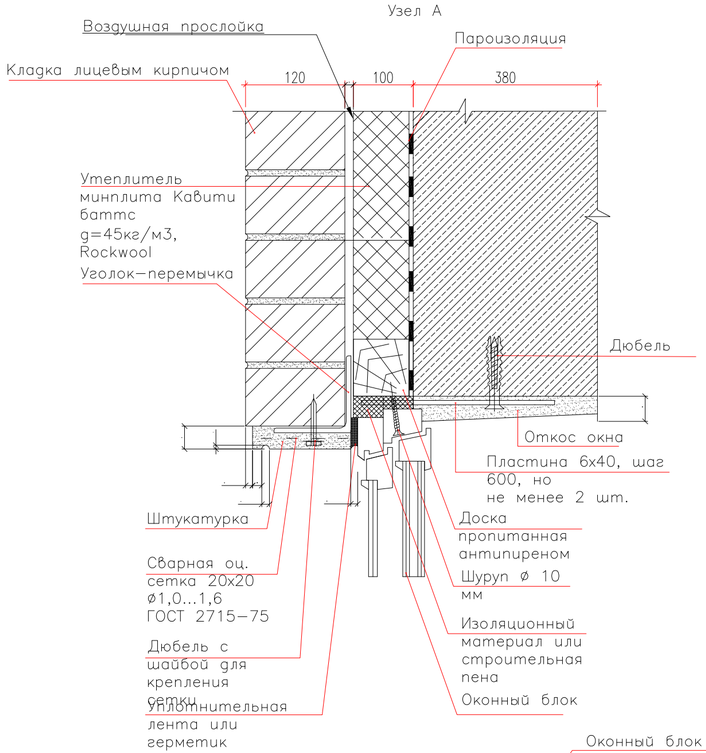

Узел Б

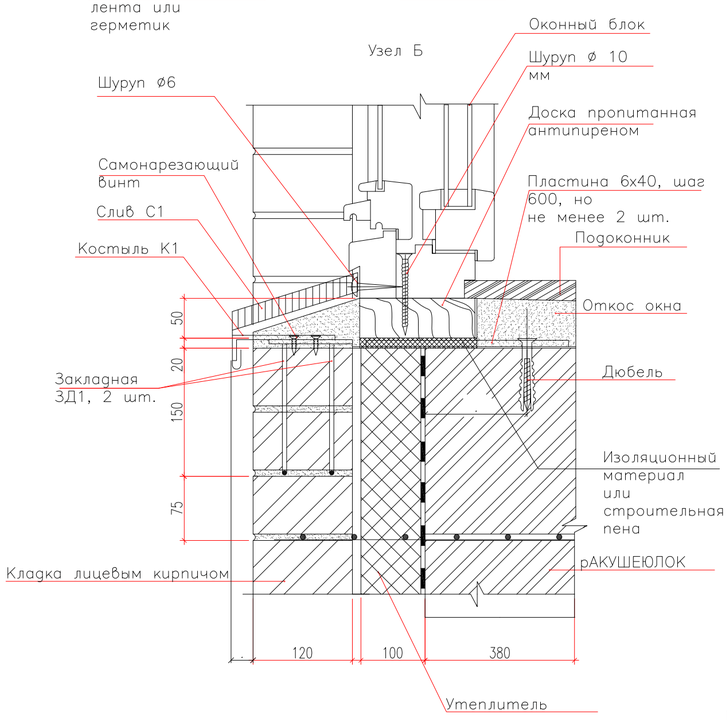

Деталь устройства стен

Ряд 1

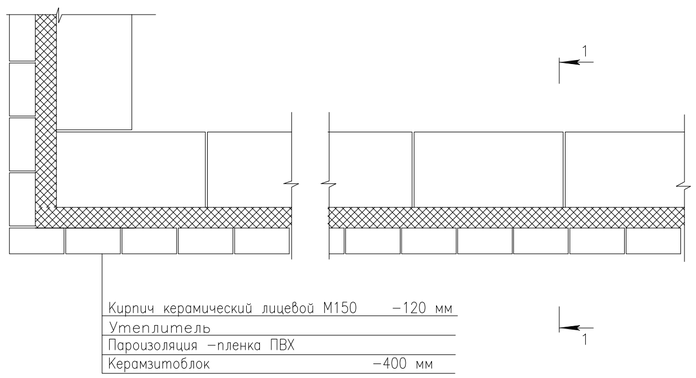

Кирпич керамический лицевой М150	–120 мм
Утеплитель	
Пароизоляция –пленка ПВХ	
Керамзитоблок	–400 мм

1–1

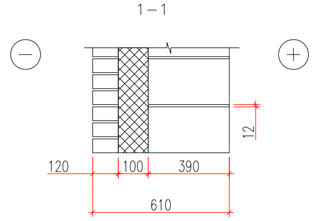

1. Связь между стенками обеспечивается поперечными стенками (диафрагмами). .
2. В облегченной кладке типов «Г» следует предусматривать арматурные связи в виде сварных арматурных сеток из арматуры класса А–I диаметром ø6мм с шагом 250мм. Продольные анкерующие стержни сеток принимать из 2ø4Вр1 с лицевой стороны, из 4ø4Вр1 с внутренней стороны. Сетки устанавливать в горизонтальных швах кладки в уровне перекрытий (в углах и в местах примыканий продольных стен к поперечным), а также в уровне верха и низа простенков (см. узлы 39....41 серии 2.130–8 в.1). В местах примыканий продольных стен к поперечным предусмотреть стержней из 5ø4Вр1. Арматурные сетки в пределах утепляемой полости защитить слоем цементного раствора марки 100 толщиной не менее 30мм.
3. Утеплитель устанавливают в кладку в процессе возведения. Установку очередного ряда плитного утеплителя выполнять по слою свежеуложенного цементного раствора толщиной 10–15мм.
4. Фиксация жесткого утеплителя выполнять путем установки в зазор фиксаторов из полос того же плитного утеплителя через 0.5–0.6м.
5. Швы в кладке должны быть тщательно заполнены раствором. В лицевом слое кладки стен горизонтальные и вертикальные швы должны быть полностью заполнены раствором и расшиты в процессе кладки.
6. При перерывах в процессе выполнения кладки стены следует накрывать рубероидом, толем, пленкой и т.д.. не допуска увлажнения утеплителя.
7. Кладку внутренних стен вести из силикатного кирпича марки 100 ГОСТ 379–95 на растворе М50.

Данный лист читать совместно с листами 10,11,12

Костыль К1

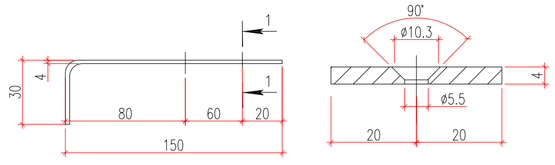

1–1

Зд–1

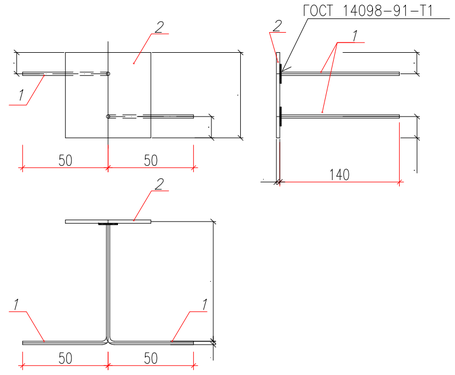

Слив С1

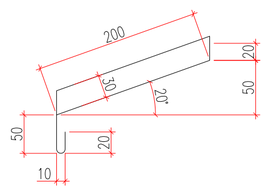

Марка поз.	Обозначение	Наименование	Кол. шт.	Масса ед. кг	Примечан.
Зд1		Зд1	600	0,42	252,0
1	ГОСТ 5781–82	Арматура AIII ø6 L=240 мм	2	0,053	0,106
2	ГОСТ 103–76	Лист 4х100 L=100	1	0,314	
С1		Слив С1			
		БТ–ПН–0–1,0х300 ГОСТ 19904–90 ОЦ Н–МТ–1 ГОСТ 14918–80 м	40		
К1		Костыль К1	600	0,226	135,60
		ОЦ Б–ПН–4х40х180 ГОСТ 19904–90 С235 ГОСТ 27772–88	1	0,226	

Привязан:
ТОО "Жайықстроймонтаж" г.Атырау

Инженер	Шагиров А.		
Проверил	Карамолдаев		
Инв.N			

Изм.	Кол.	Лист	Nдок.	Подпись	Дата
Исполнил		Каиргалиев			06.21
Проверил		Умарова Ж.			06.21
ГИП		Умарова Ж.			06.21
Н.Конт.		Нугуманов			06.21

242/09–27–17–АС

Привязка ПСД на строительство призывного пункта городе Атырау

Здание призывного пункта

Стадия	Лист	Листов
РП	12	32

Узлы кладки стен А, Б. Деталь устройства стен. Ряд1. Ряд 2. Слив С1, Костыль К1, Закладная деталь ЗД1

ТОО "СтройДизайнСервис"

Взам. инв. N°

Подп. и дата

Инв. N° Подл.

Формат А2

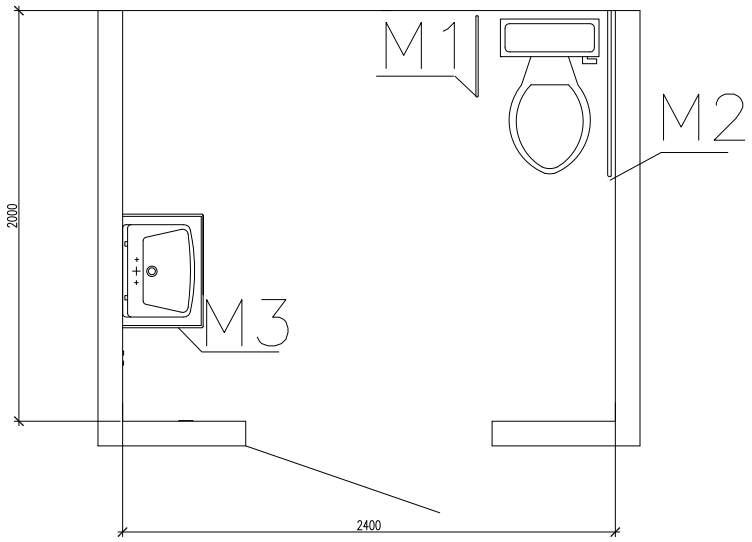

Привязан: ТОО "Жайықстроймонтаж" г.Атырау			
Инженер	Шагиров А.		
Проверил	Карамолдаев		
Инв.N			

М1–М2

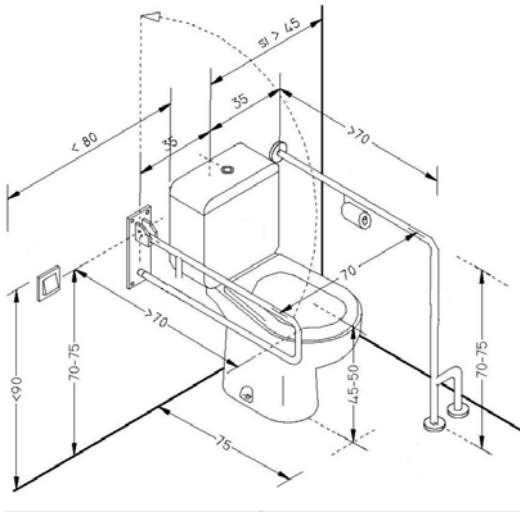

Спецификация изделий

обозн.	наименование	обозначение		кол-во шт.	масса ед.кг.	примечание
		Металлические держатели для инвалидов				
1	ГОСТ 3262-75	ст 3пс-5 d=13 мм	п.м.	7,01	1,28	
2	ГОСТ 103-2006	Мет.пластинка 25*30	штук	7	0,2945	
3	ТУ 14-4-1731-92	Дюбль гвоздь SM-L8/140	ШТУК	20		
3	ГОСТ 19903-74	Мет.пластинка 25*30	штук	1	0,3005	

ВЗАМ. ИНВ. N°

ПОДП. И ДАТА

ИНВ. N° ПОДЛ.

Изм.	Кол.	Лист	Nдок.	Подпись	Дата
Исполнил		Каиргалиев			06.21
Проверил		Умарова Ж.			06.21
ГИП		Умарова Ж.			06.21
Н.Конт.		Нугуманов			06.21

242/09-27-17-АС

Привязка ПСД на строительство призывного пункта городе Атырау

Здание призывного пункта

Стадия	Лист	Листов
РП	13	32

С/у для маломобильнгой группы

ТОО "СтройДизайнСервис"

Формат А4

РАЗРЕЗ 1–1

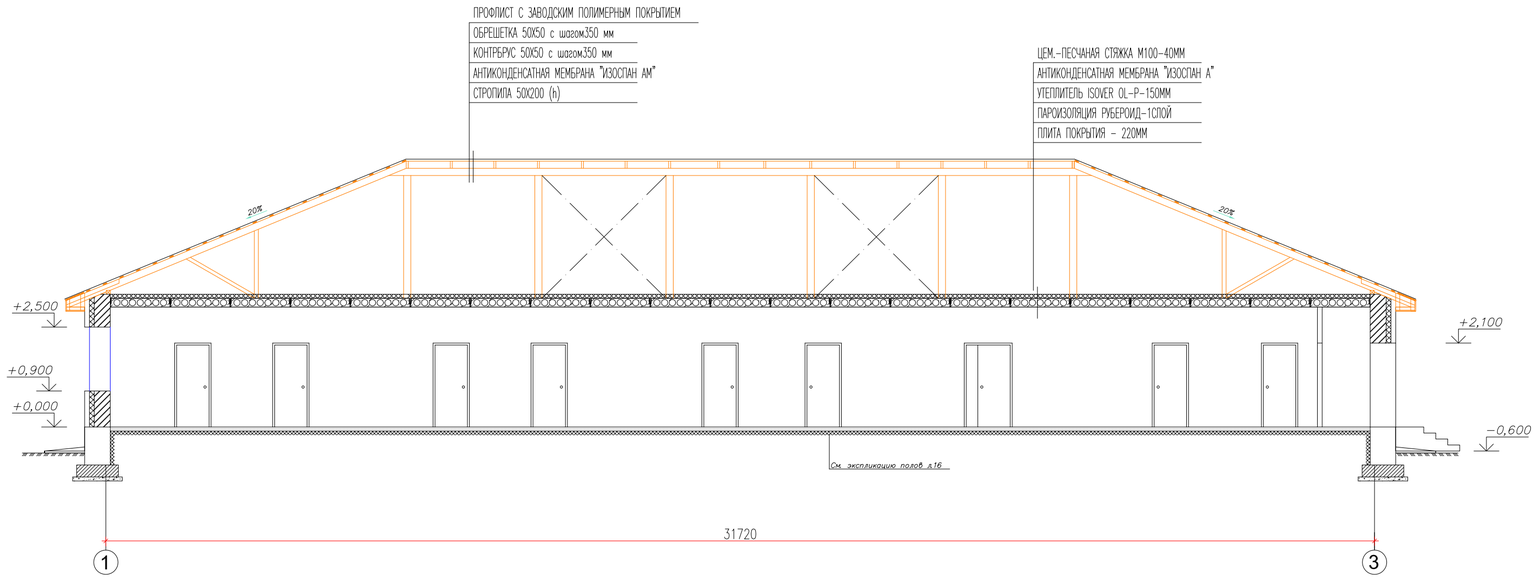

1. Данный лист смотреть совместно с л. 7,11.

Привязан:	ТОО "Жайықстроймонтаж" г.Атырау
Инженер	Шагиров А.
Проверил	Карамолдаев
Инв.N	

Изм.	Кол.	Лист	Nдок.	Подпись	Дата
Исполнил		Каиргалиев			06.21
Проверил		Умарова Ж.			06.21
ГИП		Умарова Ж.			06.21
Н.Конт.		Нугуманов			06.21

242/09-27-17-АС

Привязка ПСД на строительство призывного пункта городе Атырау

Здание призывного пункта

Стадия	Лист	Листов
РП	14	32

Разрез 1–1

ТОО "СтройДизайнСервис"

ФОРМАТ А4х3

ВЗАМ. ИНВ. N°

ПОДП. И ДАТА

ИНВ. N° ПОДЛ.

0000000

РАЗРЕЗ 2-2

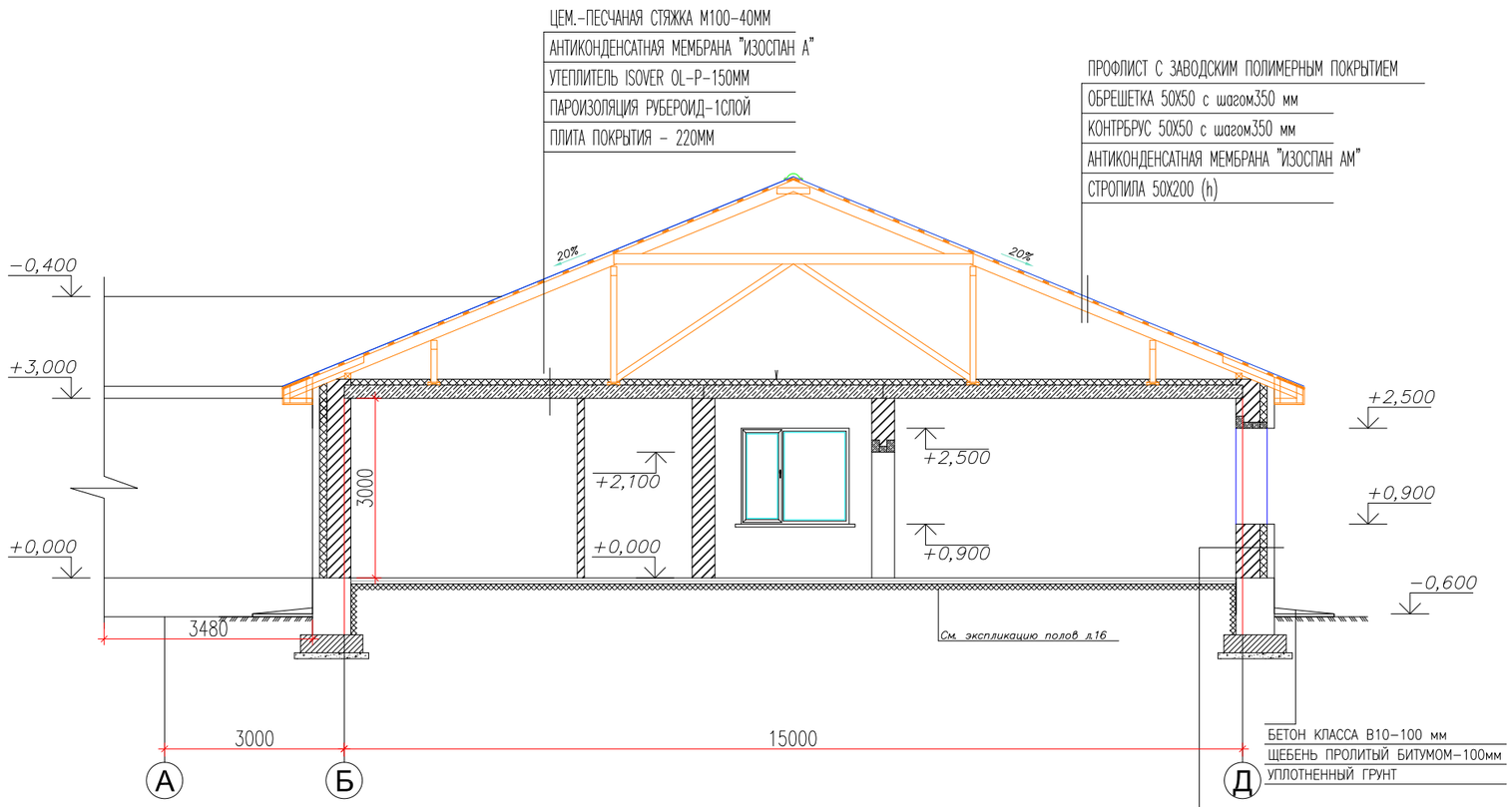

1. Данный лист смотреть совместно с л. 7,10.

ВЗАМ. ИНВ. N°

ПОДП. И ДАТА

ИНВ. N° ПОДЛ.

0000000

Привязан: ТОО "Жайықстроймонтаж" г.Атырау					
Инженер	Шагиров А.				
Проверил	Карамолдаев				
Инв.N					

Изм.	Кол.	Лист	Nдок.	Подпись	Дата
Исполнил		Каиргалиев			06.21
Проверил		Умарова Ж.			06.21
ГИП		Умарова Ж.			06.21
Н.Конт.		Нугуманов			06.21

242/09-27-17-АС

Привязка ПСД на строительство призывного пункта городе Атырау

Здание призывного пункта	Стадия	Лист	Листов
	РП	15	32
Разрез 2-2	ТОО "СтройДизайнСервис"		

ФОРМАТ А3

План расположения перемычек

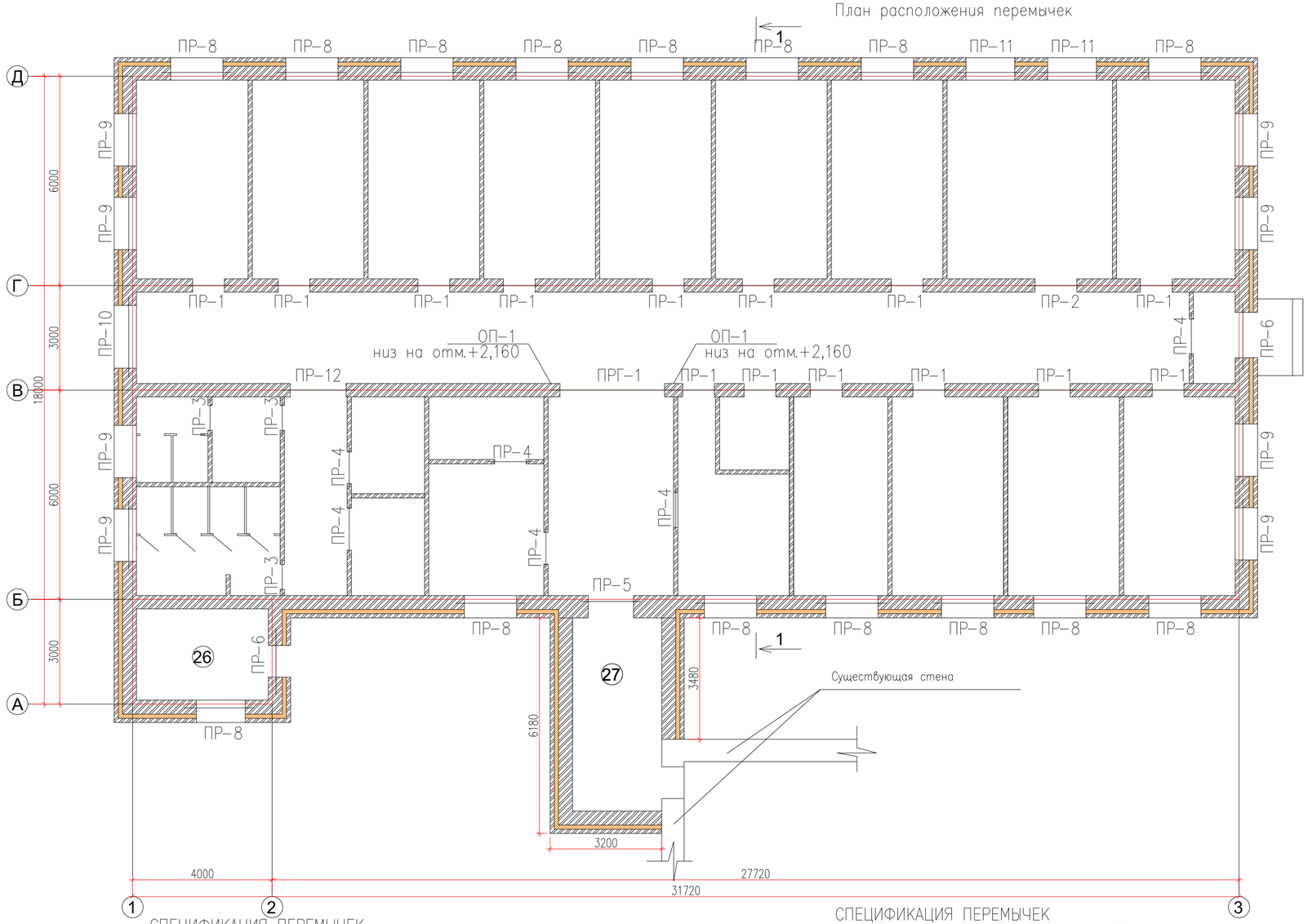

ВЕДОМОСТЬ ПЕРЕМЫЧЕК начало

Марка	Схема сечения
ПР-1 (14шт.)	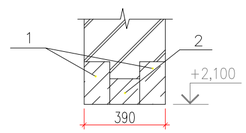
ПР-2 (1шт.)	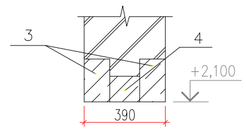
ПР-3 (3шт.)	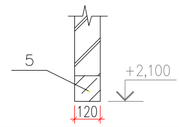
ПР-4 (6шт.)	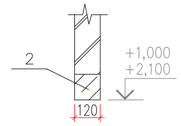
ПР-5 (1шт.)	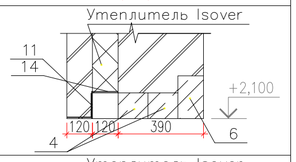
ПР-6 (2шт.)	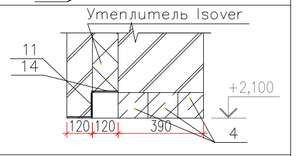
ПР-7 (1шт.)	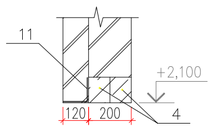

ВЕДОМОСТЬ ПЕРЕМЫЧЕК окончание

Марка	Схема сечения
ПР-8 (15шт.)	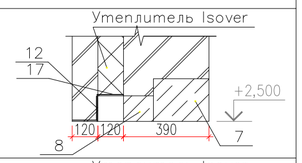
ПР-9 (8шт.)	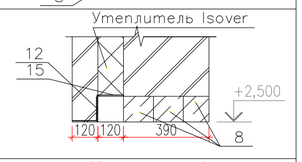
ПР-10 (1шт.)	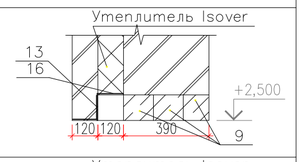
ПР-11 (2шт.)	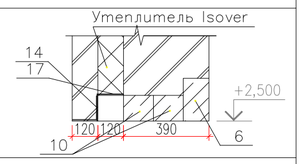
ПР-12 (1шт.)	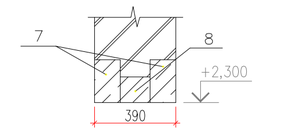
ПРГ-1 (шт. 1)	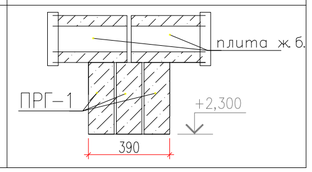

СПЕЦИФИКАЦИЯ ПЕРЕМЫЧЕК начало

Марка поз.	Обозначение	Наименование	К-во	Масса ед., кг	Приме-чание
1	Серия 1.038.1-1.1 выпуск 4	9ПБ 13-37(п)	28	73	
2	Серия 1.038.1-1.1 выпуск 4	8ПБ 13-1	20	35	
3	Серия 1.038.1-1.1 выпуск 4	9ПБ 16-37(п)	2	88	
4	Серия 1.038.1-1.1 выпуск 4	8ПБ 16-1	11	42	
5	Серия 1.038.1-1.1 выпуск 4	8ПБ 10-1	3	28	
6	Серия 1.038.1-1.1 выпуск 4	9ПБ 18-37(п)	3	103	
7	Серия 1.038.1-1.1 выпуск 4	10ПБ 25-37(п)	17	291	
8	Серия 1.038.1-1.1 выпуск 4	8ПБ 19-3	40	52	
9	Серия 1.038.1-1.1 выпуск 4	9ПБ 22-3(п)	3	125	
10	Серия 1.038.1-1.1 выпуск 4	8ПБ 17-2	4	45	
11	ГОСТ 8509-93	<100x10. L=1550мм, шт	4	23,41	
12	ГОСТ 8509-93	<100x10. L=1940мм, шт	23	29,30	
13	ГОСТ 8509-93	<100x10. L=2200мм, шт	1	33,22	
14	ГОСТ 8509-93	<100x10. L=1680мм, шт	5	54	
15	ГОСТ 8486-86*	Брус <100x100(h).L=1940мм, шт	8		

СПЕЦИФИКАЦИЯ ПЕРЕМЫЧЕК окончание

Марка поз.	Обозначение	Наименование	К-во	Масса ед., кг	Приме-чание
16	ГОСТ 8486-86*	Брус <100x100(h).L=2200мм, шт	1		
17	ГОСТ 8509-93	номер уголка N9. L=1900	17		
ПРГ-1	Серия 1.225-2 выпуск 11	ПРГ 36.1.4-4Т	3	430	
ОП-1	Серия 1.225-2 выпуск 11	ОП 4.4-AIII	2	50	

1. Опорные подушки ОП-1 уложить на цементно-песчаный раствор М75 на отм. +2,160.

ВЗАМ. ИНВ. N° | ПОДП. И ДАТА | ИНВ. N° ПОДЛ. | 0000000

Привязан:
ТОО "Жайықстроймонтаж" г.Атырау

Инженер	Шагиров А.	
Проверил	Карамолдаев	
Инв.N		

Изм.	Кол.	Лист	Nдок.	Подпись	Дата
Исполнил		Каиргалиев			06.21
Проверил		Умарова Ж.			06.21
ГИП		Умарова Ж.			06.21
Н.Конт.		Нугуманов			06.21

242/09-27-17-АС

Привязка ПСД на строительство призывного пункта городе Атырау

Здание призывного пункта

Стадия	Лист	Листов
РП	16	32

План расположения перемычек

ТОО "СтройДизайнСервис"

ФОРМАТ А2

Схема расположения элементов плит покрытия

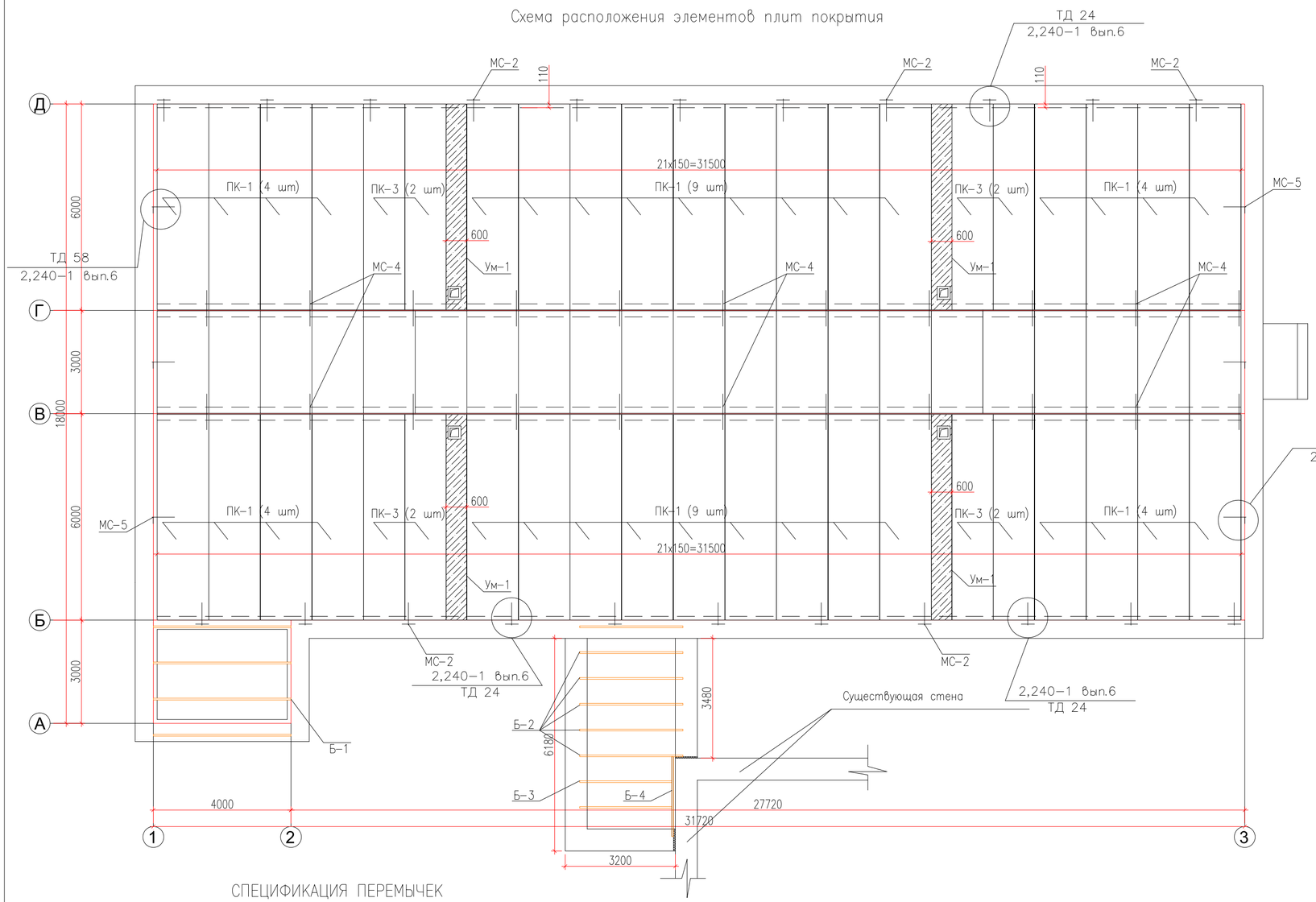

Сечение по Ум–1

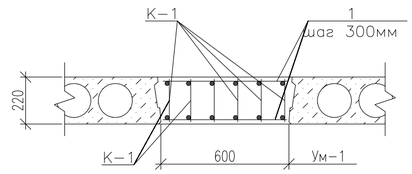

Спецификация на монолитные участки

Марка поз.	Обозначение	Наименование	Кол–во	Масса кг(ед.)	Прим.
		Ум–1	4		
К–1	лист 13	Каркас плоский К–1	6	25,54	
1	ГОСТ 34028–2016	Пруток 1ф МД–6х515–А240	20	0,04	0,8
		Бетон кл. В15	0,8		м3

Спецификация на каркасы

Марка поз.	Обозначение	Наименование	Кол–во	Масса кг(ед.)	Прим.
		Каркас плоский К–1		25,54	
1	ГОСТ 34028–2016	Пруток 1ф МД–10х5900–А400	1	4,75	
2	То же	Пруток 1ф МД–20х5900–А400	1	19,1	
3	То же	Пруток 1ф МД–6х200–А240	53	0,044	

Каркасы плоские К–1...К–7

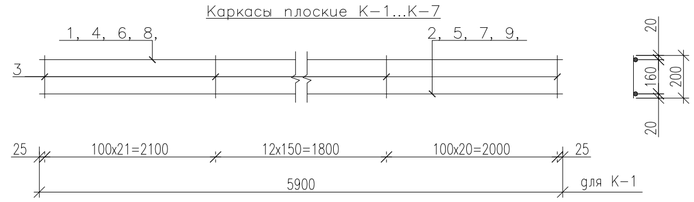

СПЕЦИФИКАЦИЯ ПЕРЕМЫЧЕК

Поз.	Обозначение	Наименование	К–во	Масса ед., кг	Приме–чание
	Плиты покрытия				
П–1	ГОСТ 9261–91	ПК 60.15–8 AmVm–1, шт	34	2800	
П–2	ГОСТ 9261–91	ПК 30.15–8м, шт	21	1425	
П–3	ГОСТ 9261–91	ПК 60.12–8 AmVm–1, шт	8	2200	
	Соединительные элементы				
МС–2	Серия 2.240–1 выпуск.6	соединит. элемент МС–2	22	0,76	
	ГОСТ 34028–2016	Пруток 1ф МД–12х300–А400	28	0,27	
МС–4	Серия 2.240–1 выпуск.6	соединит. элемент МС–4	22	0,62	
МС–5	Серия 2.240–1 выпуск.6	соединит. элемент МС–5	6	0,80	
	Деревянные балки				
Б–1	ГОСТ 8486–86	Деревянные балки 50х200. L=4,00м	4		
Б–2	ГОСТ 8486–86	Деревянные балки 50х200. L=3,00м	7		
Б–3	ГОСТ 8486–86	Деревянные балки 50х200. L=2,68м	2		
Б–4	ГОСТ 8486–86	Деревянные балки 50х200. L=2,32м	1		

Примечания:

1. Монтаж плит покрытий в направлении перекрываемого пролета необходимо выполнять с соблюдением, установленных проектом, размеров, глубины опирания их на опорные конструкции;
2. Монтаж плит покрытий в поперечном направлении перекрываемого пролета следует выполнять по разметке, определяющей их проектное положение;
3. Плиты покрытий необходимо укладывать на слой раствора толщиной не более 20мм, совмещая поверхности смежных плит вдоль шва со стороны потолка;
4. Замоноличивание стыков следует выполнять после проверки правильности установки плит покрытий.
5. Отверстие в плитах под коммуникации делать в местах пустот
6. Примыкания деревянной балки делать согласно НТП 05–01–1.1–2011

Привязан:
ТОО "Жайықстроймонтаж" г.Атырау

Инженер	Шагиров А.	
Проверил	Карамолдаев	
Инв.N		

Изм.	Кол.	Лист	Nдок.	Подпись	Дата
Исполнил		Каиргалиев			06.21
Проверил		Умарова Ж.			06.21
ГИП		Умарова Ж.			06.21
Н.Конт.		Нугуманов			06.21

242/09–27–17–АС

Привязка ПСД на строительство призывного пункта городе Атырау

Здание призывного пункта

Стадия	Лист	Листов
РП	17	32

Схема расположения элементов плит покрытия

ТОО "СтройДизайнСервис"

ФОРМАТ А2

ВЗАМ. ИНВ. N° | ПОДП. И ДАТА | ИНВ. N° ПОДЛ. | 0000000

ОТДЕЛОЧНЫЙ ПЛАН НА ОТМ. 0,000

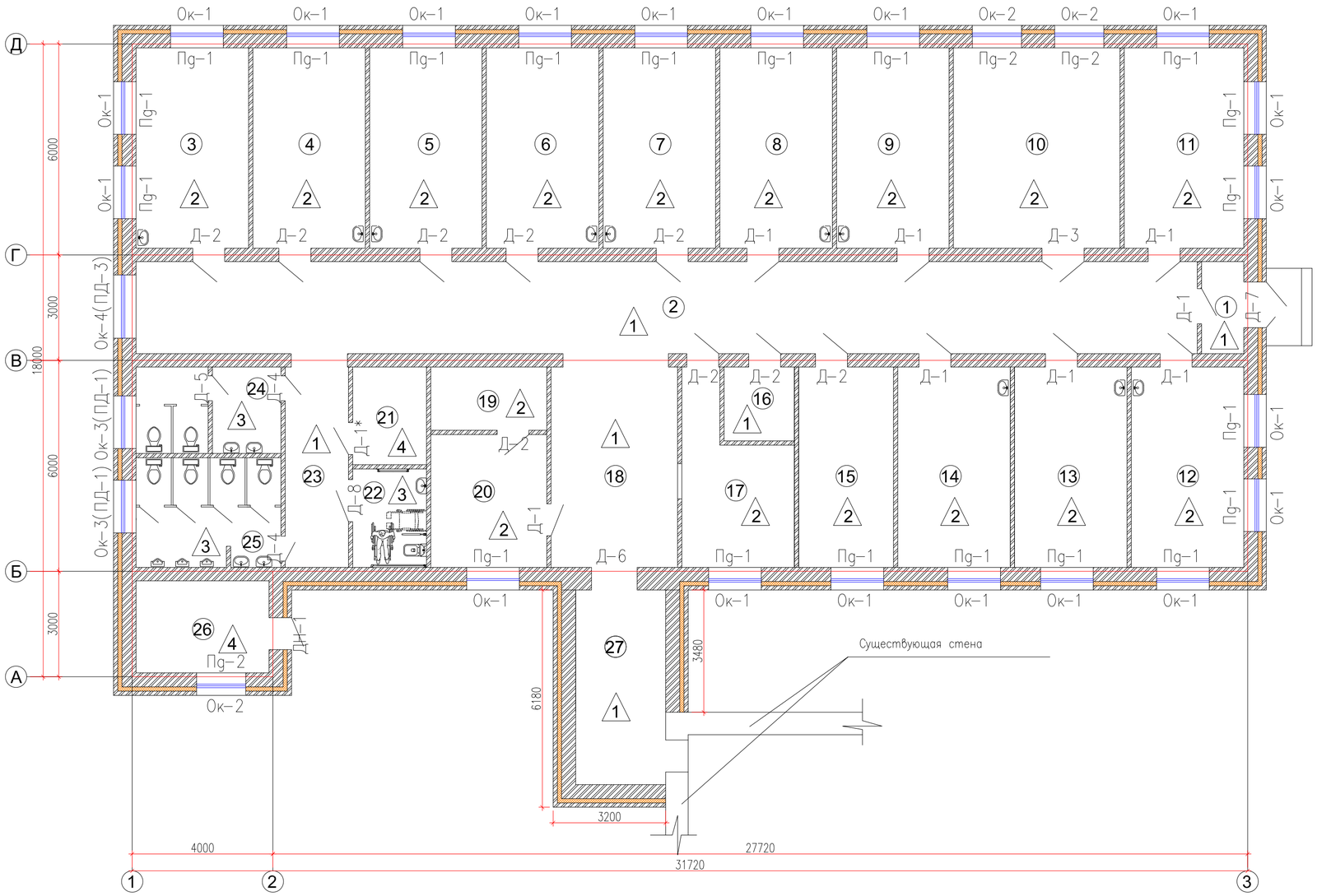

ЭКСПЛИКАЦИЯ ПОМЕЩЕНИЙ

НОМЕР ПОМЕ-ЩЕНИЯ	НАИМЕНОВАНИЕ	ПЛОЩАДЬ $м^2$	КАТ. ПОМЕ-ЩЕ-НИЯ
1	Тамбур	3,1	
2	Коридор	79,0	
3	Кабинет дерматолога	18,2	
4	Кабинет хирурга	18,2	
5	Кабинет окулиста	18,2	
6	Кабинет оториноларинголога	18,2	
7	Кабинет антропометрии	18,2	
8	Кабинет фтизиатра	18,2	
9	Кабинет терапевта	18,2	
10	Актовый зал	27,0	
11	Кабинет призывной комиссии	19,3	
12	Кабинет психиатра	18,2	
13	Кабинет стоматолога	18,2	
14	Кабинет невропатолога	18,2	
15	Кабинет начальника отделения набора военнослужащих по контракту и призыву	15,3	
16	Помещение для уборочного инвентаря	4,2	
17	Гардероб	13,5	
18	Холл	20,5	
19	Картотека	5,9	
20	Кабинет старшего помощника начальника отделения и помощника начальника отделения	12,4	
21	Электрощитовая	5,8	
22	Сан узел для МГН	5,8	
23	Коридор	10,2	
24	Санузел (женский)	10,1	
25	Санузел (мужской)	12,8	
26	Котельная	9,9	
27	Галерея	14,1	
	ИТОГО:	450,9	

1. Данный лист смотреть совместно с л. 15,16,17.

ВЗАМ. ИНВ. N°

ПОДП. И ДАТА

ИНВ. N° ПОДЛ.

0000000

Привязан:
ТОО "Жайықстроймонтаж" г.Атырау

Инженер	Шагиров А.	
Проверил	Карамолдаев	
Инв.N		

Изм.	Кол.	Лист	Nдок.	Подпись	Дата
Исполнил		Каиргалиев			06.21
Проверил		Умарова Ж.			06.21
ГИП		Умарова Ж.			06.21
Н.Конт.		Нугуманов			06.21

242/09-27-17-АС

Привязка ПСД на строительство призывного пункта городе Атырау

Здание призывного пункта

Стадия	Лист	Листов
РП	18	32

Отделочный план на отм. 0.000

ТОО "СтройДизайнСервис"

ФОРМАТ А2

Ведомость отделки помещений

Наименование или номер помещения	Вид отделки элементов интерьеров				
	Потолок	Площадь, м²	Стены или перегородки	Площадь, м²	Примечание
1,3,4,5,6,7,8,9,10, 11,12,13,14,15,17, 19,20.	Подвесной потолок типа "ARMSTRONG"	278,5	Улучшенная штукатурка, сплошное выравнивание сухими смесями до 5мм, покраска водоэмульсионной краской за 2 раза	761,66	
2,16,18,23,27.	Подвесной потолок типа "ARMSTRONG"	128	Улучшенная штукатурка, сплошное выравнивание сухими смесями до 5мм, покраска водоэмульсионной краской за 2 раза	295,43	
22,24,25.	ГКЛ 10мм сплошное выравнивание сухими смесями с заделкой швов, затирка, покраска водоэмульсионной краской за 2 раза	28,7	Улучшенная штукатурка, керамическая плитка	58,53	
21,26.	ГКЛ 10мм сплошное выравнивание сухими смесями с заделкой швов, затирка, покраска водоэмульсионной краской за 2 раза	15,7	Улучшенная штукатурка, сплошное выравнивание сухими смесями до 5мм, покраска водоэмульсионной краской за 2 раза	59,26	

1. Данный лист смотреть совместно с л. 14.
2. Полы из керамогранита и керамических плиток должны быть из плит с антискользящим покрытием (с шероховатой поверхностью)
3. В помещениях с гидроизоляцией в местах примыкания к стенам и перегородкам, гидроизоляционный слой завести на стены на 300 мм над уровнем чистого пола. S-34м2
4. Пол в помещениях санузлов на 20мм ниже пола основных помещений.
5. Детали полов и примыкания полов к стенам и перегородкам (плинтус), выполнить согласно требованиям по СНРК 3.02-36-2012 "Полы"

Экспликация полов

Номер помещения	Тип пола	Схема пола или тип пола по серии	Данные элементов пола (наименование, толщина, основание и др.), мм	Площадь, м²
1,2,16,18, 23,27	1	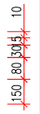	1.Керамогранит (антискользящий)-10мм ГОСТ Р 57141-2016 2.Прослойка и заполнение швов из цементно-песчаного раствора М150-15мм 3.Стяжка из цементно-песчаного раствора М150-30мм; 4.Бетонное основание класса В12,5-80мм ГОСТ 7473-2010 5.Щебеночная подготовка (фракция 20-40мм)-150мм ГОСТ 8267-93, пропитанная битумом по ГОСТ 6617-76* 6.Утрамбованный грунт.	131,1
3,4,5,6,7,8,9,10,11, 12,13,14,15,17, 19,20.	2	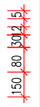	1.Линолеум на теплозвукоизолирующей подосновке 5мм ГОСТ 18108-2016 2.Прослойка из клеящей мастики; 3.Плиты ДСП-12мм ГОСТ 10632-2014 4.Стяжка из цементно-песчаного раствора М150-30мм; 5.Бетоное основание класса В12,5-80мм ГОСТ 7473-2010 5.Щебеночная подготовка (фракция 20-40мм)-150мм ГОСТ 8267-93, пропитанная битумом по ГОСТ 6617-76* 7.Утрамбованный грунт.	275,4
Плинтус пластиковый				357,5м/п
22,24,25	3		1.Керамическая плитка (антискользящая) ГОСТ 13996-2019 2.Прослойка и заполнение швов из цементно-песчаного раствора М150-15мм; 3.Стяжка из цементно-песчаного раствора М150-20мм; 4.Гидроизоляция (2 слоя рубероида) по ГОСТ 10923-93 5.Бетонное основание класса В12,5-80мм ГОСТ 7473-2010 5.Щебеночная подготовка (фракция 20-40мм)-150мм ГОСТ 8267-93, пропитанная битумом по ГОСТ 6617-76* 7.Утрамбованный грунт.	28,7
21,26.	4		1.Керамическая плитка (антискользящая) ГОСТ 13996-2019 2.Прослойка и заполнение швов из цементно-песчаного раствора М150-15мм; 3.Стяжка из цементно-песчаного раствора М150-30мм; 4.Бетонное основание класса В12,5-80мм ГОСТ 7473-2010 5.Щебеночная подготовка (фракция 20-40мм)-150мм ГОСТ 8267-93, пропитанная битумом по ГОСТ 6617-76* 6.Утрамбованный грунт.	15,7
Плинтус керамический				71,6м/п

1. Данный лист смотреть совместно с л. 14.

Привязан:
ТОО "Жайықстроймонтаж" г.Атырау

Инженер	Шагиров А.		
Проверил	Карамолдаев		
Инв.N			

Изм.	Кол.	Лист	Nдок.	Подпись	Дата
Исполнил		Каиргалиев			06.21
Проверил		Умарова Ж.			06.21
ГИП		Умарова Ж.			06.21
Н.Конт.		Нугуманов			06.21

242/09-27-17-АС

Привязка ПСД на строительство призывного пункта городе Атырау

Здание призывного пункта

Стадия	Лист	Листов
РП	19	32

Ведомость отделки помещений
Экспликация полов

ТОО "СтройДизайнСервис"

ИНВ. N° ПОДЛ. | ПОДП. И ДАТА | ВЗАМ. ИНВ. N°

0000000

ФОРМАТ А3

Спецификация элементов заполнения проемов

МАРКА ПОЗ.	ОБОЗНАЧЕНИЕ	НАИМЕНОВАНИЕ	Кол. по фасадам				ВСЕГО	ПРИМЕЧ.
			1	3	А	Д		
		Окна						
Ок-1	ГОСТ 30674-99	ОП В2 1600-1500(4М1-10-4М1-10Ar-4К1)	6	8	4	2	20	
Ок-2	ГОСТ 30674-99	ОП В2 1600-1400(4М1-10-4М1-10Ar-4К1)	1	2	–	–	3	
Ок-3	ГОСТ 30674-99	ОП В2 600-1500(4М1-10-4М1-10Ar-4К1)	–	–	–	2	2	
Ок-4	ГОСТ 30674-99	ОП В2 1600-1800(4М1-10-4М1-10Ar-4К1)	–	–	–	1	1	
		Подоконные доски						
Пд-1	ПВХ	1700х450	–	–	–	–	22	
Пд-2	ПВХ	1500х450	–	–	–	–	3	
Пд-3	ПВХ	1900х450	–	–	–	–	1	
		Двери						
Д-1	ГОСТ 6629-88	ДГ 21-9	–	–	–	–	8	
Д-2	ГОСТ 6629-88	ДГ 21-9Л	–	–	–	–	9	
Д-3	ГОСТ 6629-88	ДГ 21-12	–	–	–	–	1	
Д-4	ГОСТ 6629-88	ДГ 21-7Л	–	–	–	–	2	
Д-5	ГОСТ 6629-88	ДГ 21-7	–	–	–	–	1	
Д-6	ГОСТ 6629-88	ДГ 21-13	–	–	–	–	1	
Д-7	ГОСТ 31173-2003	ДСН ДН 2100-1300 М2 У	–	–	1	–	1	
Д-8	ГОСТ 6629-88	ДГ 21-12	–	–	–	–	1	
Дн-1	ГОСТ 31173-2003	ДН 21-09	–	–	–	–	1	
Д-1*	ГОСТ 31173-2003	Дм 21-09	–	–	–	–	1	

ОК-1

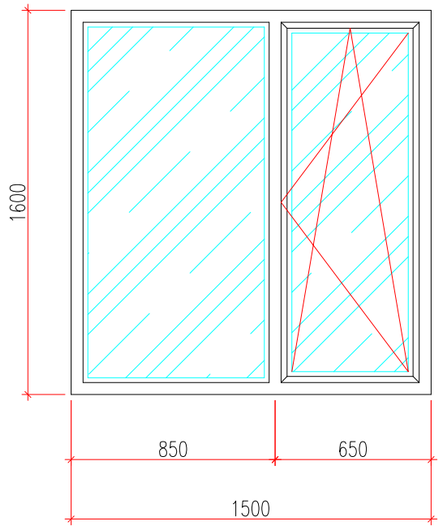

ОК-2

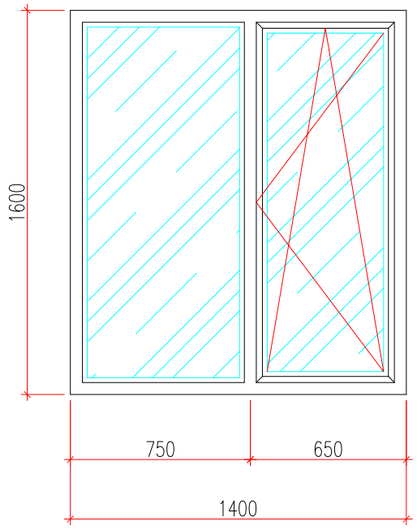

ОК-3

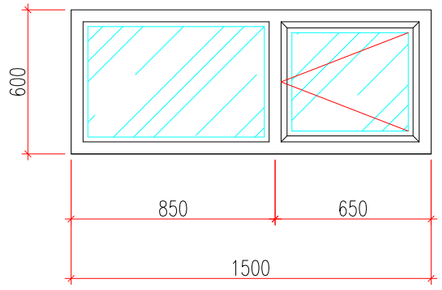

ОК-4

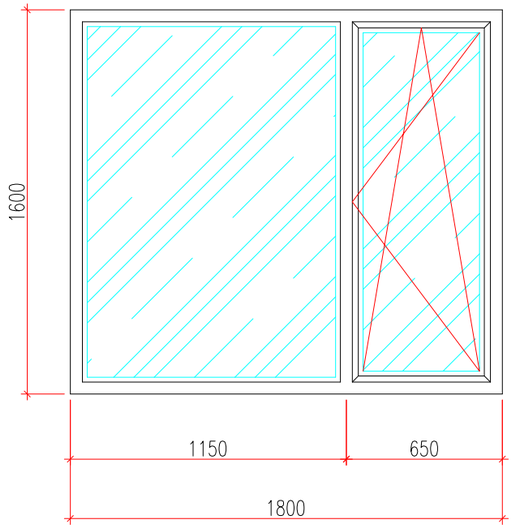

1. Данный лист смотреть совместно с л. 14.

Привязан:
ТОО "Жайықстроймонтаж" г.Атырау

Инженер	Шагиров А.		
Проверил	Карамолдаев		
Инв.N			

Изм.	Кол.	Лист	Nдок.	Подпись	Дата
Исполнил		Каиргалиев			06.21
Проверил		Умарова Ж.			06.21
ГИП		Умарова Ж.			06.21
Н.Контр.		Нугуманов			06.21

242/09-27-17-АС

Привязка ПСД на строительство призывного пункта городе Атырау

Здание призывного пункта	Стадия	Лист	Листов
	РП	20	32
Спецификация элементов заполнения проемов	ТОО "СтройДизайнСервис"		

ФОРМАТ А3

ВЗАМ. ИНВ. N° | ПОДП. И ДАТА | ИНВ. N° ПОДЛ. | 0000000

Фрагмент плана 1 (18)

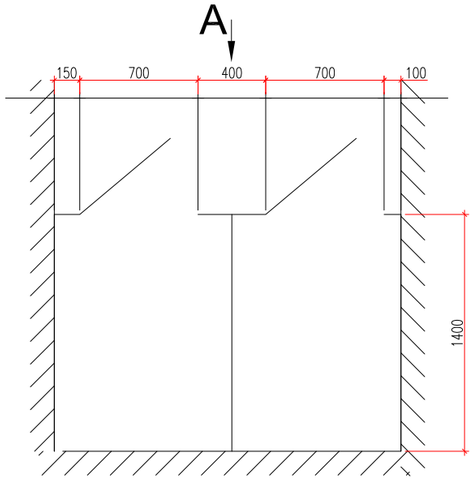

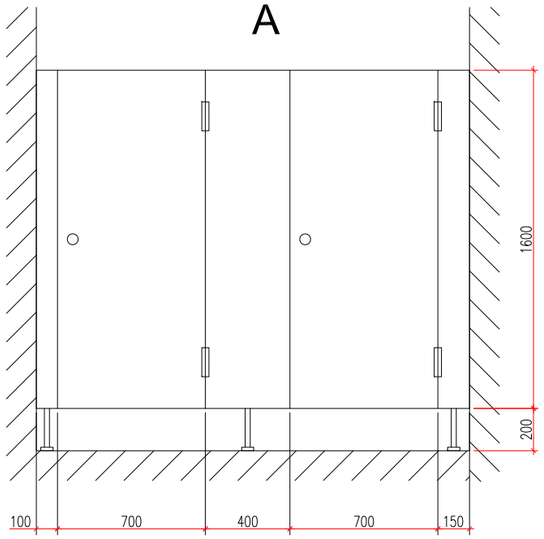

Фрагмент плана 2 (18)

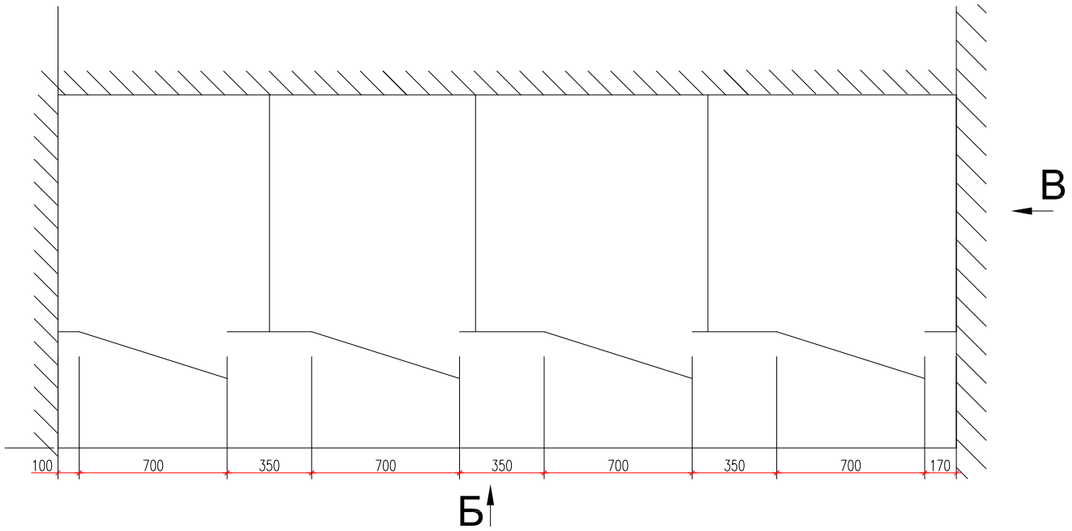

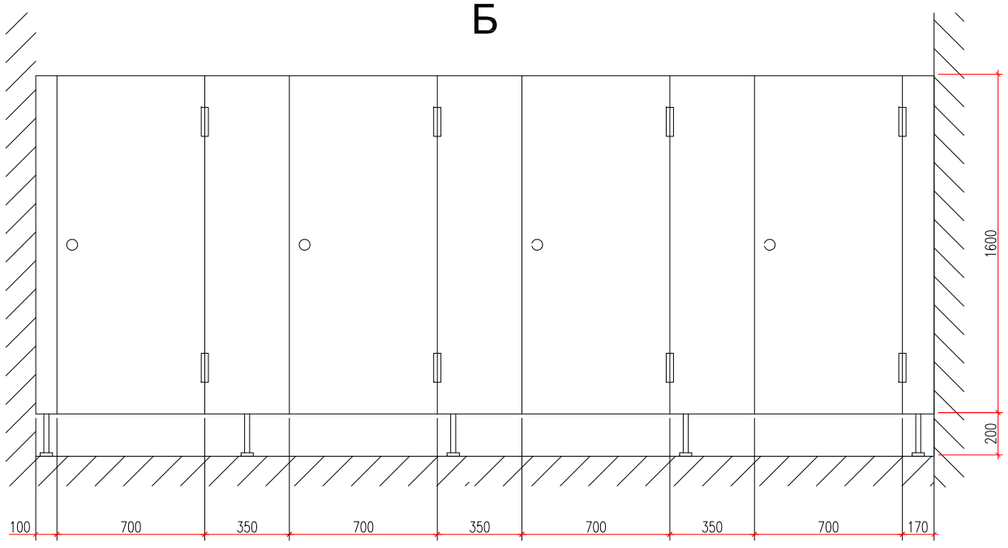

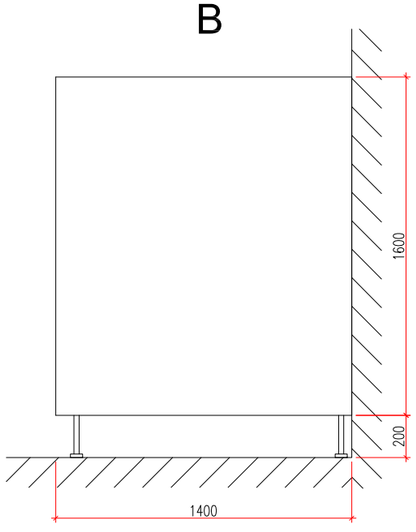

Характеристика для перегородки сан.узла
Перегородки санузла серий"ПФ16 эконом" выполнены из 16-ти мм ламинированного ДСП. Для повышения влагостойкости дверей торцы обработаны ПВХ кромкой с толщиной 2мм. Алюминиевый профиль для ДСП для санузла придает конструкций большую жесткость. Фурнитурные петли выполнены из нержавейки, а регулируемые ножки-стальные. Ручка пластиковая и имеет специальный индикатор занятости.

1. Данный лист смотреть совместно с л.-5.
2. Расход материалов на перегородки туалетные:
- ДСП толщиной 16мм с покрытием меламин-18.5м2
- Петли дверные -12 компл.
- Ручки дверные -6 компл.
- Напольный держатель (ножки) стальные -12 компл.
- П-образный алюминиевый профиль -11.77 м.п.
3. Изготавливаемые металлоконструкции должны быть огрунтованы в заводских условиях грунтовкой ГФ-021 в 2 слоя по ГОСТ25129-82 и окрашены эмалью ПФ-115 по ГОСТ 6465-76 за два раза.

Привязан: ТОО "Жайықстроймонтаж" г.Атырау		
Инженер	Шагиров А.	
Проверил	Карамолдаев	
Инв.N		

Изм.	Кол.	Лист	Nдок.	Подпись	Дата
Исполнил		Каиргалиев			06.21
Проверил		Умарова Ж.			06.21
ГИП		Умарова Ж.			06.21
Н.Контр.		Нугуманов			06.21

242/09-27-17-АС

Привязка ПСД на строительство призывного пункта городе Атырау

Здание призывного пункта	Стадия	Лист	Листов
	РП	21	32
Фрагменты 1,2 плана.Виды А,Б,В Разделительные перегородки.	ТОО "СтройДизайнСервис"		

ФОРМАТ А2

ВЗАМ. ИНВ. N° | ПОДП. И ДАТА | ИНВ. N° ПОДЛ. | 0000000

План чердака

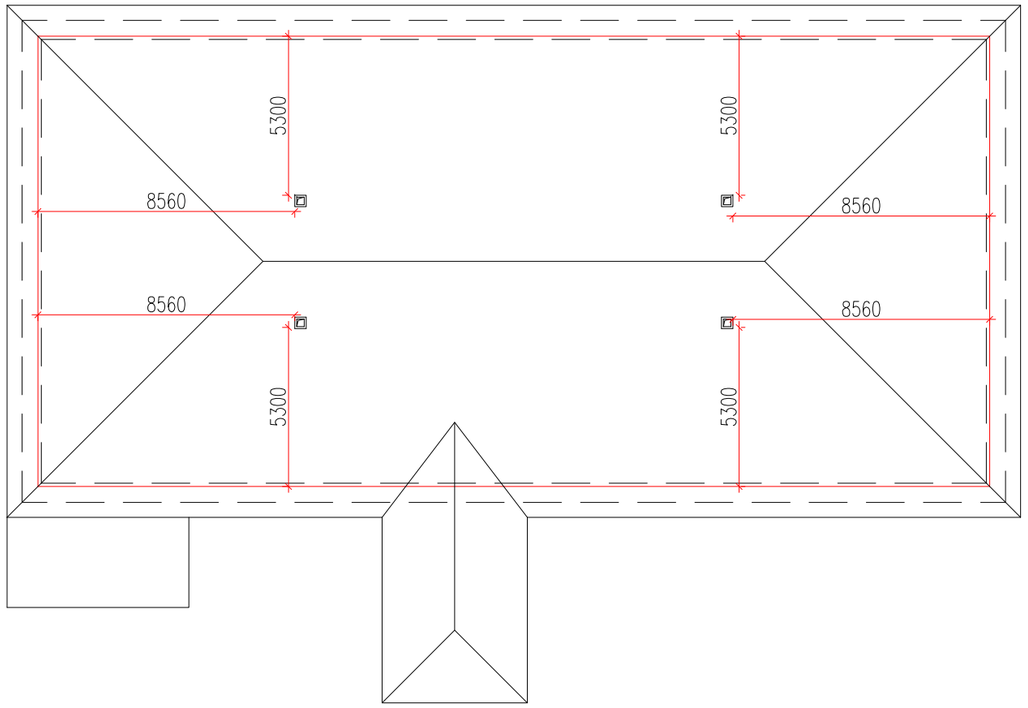

СПЕЦИФИКАЦИЯ ЭЛЕМЕНТОВ

Поз.	Обозначение	Наименование	Кол. шт	Приме-чание
		Ходовой мостик	1	
1	ГОСТ 8486-86	Доска свеса сеч. 50х100, l=7300мм	3	
2	ГОСТ 8486-86	Брус. 50х50, l=300мм	21	
3	ГОСТ 1759,0-87*	Анкерный болт М12(сталь С235), L=350мм	72	
4	ГОСТ 8486-86	Профильный брусок 30х120х45мм, L=7300мм	3	

Вид А

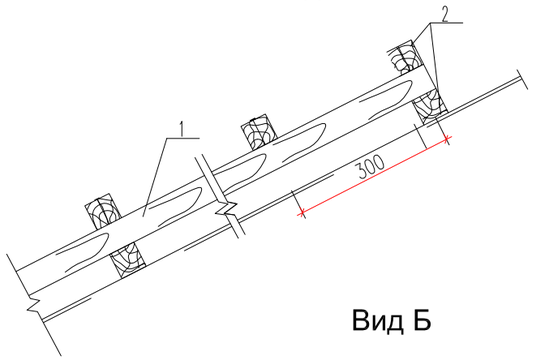

Вид Б

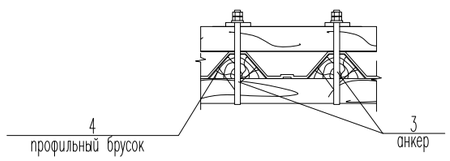

Ходовой мостик

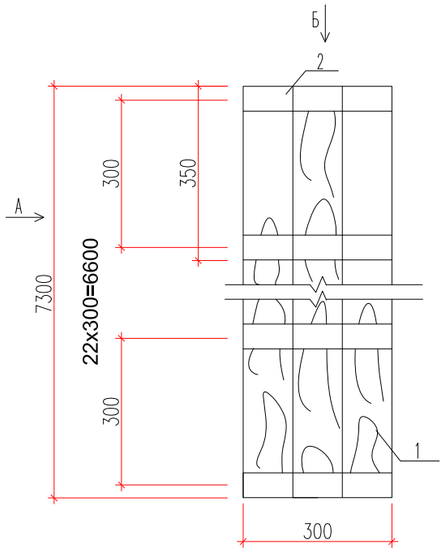

Профильный брусок (поз.4)

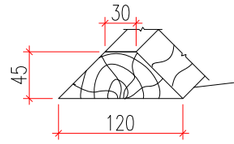

Деревянный брусок острогать под профиль внутренней поверхности волны листа и плотно подогнать при устройстве кровли и креплении ходового мостика.

Привязан:
ТОО "Жайыкстроймонтаж" г.Атырау

Инженер	Шагиров А.		
Проверил	Карамолдаев		
Инв.N			

Изм.	Кол.	Лист	Ndok.	Подпись	Дата
Исполнил		Каиргалиев			06.21
Проверил		Умарова Ж.			06.21
ГИП		Умарова Ж.			06.21
Н.Конт.		Нугуманов			06.21

242/09-27-17-АС

Привязка ПСД на строительство призывного пункта городе Атырау

Здание призывного пункта	Стадия	Лист	Листов
	РП	22	32
План чердака	ТОО "СтройДизайнСервис"		

ВЗАМ. ИНВ. N° | ПОДП. И ДАТА | ИНВ. N° ПОДЛ. | 0000000

ФОРМАТ А3

ПЛАН КРОВЛИ

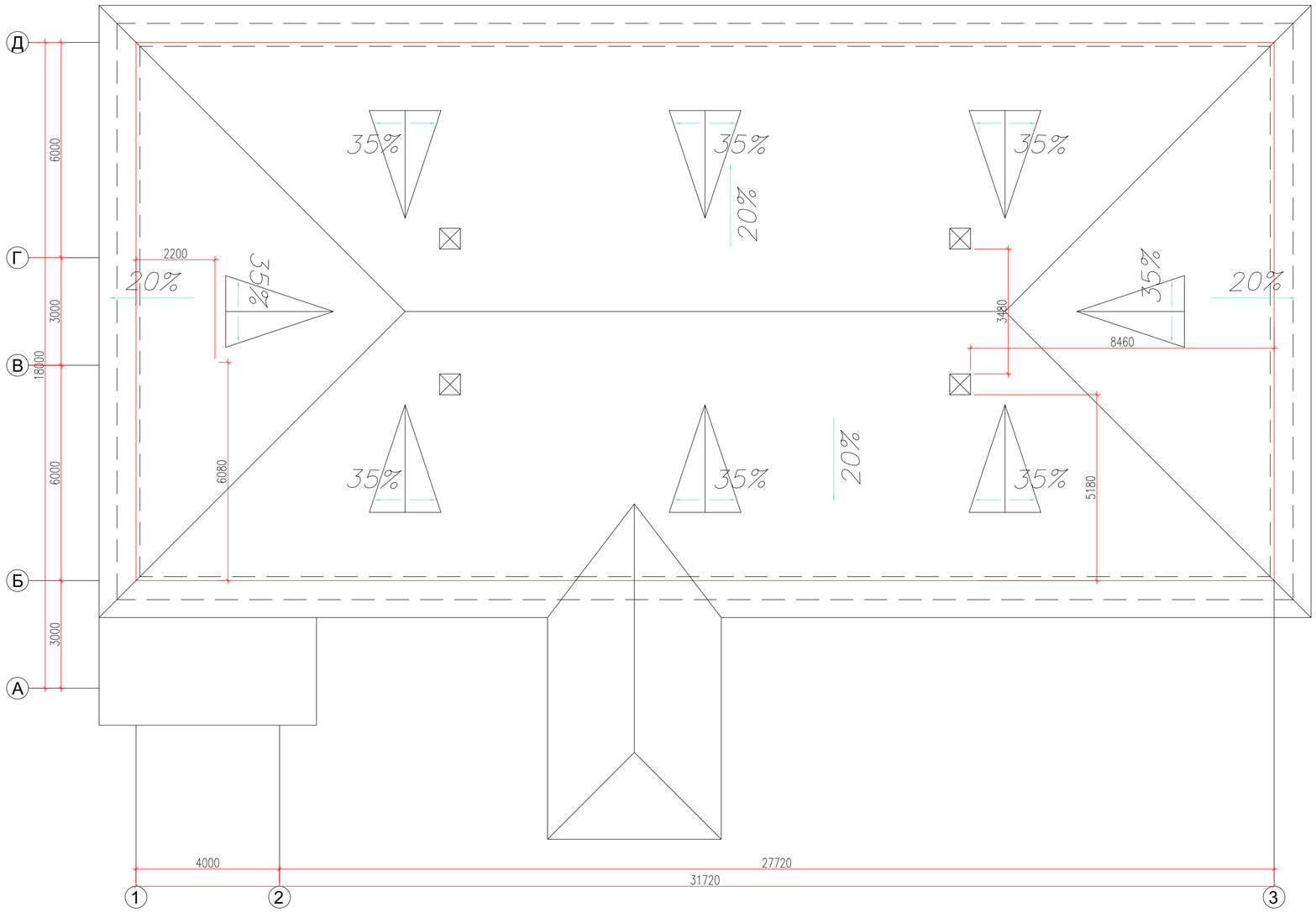

ЗОНТЫ ВЕНТ. ШАХТ 450х450 (КОЛ-ВО – 4 ШТ.)

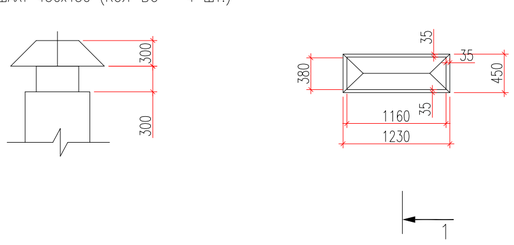

СПЕЦИФИКАЦИЯ МАТЕРИАЛОВ НА ЗОНТЫ ВЕНТ. ШАХТ.

ПОЗ.	ОБОЗНАЧЕНИЕ	НАИМЕНОВАНИЕ	КОЛ-ВО ШТ.	МАССА ЕД.,КГ	ВСЕГО
ЗОНТЫ ВЕНТ. ШАХТ 450х450			4		
1		СТАЛЬ ОЦИНКОВАННАЯ б=0,8мм, $м^2$	0,3	4,1	1,23 кг
2	ГОСТ 103-76*	СТАЛЬ ПОЛОСОВАЯ 40Х4 П/М	1,6	1,26	2,02 кг
3	ГОСТ 8509-93	УГОЛОК 40Х4 П/М	1,52	2,42	3,68 кг
4		БРУС АНТИСЕПТИР. 70х50 П/М	1,52		0,006 м3

1-1

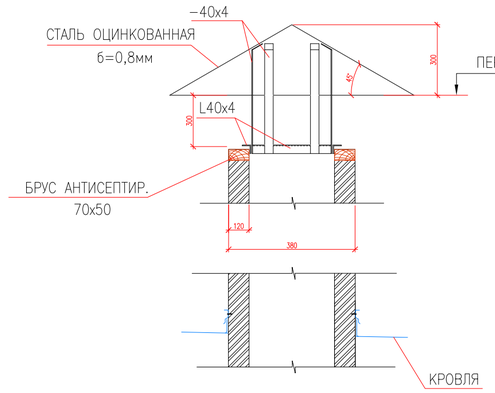

Привязан:
ТОО "Жайықстроймонтаж" г.Атырау

Инженер	Шагиров А.						
Проверил	Карамолдаев						
Инв.N							

Изм.	Кол.	Лист	Nдок.	Подпись	Дата
Исполнил		Каиргалиев			06.21
Проверил		Умарова Ж.			06.21
ГИП		Умарова Ж.			06.21
Н.Конт.		Нугуманов			06.21

242/09-27-17-АС

Привязка ПСД на строительство призывного пункта городе Атырау

Здание призывного пункта	Стадия	Лист	Листов
	РП	23	32
План кровли	ТОО "СтройДизайнСервис"		

ФОРМАТ А2

ВЗАМ. ИНВ. N° | ПОДП. И ДАТА | ИНВ. N° ПОДЛ. | 0000000

План стропил

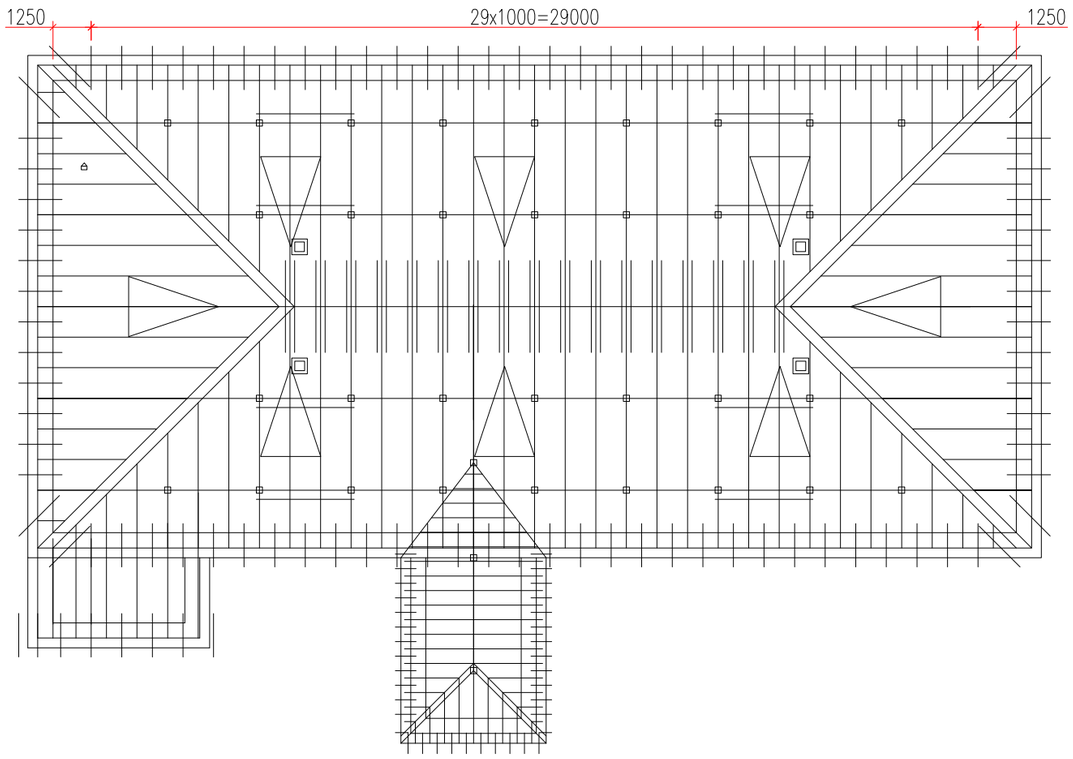

План чердака

1. Данный лист смотреть совместно с л. 22,23,24,25,26,27,28,29.

Спецификация на кирпичные столбики

Марка поз.	Обозначение	Наименование	Кол-во	Масса кг(ед.)	
1	ГОСТ 379-2015	Кирпич СОРПо-М150/Е25/1,4 , м3	0,06		

Спецификация на конструкцию пола чердака

Марка поз.	Обозначение	Наименование	Кол-во	Масса кг(ед.)	
1	ГОСТ 10923-93	Рубероид м2	530,9		
2	ГОСТ 9573-2012	ISOVER OL-P P=145кг/м3 м3	72,3		
3	ГОСТ 2678-94	Гидроизоляция "ИЗОСПАН А" м2	530,9		
4	ГОСТ 10923-93	Цем.пес. стяжка М150,молщ.40 мм,м2	481,9		

1. Проект выполнен согласно требованиям СН РК 3.02-37-2013 "Крыши и кровли"
2. Проектом предусмотрено устройство 4хскатной кровли с покрытием из профнастила марки Н60-845-0,7 по деревянному каркасу.
3. Стропильные ноги (поз.1) установить с шагом 1000мм
4. Обрешетку (поз.9) установить с шагом 350мм
5. Крепление мауэрлата к стене выполнить анкерными болтами М12х450 с шагом 600мм.
6. Антисептирование и огнезащиту деревянных конструкций производить в соответствии со СНиП 2.02-05-2002
7. Спецификация на кирпичные столбики дана на 1 шт, всего 34 шт.

						242/09-27-17-АС
						Привязка ПСД на строительство призывного пункта городе Атырау
Изм.	Кол.	Лист	Nдок.	Подпись	Дата	
Исполнил		Каиргалиев			06.21	Здание призывного пункта
Проверил		Умарова Ж.			06.21	
ГИП		Умарова Ж.			06.21	
Н.Конт.		Нугуманов			06.21	План стропил.план расположения деревянных стоек

Стадия	Лист	Листов
РП	24	32

ТОО "СтройДизайнСервис"

Привязан:
ТОО "Жайықстроймонтаж" г.Атырау

Инженер	Шагиров А.
Проверил	Карамолдаев
Инв.N	

ВЗАМ. ИНВ. N° | ПОДП. И ДАТА | ИНВ. N° ПОДЛ. | 0000000

ФОРМАТ А3

1–1

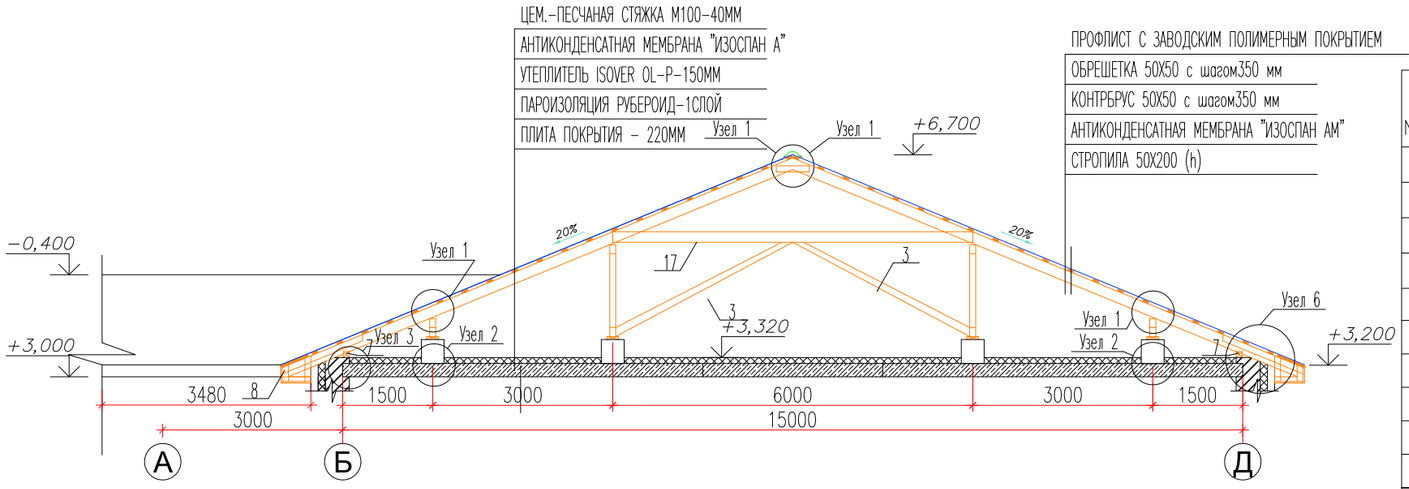

2–2

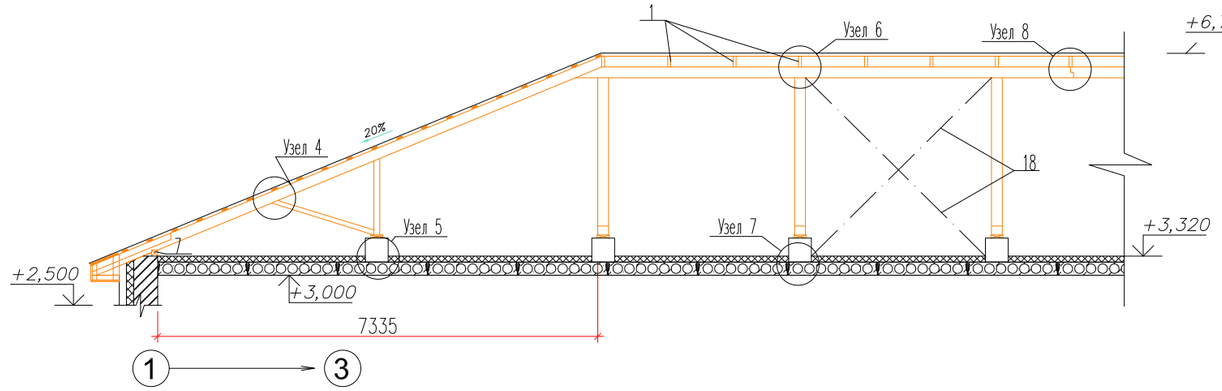

Поз. марка	Обозначение	Наименование	К–во шт.		Приме–чание
		Несущая часть крыши			
1	ГОСТ 8486–86	Стропильная нога 50х200, L=9000мм	36		3.3м3
2	ГОСТ 8486–86	Стропильная нога 50х200, м.п.	252		1м3
3	ГОСТ 8486–86	Подкос 50х200, L=4000мм	34		1.36м3
4	ГОСТ 8486–86	Стойка 120х120, L=1800мм	17		0,4м3
5	ГОСТ 8486–86	Стойка 120х120, L=600мм	18		0,16м3
6	ГОСТ 8486–86	Прогон 120х120, м.п.	48		0,8м3
7	ГОСТ 8486–86	Мауэрлат 100х150, м.п.	88		1,32м3
8	ГОСТ 8486–86	Кобылка 50х100,L=1300мм	92		0,6м3
9	ГОСТ 8486–86	Обрешетка 50х50 с шагом 350мм,м2	578		
10	ГОСТ 8486–86	Доска свеса 30х180мм м.п.	88		0,5м3
11	ГОСТ 8486–86	Опорная доска 380х600х50мм	32		0,4м3
12	ГОСТ 8486–86	Коньковый брус 80х80мм, м.п.	17		0,06м3
13	ГОСТ 8486–86	Коньковый брус 60х60мм, м.п.	17		0,09м3
14	ГОСТ 8486–86	Накладка 100х50,L=400мм	17		0,04м3
15	ГОСТ 8486–86	Доска обшивки 32х100мм	352		1,2м3
16	ГОСТ 8486–86	Упорный брус 50х50,L=150мм	92		0,04м3
17	ГОСТ 8486–86	Затяжка 50х100,L=5100мм	17		0,44м3
18	ГОСТ 8486–86	Связи 100х25мм, м.п.	68		0,17м3
19	ГОСТ 10354–82	Антиконденсатная мембрана м2			578
		Арматурные изделия и крепежные детали			
	ГОСТ 5781–82	Металлический ерш ø 14 А–I	48		6,1кг
	ГОСТ 5781–82	Стяжной болт ø 12 А–I,L=250мм	80		4,25кг
	ГОСТ 1759,0–87*	Гайка М 12	80		0,42кг
	ГОСТ 18123–82*	Шайка ø 12	80		0162кг
		Верхний элемент покрытия кровли			
27	ГОСТ 24045–2010	Профнастил Н60–845–0,7мм, м2.	578		

Примечания:

1. Данный лист см. совместно с листами АС–21,23,24,25.
2. Ветровые связи прибить к стойкам и подкосам по 4 гвоздя 4х100 в каждом соединении
3. Коковый прогон через 3,0м сращивать в полдерева под стойками
4. Каждое стропило закрепить к металическим ершам ø14мм, заложенным в швы кладки при помощи скруток из проволоки 2ø4мм.
5. Общий вес гвоздей длина 100мм–24кг, 120мм–17,24кг
6. Деревянные стойки и опоры с нижний части общит рубероидом S– 26м2

1. Данный лист смотреть совместно с л. 21,23,24,25,26,27,28,29.

Привязан: ТОО "Жайықстроймонтаж" г.Атырау					
Инженер	Шагиров А.				
Проверил	Карамолдаев				
Инв.N					

					242/09–27–17–АС
					Привязка ПСД на строительство призывного пункта городе Атырау
Изм.	Кол.	Лист	Nдок.	Подпись	Дата
Исполнил		Каиргалиев			06.21
Проверил					
ГИП		Умарова Ж.			06.21
Н.Конт.		Нугуманов			06.21

Здание призывного пункта	Стадия	Лист	Листов
	РП	25	32
Кровля.Разрезы 1–1,2–2	ТОО "СтройДизайнСервис"		

ВЗАМ. ИНВ. N° | ПОДП. И ДАТА | ИНВ. N° ПОДЛ. | 0000000

ФОРМАТ А3

Узел 2

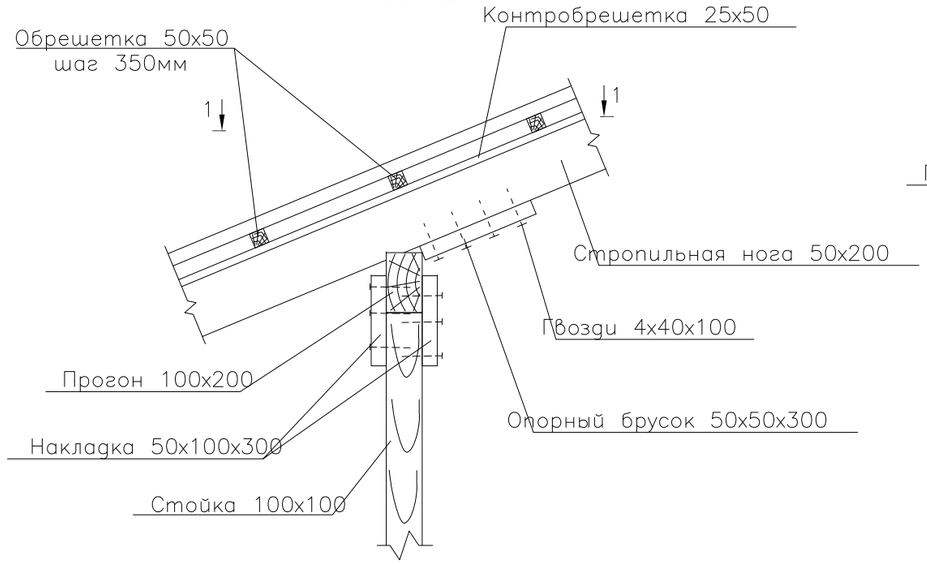

Узел 3

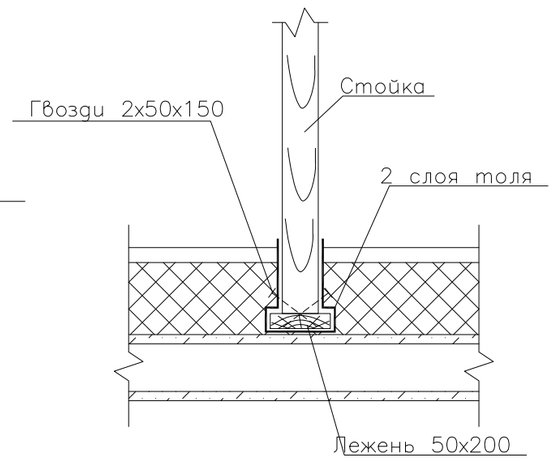

Узел 5

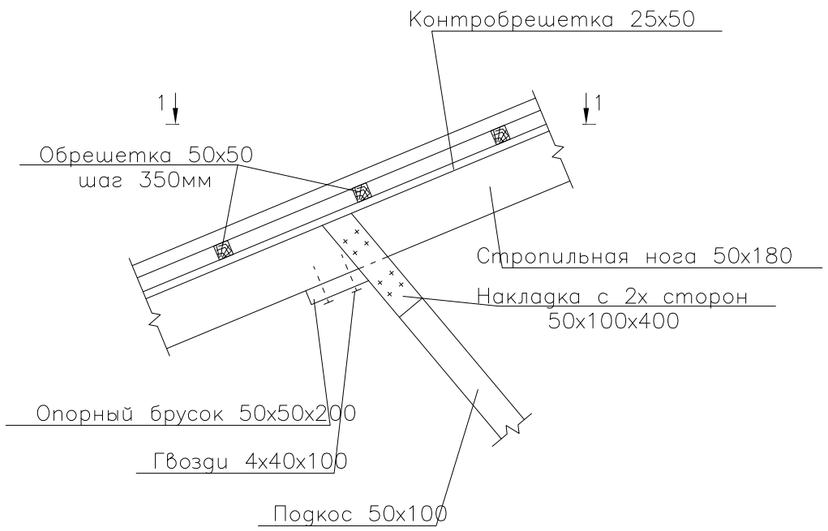

1 – 1

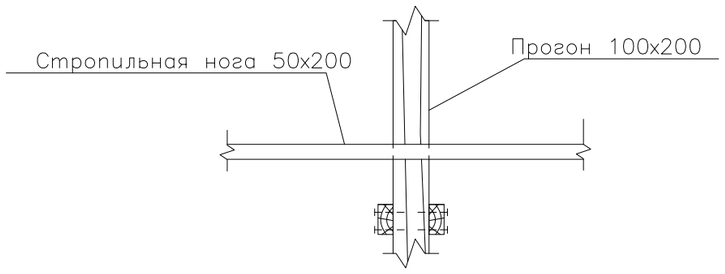

Узел 7

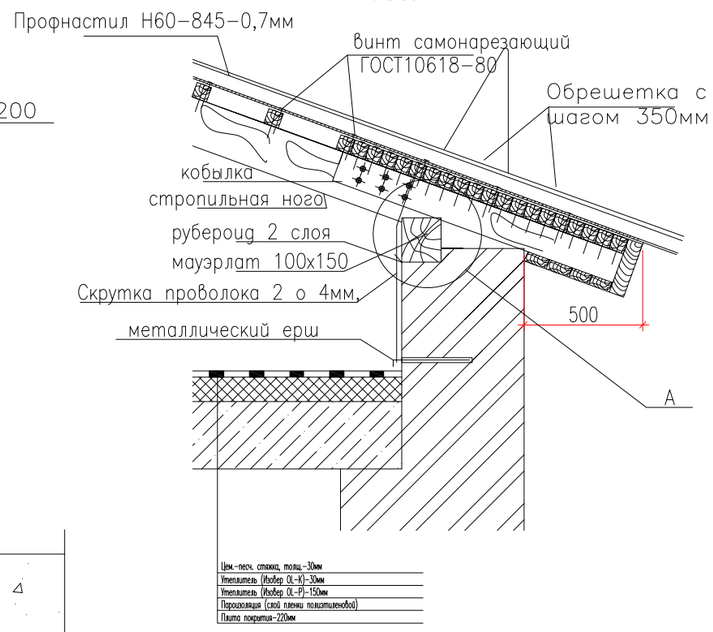

1 – 1

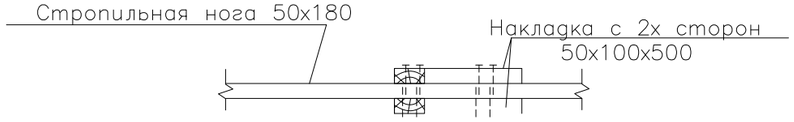

Узел 6

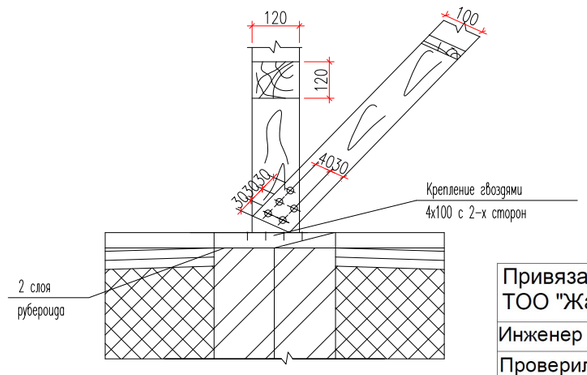

Узел 4

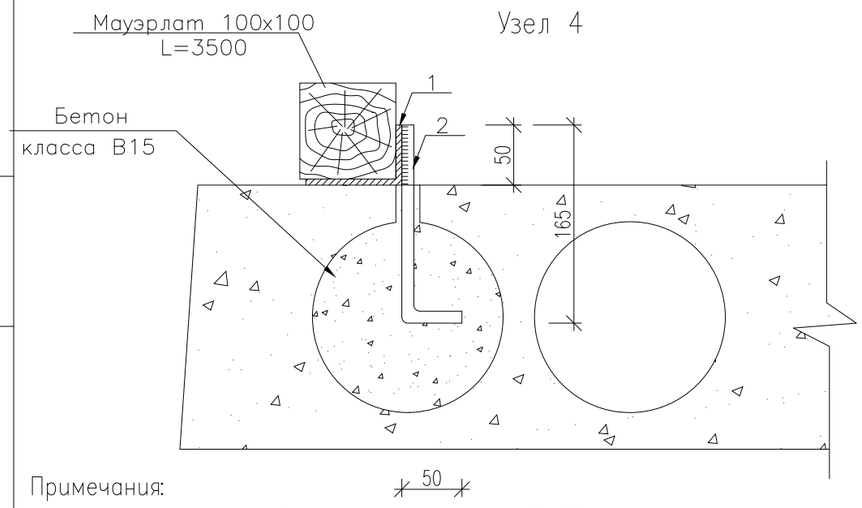

Узел а

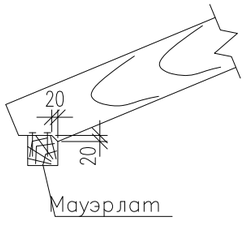

Примечания:

1. Данный лист см. совместно с листои АС–22;
2. Стропило крепить к металлическим ершам скруткой из проволоки 2о4мм;
3. Под ерши ø14мм в кладке сверлить отверстия о16мм;

Привязан:
ТОО "Жайықстроймонтаж" г.Атырау

Инженер	Шагиров А.		
Проверил	Карамолдаев		
Инв.N			

Изм.	Кол.	Лист	Nдок.	Подпись	Дата
Исполнил		Каиргалиев			06.21
Проверил		Умарова Ж.			06.21
ГИП		Умарова Ж.			06.21
Н.Конт.		Нугуманов			06.21

242/09–27–17–АС

Привязка ПСД на строительство призывного пункта городе Атырау

Здание призывного пункта

Стадия	Лист	Листов
РП	26	32

Узлы по крыше 2–5
Узлы 2,3,4,5,6,7

ТОО "СтройДизайнСервис"

ВЗАМ. ИНВ. N° | ПОДП. И ДАТА | ИНВ. N° ПОДЛ. | 0000000

ФОРМАТ А3

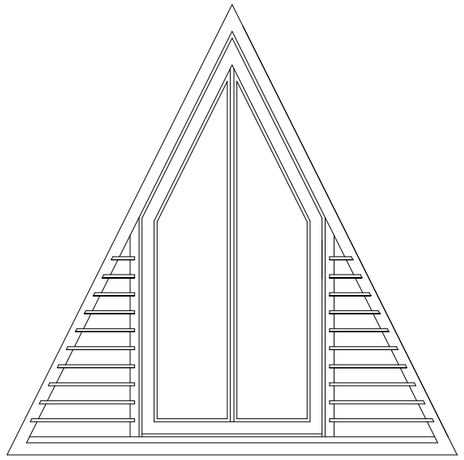

2–2

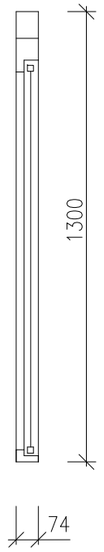

3–3

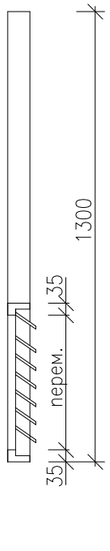

4–4

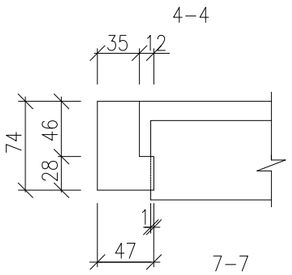

7–7

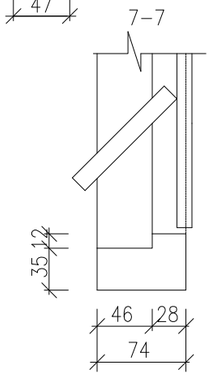

5–5

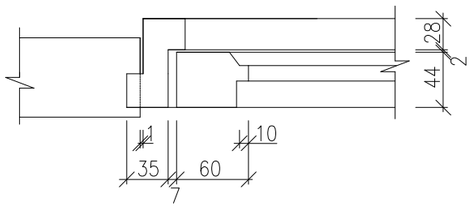

1–1

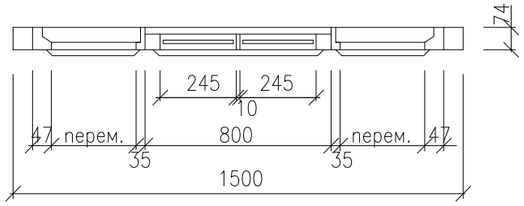

8–8

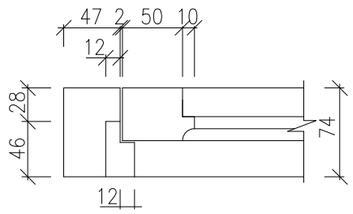

9–9

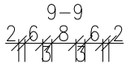

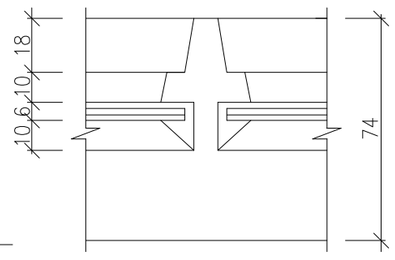

10–10

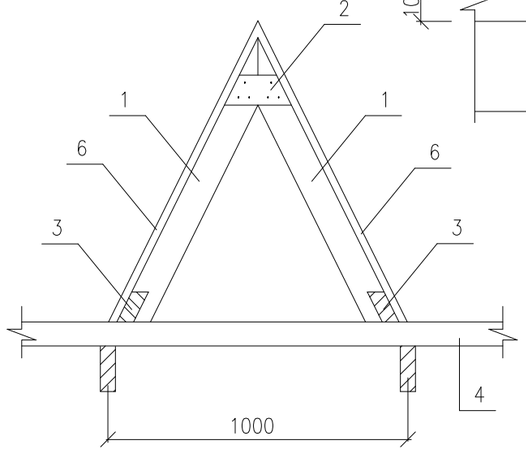

Спецификация

Марка поз.	Обозначение	Наименование		Кол. шт.	Объем ед.м3	Примеч.
		Слуховое окно	шт.	8		
1	ГОСТ 24454–80*Е	Стропила 50х100		8	0.005	п.м.
2	То же	Брус 50х100	L=250	3	0.001	
3	То же	Брус 50х100	L=3200	2	0.016	
4	То же	Брус 70х80		5	0.007	п.м.
5	То же	Ветровая доска 25х150	L=1700	2	0.006	
6	То же	Обрешетка б=25		5		м2
		Оконное стекло толщ.4 мм		1		м2

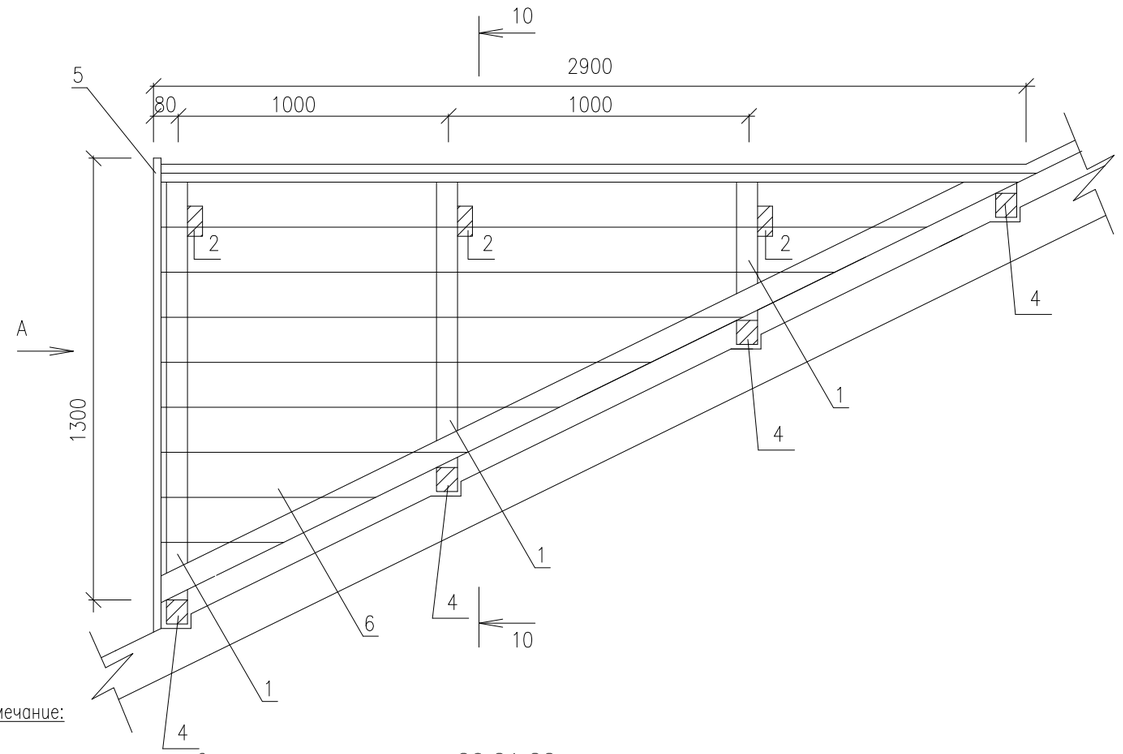

Примечание:

Данный лист читать совместно с листами 20,21,22.

Привязан:
ТОО "Жайықстроймонтаж" г.Атырау

Инженер	Шагиров А.		
Проверил	Карамолдаев		
Инв.N			

Изм.	Кол.	Лист	Nдок.	Подпись	Дата
Исполнил		Каиргалиев А.А.			06.21
Проверил		Умарова Ж.			06.21
ГИП		Умарова Ж.			06.21
Н.Контр.		Нугуманов			06.21

242/09–27–17–АС

Здание призывного пункта

Стадия	Лист	Листов
РП	27	32

Слуховое окно СО–1

ТОО "СтройДизайнСервис"

Взам. инв. N°

Подп. и дата

Инв. N° Подл.

Формат А3

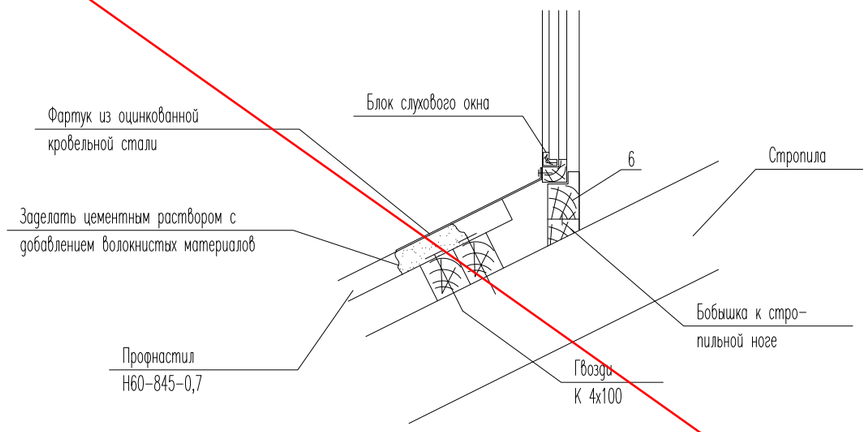

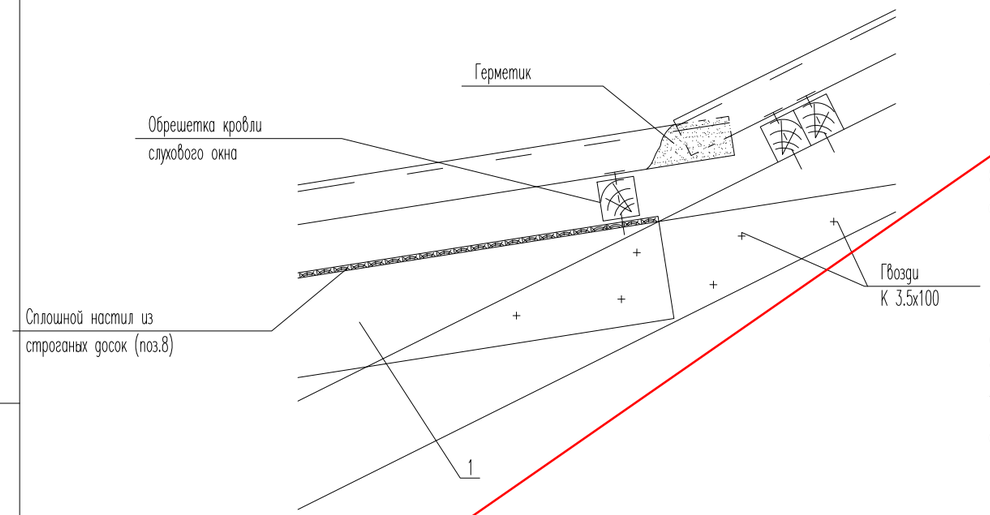

СПЕЦИФИКАЦИЯ

Поз. марка	Обозначение	Наименование	Кол. шт	Расход мате-риала,м3	Примечание
		Слуховое окно СО-1	3		
1	ГОСТ 8486-86	Стропильная нога сеч. 50х200мм	2	0,057	l=3800мм
2	ГОСТ 8486-86	Обрешетка сеч. 50х50, l=1250мм	7	0,0316	
3	ГОСТ 8486-86	Стойка сеч. 120х120, l=900мм	2	0,026	
4	ГОСТ 8486-86	Стойка сеч. 120х120, l=1300мм	2	0,037	
5	ГОСТ 8486-86	Ригель сеч. 150х75, l=1300мм	1	0,015	
6	ГОСТ 8486-86	Ригель сеч. 150х50, l=1300мм	1	0,01	
7	ГОСТ 8486-86	Доска свеса сеч. 32х200, l=1300мм	1	0,0097	
8	ГОСТ 8486-86	Доска сеч. 16х50, l=1250мм	74	0,074	
9	ГОСТ 8486-86	Жалюзийная доска 115х10, l=250мм	26	0,01	
10	ГОСТ 8486-86	Подкос сеч. (3х50)х100, l=600мм	4	0,036	
11	ГОСТ 8486-86	Доска сеч. 50х100мм, l=640мм	70	0,224	
	Итого			0,53	

Примечания:

1. Данный лист см. совместно с листом АС-26;
2. В спецификации дан расход материалов на одно слуховое окно.
3. Деревянные элементы слухового окна антисептируются и подвергаются глубокой пропитке антиперенами
4. Наружные поверхности слухового окна окрасить за 2 раза масляной окраской (по строганной поверхности).
5. Под ендову обрешетку выполняют из сплошного дощатого настила такой же толщины, что и толщина обрешетки на скатах.
6. Передвигаться по готовому покрытию можно только по ходовым мостикам, закрепляемым за бруски обрешетки.
7. Конька и ребра крыши покрывают специальными фасонными коньковыми деталями. Через обе детали конька сверлят три отверстия по продольной оси и четыре-на плоском отвороте каждой детали конька с таким расчетом, чтобы эти отверстия проходили через гребни волн рядового покрытия.
8. Все последующие пары деталей коньков укладывают с нахлесткой не менее 120мм.
9. Таким же способом покрывают и ребра крыши, укладывая коньковые детали снизу вверх.
10. Скаты крыши, примыкающие к ребрам покрывают косыми долями листов (расклинками), которые обрезают по месту, укладывают вплотную к реберному бруску и крепят к обрешетке двумя гвоздями или шурупами.
11. Остекление слухового окна из стекла толщиной 3мм.-0,5м2
12. Антисептирование и огнезащиту деревянных конструкций производить в соответствии со СНиПРК 2.02-05-2009

АННУЛИРОВАН

ЗАМЕНЕН

РАЗРЕШЕНИЕ № ОТ

ГИП	Карамолдаев	02.25

1. Данный лист смотреть совместно с л. 21,22,23,24,25,26,28,29.

Изм.	Кол.	Лист	Nдок.	Подпись	Дата
Исполнил		Каиргалиев			06.21
Проверил					
ГИП		Умарова Ж.			06.21
Н.Контр.		Нугуманов			06.21

242/09-27-17-АС

Привязка ПСД на строительство призывного пункта городе Атырау

Здание призывного пункта	Стадия	Лист	Листов
	РП	28	32
Узлы 10,11. Спецификация элементов кровли	ТОО "СтройДизайнСервис"		

ФОРМАТ А3

ИНВ. N° ПОДЛ. | ПОДП. И ДАТА | ВЗАМ. ИНВ. N°

0000000

ОГ-1

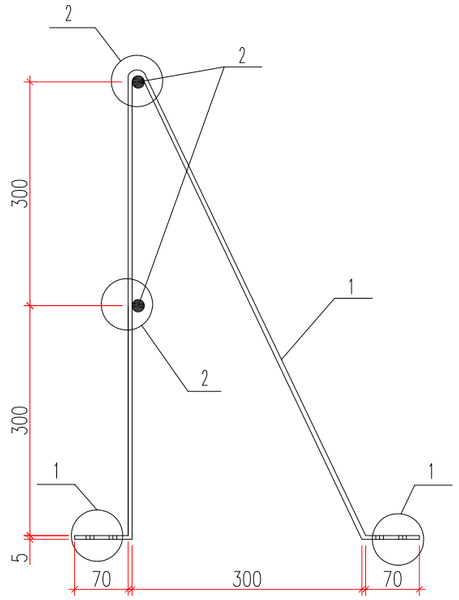

Вид А

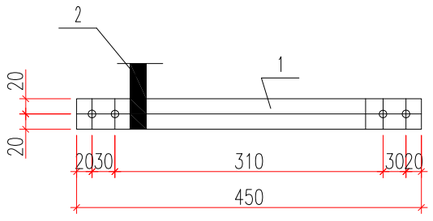

1

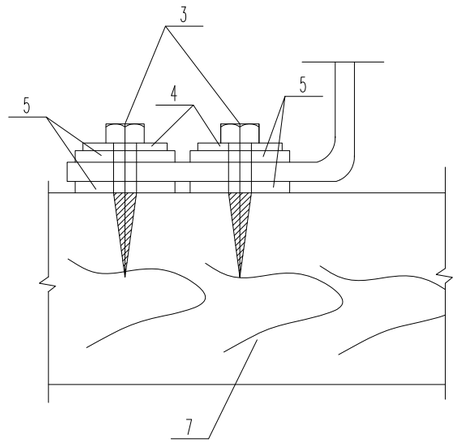

2

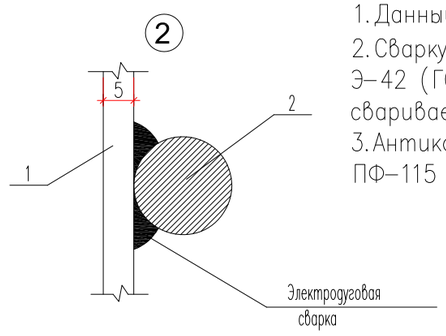

Примечания:

1. Данный лист смотреть совместно с л. 21,22,23,24,25,26,27,29.
2. Сварку металлических элементов ограждения ОГ-1 производить электродами Э-42 (ГОСТ 9467-75*) по ГОСТ 10922-90. Катет шва принять по меньшей толщине свариваемых элементов;
3. Антикоррозионную защиту металлоконструкции выполнить двумя слоями эмали ПФ-115 по ГОСТ 6465-76 по двум слоям грунтовки ГФ-021 по ГОСТ 25129-82.

Спецификация

Поз., марка	Обозначение	Наименование	Кол.	Масса ед. кг.	Прим.
		Ограждение площадки ОГ-1	88		п.м.
1	ГОСТ 103-76*2006	Стойка огражд.оцинк.-40х5мм L=1450мм	196	2,09	шт.
2	ГОСТ 5781-82*	Горизонтальный огрожд -й элемент ø16 AI оцинк.	196	1,33	п.м
3		Глухарь 10х40мм. оцинк.	784	0,22	шт.
4	ГОСТ 8486-86	Шайба М 10 оцинк.	784		шт.
5		Прокладки из прорезиненной ткани	1568		шт.

Привязан:
ТОО "Жайықстроймонтаж" г.Атырау

Инженер	Шагиров А.		
Проверил	Карамолдаев		
Инв.N			

Изм.	Кол.	Лист	Nдок.	Подпись	Дата
Исполнил		Каиргалиев			06.21
Проверил		Умарова Ж.			06.21
ГИП		Умарова Ж.			06.21
Н.Конт.		Нугуманов			06.21

242/09-27-17-АС

Привязка ПСД на строительство призывного пункта городе Атырау

Здание призывного пункта	Стадия	Лист	Листов
	РП	29	32
Ограждение ОГ-1	ТОО "СтройДизайнСервис"		

ФОРМАТ А3

ВЗАМ. ИНВ. N° | ПОДП. И ДАТА | ИНВ. N° ПОДЛ. | 0000000

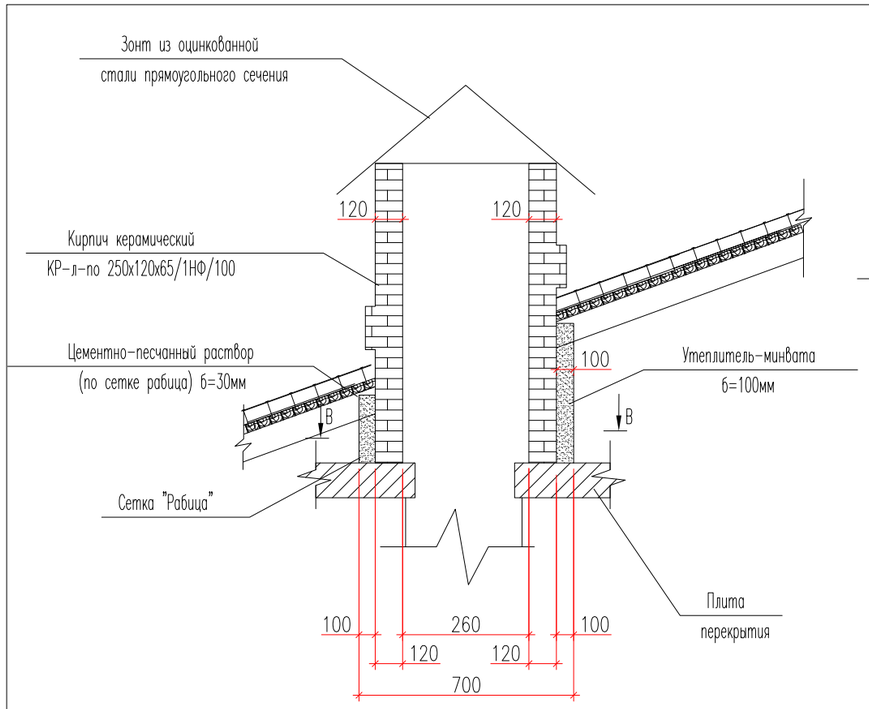

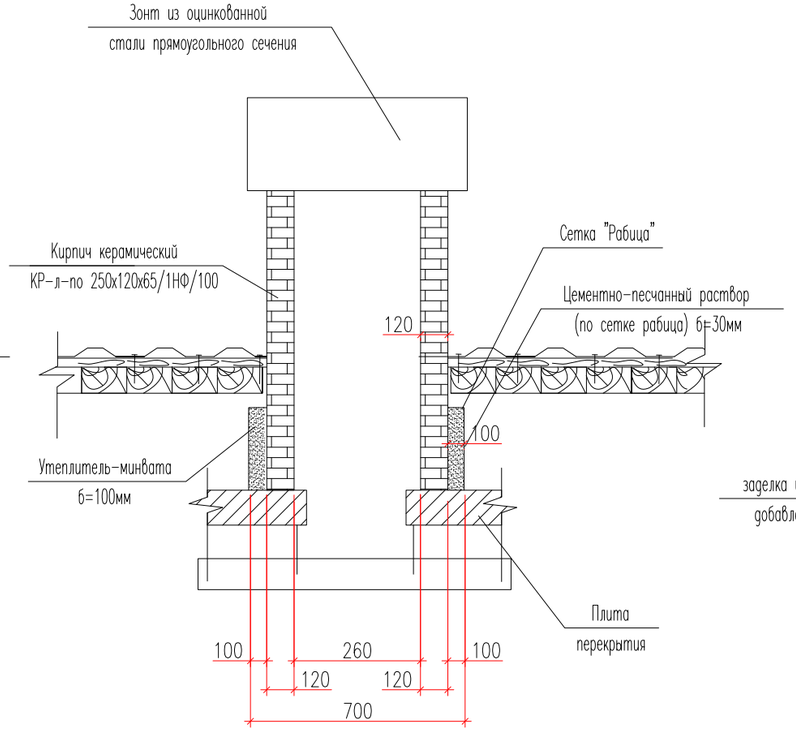

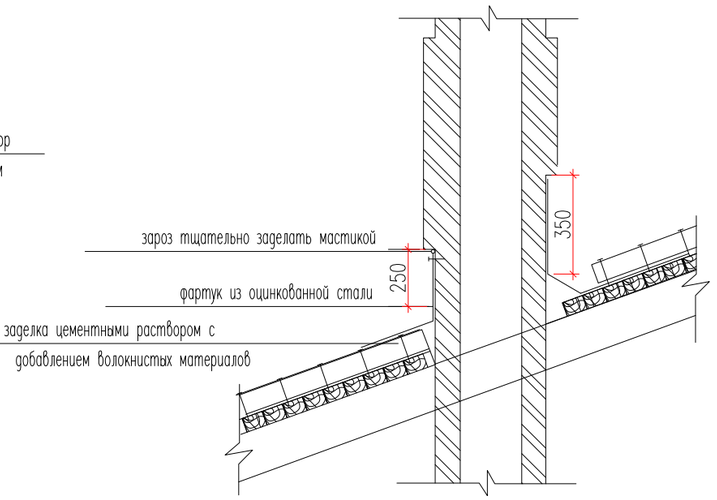

В-В

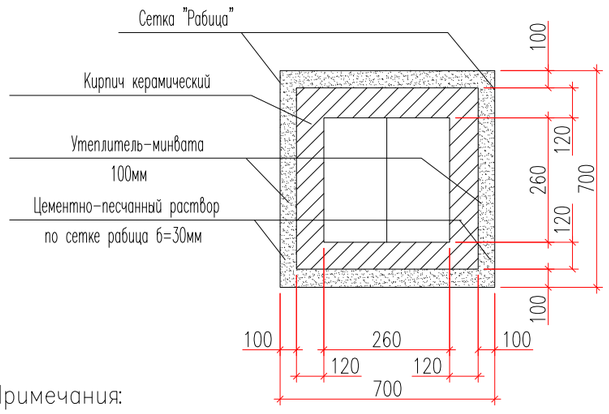

Примечания:

1. Кладку из керамического кирпича КР-л-по 250х120х65/1НФ/100 выполнить на растворе М50 с утеплением минеральной плитой б=100мм, с армированием через каждые 4 ряда кладки сеткой ø3 ВР-1,
2. Расход сетки на 1 вентканал-9,68кг.
3. Для защиты от попадания атмосферных осадков вытяжные шахты снабжают зонтами из профлиста или дефлекторами.
4. Покрытия на вентканала зонтом из оцинкованной стали прямоугольного сечения.
5. V кладки вентканалов из керамического кирпича марки М75 на растворе М50 равен-1,25м3
6. S оштукатуривания по сетке на 1 вентканал -14,6м2
7. Минеральная вата на 1 вентканал -1,44м3
8. Примыкание- на 1 вентканал-4,8м.
9. Данный лист смотреть совместно с л. 21,22,23,24,25,26,27,28.

Привязан: ТОО "Жайықстроймонтаж" г.Атырау			
Инженер	Шагиров А.		
Проверил	Карамолдаев		
Инв.N			

						242/09-27-17-АС
						Привязка ПСД на строительство призывного пункта городе Атырау
Изм.	Кол.	Лист	Ndок.	Подпись	Дата	
Исполнил		Каиргалиев			06.21	Здание призывного пункта
Проверил		Умарова Ж.			06.21	
ГИП		Умарова Ж.			06.21	
Н.Конт.		Нугуманов			06.21	Вентиляционная шахта ВШ-1

Стадия	Лист	Листов
РП	30	32

ТОО "СтройДизайнСервис"

ФОРМАТ А3

ВЗАМ. ИНВ. N° | ПОДП. И ДАТА | ИНВ. N° ПОДЛ.

0000000

Подоконный приямок Пп-1.

А-А

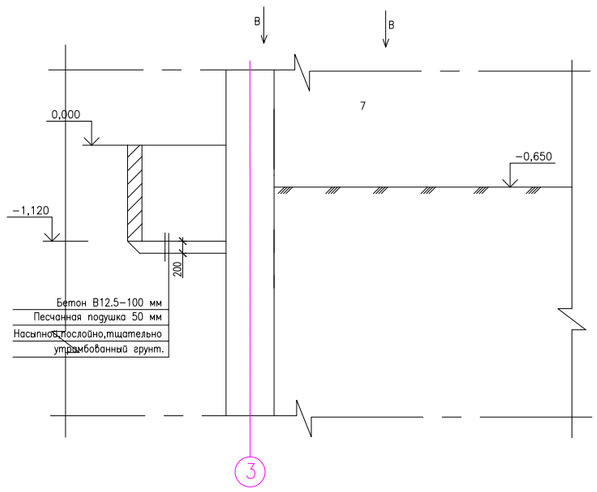

УЗЕЛ Б

СПЕЦИФИКАЦИЯ

Позиция	Обозначение	Наименование	Кол.	Масса ед. кг	Примечание
1	ГОСТ 8639-82	Стойка □ 50х50х3 L=215мм	2	1,00	
2	ГОСТ 8639-82	Стойка □ 50х50х3 L=460мм	2	2,00	
3	ГОСТ 8639-82	Планка □50х50х3 L=1400мм	2	7,00	
4	ГОСТ 8639-82	Планка □50х50х3 L=820мм	2	3,535	
5	ГОСТ 8509-93	Обрамление приямка L 75х75х5 L=3140мм	1	18,80	
6	ГОСТ 8639-82	Планка □50х50х3 L=850	3	3,659	
7	ГОСТ 34028-2016	Пруток 1ф МД-10х100-А400	10	0,064	
8	ГОСТ 31914-2012	Бетон класса В15. F50 м^3	0,08		
9	ГОСТ 31914-2012	Бетон класса В12.5 F50 м	0,02		

1. Сварные швы по ГОСТ 5264-80.
2. Сварку производить электродами Э-42 ПО ГОСТ 9467-75.
3. Катет сварных швов принять по наименьшей толщине свариваемых деталей.
5. Все перила очистить от ржавчины и окалины.
6. Покрытие: Грунтовка ГФ-021 ГОСТ 25129-82, ЭМАЛЬ ПФ-115 ГОСТ 6465-76
7. При производстве работ все размеры уточнить по месту.

Привязан: ТОО "Жайықстроймонтаж" г.Атырау			
Инженер	Шагиров А.		
Проверил	Карамолдаев		
Инв.N			

Изм.	Кол.	Лист	Nдок.	Подпись	Дата
Исполнил		Каиргалиев			06.21
Проверил		Умарова Ж.			06.21
ГИП		Умарова Ж.			06.21
Н.Конт.		Нугуманов			06.21

242/09-27-17-АС

Привязка ПСД на строительство призывного пункта городе Атырау

Здание призывного пункта

Стадия	Лист	Листов
РП	31	32

Приямки ПП-1, разрез 1-1
Спецификация элементов

ТОО "СтройДизайнСервис"

Взам. инв. N° | Подп. и дата | Инв. N° Подл.

Формат А3

План входа

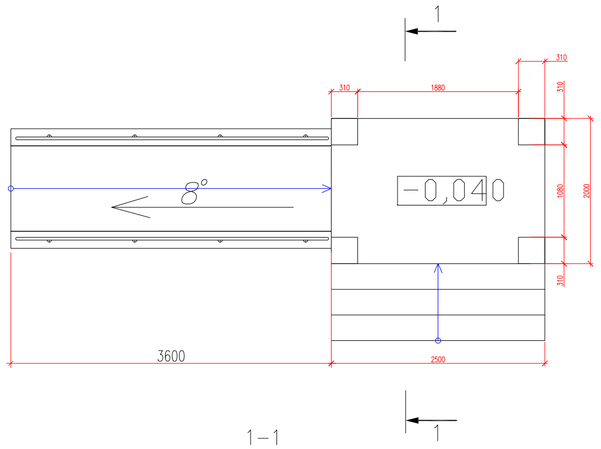

1–1

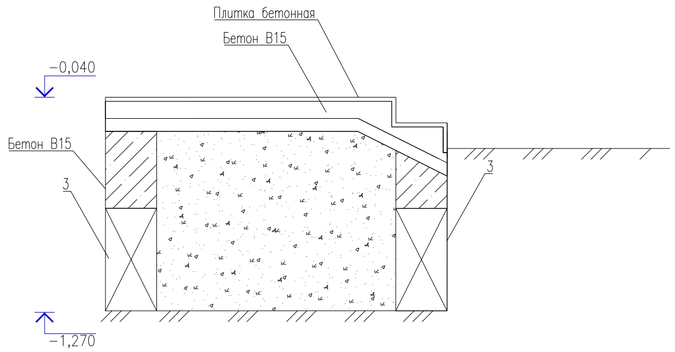

План фундаментов входа и пандуса

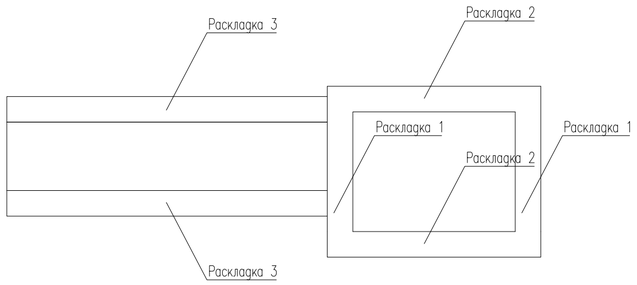

Спецификация на крыльцо главного входа и пандус

Марка поз.	Обозначение	Наименование	Кол-во	Масса кг(ед.)	Прим.
1	ГОСТ 13579-78*	ФБС 12.3.3-Т	12	460	
		Бетон кл. В15, F50 м3	5,79		
	ГОСТ 8478-81*	Сетка 6AIII-150 / 6AIII-150 м2	10,25	29,75	
	ГОСТ 8510-86*	Уголок L75х50х5, пог.м.	5	4,79	23,95
	ГОСТ 34028-2016	Пруток 1ф МД-8х280-А400	10	0,11	1,1
		Плитка бетонная тратуарная 60мм,м2	19,1		
		Поручень пандуса П-1			
7	ГОСТ 10704-91	Труба ø32х3 пог.м.	7	2,15	15,05
8	То же	Труба ø50х3 пог.м.	7	3,48	24,36
		Закладная деталь ЗД-1	8	10,42	83,36
9	ГОСТ 19903-94	-8х400 L=400мм	1	10,05	
10	ГОСТ 34028-2016	Пруток 1ф МД-12х420-А400	4	0,37	

НАВЕС ДЛЯ КРЫЛЬЦА

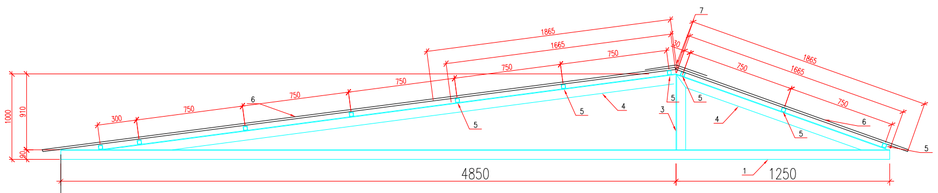

ПЛАН ЭЛЕМЕНТОВ НАВЕСА

Раскладка 2

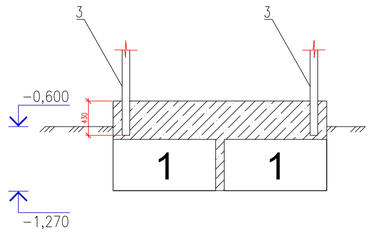

Раскладка 1

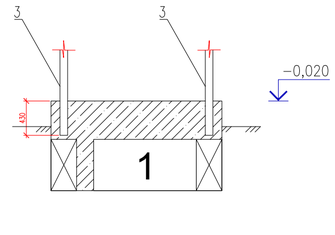

Раскладка 3

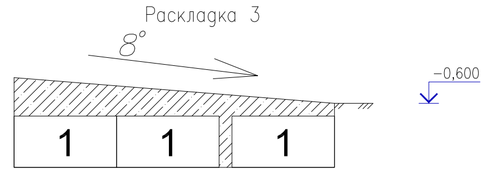

Поручень пандуса П-1

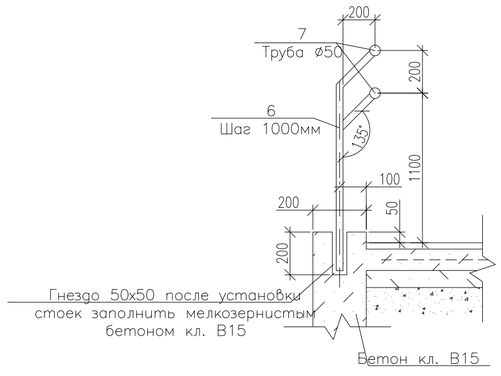

СПЕЦИФИКАЦИЯ МАТЕРИАЛОВ НАВЕСА

ПОЗ.	ОБОЗНАЧЕНИЕ	НАИМЕНОВАНИЕ	КОЛ	МАССА ЕД.КГ	ПРИМЕ-ЧАНИЕ
		НАВЕС ДЛЯ КРЫЛЬЦА КР-3			
1	ГОСТ 8509-93	УГОЛОК 100Х7 L=6100ММ	2	61,37	122,74
2	ГОСТ 8509-93	УГОЛОК 100Х7 L=2000ММ	2	20,12	40,24
3	ГОСТ 8509-93	УГОЛОК 50Х4 L=1000ММ	2	3,06	6,12
4	ГОСТ 8509-93	УГОЛОК 50Х4 L=1865ММ	2	4,09	8,18
4.1	ГОСТ 8509-93	УГОЛОК 50Х4 L=5100ММ	2	16,4	32,8
5	ГОСТ 8639-82	□ 20Х20Х2, L=2430ММ	10	2,37	23,7
6	ГОСТ 24045-94	ПРОФЛИСТ С10-899-0,7		15,2м^2	ЦВЕТ Серый
7	ГОСТ 103*-2006	ПРОФИЛЬ КОНЬКА ПК 1-1		2 п.м.	ЦВЕТ Серый

1. В качестве основания под ФБС принята подушка из - щебня мелкой фракций (5-20) с проливкой горячим битумом до полного насыщения толщиной 100 мм;

Привязан:
ТОО "Жайыкстроймонтаж" г.Атырау

Инженер	Шагиров А.		
Проверил	Карамолдаев		
Инв.N			

Изм.	Кол.	Лист	Nдок.	Подпись	Дата	242/09-27-17-АС			
						Привязка ПСД на строительство призывного пункта городе Атырау			
Исполнил		Каиргалиев			06.21	Здание призывного пункта	Стадия	Лист	Листов
Проверил		Умарова Ж.			06.21		РП	32	32
ГИП		Умарова Ж.			06.21				
Н.Конт.		Нугуманов			06.21	План входа. План фундамента входа и пандуса. Разрез 1-1.Спецификация.План навеса. Спецификация на навес	ТОО "СтройДизайнСервис"		

Взам. инв. N° | Подп. и дата | Инв. N° подл.

Формат А2