Республика Казахстан г. Уралськ
ТОО "MG Design Inc."

РАБОЧИЙ ПРОЕКТ

«Капитальный ремонт детского сада «Ясли–сад №28 «Алмагуль» Атырауская область, г. Атырау, мкр, Алмагул, 34»

Том 2
Альбом: АС – Архитектурная строительная часть.

Уральск 2024г.

Взам. инв. №
Подпись и дата
Инв.№ подл.

Копировал
Формат А3

Ведомость рабочих чертежей основного комплекта АС.

Лист	Наименование	Примеч.
1	Общие данные	А3
2	Ведомость рабочих чертежей основного комплекта	А3
3	Ведомость демонтажных работ	А3
4	Ведомость демонтажных работ	А3
5	План демонтажных работ 1–го этажа	А2х3
6	План строительных работ 1–го этажа	А2х3
7	Устройство проема в существующей кирпичной стене	А2х3
8	Ведомость перемычек	А3
9	Фундамент под перегородки	А3
10	Маркировочный план 1–го этажа	А2х3
11	Маркировочный план 2–го этажа	А2х3
12	Маркировочный план 3–го этажа	А2х3
12.1	Приямок П1	А3
12.2	Подпольный канал Пк–1	А3
12.3	Подпольный канал Пк–2	А3
13	Разрез 1–1	А2
14	План кровли	А2х3
15	Фасады в осях	А2х3
16	Фасады в осях	А2х3
17	Ведомость отделки помещений 1–го этажа	А3
18	Ведомость отделки полов 1–го этажа	А3

Ведомость рабочих чертежей основного комплекта АС.

Лист	Наименование	Примеч.
19	Ведомость отделки помещений 2–го этажа	А3
20	Ведомость отделки полов 2–го этажа	А3
21	Ведомость отделки помещений 3–го этажа	А3
22	Ведомость отделки полов 3–го этажа	А3
23	Спецификация заполнений оконных проемов	А2
24	Спецификация заполнений дверных проемов	А2
25	Спецификация витражных заполнений проемов	А2
26	Крыльцо в осях 5–7,4А–2А	А3
27	Крыльцо в осях 2Б–4Б, 2В–4В, 17–19	А3
27.1	Элемент ограждения радиатора	А3
28	Спецификация кодов АГСК согласно перечню строительных конструкций, изделий и строительных материалов .	А3

Взам. инв. №

Подпись и дата

Инв.№ подл.

Проектная документация разработана в соответствии с государственными нормами,правилами и стандартами Республики Казахстан.

Главный инженер проекта *Селькин* / /

Изм.	Кол.	Лист	Nдок.	Подпись	Дата
Исполнил		Телятов В.В.			04.2024г
Проверил		Баянов Р.			04.2024г
ГИП		Селькин Е			04.2024г
Н.Конт.					

«Капитальный ремонт детского сада «Ясли–сад №28 «Алмагуль» Атырауская область, г. Атырау, мкр. Алмагул, 34»

Капитальный ремонт	Стадия	Лист	Листов
	РП	1	28
Ведомость рабочих чертежей	ТОО "MG Design Inc."		

Формат А3

«Капитальный ремонт детского сада «Ясли-сад №28 «Алмагуль» Атырауская область, г. Атырау, мкр, Алмагул, 34» разработан на основании задания на проектирование, дефектного акта и нормативно-правовых документов.
За нулевую отметку принят уровень чистого пола первого этажа.

Условия строительства

- Климатический подрайон – IVГ;
- Ветровой район – IV, Нормативное значение ветрового давления – 0,77кПа (77 кг/м^2) по СП РК 2.04-01-2017 "Строительная климатология";
- Снеговой район – I, Расчетное значение веса снегового покрова –0,8кПа (80 кг/м2) по НТП РК 01-01-3.1 (4.1)-2017 "Нагрузки и воздействия";
- Расчетная зимняя температура наружного воздуха наиболее холодной пятидневки (обеспеченностью 0,92) – минус 24.9 град.с; по СП РК 2.04.-01-2017 "Строительная климатология"
- Сейсмичность района и площадки строительства принята до 6 баллов. по СП РК 2.03-30-2017 "Строительство в сейсмических районах".

Степень огнестойкости – II.
Уровень ответственности – II.
Категория здания по взрывопожарной и пожарной опасности – Д
Класс конструктивной пожарной опасности –С1
Класс функциональной пожарной опасности здания – Ф1.1
Класс пожарной опасности строительных конструкций – К1
Общее количество групп детского сада – 13.
Общая наполняемость – 320 мест возрастом от 1 до 6(7) лет.

Архитектурное решение

Здание расположено на территории города Атырау , Атырауской области

Конструктивная часть

–Наружные и внутренние несущие стены выполнены из силикатного кирпича.
–Перекрытия и покрытие – ж/б плиты.
–Лестницы внутренние – железобетонные
–Крыша – скатная керамическая черепица по деревянным стропилам,
–Перегородки выполнены из жженого кирпича t=120мм.
–Окна пластиковые
–Двери деревянные.

Планировочные решения

Проектом предусматривается следующие виды работ:
1. Демонтажные работы выполнять согласно ведомости демонтажных работ. .
2. Восстановление отмостки вокруг здания.
3. Шпатлевка, покраска потолков.
4. Штукатурка, шпатлевка, покраска стен.
5. Устройство полов во всех помещениях.
6. Замена наружных и внутренних дверей.
7. Ремонт цоколя здания.
8. Ремонт фасада здания.
9. Ремонт систем-отопления, вентиляции, электроосвещения, пожарной сигнализации.

Антикоррозионные мероприятия

Антикорозионную защиту следует выполнить в соответствии с требованиями СП РК 5.03-107-2013 "Защита строительных конструкций и сооружений от коррозии".
Все бетонные и железобетонные конструкции ниже отм. 0,000 выполнять из бетона на сульфатостойком цементе марки по водонепроницаемости W4. Все бетонные поверхности соприкасающиеся с грунтом обмазать горячим битумом за 2 раза. В основании фундамента выполнить бетонную подготовку из бетона С 8/10 толщиной 100мм.
Стальные конструкции окрасить двумя слоями эмали ПФ-115 по ГОСТ 6465-76*, по одному слою грунтовки ГФ-021 по ГОСТ 25129-82.

Противопожарные мероприятия

Проект выполнен в соответствии с требованиями:
СП РК 2.02-101-2022 "Пожарная безопасность зданий и сооружений".
Пожарная безопасность обеспечивается степенью огнестойкости строительных конструкций, соответствующей категории производства работ.
Предусмотреть приемочные испытания пожарных лестниц и ограждений согласно п.7.2 СТ РК 2218-2012.

Указания по производству работ

Все работы выполнять в полном соответствии с требованиями
СП РК 5.03-107-2013 "Несущие и ограждающие конструкции",
СП РК 3.02-137-2013 "Кровли",
СП РК 2.02-105-2014 "Полы",
СП РК 2.04-108-2014 "Изоляционные и отделочные покрытия",
СН РК 2.01-01-2013 "Защита строительных конструкций и сооружений от коррозии".
СП РК 1.03-106-2012 "Охрана труда и техника безопасности в строительстве.

Технические требования

Арматурные работы вести в соответствии с чертежами проекта, проектом производства работ и требованиями СП РК 5.03-107-2013 и СН РК 1.03-05-2011 и ГОСТ 10922-90. Классы арматурной стали приняты по ГОСТ 34028-2016 арматуре класса А-240 соответствует сталь ВСТ3КП2 класса А-400 –сталь 25Г2С.

При поступлении стали без сертификатов необходимо произвести контрольные испытания арматурной стали по ГОСТ 34028-2016.

Закладные детали изготовить в соответствии с чертежами проекта и требованиями ГОСТ 10922-90, СП РК 5.03-107-2013.

Бетонные работы вести в соответствии с чертежами проекта и требованиями СП РК 5.03-107-2013.

При необходимости устройства рабочих швов их следует устраивать в наименее ответственных местах конструкций.

Технико-экономические показатели

N п/п	Наименование	Ед. изм.	Кол-во.
1	Площадь застройки	м^2	1624,8
2	Общая площадь здания	м^2	4203,1
3	Строительный объем	м3	19823,0
4	Этажность	эт.	1-3
5	Полезная площадь	м^2	3653,8
6	Расчетная площадь	м^2	2797,6

Главный инженер проекта Селькин /

Изм.	Кол.	Лист	Nдок.	Подпись	Дата
Исполнил		Телятов В.В.			04.2024г
Проверил		Баянов Р.			04.2024г
ГИП		Селькин Е			04.2024г
Н.Конт.					

«Капитальный ремонт детского сада «Ясли-сад №28 «Алмагуль» Атырауская область, г. Атырау, мкр, Алмагул, 34»

Капитальный ремонт	Стадия	Лист	Листов
	РП	2	
Общие данные	ТОО "MG Design Inc."		

Согласовано: АР Телятов 04.24; ОВ Дельмухаметов 04.24; ВК Турегалиева 04.24; ЭЛ Хусаинова 04.24; СС Жакупова 04.24

Взам. инв. N° | Подп. и дата | Инв. N° Подл.

Формат А3

№ п/п	Перечень дефектов	Виды необходимых работ	Ед. измер.	Обьемы
Здание детского сада				
1	Просадка фундамента под перегородками, сквозные трещины перегородок	Демонтаж существующих перегородок, устройство новых перегородок	м2	370м2
2	Просадка основания (бетонная стяжка) под конструкцией пола	Демонтаж бетонной стяжки.Устройство новой стяжки.	м2	207,5м2
3	Просадка основания (уплотненный грунт основания) под конструкцией пола	Выборка просевшего грунта. Устройство грунта основания с уплотнением.	м3	249,0м3
4	Физический износ внутренней отделки	Демонтаж существующей отделки. Устройство шпатлевки стен и перегородок с последующей окраской	м2	9471,8
5	Физический износ отделки стен из керамической плитки	Демонтаж существующей отделки стен из керамической плитки. Устройство отделки стен из керамической плитки	м2	2439,7
6	Физический износ отделки потолка	Демонтаж существующей отделки. Устройство шпатлевки потолка с последующей окраской	м2	3893,2
7	Физический износ отделки подвесного потолка	Демонтаж существующего подвесного потолка. Устройство нового подвесного потолка	м2	309,9
8	Физический износ отделки пола из линолеума	Демонтаж линолеума. Устройство отделки пола из линолеума	м2	1856,8
9	Физический износ отделки пола из керамогранита	Демонтаж керамогранита. Устройство отделки пола из керамогранита	м2	1356,3
10	Физический износ отделки пола из керамической плитки	Демонтаж керамической плитки. Устройство отделки пола из керамической плитки.	м2	1110,0

№ п/п	Перечень дефектов	Виды необходимых работ	Ед. измер.	Обьемы
Здание детского сада				
11	Разрушение и отшелушивание декоративной штукатурки	Частичный ремонт фасадной декоративной штукатурки	м2	4384,0
12	Разрушение и отшелушивание фасадной краски	Очистка фасада от старой краски, и окраска водоэмульсионными составами.	м2	4384,0
13	Износ наружных и внутренних дверных блоков	Замена внутренних и наружных дверных блоков в т.ч.		
		ДГ 21-9 (2100х900)	шт.	52
		ДГ 21-15 (2100х1500)	шт.	11
		ДГ 21-8 (2100х800)	шт.	3
		ДГ 21-18 (2100х1800)	шт.	3
		ДПН О Бпр Р (2100х1200)	шт.	2
		ДСН Н М1 2100х900	шт.	6
		ДПВ О Бпр Р (2100х1200)	шт.	10
		ДПВ О Бпр Р (2100х900)	шт.	7
14	Несоответствие оконных блоков теплотехническим требованиям (однокамерный стеклопакет)	Замена оконных блоков в т.ч.		
		О-1(1800х1500)	шт.	70
		О-2(1800х900)	шт.	42
		О-3(1800х1300)	шт.	82
		О-4(1800х1800)	шт.	70

Взам. инв. №

Подп. и дата

Инв. № Подл.

Изм.	Кол.	Лист	Nдок.	Подпись	Дата
Исполнил		Телятов В.В.			04.2024г
Проверил		Баянов Р.			04.2024г
ГИП		Селькин Е			04.2024г
Н.Конт.					

«Капитальный ремонт детского сада «Ясли-сад №28 «Алмагуль» Атырауская область, г. Атырау, мкр. Алмагул, 34»

Капитальный ремонт	Стадия	Лист	Листов
	РП	3	
Дефектная ведомость	ТОО "MG Design Inc."		

Формат А3

№ п/п	Перечень дефектов	Виды необходимых работ	Ед. измер.	Обьемы
Здание детского сада				
15	Физический износ подоконных досок	Замена подоконных досок в т.ч.		
		ПВХ 1500х400	шт.	70
		ПВХ 900х400	шт.	42
		ПВХ 1300х400	шт.	82
		ПВХ 1800х400	шт.	70
16	Износ оконных отливов	Замена оконных отливов в т.ч.		
		1500х300	шт.	70
		900х300	шт.	42
		1300х00	шт.	82
		1800х300	шт.	70
17	Отшелушевание старой краски от металлических конструкций (пожарная лестница)	Очистка старой краски . Окрашивание металлических конструкций краской НЦ-132 по двум слоям грунтовки ГФ-021	м2	1296,6
18	Физический износ бетонной плитки на входных крыльцах	Демонтаж бетонной плитки с входных крылец. Устройство новой бетонной плитки на входные крыльца.	м2	114,4

Взам. инв. №

Подп. и дата

Инв. № Подл.

Изм.	Кол.	Лист	Nдок.	Подпись	Дата
Исполнил		Телятов В.В.			04.2024г
Проверил		Баянов Р.			04.2024г
ГИП		Селькин Е			04.2024г
Н.Конт.					

«Капитальный ремонт детского сада «Ясли-сад №28 «Алмагуль» Атырауская область, г. Атырау, мкр. Алмагул, 34»

Капитальный ремонт	Стадия	Лист	Листов
	РП	4	
Дефектная ведомость	ТОО "MG Design Inc."		

Формат А3

План демонтажных работ 1-го этажа

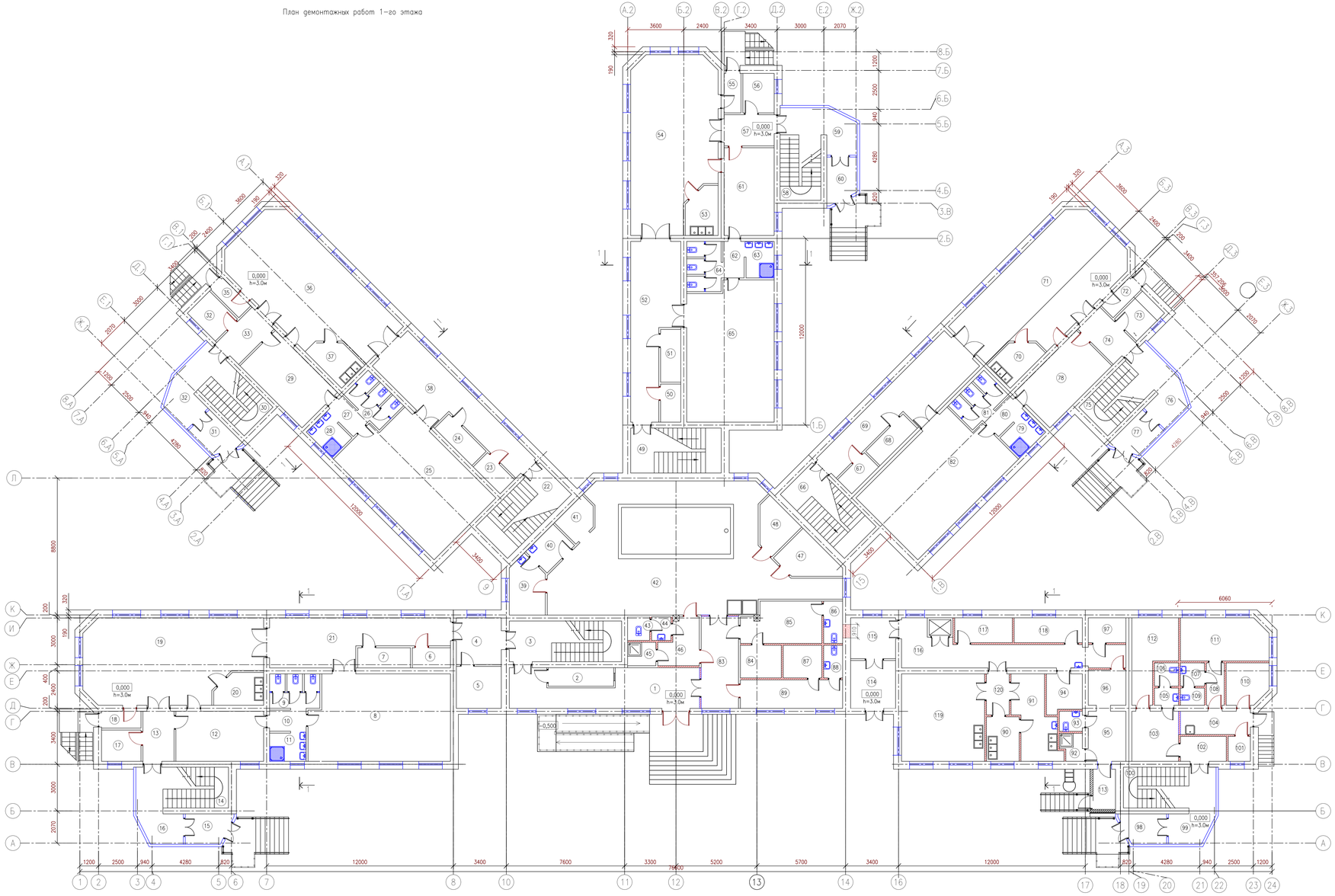

N Поме-щения	Наименование	Площадь, м2	кат* пом.
1	Коридор	25,7	
2	Тепловой узел	4,2	
3	Лестничная клетка	18,3	
4	Коридор	8,3	
5	Электрощитовая	7,8	
6	Хоз помещение	3,1	
7	Хоз помещение	4,3	
8	Спальня	48,6	
9	С/У	6,0	
10	Коридор	3,2	
11	С/У	4,2	
12	Раздевалка	18,0	
13	Коридор	6,4	
14	Лестничная клетка	14,3	
15	Прихожая	5,1	
16	Коридор	9,4	
17	Кладовая	4,8	
18	Прихожая	2,7	
19	Игровой зал	55,8	
20	Раздаточная	5,9	
21	Коридор	26,9	
22	Лестничная клетка	16,7	
23	Хоз помещение	3,1	
24	Хоз помещение	4,3	
25	Спальня	48,6	
26	С/У	6,0	
27	Коридор	3,2	
28	С/У	4,2	
29	Раздевалка	18,0	
30	Лестничная клетка	14,3	
31	Прихожая	5,1	
32	Коридор	9,4	
33	Коридор	6,4	
34	Кладовая	4,8	
35	Прихожая	2,7	
36	Игровой зал	55,8	
37	Раздаточная	5,9	
38	Коридор	26,9	
39	Коридор	6,9	
40	Помещение	4,8	
41	Аппаратурная	4,2	
42	Бассейн	119,8	
43	С/У	1,6	
44	Умывальная	1,7	
45	Душевая	2,6	
46	Коридор	6,6	
47	Кабинет	7,0	
48	Помещение	5,2	
49	Лестничная клетка	16,9	
50	Хоз. помещение	3,1	
51	Хоз. помещение	4,3	
52	Коридор	27,9	
53	Раздаточная	5,9	
54	Спальня	55,8	
55	Прихожая	2,7	
56	Кладовая	4,8	
57	Коридор	6,4	
58	Лестничная клетка	11,8	
59	Коридор	9,4	
60	Прихожая	5,1	

N Поме-щения	Наименование	Площадь, м2	кат* пом.
61	Раздевалка	17,2	
62	Коридор	3,1	
63	С/У	3,6	
64	С/У	6,6	
65	Спальня	48,0	
66	Лестничная клетка	16,9	
67	Хоз помещение	3,1	
68	Хоз помещение	4,3	
69	Коридор	27,9	
70	Раздаточная	5,9	
71	Игровой зал	55,8	
72	Прихожая	2,7	
73	Кладовая	4,8	
74	Коридор	6,4	
75	Лестничная клетка	11,8	
76	Коридор	9,4	
77	Прихожая	5,1	
78	Раздевалка	17,2	
79	С/У	3,6	
80	Коридор	3,1	
81	С/У	6,6	
82	Игровой зал	48,0	
83	Коридор	13,7	
84	Душевая	5,3	
85	Раздевалка	11,2	
86	С/У	2,9	
87	Душевая	4,9	
88	Туалет	2,4	
89	Раздевалка	13,0	
90	Моечная	6,6	
91	Заготовочный цех	11,4	
92	Душ	2,0	
93	С/У	6,6	
94	Охлаждаемая камера	6,4	
95	Коридор	7,7	
96	Тамбур	7,7	
97	Кладовая овощей	3,8	
98	Тамбур	5,3	
99	Прихожая	5,1	
100	Лестничная клетка	62,1	
101	Дез раствор	2,0	
102	Приемная	5,0	
103	Медицинский кабинет	9,6	
104	Коридор	3,1	
105	С/У	1,7	
106	С/У	2,3	
107	С/У	2,3	
108	Коридор	3,1	
109	С/У	1,7	
110	Физиотерапия	7,0	
111	Изоляторная	15,3	
112	Процедурная	12,1	
113	Тамбур	3,8	
114	Тамбур	8,9	
115	Загрузочная	7,5	
116	Коридор	21,7	
117	Кладовая сухих продуктов	5,9	
118	Кладовая овощей	7,0	
119	Кухня с раздаточной	30,0	
120	Коридор	3,8	
	Итого	1434,3	

–Демонтаж перегородок из керамического кирпича толщ. 120мм–370 м2

–Демонтаж стен из силикатного кирпича толщ. 380мм–1 м3

Примечание:
1.Данный лист читать совместно с листами АС 26,АС 27

Изм.	Кол.	Лист	Nдок.	Подпись	Дата	«Капитальный ремонт детского сада «Жан-сад №28 в микрорайоне Атырауской область, г. Атырау, мкр Алмагул 34»		
Исполнил		Темиров В.В.			04.2024	Капитальный ремонт	Стадия	Лист	Листов
Проверил		Бакиев Е.			04.2024		РП	5	
ГИП		Селкин Е.			04.2024	План демонтажных работ 1-го этажа	ТОО "MG Design Inc."		
Н.Контр.									

Согласовано

Взамен инв. №

Подп. и дата

Инв. N подл.

Копировал

Формат А2х3

План строительных работ 1-го этажа

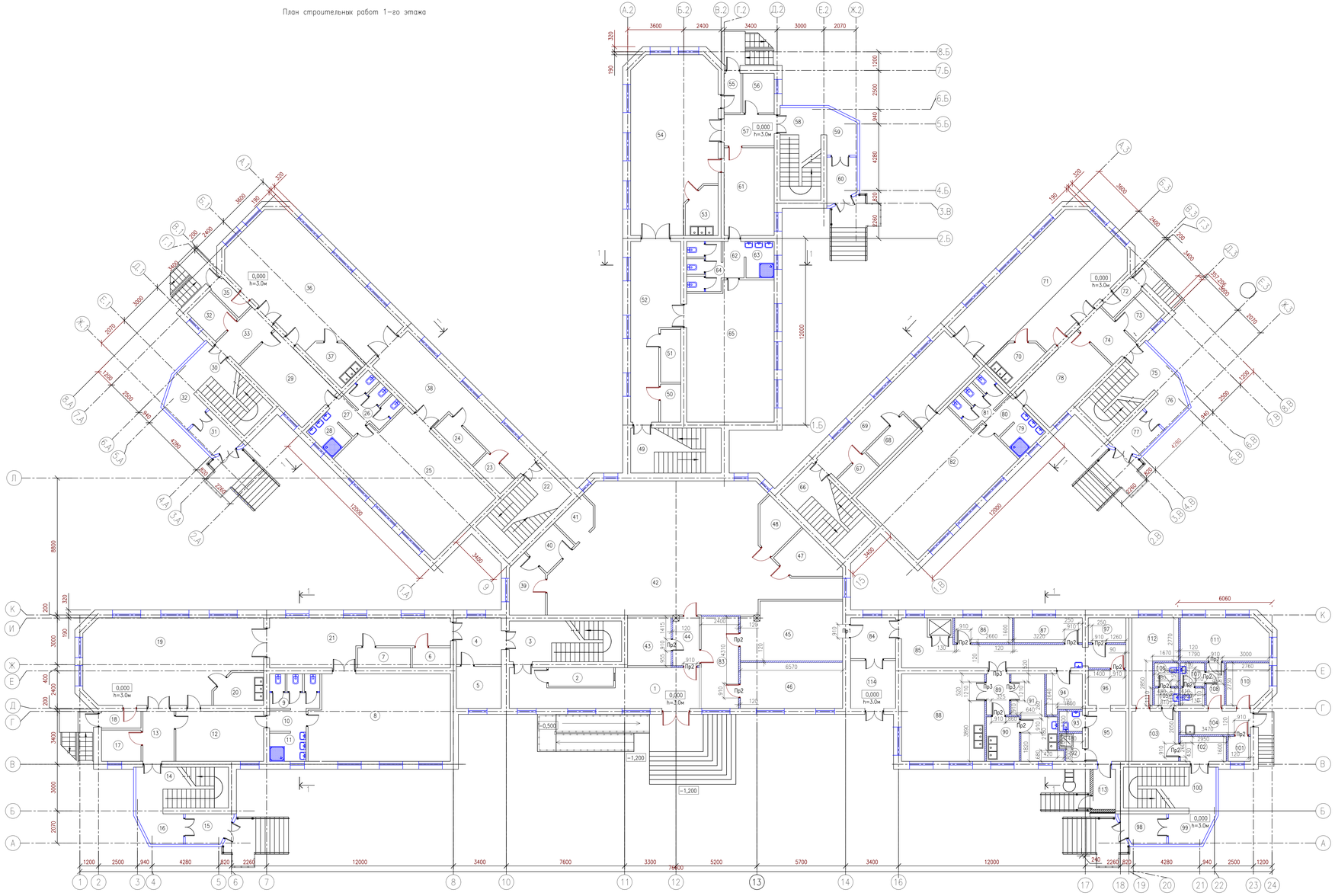

N Поме-щения	Наименование	Площадь, м²	кат* пом.
1	Коридор	25,7	
2	Тепловой узел	4,2	
3	Лестничная клетка	18,3	
4	Коридор	8,3	
5	Электрощитовая	7,8	
6	Хоз помещение	3,1	
7	Хоз помещение	4,3	
8	Спальня	48,6	
9	С/У	6,0	
10	Коридор	3,2	
11	С/У	4,2	
12	Раздевалка	18,0	
13	Коридор	6,4	
14	Лестничная клетка	14,3	
15	Прихожая	5,1	
16	Коридор	9,4	
17	Кладовочная	4,8	
18	Прихожая	2,7	
19	Игровой зал	55,8	
20	Раздаточная	5,9	
21	Коридор	26,9	
22	Лестничная клетка	16,7	
23	Хоз помещение	3,1	
24	Хоз помещение	4,3	
25	Спальня	48,6	
26	С/У	6,0	
27	Коридор	3,2	
28	С/У	4,2	
29	Раздевалка	18,0	
30	Лестничная клетка	14,3	
31	Прихожая	5,1	
32	Коридор	9,4	
33	Коридор	6,4	
34	Кладовочная	4,8	
35	Прихожая	2,7	
36	Игровой зал	55,8	
37	Раздаточная	5,9	
38	Коридор	26,9	
39	Помещение приема грязного белья	6,9	
40	Кладовая моющих средств	4,8	
41	Помещение уборочного инвентаря	4,2	
42	Стиральный цех	119,8	
43	Кабинет	8,5	
44	Коридор	5,5	
45	Кабинет	23,8	
46	Кабинет	19,7	
47	Сушильная	7,0	
48	Кладовая чистого белья	5,2	
49	Лестничная клетка	16,9	
50	Хоз. помещение	3,1	
51	Хоз. помещение	4,3	
52	Коридор	27,9	
53	Раздаточная	5,9	
54	Спальня	55,8	
55	Прихожая	2,7	
56	Кладовочная	4,8	
57	Коридор	6,4	
58	Лестничная клетка	11,8	
59	Коридор	9,4	
60	Прихожая	5,1	

N Поме-щения	Наименование	Площадь, м²	кат* пом.
61	Раздевалка	17,2	
62	Коридор	3,1	
63	С/У	3,6	
64	С/У	6,6	
65	Спальня	48,0	
66	Лестничная клетка	16,9	
67	Хоз помещение	3,1	
68	Хоз помещение	4,3	
69	Коридор	27,9	
70	Раздаточная	5,9	
71	Игровой зал	55,8	
72	Прихожая	2,7	
73	Кладовочная	4,8	
74	Коридор	6,4	
75	Лестничная клетка	11,8	
76	Коридор	9,4	
77	Прихожая	5,1	
78	Раздевалка	17,2	
79	С/У	3,6	
80	Коридор	3,1	
81	С/У	6,6	
82	Игровой зал	48,0	
83	Коридор	13,7	
84	Загрузочная	7,5	
85	Коридор	21,7	
86	Кладовая сухих продуктов	5,9	
87	Кладовая овощей	7,0	
88	Кухня с раздаточной	30,0	
89	Коридор	3,8	
90	Моечная	6,6	
91	Заготовочный цех	11,4	
92	Душ	2,0	
93	С/У	6,6	
94	Охлаждаемая камера	6,4	
95	Коридор	7,7	
96	Тамбур	7,7	
97	Кладовая овощей	3,8	
98	Тамбур	5,3	
99	Прихожая	5,1	
100	Лестничная клетка	62,1	
101	Дез раствор	2,0	
102	Приемная	5,0	
103	Медицинский кабинет	9,6	
104	Коридор	3,1	
105	С/У	1,7	
106	С/У	2,3	
107	С/У	2,3	
108	Коридор	3,1	
109	С/У	1,7	
110	Физиотерапия	7,0	
111	Изолятория	15,3	
112	Процедурная	12,1	
113	Тамбур	3,8	
114	Тамбур	8,9	
	Итого	1434,3	

—Устройство перегородок из керамического кирпича 1НФ М125 на растворе марки М75 толщ. 120мм—348 м2

Изм.	Кол.	Лист	Nдок.	Подпись	Дата
Исполнил		Темятов В.В.			04.2024
Проверил		Бакиев Е.			04.2024
ГИП		Селькин Е.			04.2024
Н.Контр.					

«Капитальный ремонт детского сада «Ясли-сад №28 в Амвросиевке Амвросиевского района Донецкой Народной Республики, г. Амвросиевка, мкр. Амвросиевка, 34»

Капитальный ремонт

Стадия	Лист	Листов
РП	6	

План строительных работ 1-го этажа

ТОО "MG Design Inc."

Согласовано

Взамен инв. №

Подп. и дата

Инв. N° подл.

Копировал

Формат А2х3

Устройство проема в существующей кирпичной стене

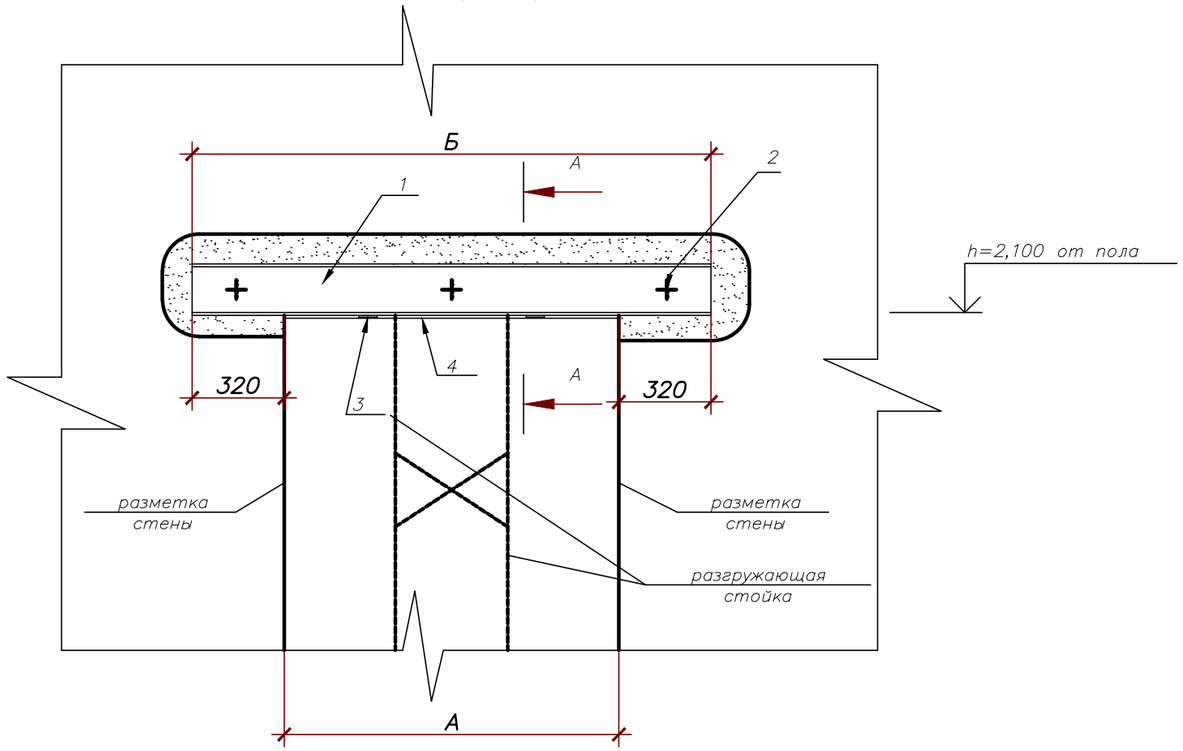

Спецификация материалов на один проем

Поз. дет.	Наименование	Обозначение	Кол-во шт	Масса ед. кг	Приме-чание
		Перемычка Пр-1			
1	ГОСТ 8240-89	Швеллер [30П	2		
2		Стяжной болт	3		Комплект
		Болт М16 индивид. изгот. / Вст3кп2 ГОСТ 535-2005	1	0,50	0,50
		Гайка М16-6Н.5(s24) ГОСТ 5915-70 / Вст3кп2 ГОСТ 535-2005	1	0,04	0,04
		Шайба М16.01 ГОСТ 11371-78 / Вст3кп2 ГОСТ 535-2005	2	0,02	0,04
3	ГОСТ 103-76*	-50х5 L=360	8	0,46	
4	ГОСТ 5336-80*	Сетка 2-20-2,5-0			4,56 м2
		Бетон С 8/10			0,5 м3

Марка Поз	Размер проема, А(мм)	Длина швеллера, Б(мм)	Масса ед. кг
ПР1	910	1550	98,0

Указания по устройству проёма в стенах:
- разметить проёмы с обеих сторон стены.
- раскрепить перекрытия временными разгружающими стойками на встречных клиньях.
- пробить горизонтальные штробы для установки перемычек из швеллера глубиной до 120 мм с заведением за грань будущего проёма на 320 мм.
- пробить шлямбуром отверстие в стене для установки стяжных болтов.
- установить в штробы перемычки из швеллера (поз.1) и стянуть стяжными болтами(поз.2).
- заполнить зазоры между швелерами и кладкой цементным расствором повышенной жесткости марки М150.
- разобрать кладку в контуре проёма.
- установить на сварке горизонтальные накладки (поз.3).
- оштукатурить по сетке (поз.4) металлические перемычки.
- оштукатурить откосы проёма.
- при производстве работ по устройству проёмов в существующих стенах руководствоваться СН РК 5.03-07-2013 и СП РК 5.03-107-2013 "Несущие и ограждающие конструкции".

А-А

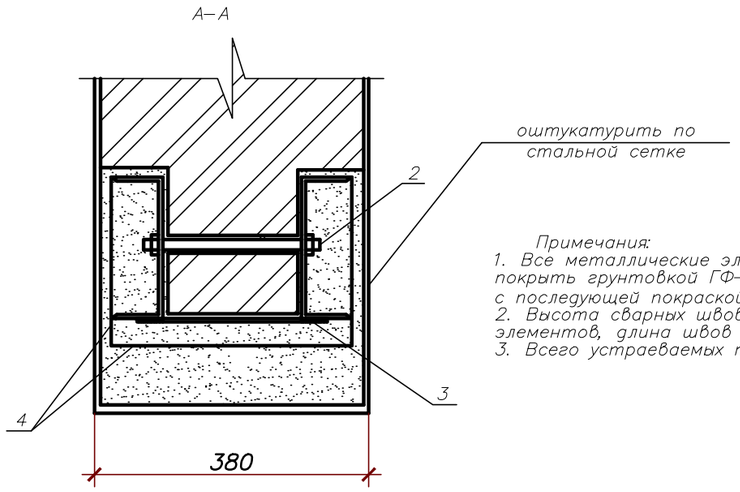

Примечания:
1. Все металлические элементы очистить от карозии и покрыть грунтовкой ГФ-021 толщиной 0,15мм по ГОСТ 25129-82* с последующей покраской эмалью ПФ-133 за 2 раза (ГОСТ 926-82*).
2. Высота сварных швов - по наименьшей толщине свариваемых элементов, длина швов - по длине свариваемых элементов;
3. Всего устраеваемых проемов проемов 1 шт;

Изм.	Кол.	Лист	Nдок.	Подпись	Дата
Исполнил		Телятов В.В.			04.2024г
Проверил		Баянов Р.			04.2024г
ГИП		Селькин Е			04.2024г
Н.Конт.					

«Капитальный ремонт детского сада «Ясли-сад №28 «Алмагуль» Атырауская область, г. Атырау, мкр. Алмагул, 34»

Капитальный ремонт	Стадия	Лист	Листов
	РП	7	
Устройство проема в существующей кирпичной стене	ТОО "MG Design Inc."		

Взам. инв. N° | Подп. и дата | Инв. N° Подл.

Формат А3

Ведомость перемычек

Марка	Схема сечения
Пр–2 15 шт.	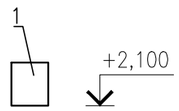
Пр–3 4 шт.	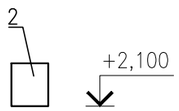

Спецификация перемычек

Марка поз.	Обозначение	Наименование	Кол–во	Масса кг(ед.)	Прим.
		Перемычки			
1	Серия 1.038.1–1, вып.1	1ПБ 13–1	15	30	
2	То же	2ПБ 16–2	4	62,4	

Взам. инв. №

Подп. и дата

Инв. № Подл.

Изм.	Кол.	Лист	Nдок.	Подпись	Дата
Исполнил		Телятов В.В.			04.2024г
Проверил		Баянов Р.			04.2024г
ГИП		Селькин Е			04.2024г
Н.Конт.					

«Капитальный ремонт детского сада «Ясли–сад №28 «Алмагуль» Атырауская область, г. Атырау, мкр. Алмагул, 34»

Капитальный ремонт	Стадия	Лист	Листов
	РП	8	
Ведомость перемычек	ТОО "MG Design Inc."		

Формат А3

Фундамент под вновь возводимые перегородки

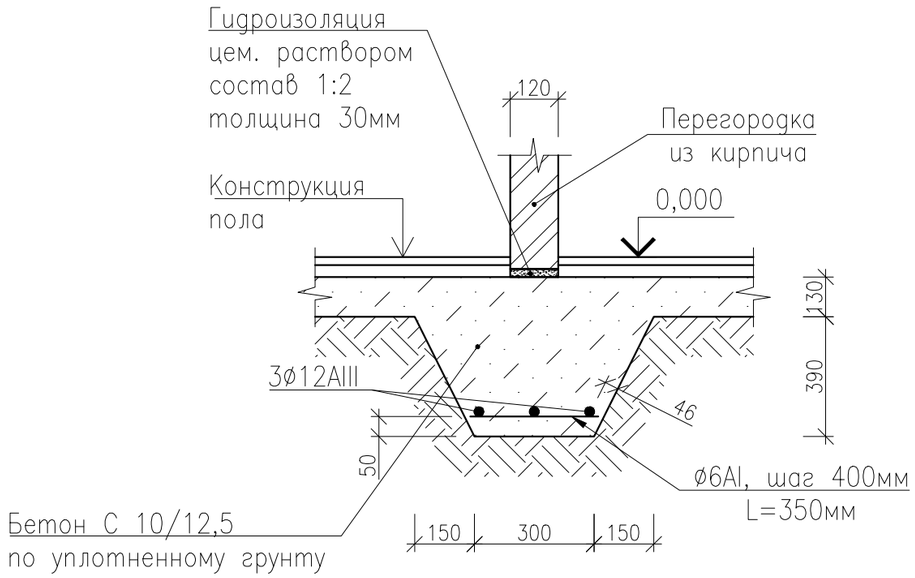

Спецификация к кладочным планам

Марка поз.	Обозначение	Наименование	Кол-во	Масса кг(ед.)	Прим.
		Материалы для фундамента перегородок			
1	ГОСТ 34028-2016	2ф-НД-12-ОМ1-ОВ2-А400, пог.м.	315	0,888	279,72
2	То же	2ф-НД-6-ОМ1-ОВ2-А240, L=350	263	0,078	20,51
		Бетон кл. С 10/12,5, W4, F50	32,55		м3

Примечание:

1. При кладке стен в откосах у дверных и оконных проемах заложить деревянные антисептированные пробки (по 4 шт. на проем) для крепления коробок и закладные детали для крепления обрамления проемов (если такого имеются).

Изм.	Кол.	Лист	Nдок.	Подпись	Дата
Исполнил		Телятов В.В.			04.2024г
Проверил		Баянов Р.			04.2024г
ГИП		Селькин Е			04.2024г
Н.Конт.					

«Капитальный ремонт детского сада «Ясли-сад №28 «Алмагуль» Атырауская область, г. Атырау, мкр. Алмагул, 34»

Капитальный ремонт	Стадия	Лист	Листов
	РП	9	
Фундамент под перегородки	ТОО "MG Design Inc."		

Взам. инв. N° | Подп. и дата | Инв. N° Подл.

Формат А3

Маркировочный план 1-го этажа

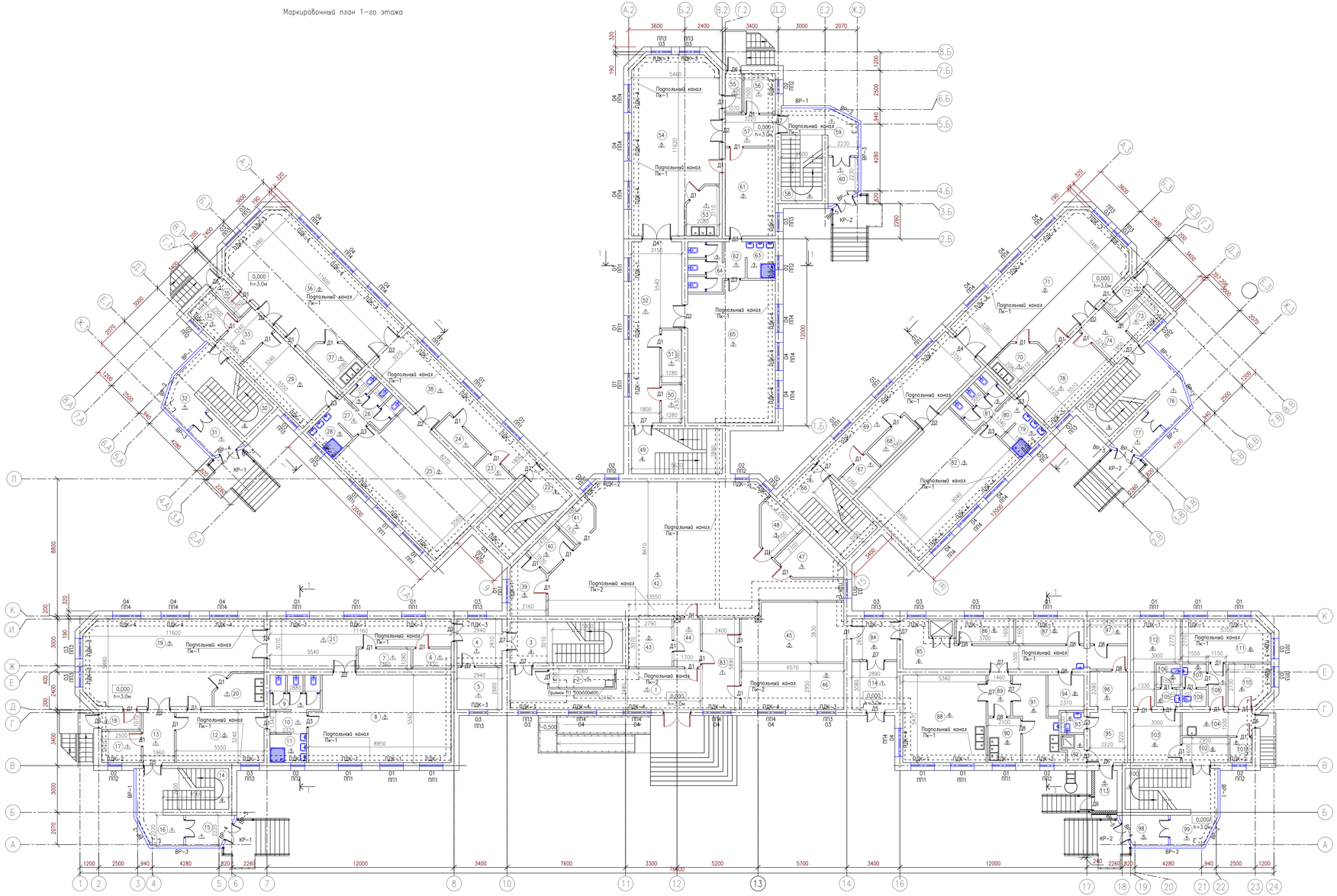

N Поме-щения	Наименование	Площадь, $м^2$	кат* пом.
1	Коридор	25,7	
2	Тепловой узел	4,2	Д
3	Лестничная клетка	18,3	
4	Коридор	8,3	
5	Электрощитовая	7,8	В4
6	Хоз помещение	3,1	
7	Хоз помещение	4,3	
8	Спальня	48,6	
9	С/У	6,0	
10	Коридор	3,2	
11	С/У	4,2	
12	Раздевалка	18,0	
13	Коридор	6,4	
14	Лестничная клетка	14,3	
15	Прихожая	5,1	
16	Коридор	9,4	
17	Кладовая	4,8	
18	Прихожая	2,7	
19	Игровая зал	55,8	
20	Раздаточная	5,9	
21	Коридор	26,9	
22	Лестничная клетка	16,7	
23	Хоз помещение	3,1	
24	Хоз помещение	4,3	
25	Спальня	48,6	
26	С/У	6,0	
27	Коридор	3,2	
28	С/У	4,2	
29	Раздевалка	18,0	
30	Лестничная клетка	14,3	
31	Прихожая	5,1	
32	Кладовая	9,4	
33	Коридор	6,4	
34	Коридор	4,8	
35	Прихожая	2,7	
36	Игровой зал	55,8	
37	Раздаточная	5,9	
38	Коридор	26,9	
39	Помещение приема грязного белья	6,9	
40	Кладовая моющих средств	4,8	
41	Помещение уборочного инвентаря	4,2	
42	Стиральный цех	119,8	Г
43	Кабинет	8,5	
44	Коридор	5,5	
45	Кабинет	23,8	
46	Кабинет	19,7	
47	Сушильная	7,0	Г
48	Кладовая чистого белья	5,2	Г
49	Лестничная клетка	16,9	
50	Хоз. помещение	3,1	
51	Хоз. помещение	4,3	
52	Коридор	27,9	
53	Раздаточная	5,9	
54	Спальня	55,8	
55	Прихожая	2,7	
56	Кладовая	4,8	
57	Коридор	6,4	
58	Лестничная клетка	11,8	
59	Коридор	9,4	
60	Прихожая	5,1	

N Поме-щения	Наименование	Площадь, $м^2$	кат* пом.
61	Раздевалка	17,2	
62	Коридор	3,1	
63	С/У	3,6	
64	С/У	6,6	
65	Спальня	48,0	
66	Лестничная клетка	16,9	
67	Хоз помещение	3,1	
68	Хоз помещение	4,3	
69	Коридор	27,9	
70	Раздаточная	5,9	
71	Игровой зал	55,8	
72	Прихожая	2,7	
73	Колясочная	4,8	
74	Коридор	6,4	
75	Лестничная клетка	11,8	
76	Коридор	9,4	
77	Прихожая	5,1	
78	Раздевалка	17,2	
79	С/У	3,6	
80	Коридор	3,1	
81	С/У	6,6	
82	Спальня	48,0	
83	Коридор	13,7	
84	Загрузочная	7,5	
85	Коридор	21,7	
86	Кладовая сухих продуктов	5,9	Г
87	Кладовая овощей	7,0	В4
88	Кухня с раздаточной	30,0	В4
89	Коридор	3,8	
90	Моечная	6,6	В4
91	Заготовочный цех	11,4	Д
92	Душ	2,0	
93	С/У	6,6	
94	Охлаждаемая камера	6,4	Д
95	Коридор	7,7	
96	Тамбур	7,7	
97	Кладовая овощей	3,8	В4
98	Тамбур	5,3	
99	Прихожая	5,1	
100	Лестничная клетка	15,5	
101	Дез раствор	2,0	
102	Приемная	5,0	
103	Медицинский кабинет	9,6	
104	Коридор	3,1	
105	С/У	1,7	
106	С/У	2,3	
107	С/У	2,3	
108	Коридор	3,1	
109	С/У	1,7	
110	Физиотерапия	7,0	
111	Изолятор	15,3	
112	Процедурная	12,1	
113	Тамбур	3,8	
114	Тамбур	8,9	
	Итого	1434,3	

Примечание:

1.В помещениях #43,44,45,83,84 выполнить обшивку труб на потолке негорючим ГКЛ по каркасу – 4,6 м2.

2.Все стояки на этаже обшить негорючим ГКЛ по каркасу –96,2 м2

3.Двери в коридорах соединяющие лестничные клетки (тип Д7) необходимо выполнить самозакрывающимся с притвором.

4.Данный лист читать совместно с листами АС17, АС18, АС19, АС20 АС21, АС22, АС23, АС24, АС25, АС26, АС27

Изм.	Кол.	Лист	Nдок.	Подпись	Дата
Исполнил		Темятов В.В.			14.12.14
Проверил		Бакиев Е.			14.12.14
ГИП		Селькин Е.			14.12.14
Н.Контр.					

«Капитальный ремонт детского сада «Жан-сад №28 в Аксукском Алматинской области, в Аксуйский мкр Алмалы 34»

Капитальный ремонт

Стадия	Лист	Листов
РП	10	

Маркировочный план 1-го этажа

ТОО "MG Design Inc."

Согласовано

Взам.инв. №

Подп. и дата

Инв. N° подл.

Копировал

Формат А2х3

Маркировочный план 2-го этажа

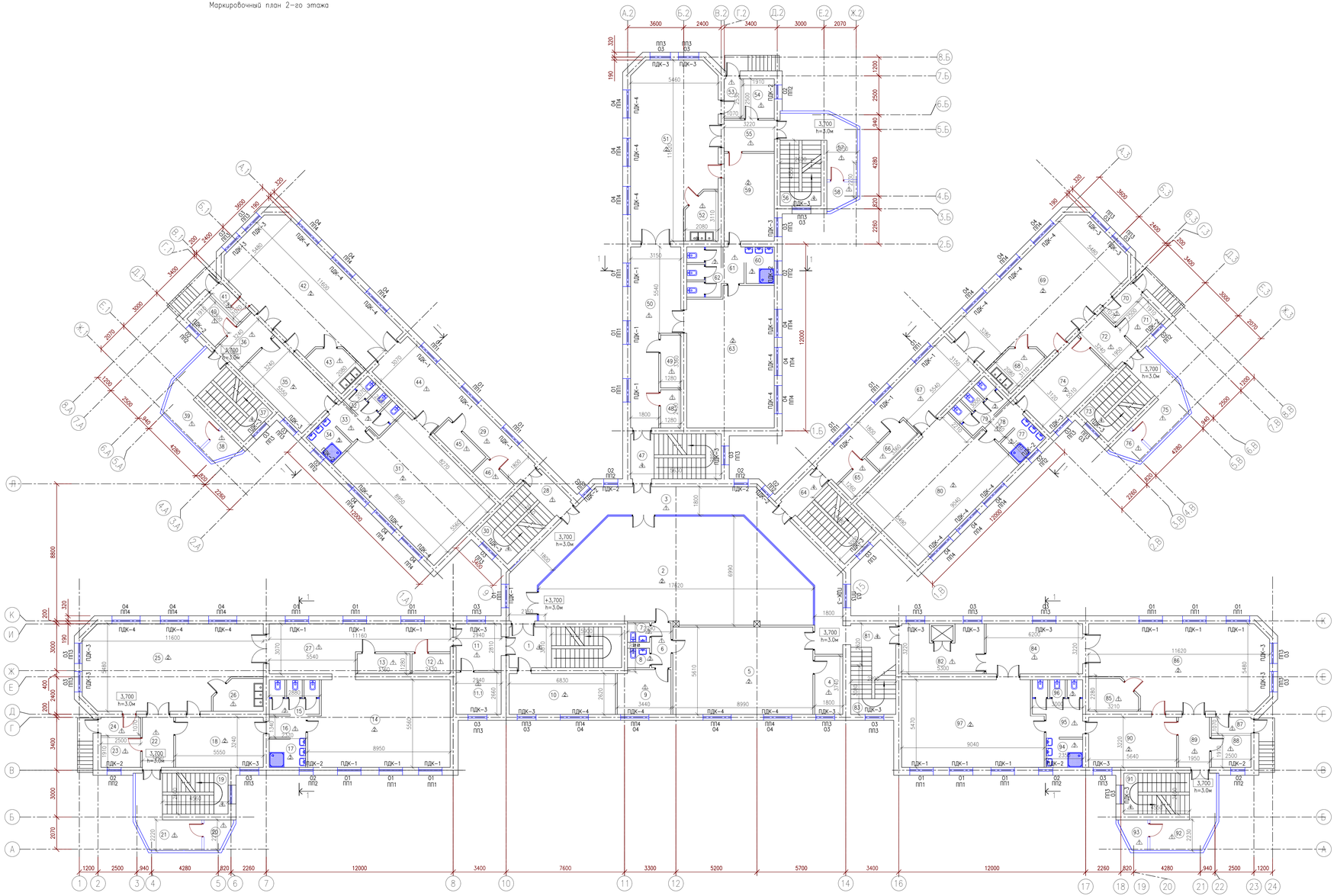

N Поме-щения	Наименование	Площадь, м²	кат* пом.
1	Лестничная клетка	18,3	
2	Музыкальная	97,4	
3	Коридор	56,0	
4	Кладовая	6,2	
5	Хореография	48,4	
6	Коридор	3,7	
7	Туалет	1,6	
8	Туалет	1,6	
9	Склад	9,6	
10	Кабинет	18,3	
11	Коридор	8,3	
11,1	Хоз помещение	8,3	
12	Хоз помещение	3,1	
13	Хоз помещение	4,3	
14	Спальня	48,6	
15	С/У	6,0	
16	Коридор	3,2	
17	С/У	4,2	
18	Раздевалка	18,0	
19	Лестничная клетка	14,3	
20	Прихожая	5,1	
21	Коридор	9,4	
22	Коридор	6,4	
23	Колясочная	4,8	
24	Прихожая	2,7	
25	Игровой зал	55,8	
26	Раздаточная	5,9	
27	Коридор	28,7	
28	Коридор	4,5	
29	Коридор	10,8	
30	Лестничная клетка	12,4	
31	Спальня	48,6	
32	С/У	6,0	
33	Коридор	3,2	
34	С/У	4,2	
35	Раздевалка	18,0	
36	Коридор	6,4	
37	Лестничная клетка	14,3	
38	Прихожая	5,1	
39	Коридор	9,4	
40	Колясочная	4,8	
41	Коридор	2,7	
42	Игровой зал	55,8	
43	Раздаточная	5,9	
44	Коридор	26,9	
45	Хоз помещение	4,3	
46	Хоз помещение	3,1	
47	Лестничная клетка	16,9	
48	Хоз помещение	3,1	
49	Хоз помещение	4,3	
50	Коридор	27,9	
51	Игровой зал	55,8	
52	Раздаточная	5,9	
53	Прихожая	2,7	
54	Колясочная	4,8	
55	Коридор	6,4	
56	Лестничная клетка	11,8	
57	Коридор	9,4	
58	Прихожая	5,1	
59	Раздевалка	17,2	
60	С/У	3,6	

N Поме-щения	Наименование	Площадь, м²	кат* пом.
61	Коридор	3,1	
62	С/У	6,6	
63	Спальня	48,0	
64	Лестничная клетка	16,9	
65	Хоз помещение	3,1	
66	Хоз помещение	4,3	
67	Коридор	27,9	
68	Раздаточная	5,9	
69	Игровой зал	55,8	
70	Прихожая	2,7	
71	Колясочная	4,8	
72	Коридор	6,4	
73	Лестничная клетка	11,8	
74	Раздевалка	9,4	
75	Прихожая	17,6	
76	Прихожая	5,1	
77	С/У	3,6	
78	Коридор	3,1	
79	С/У	6,6	
80	Спальня	48,0	
81	Коридор	3,8	
82	Хоз помещение	3,1	
83	Лестничная клетка	12,9	
84	Коридор	27,9	
85	Раздаточная	5,9	
86	Игровой зал	55,8	
87	Прихожая	2,7	
88	Колясочная	4,8	
89	Коридор	6,4	
90	Раздевалка	18,1	
91	Лестничная клетка	11,8	
92	Прихожая	5,1	
93	Прихожая	2,8	
94	С/У	3,6	
95	Коридор	3,1	
96	С/У	6,6	
97	Спальня	48,0	
	Итого	1402,7	

Примечание:

1.Все стояки на этаже обшить негорючим ГКЛ по каркасу -102,3 м2
2.Данный лист читать совместно с листами АС17, АС18, АС19, АС20 АС21, АС22, АС23, АС24, АС25.

Изм.	Кол.	Лист	Nдок.	Подпись	Дата
Исполнил		Темиров В.В.			04.2024
Проверил		Бакиев Е.			04.2024
ГИП		Селижан Е.			04.2024
Н.Контр.					

«Капитальный ремонт детского сада «Жан-сад №28 в Аксуйском Атырауской области, г. Атырау мкр Аксуат 34»

Капитальный ремонт

Стадия	Лист	Листов
РП	11	

Маркировочный план 2-го этажа

ТОО "MG Design Inc."

Согласовано

Взамен инв. №

Подп. и дата

Инв. N° подл.

Копировал

Формат А2х3

Маркировочный план 3-го этажа

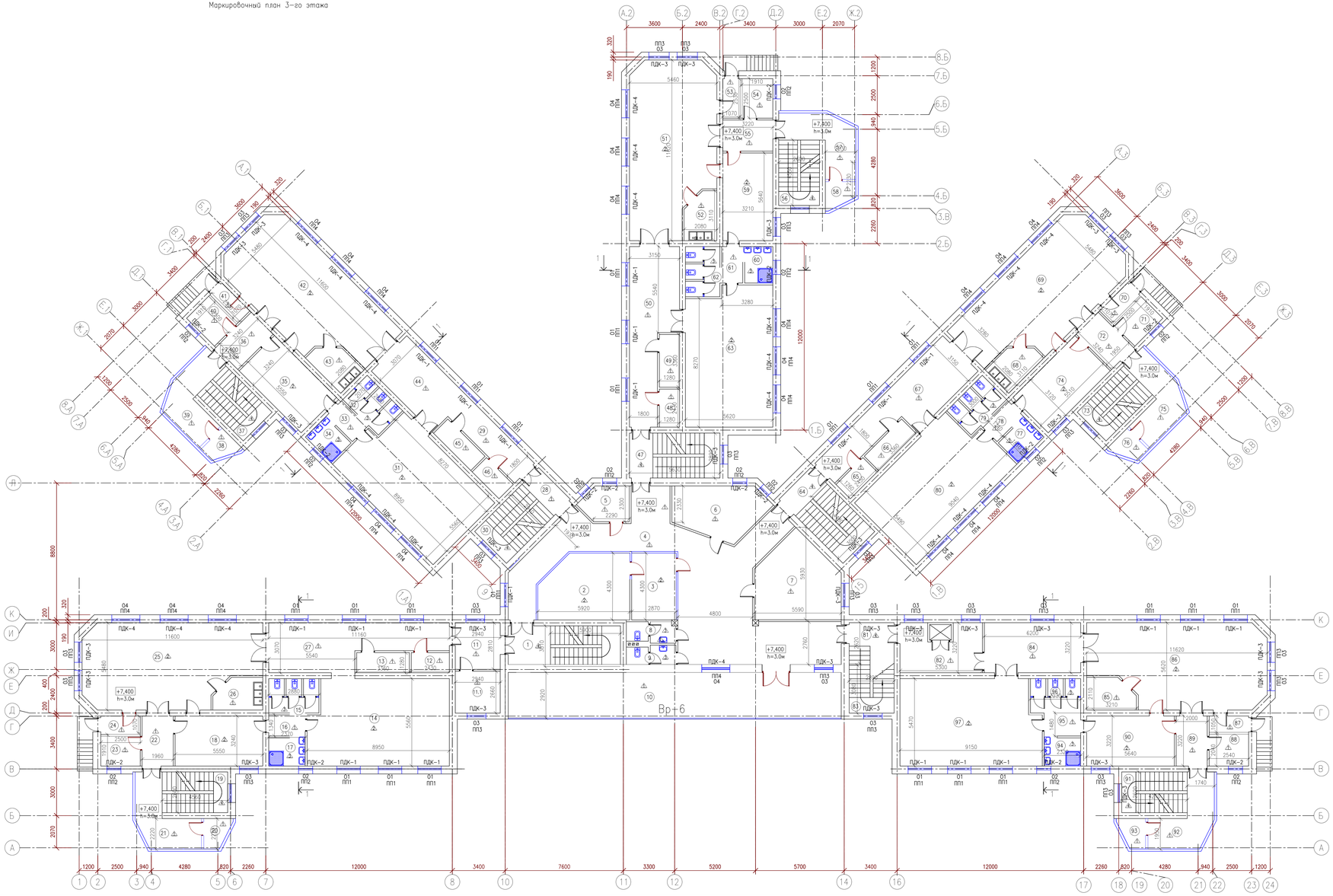

N Поме-щения	Наименование	Площадь, м2	кат* пом.
1	Лестничная клетка	18,3	
2	Кабинет	23,0	
3	Кабинет	12,1	
4	Коридор	96,0	
5	Кабинет	6,1	
6	Кабинет	17,3	
7	Кабинет	24,4	
8	С/У	4,0	
9	С/У	4,0	
10	Терасса	18,3	
11	Коридор	8,3	
11,1	Хоз помещение	8,3	
12	Хоз помещение	3,1	
13	Хоз помещение	4,3	
14	Спальня	48,6	
15	С/У	6,0	
16	Коридор	3,2	
17	С/У	4,2	
18	Раздевалка	18,0	
19	Лестничная клетка	14,3	
20	Прихожая	5,1	
21	Коридор	9,4	
22	Коридор	6,4	
23	Кладовочная	4,8	
24	Прихожая	2,7	
25	Игровой зал	55,8	
26	Раздаточная	5,9	
27	Коридор	28,7	
28	Коридор	4,5	
29	Коридор	10,8	
30	Лестничная клетка	12,4	
31	Спальня	48,6	
32	С/У	6,0	
33	Коридор	3,2	
34	С/У	4,2	
35	Раздевалка	18,0	
36	Коридор	6,4	
37	Лестничная клетка	14,3	
38	Прихожая	5,1	
39	Коридор	9,4	
40	Кладовочная	4,8	
41	Коридор	2,7	
42	Игровой зал	55,8	
43	Раздаточная	5,9	
44	Коридор	26,9	
45	Хоз помещение	4,3	
46	Хоз помещение	3,1	
47	Лестничная клетка	16,9	
48	Хоз помещение	3,1	
49	Хоз помещение	4,3	
50	Коридор	27,9	
51	Игровой зал	55,8	
52	Раздаточная	5,9	
53	Прихожая	2,7	
54	Кладовочная	4,8	
55	Коридор	6,4	
56	Лестничная клетка	11,8	
57	Коридор	9,4	
58	Прихожая	5,1	
59	Раздевалка	17,2	
60	С/У	3,6	

N Поме-щения	Наименование	Площадь, м2	кат* пом.
61	Коридор	3,1	
62	С/У	6,6	
63	Спальня	48,0	
64	Лестничная клетка	16,9	
65	Хоз помещение	3,1	
66	Хоз помещение	4,3	
67	Коридор	27,9	
68	Раздаточная	5,9	
69	Игровой зал	55,8	
70	Прихожая	2,7	
71	Кладовочная	4,8	
72	Коридор	6,4	
73	Лестничная клетка	11,8	
74	Раздевалка	9,4	
75	Прихожая	17,6	
76	Прихожая	5,1	
77	С/У	3,6	
78	Коридор	3,1	
79	С/У	6,6	
80	Спальня	48,0	
81	Коридор	3,8	
82	Хоз помещение	3,1	
83	Лестничная клетка	12,9	
84	Коридор	27,9	
85	Раздаточная	5,9	
86	Игровой зал	55,8	
87	Прихожая	2,7	
88	Кладовочная	4,8	
89	Коридор	6,4	
90	Коридор	9,4	
91	Лестничная клетка	11,8	
92	Прихожая	7,4	
93	Прихожая	5,1	
94	С/У	3,6	
95	Коридор	3,1	
96	С/У	6,6	
97	Спальня	48,0	
	Итого	1366,1	

Примечание:
1.Все стояки на этаже обшить негорючим ГКЛ по каркасу –104,6 м2
2.Данный лист читать совместно с листами АС17, АС18, АС19, АС20 АС21, АС22, АС23, АС24, АС25.

Изм.	Кол.	Лист	Nдок.	Подпись	Дата	«Капитальный ремонт детского сада «Ясли-сад №28 г.Аркалыка Акмолинской области, г. Аркалык мкр Амангельды 34»			
Исполнил		Темиров В.В.			04.2024	Капитальный ремонт	Стадия	Лист	Листов
Проверил		Бакиев Е.			04.2024		РП	12	
ГИП		Сейлжан Е.			04.2024				
Н.Контр.						Маркировочный план 3-го этажа	ТОО "MG Design Inc."		

Согласовано

Взам.инв. №

Подп. и дата

Инв. N подл.

Копировал

Формат А2х3

П 1

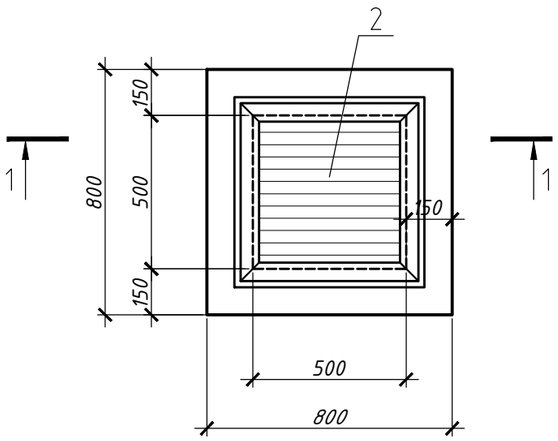

1–1

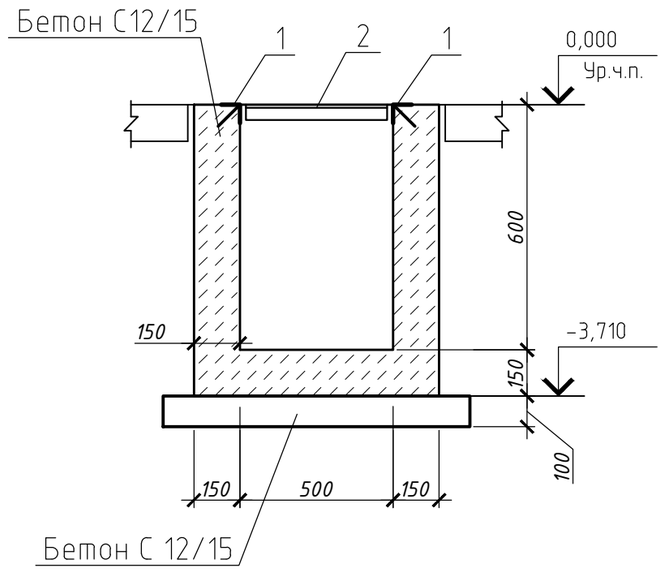

Марка, поз.	Обозначение	Наименование	Кол.	Масса ед., кг	Приме-чание
		П 1			
1	индивид.	Закладная деталь МН 31	2,4пм	4,17	кг/пм
2	индивид.	Решетка РМ 3	1	26,6	кг
		Материалы			
		Бетон С 12/15, W4	0,41		$м^3$

Согласовано

Взамен инв. N°

Подп. и дата

Инв. N° подп.

Изм.	Кол.	Лист	Nдок.	Подпись	Дата
Исполнил		Телятов В.В.			04.2024г
Проверил		Баянов Р.			04.2024г
ГИП		Селькин Е			04.2024г
Н.Конт.					

«Капитальный ремонт детского сада «Ясли-сад №28 «Алмагуль» Атырауская область, г. Атырау, мкр. Алмагул, 34»

Капитальный ремонт	Стадия	Лист	Листов
	РП	12.1	
Приямок П1	ТОО "MG Design Inc."		

Копировал

Формат А3

Подпольный канал Пк-1

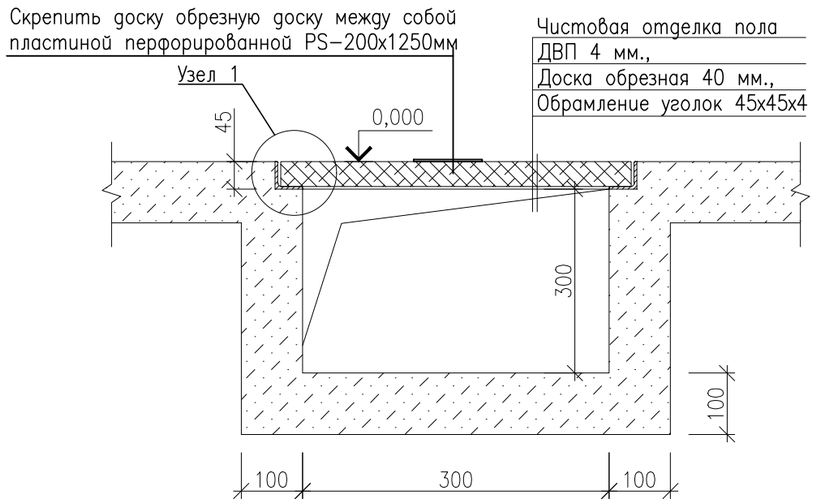

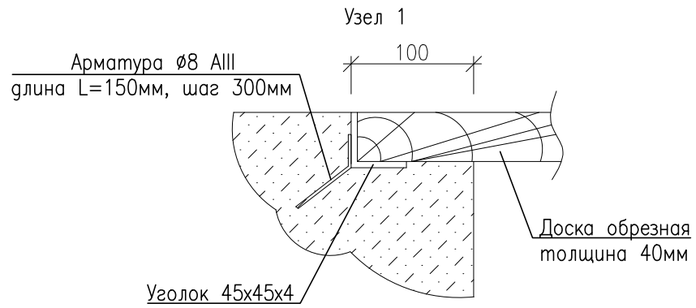

Спецификация

Марка поз.	Обозначение	Наименование	Кол-во	Масса кг(ед.)	Прим.
	Подпольный канал	Бетон класса С12/15 м3	53,3		
		Доска обрезная толщ. 40мм. м3	8,2		
		Уголок 45х45х4 м.п.	820	2,73	2238,6
		ДВП м2	205		
		НД-8-ОМ1-А240, L=150мм кг	2740	0,06	162,345
		Пластина перф. PS-200х1250мм. шт.	650	30,75	

Примечание:

1.Общая длина канала – 410 мп.

Изм.	Кол.	Лист	Nдок.	Подпись	Дата
Исполнил		Телятов В.В.			04.2024г
Проверил		Баянов Р.			04.2024г
ГИП		Селькин Е			04.2024г
Н.Конт.					

«Капитальный ремонт детского сада «Ясли-сад №28 «Алмагуль» Атырауская область, г. Атырау, мкр. Алмагул, 34»

Капитальный ремонт	Стадия	Лист	Листов
	РП	12.2	
Подпольный канал Пк-1	ТОО "MG Design Inc."		

Согласовано

Взамен инв. N°

Подп. и дата

Инв. N° подл.

Копировал

Формат А3

Подпольный канал Пк-2

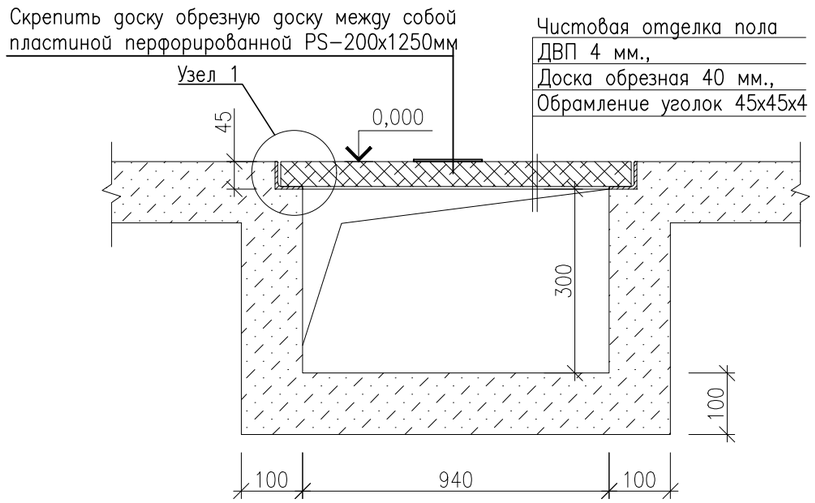

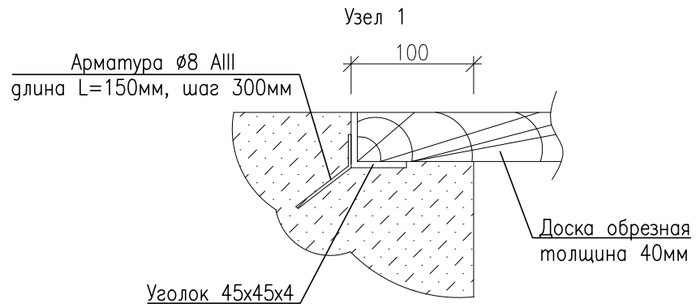

Спецификация

Марка поз.	Обозначение	Наименование	Кол-во	Масса кг(ед.)	Прим.
	Подпольный канал	Бетон класса С12/15 м3	12,8		
		Доска обрезная толщ. 40мм. м3	3,08		
		Уголок 45х45х4 м.п.	128	349,5	
		ДВП м2	76,8		
		НД-8-ОМ1-А240, L=150мм кг	430	25,5	
		Пластина перф. PS-200х1250мм. шт.	120	8,25	

Примечание:

1.Общая длина канала – 64 мп.

Изм.	Кол.	Лист	Nдок.	Подпись	Дата
Исполнил		Телятов В.В.			04.2024г
Проверил		Баянов Р.			04.2024г
ГИП		Селькин Е			04.2024г
Н.Конт.					

«Капитальный ремонт детского сада «Ясли-сад №28 «Алмагуль» Атырауская область, г. Атырау, мкр. Алмагул, 34»

Капитальный ремонт	Стадия	Лист	Листов
	РП	12.3	
Подпольный канал Пк-2	ТОО "MG Design Inc."		

Согласовано

Взамен инв. N°

Подп. и дата

Инв. N° подл.

Копировал

Формат А3

Разрез 1–1

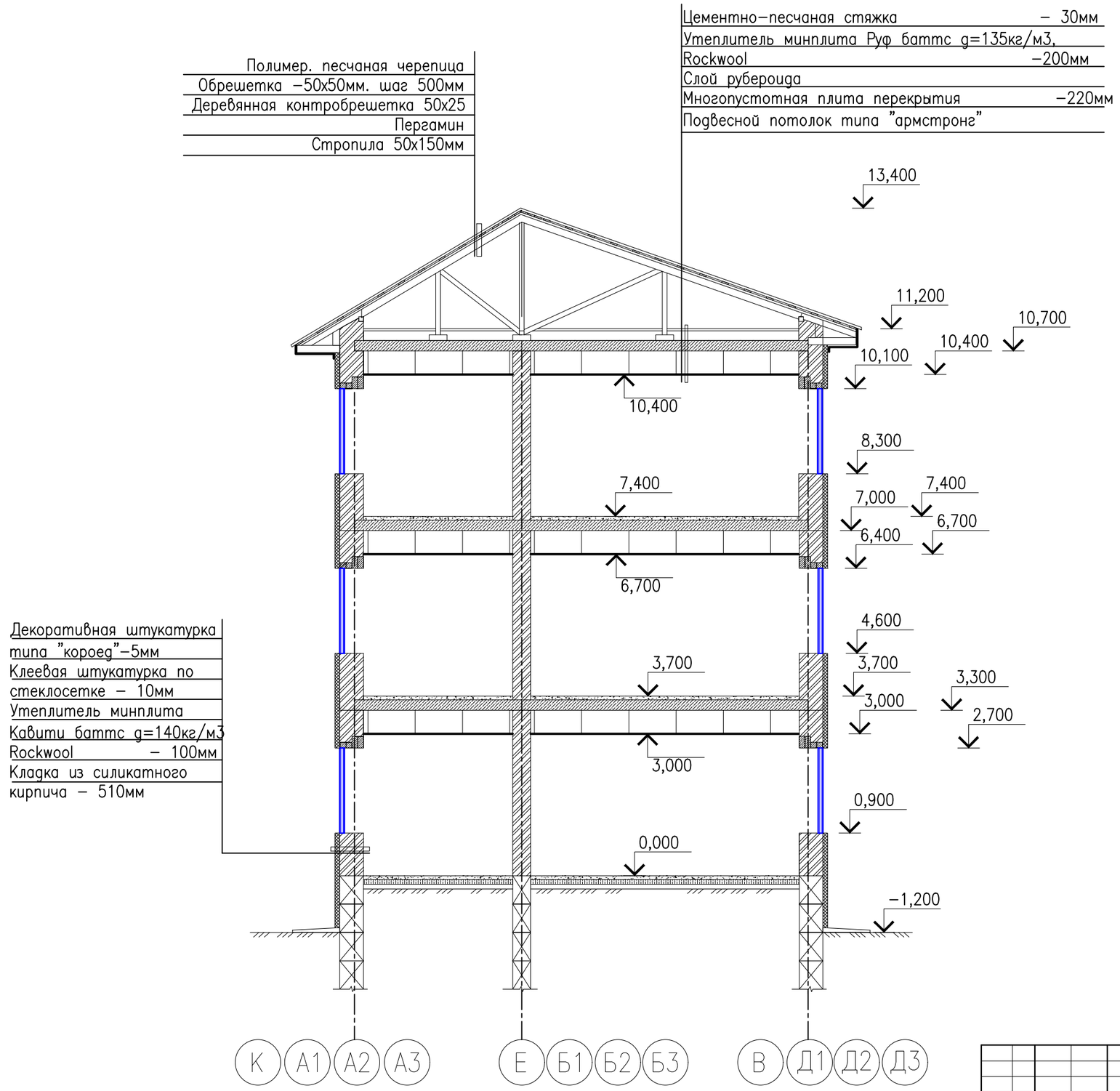

Изм.	Кол.	Лист	Nдок.	Подпись	Дата
Исполнил		Телятов В.В.			04.2024г
Проверил		Баянов Р.			04.2024г
ГИП		Селькин Е			04.2024г
Н.Контр.					

«Капитальный ремонт детского сада «Ясли–сад №28
«Алмагуль» Атырауская область, г. Атырау, мкр. Алмагуль 34»

Капитальный ремонт	Стадия	Лист	Листов
	РП	13	
Разрез 1–1	ТОО "MG Design Inc."		

Взам. инв. N°

Подп. и дата

Инв. N° Подл.

Формат А2

План кровли

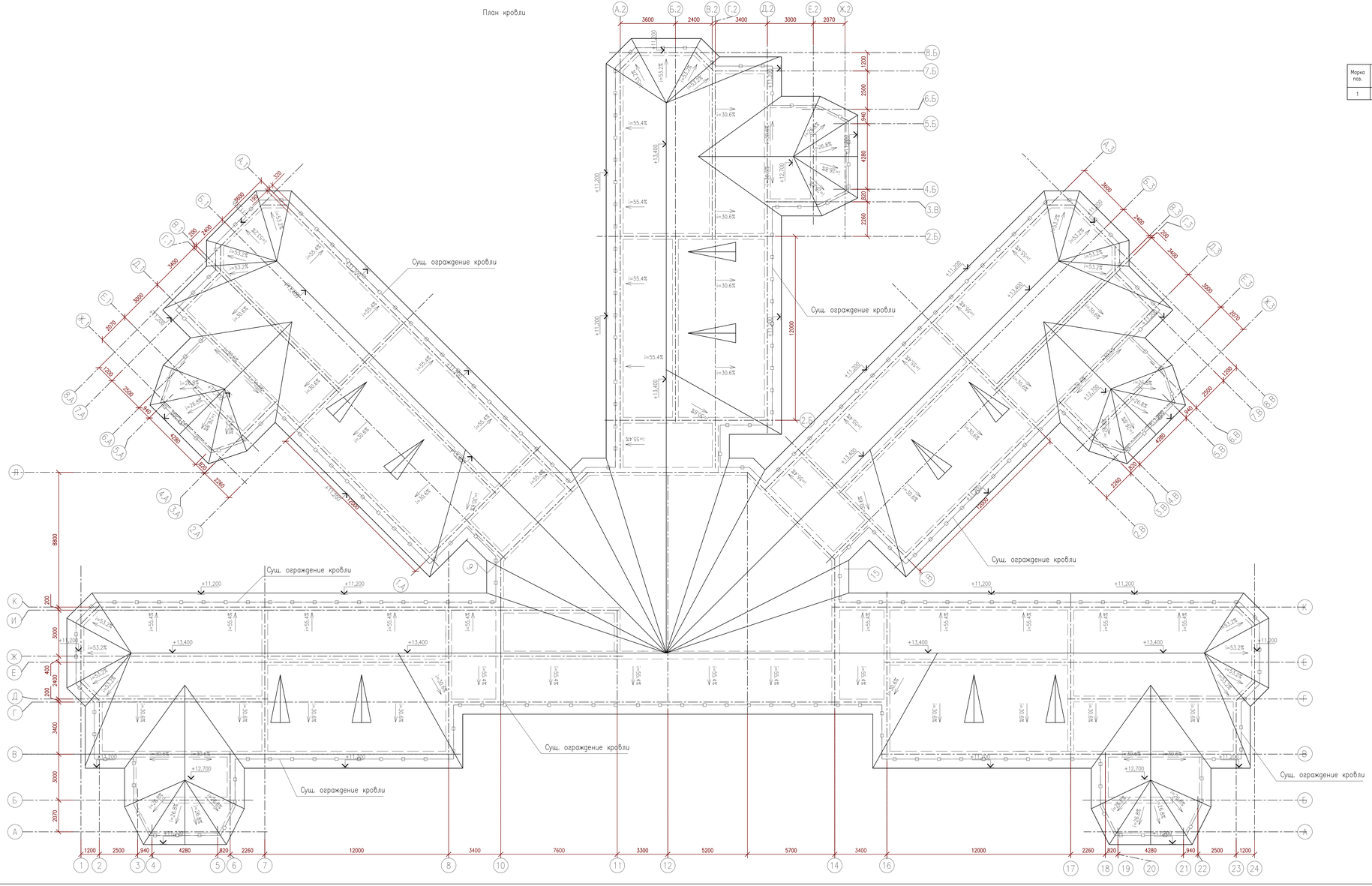

Спецификация элементов кровли

Марка поз.	Обозначение	Наименование	Кол-во	Масса кг(ед.)	Прим.
1	ГОСТ 30246-94	Примыкания к стенам В=900, м2 (карниз)	414,0		общ.=460,0п.м.

1

Наружные пожарные лестницы и ограждения кровли, установленные на объекте, должны быть подвергнуты следующим видам пожарных испытаний:

а) приемочным (в период приемки объекта в эксплуатацию);

б) контрольным (в период эксплуатации объекта);

в) эксплуатационным (в период эксплуатации объекта).

Предусмотреть приемочные испытания пожарных лестниц и ограждений согласно п.7.2 СТ РК 2218-2012.

Изм.	Кол.	Лист	Nдок.	Подпись	Дата	«Капитальный ремонт детского сада «Ясли-сад №28 г.Кокшетау Акмолинской области, ул. Абая,145 мкр Алмалы 34»	
Исполнил		Темиров В.В.			04.2024		
Проверил		Бакиев Е.			04.2024	Капитальный ремонт	Стадия: РП; Лист: 14; Листов:
ГИП		Сележин Е.			04.2024		
Н.Контр.						План кровли	ТОО "MG Design Inc."

Согласовано

Взамен инв. №

Подп. и дата

Инв. № подл.

Копировал

Формат А2х3

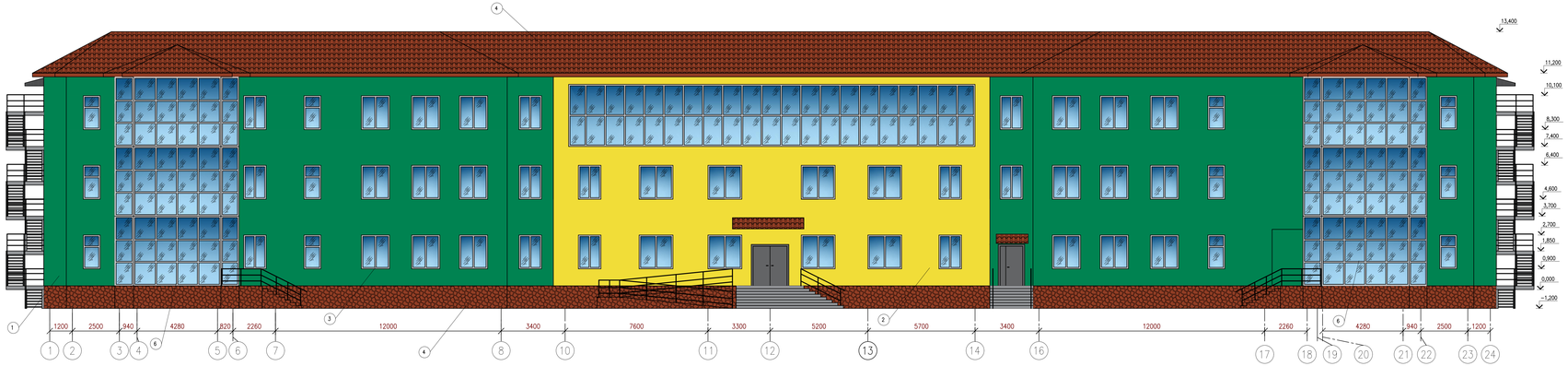

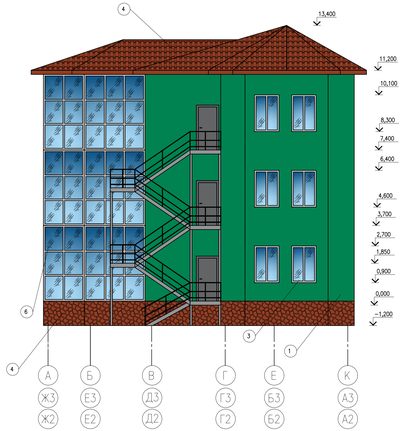

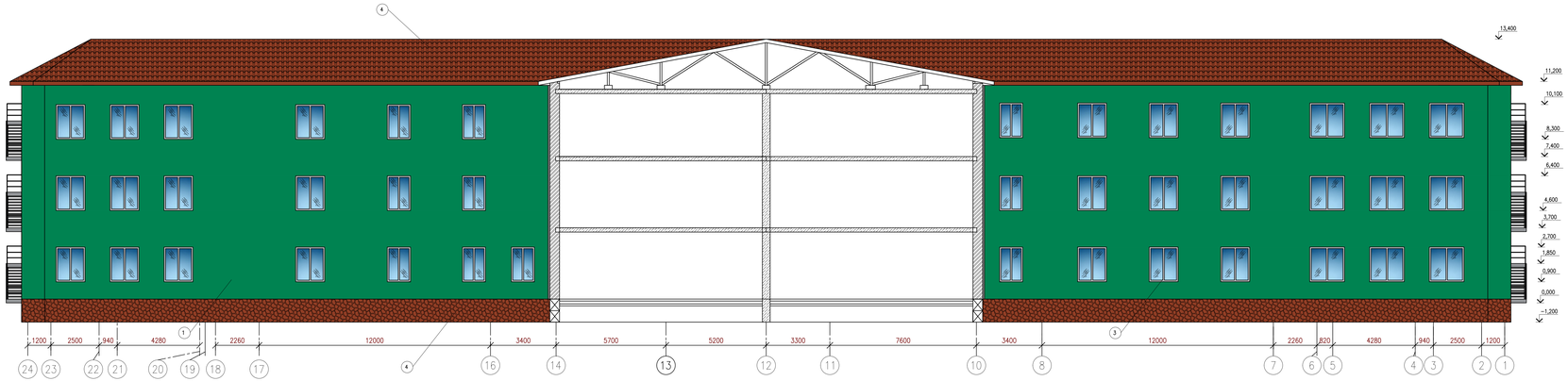

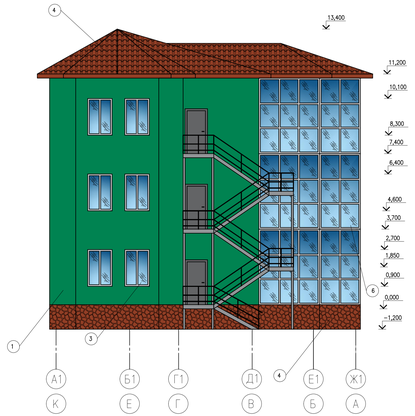

ВЕДОМОСТЬ НАРУЖНОЙ ОТДЕЛКИ ФАСАДОВ

Поз. отделки	Наименование элементов фасада	Наименование материала отделки	Наименование и номер цвета или образца колера	Примечание
1	Стена	Декоративная штукатурка "короед"	RAL 6016 зеленый	220,0 м2
1	Стена	Декоративная штукатурка "короед"	RAL 1018 желтый	4164,0 м2
3	Окна	ПВХ	RAL 9003 белый	643,0 м2
4	Цоколь	Облицовочная плитка	RAL 8004 коричневый	576,0 м2
5	Кровля	Керамическая черепица	RAL 8019 коричневый	
6	Витражи	Алюминий	RAL 7015 коричневый	376,8 м2

Примечания:

1.Выполнить частичный ремонт отдельными местами фасада из декоративной штукатурки типа "короед"-4384,0м2
2.Выполнить окраску фасада водоэмульсионной краской для наружных работ – 4384,0 м2
3.Выполнить частичный ремонт отмостки бордю ирзной шириной 1,0м из бетона С 12/15– 480,0м2
4.Выполнить частичный ремонт цоколя здания из облицовочной плитки фактуа 1,2м – 576,0м2
5.Выполнить очистку от старой краски металлической конструкций наружных пожарных лестниц – 1296,6 м2
6.Выполнить окраску металлической конструкций пожарных лестниц краской НЦ-132 по двум слоям грунтовки ГФ-021 – 1296,6 м2
7.Выполнить демонтаж бетонной плитки с краевед для входа в здание – 114,4 м2
8.Выполнить облицовку краевед здания бетонной плиткой ГОСТ 17608-2017 толщиной 50мм на цп. растворе – 114,4м2

Изм.	Кол.	Лист	Nдок.	Подпись	Дата
Исполнил		Темятов В.В.			04.2024
Проверил		Бакиев Е.			04.2024
ГИП		Селякин Е.			04.2024
Н.Контр.					

«Капитальный ремонт детского сада «Жас-сар» №28 г.Аркалыка Акмолинской области, г. Аркалык мкр. Алидар 34»

Капитальный ремонт

Стадия	Лист	Листов
РП	15	

Фасады 8 осях

ТОО "MG Design Inc."

Согласовано

Взамен инв. №

Подп. и дата

Инв. № подл.

Копировал

Формат А2х3

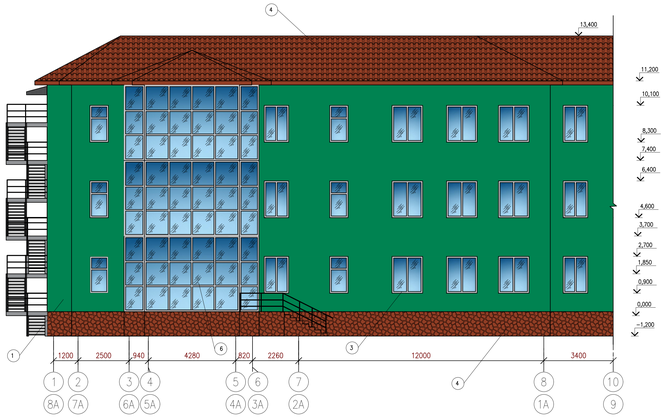

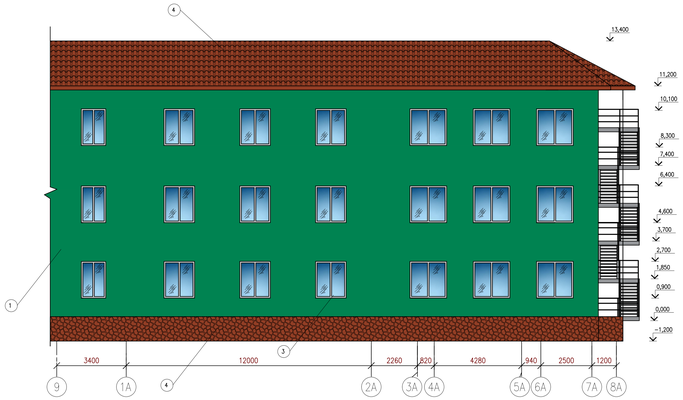

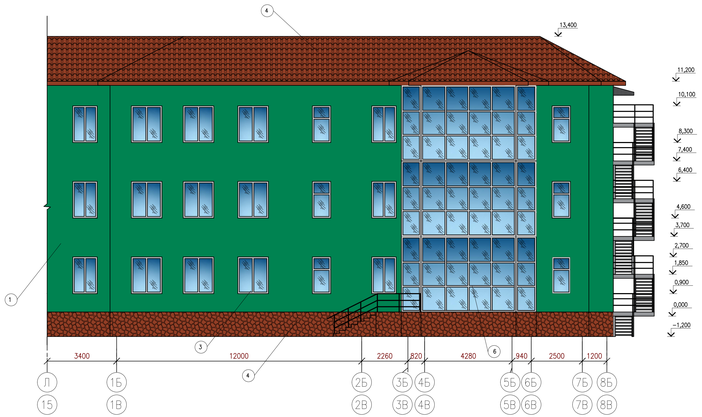

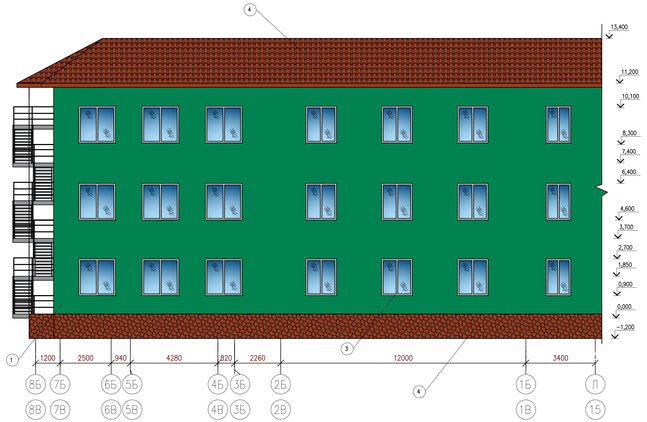

ВЕДОМОСТЬ НАРУЖНОЙ ОТДЕЛКИ ФАСАДОВ

Поз. отделки	Наименование элементов фасада	Наименование материала отделки	Наименование и номер цвета или образца колера	Примечание
1	Стены	Декоративная штукатурка "короед"	RAL 6016 зеленый	220,0 м2
1	Стены	Декоративная штукатурка "короед"	RAL 1018 желтый	4164,0 м2
3	Окна	ПВХ	RAL 9003 белый	643,0 м2
4	Цоколь	Клинкерная плитка	RAL 8004 коричневый	576,0 м2
5	Кровля	Керамическая черепица	RAL 8019 коричневый	
6	Витражи	Алюминий	RAL 7015 коричневый	376,8 м2

					«Капитальный ремонт детского сада «Жан-сад №28 г.Алматы Алматинской области, г. Алматы, мкр. Алмалы, 34»		
Изм.	Кол.	Лист	Nдок.	Подпись	Дата		
Исполнил		Темитов В.В.			04.2024	Стадия	Лист	Листов
Проверил		Бакиев Е.			04.2024	Капитальный ремонт	РП	16	
ГИП		Селякин Е.			04.2024				
Н.Контр.						Фасады в осях	ТОО "MG Design Inc."		

Согласовано

Взамен инв. №

Подп. и дата

Инв. № подл.

Копировал

Формат А2х3

Ведомость отделки помещений 1–го этажа

N° помещения	Потолок		Стены или перегородки		Низ стен или перегородок			Примечание
	Площ., м2	Вид отделки	Площ., м2	Вид отделки	Площ., м2	Вид отделки	Высо–та, м	
1–7, 10, 13–18, 21–24, 27,30–35, 37,38, 44,49–52, 55–60, 62, 66–69, 72–78, 80, 83, 89, 95,96, 98–100, 104, 108, 113,114	585,3	–шпаклевка, –высоко–качественная водоэмульсион–ная окраска	1948,0	–шпаклевка, –высоко–качественная водоэмульсион–ная окраска	–	– плинтус: керамичес–кая плитка	0,07	длина плинтуса $L_{общ}$=752 м
8,12,19,25,29,36,54, 61, 65, 71, 82, 103	451,6	–шпаклевка, –высоко–качественная водоэмульсион–ная окраска	888,3	–шпаклевка, –высоко–качественная водоэмульсион–ная окраска	–	– плинтус: ПВХ	0,07	длина плинтуса $L_{общ}$=345 м
9,20,26,28,39–42,47,48, 53,63,64,70,79, 81,84–88, 90–94, 97,101,102, 105–107,109–112,113, 114	345,4	–шпаклевка, –высоко–качественная водоэмульсион–ная окраска	1267,4	–высоко–качественная глазурованная керамическая плитка	–	– плинтус: керамичес–кая плитка	0,07	длина плинтуса $L_{общ}$=522 м
43,45,46	52,0	–подвесной потолок типа "армстронг"	154,5	–шпаклевка, –высоко–качественная водоэмульсион–ная окраска	–	– плинтус: ПВХ	0,07	длина плинтуса $L_{общ}$=82 м

Примечания:

1.На 1 этаже во вновь возводимых перегородках выполнить улучшенную штукатурку цементно–песчаным раствором – 696 м2

2.Выполнить улучшенную штукатурку, улучшенную шпаклевку и водоэмульсионную окраску оконных и дверных откосов – 482,8 м2 (1 этаж)

3. Данный лист читать совместно с листами АС10, АС11, АС12

Взам. инв. N°

Подп. и дата

Инв. N° Подл.

Изм.	Кол.	Лист	Nдок.	Подпись	Дата
Исполнил		Телятов В.В.			04.2024г
Проверил		Баянов Р.			04.2024г
ГИП		Селькин Е			04.2024г
Н.Конт.					

«Капитальный ремонт детского сада «Ясли–сад №28 «Алмагуль» Атырауская область, г. Атырау, мкр. Алмагул, 34»

Капитальный ремонт	Стадия	Лист	Листов
	РП	17	
Ведомость отделки помещений 1–го этажа	ТОО "MG Design Inc."		

Формат А3

Экспликация полов 1-го этажа (начало)

Номер поме-щения	Тип пола	Схема пола или тип пола по серии	Данные элементов пола (наименование, толщина, основание и др.), мм	Площадь, м 2
1-4,5-7, 10, 13,15-18, 21,23-24, 27,31-35, 37,38, 44,50-52, 55-57,59-60, 62, 67-69, 72-74,76-78, 80, 83,114	1	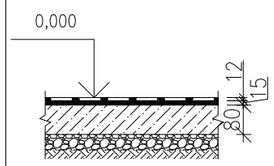	Керамогранит -12мм Прослойка и заполнение швов из ц.п. раствора М150 -15мм Подстилающий слой из бетона кл. С 8/10 -80мм(сущ) Грунт основания с втрамбованным щебнем или гравием крупностью 40-60мм(сущ)	461,2
8,12,19,25, 29,36, 43, 45,46 54, 61, 65, 71, 82, 103	2	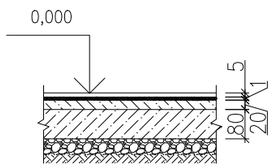	Высококачественный линолеум на тепло-изолирующей подоснове ГОСТ 18108-80 -5мм Прослойка из клеящий мастики -1мм Стяжка из ц.п. раствора М150 -20мм(сущ) Подстилающий слой из бетона кл. С 8/10 -80мм(сущ) Грунт основания с втрамбованным щебнем или гравием крупностью 40-60мм(сущ)	451,6
9,11,20,26, 28,39-42,47 ,48, 53,63,64,70, 79, 81,	3	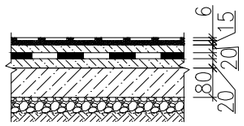	Керамические плитки по ГОСТ 6787-2001 -6мм Прослойка и заполнение швов из ц.п. раствора М150 -15мм Стяжка из ц.п. раствора М150 -20мм Гидроизоляционный слой гидроизол на битумной мастике Стяжка из ц.п. раствора М150 -20мм(сущ) Подстилающий слой из бетона кл. С 8/10 -80мм(сущ) Грунт основания с втрамбованным щебнем или гравием крупностью 40-60мм(сущ)	177,5

Примечания:

1.Для устанения просадочных свойств грунта необходимо устройство грунтовой подушки для типов полов 5,6 выполнить выборку грунта на всю высоту цоколя(1.2м) 249 м3

3. Проектом предусматривается уплотнение грунта на глубину 1,2м , с доведением объемного веса скелета грунта до 1,7т/м3 при степени влажности не более 0,7. 249 м3

4. Перед уплотнением грунта каждый слой грунта увлажнить водой из расчета 0,03м3 воды на 1кв.м. котлована.

5. Уплотнение производить при оптимальной влажности грунта.

6. Данный лист читать совместно с листами АС10, АС11, АС12

Экспликация полов 1-го этажа (окончание)

Номер поме-щения	Тип пола	Схема пола или тип пола по серии	Данные элементов пола (наименование, толщина, основание и др.), мм	Площадь, м 2
3,14,22,30, 49,58,66, 75,100,	4	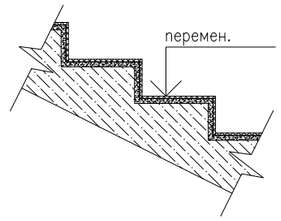	- керамическая плитка ГОСТ 6787-2001 (с нескользящей поверхностью); - стяжка выравнивающая из цементно- песчанного раствора М150-20 мм; - площадка лестничной клетки .	186,5
89,95,96,98 ,99,104,108,113	5	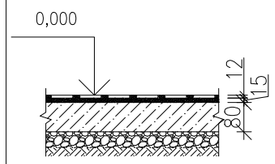	Керамогранит -12мм Прослойка и заполнение швов из ц.п. раствора М150 -15мм Подстилающий слой из бетона кл. С 8/10 -80мм Грунт основания с втрамбованным щебнем или гравием крупностью 40-60мм	39,6
84-88,90-94 ,97,101-103, 105-107, 109-112	6	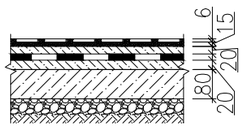	Керамические плитки по ГОСТ 6787-2001 -6мм Прослойка и заполнение швов из ц.п. раствора М150 -15мм Стяжка из ц.п. раствора М150 -20мм Гидроизоляционный слой гидроизол на битумной мастике Стяжка из ц.п. раствора М150 -20мм Подстилающий слой из бетона кл. С 8/10 -80мм Грунт основания с втрамбованным щебнем или гравием крупностью 40-60мм	167,9

Изм.	Кол.	Лист	Nдок.	Подпись	Дата
Исполнил		Телятов В.В.			04.2024г
Проверил		Баянов Р.			04.2024г
ГИП		Селькин Е			04.2024г
Н.Конт.					

«Капитальный ремонт детского сада «Ясли-сад №28 «Алмагуль» Атырауская область, г. Атырау, мкр. Алмагул, 34»

Капитальный ремонт	Стадия	Лист	Листов
	РП	18	
Ведомость отделки полов 1-го этажа	ТОО "MG Design Inc."		

Взам. инв. N° | Подп. и дата | Инв. N° Подл.

Формат А3

Ведомость отделки помещений 2-го этажа

N° помещения	Потолок		Стены или перегородки		Низ стен или перегородок			Примечание
	Площ., м2	Вид отделки	Площ., м2	Вид отделки	Площ., м2	Вид отделки	Высота, м	
1,3,4,6,9,11,11.1-13, 16,19-24,27-30,33, 36-41,44-50,53-58, 61,64-67,70-76,78, 81-84,87-93,95	581,5	-шпаклевка, -высоко-качественная водоэмульсионная окраска	2091,4	-шпаклевка, -высоко-качественная водоэмульсионная окраска	-	- плинтус: керамическая плитка	0,07	длина плинтуса $L_{общ}$=797 м
14,25,31,42,51,59,63,69, 80,86,97	537,4	-шпаклевка, -высоко-качественная водоэмульсионная окраска	979,6	-шпаклевка, -высоко-качественная водоэмульсионная окраска	-	- плинтус: ПВХ	0,07	длина плинтуса $L_{общ}$=426 м
7,8,15,17,18,26,32,34,35 43,52,60,62,68,77,79, 85,94,96	119,7	-шпаклевка, -высоко-качественная водоэмульсионная окраска	573,0	-высоко-качественная глазурованная керамическая плитка	-	- плинтус: керамическая плитка	0,07	длина плинтуса $L_{общ}$=231 м
2,5,10	164,1	-подвесной потолок типа "армстронг"	118,2	-шпаклевка, -высоко-качественная водоэмульсионная окраска	-	- плинтус: ПВХ	0,07	длина плинтуса $L_{общ}$=59 м

Примечания:

1.Выполнить улучшенную штукатурку, улучшенную шпаклевку и водоэмульсионную окраску оконных и дверных откосов - 527,5 м2 (2 этаж)

2.Данный лист читать совместно с листами АС10, АС11, АС12

Изм.	Кол.	Лист	Nдок.	Подпись	Дата
Исполнил		Телятов В.В.			04.2024г
Проверил		Баянов Р.			04.2024г
ГИП		Селькин Е			04.2024г
Н.Конт.					

«Капитальный ремонт детского сада «Ясли-сад №28 «Алмагуль» Атырауская область, г. Атырау, мкр. Алмагул, 34»

Капитальный ремонт	Стадия	Лист	Листов
	РП	19	
Ведомость отделки помещений 2-го этажа	ТОО "MG Design Inc."		

Взам. инв. N° | Подп. и дата | Инв. N° Подл.

Формат А3

Экспликация полов 2-го этажа (начало)

Номер помещения	Тип пола	Схема пола или тип пола по серии	Данные элементов пола (наименование, толщина, основание и др.), мм	Площадь, м 2
3,4,6,9,11, 11.1-13, 16,20-24, 27-29,33, 36,38-41, 44-46, 48-50, 53-55, 57,58, 61,65-67, 70-72, 75-76,78, 81,82,84, 87-90,91-95	1	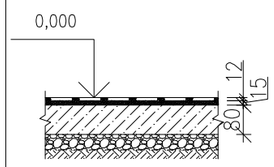	Керамогранит -12мм Прослойка и заполнение швов из ц.п. раствора М150 -15мм Подстилающий слой из бетона кл. С 8/10 -80мм(сущ) Грунт основания с втрамбованным щебнем или гравием крупностью 40-60мм(сущ)	440,1
2,5,10, 14,18,25, 31,35,42, 51,59,63, 69,74, 80,86,97	2	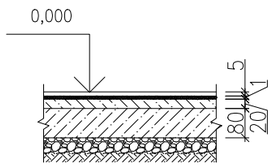	Высококачественный линолеум на тепло-изолирующей подоснове ГОСТ 18108-80 -5мм Прослойка из клеящий мастики -1мм Стяжка из ц.п. раствора М150 -20мм(сущ) Подстилающий слой из бетона кл. С 8/10 -80мм(сущ) Грунт основания с втрамбованным щебнем или гравием крупностью 40-60мм(сущ)	701,5
7,8,15, 17,26,32,34, 43,52,60,62, 68,77,79, 85,94,96	3	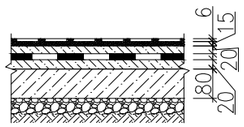	Керамические плитки по ГОСТ 6787-2001 -6мм Прослойка и заполнение швов из ц.п. раствора М150 -15мм Стяжка из ц.п. раствора М150 -20мм Гидроизоляционный слой гидроизол на битумной мастике Стяжка из ц.п. раствора М150 -20мм(сущ) Подстилающий слой из бетона кл. С 8/10 -80мм(сущ) Грунт основания с втрамбованным щебнем или гравием крупностью 40-60мм(сущ)	119,7

Примечания:

1. При устройстве цем.песч. стяжек поверхность нижележащего элемента пола (подстилающего слоя или перекрытия) необходимо тщательно очистить от грязи и пыли, увлажнить водой (без видимых скоплений воды) и прогрунтовать цементным молоком состава 1:2 (цем:вода), чтобы предотвратить чрезмерное отсасывание влаги из раствора и тем самым повысить прочность стяжки.
2. Данный лист читать совместно с листами АС10, АС11, АС12

Экспликация полов 2-го этажа (окончание)

Номер помещения	Тип пола	Схема пола или тип пола по серии	Данные элементов пола (наименование, толщина, основание и др.), мм	Площадь, м 2
1,19,30, 37,47,56, 64,73,83,91	4	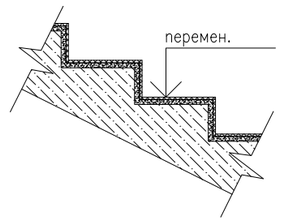	- керамическая плитка ГОСТ 6787-2001 (с нескользящей поверхностью); - стяжка выравнивающая из цементно- песчанного раствора М150-20 мм; - площадка лестничной клетки .	191,4

Изм.	Кол.	Лист	Nдок.	Подпись	Дата
Исполнил		Телятов В.В.			04.2024г
Проверил		Баянов Р.			04.2024г
ГИП		Селькин Е			04.2024г
Н.Контр.					

«Капитальный ремонт детского сада «Ясли-сад №28 «Алмагуль» Атырауская область, г. Атырау, мкр. Алмагул, 34»

Капитальный ремонт	Стадия	Лист	Листов
	РП	20	

Ведомость отделки полов 2-го этажа

ТОО "MG Design Inc."

Взам. инв. N° | Подп. и дата | Инв. N° Подл.

Формат А3

Ведомость отделки помещений 3-го этажа

N° помещения	Потолок		Стены или перегородки		Низ стен или перегородок			Примечание
	Площ., м2	Вид отделки	Площ., м2	Вид отделки	Площ., м2	Вид отделки	Высота, м	
1,4,10,11,11.1-13, 16,19-24,27-30,33, 36-41,44-50,53-58, 61,64-67,70-76,78, 81-84,87-93,95	608,2	-шпаклевка, -высоко-качественная водоэмульсионная окраска	2185,6	-шпаклевка, -высоко-качественная водоэмульсионная окраска	-	- плинтус: керамическая плитка	0,07	длина плинтуса $L_{общ}$=738 м
14,25,31,42,51,59,63,69, 80,86,97	548,9	-шпаклевка, -высоко-качественная водоэмульсионная окраска	988,9	-шпаклевка, -высоко-качественная водоэмульсионная окраска	-	- плинтус: ПВХ	0,07	длина плинтуса $L_{общ}$=429 м
8,9,15,17,18,26,32,34,35 43,52,60,62,68,77,79, 85,94,96	115,2	-шпаклевка, -высоко-качественная водоэмульсионная окраска	599,3	-высоко-качественная глазурованная керамическая плитка	-	- плинтус: керамическая плитка	0,07	длина плинтуса $L_{общ}$=241 м
2,3,5,6,7	93,8	-подвесной потолок типа "армстронг"	117,3	-шпаклевка, -высоко-качественная водоэмульсионная окраска	-	- плинтус: ПВХ	0,07	длина плинтуса $L_{общ}$=49 м

Примечания:

1.Выполнить улучшенную штукатурку, улучшенную шпаклевку и водоэмульсионную окраску оконных и дверных откосов - 527,5 м2 (3 этаж)

2.Данный лист читать совместно с листами АС10, АС11, АС12

Взам. инв. N°

Подп. и дата

Инв. N° Подл.

Изм.	Кол.	Лист	Nдок.	Подпись	Дата
Исполнил		Телятов В.В.			04.2024г
Проверил		Баянов Р.			04.2024г
ГИП		Селькин Е			04.2024г
Н.Конт.					

«Капитальный ремонт детского сада «Ясли-сад №28 «Алмагуль» Атырауская область, г. Атырау, мкр. Алмагул, 34»

Капитальный ремонт	Стадия	Лист	Листов
	РП	21	
Ведомость отделки помещений 3-го этажа	ТОО "MG Design Inc."		

Формат А3

Экспликация полов 3-го этажа (начало)

Номер поме-щения	Тип пола	Схема пола или тип пола по серии	Данные элементов пола (наименование, толщина, основание и др.), мм	Площадь, м 2
4,6,9,11, 11.1-13, 16,20-24, 27-29,33, 36,38-41, 44-46, 48-50, 53-55, 57,58, 61,65-67, 70-72, 75-76,78, 81,82,84, 87-90,91-95	1	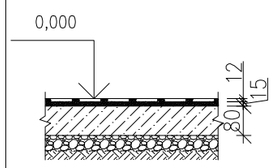	Керамогранит -12мм Прослойка и заполнение швов из ц.п. раствора М150 -15мм Подстилающий слой из бетона кл. С 8/10 -80мм(сущ) Грунт основания с втрамбованным щебнем или гравием крупностью 40-60мм(сущ)	415,4
2,3,5-7,10, 14,18,25,31,42, 51,59,63,69,74 80,86,97	2	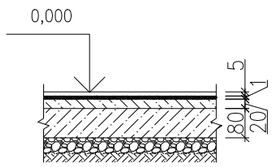	Высококачественный линолеум на тепло-изолирующей подоснове ГОСТ 18108-80 -5мм Прослойка из клеящий мастики -1мм Стяжка из ц.п. раствора М150 -20мм(сущ) Подстилающий слой из бетона кл. С 8/10 -80мм(сущ) Грунт основания с втрамбованным щебнем или гравием крупностью 40-60мм(сущ)	703,7
8,9,15, 17,26,32,34, 43,52,60,62, 68,77,79, 85,94,96	3	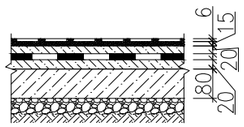	Керамические плитки по ГОСТ 6787-2001 -6мм Прослойка и заполнение швов из ц.п. раствора М150 -15мм Стяжка из ц.п. раствора М150 -20мм Гидроизоляционный слой гидроизол на битумной мастике Стяжка из ц.п. раствора М150 -20мм(сущ) Подстилающий слой из бетона кл. С 8/10 -80мм(сущ) Грунт основания с втрамбованным щебнем или гравием крупностью 40-60мм(сущ)	105,3

Примечания:

1. При устройстве цем.песч. стяжек поверхность нижележащего элемента пола (подстилающего слоя или перекрытия) необходимо тщательно очистить от грязи и пыли, увлажнить водой (без видимых скоплений воды) и прогрунтовать цементным молоком состава 1:2 (цем:вода), чтобы предотвратить чрезмерное отсасывание влаги из раствора и тем самым повысить прочность стяжки.

Данный лист читать совместно с листами АС10, АС11, АС12

Экспликация полов 3-го этажа (окончание)

Номер поме-щения	Тип пола	Схема пола или тип пола по серии	Данные элементов пола (наименование, толщина, основание и др.), мм	Площадь, м 2
1,10,19,30, 37,47,56, 64,73,83,91	4	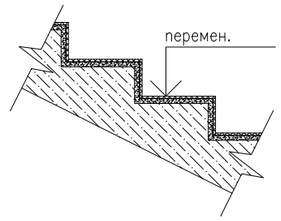	- керамическая плитка ГОСТ 6787-2001 (с нескользящей поверхностью); - стяжка выравнивающая из цементно- песчанного раствора М150-20 мм; - площадка лестничной клетки .	161,7

Изм.	Кол.	Лист	Nдок.	Подпись	Дата
Исполнил		Телятов В.В.			04.2024г
Проверил		Баянов Р.			04.2024г
ГИП		Селькин Е			04.2024г
Н.Контр.					

«Капитальный ремонт детского сада «Ясли-сад №28 «Алмагуль» Атырауская область, г. Атырау, мкр. Алмагул, 34»

Капитальный ремонт	Стадия	Лист	Листов
	РП	22	

Ведомость отделки полов 3-го этажа

ТОО "MG Design Inc."

Взам. инв. N° | Подп. и дата | Инв. N° Подл.

Формат А3

Спецификация элементов заполнения проемов

Поз.	Обозначение	Наименование	Количество на этаж			Примечание
			1 этаж	2 этаж	3 этаж	
Окна						
О-1	ГОСТ 30674-99	ОП Г1 1800-1500 (4М1-12-4М1-12-4М1)М	26	22	22	
О-2	ГОСТ 30674-99	ОП Г1 1800-900 (4М1-12-4М1-12-4М1)М	14	14	14	
О-3	ГОСТ 30674-99	ОП Г1 1800-1300 (4М1-12-4М1-12-4М1)М	23	31	28	
О-4	ГОСТ 30674-99	ОП Г1 1800-1800 (4М1-12-4М1-12-4М1)М	23	25	22	
Подоконники						
П1	ГОСТ 23166-2021	ПВХ 1500х400	26	22	22	ПВХ
П2	ГОСТ 23166-2021	ПВХ 900х400	14	14	14	ПВХ
П3	ГОСТ 23166-2021	ПВХ 1300х400	23	31	28	ПВХ
П4	ГОСТ 23166-2021	ПВХ 1800х400	23	25	22	ПВХ
Отлив оконный						
ПД-1	ГОСТ 23166-2021	ПВХ отлив 1500х300	26	22	22	ПВХ
ПД-2	ГОСТ 23166-2021	ПВХ отлив 900х300	14	14	14	ПВХ
ПД-3	ГОСТ 23166-2021	ПВХ отлив 1300х300	23	31	28	ПВХ
ПД-4	ГОСТ 23166-2021	ПВХ отлив 1800х300	23	25	22	ПВХ

01

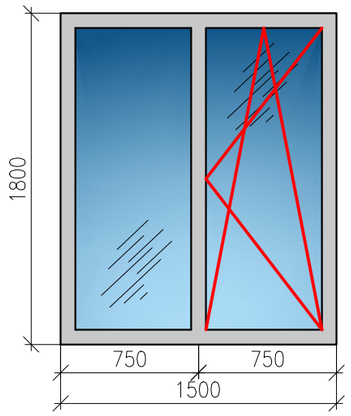

02

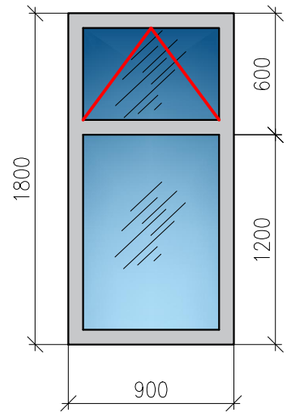

03

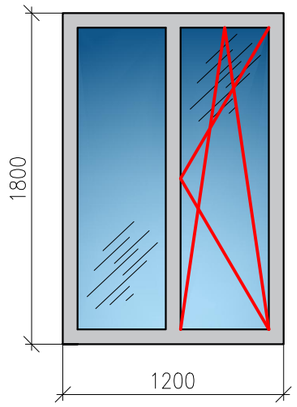

04

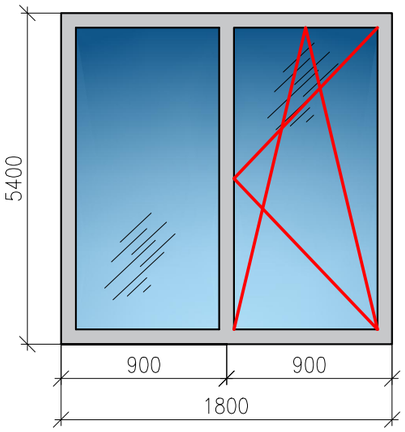

Примечания:

1. Размеры оконных блоков указанные в спецификациях подлежат уточнению после проведения монтажа существующих заполнений.
2. Все швы заделать монтажной пеной.
3. Перед изготовлением окон необходимо произвести контрольные замеры проемов.
4. Крепление и заделку оконных блоков из ПВХ выполнять по ГОСТ 30971-2002 .
5. Окна изготавливаются из ПВХ профиля белые с тройным и двойным остеклением.
6. Примыкание оконных блоков к стеновым проемам производить в соответствии с требованиями ГОСТ 30971-2002 "Швы монтажные узлов примыкания оконных блоков к стеновым.
7. Москитные сетки устанавливать на все окна.
8. На все окна установить детский замок ("блокиратор")

На все окна установить москитные сетки – 108 м2

Данный лист читать совместно с листами АС10, АС11, АС12

Взам. инв. N° | Подп. и дата | Инв. N° Подл.

Изм.	Кол.	Лист	Nдок.	Подпись	Дата
Исполнил		Телятов В.В.			04.2024г
Проверил		Баянов Р.			04.2024г
ГИП		Селькин Е			04.2024г
Н.Конт.					

«Капитальный ремонт детского сада «Ясли-сад №28 «Алмагуль» Атырауская область, г. Атырау, мкр. Алмагул, 34»

Капитальный ремонт	Стадия	Лист	Листов
	РП	23	
Спецификация заполнений оконных проемов	ТОО "MG Design Inc."		

Формат А3

Спецификация дверных и оконных заполнений.

Поз.	Обозначение	Наименование	Количество на этаж	Примечание
			1 этаж	
Двери				
Д1	СТ РК 943-92	ДГ 21-9 (2100x900)	53	МДФ
Д2	СТ РК 943-92	ДГ 21-15 (2100x1500)	11	МДФ
Д3	СТ РК 943-92	ДГ 21-8 (2100x800)	3	МДФ
Д4	СТ РК 943-92	ДГ 21-18 (2100x1800)	3	МДФ
Д5	ГОСТ 30970-2014	ДПН О Бпр Р (2100x1200)	2	ПВХ
Д6	ГОСТ 31173-2003	ДСН Н М1 2100x900	6	Металл
Д7	ГОСТ 30970-2014	ДПВ О Бпр Р (2100x1200)	11	ПВХ
Д8	ГОСТ 30970-2014	ДПВ О Бпр Р (2100x900)	7	ПВХ

Д-1,Д-3

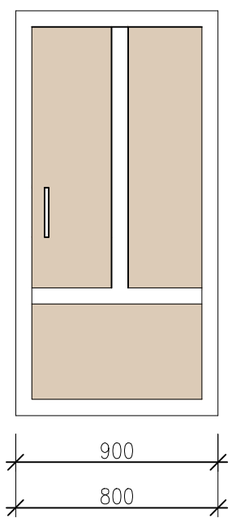

Д-2,Д-4

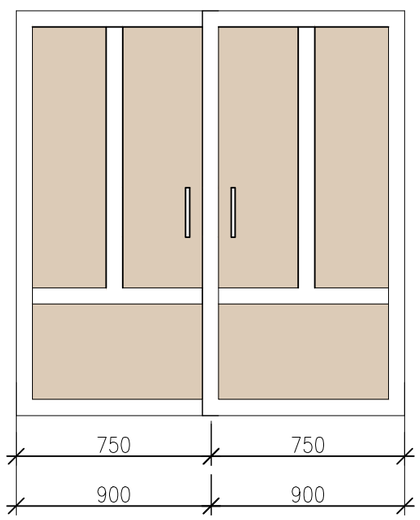

Д-5,Д-7

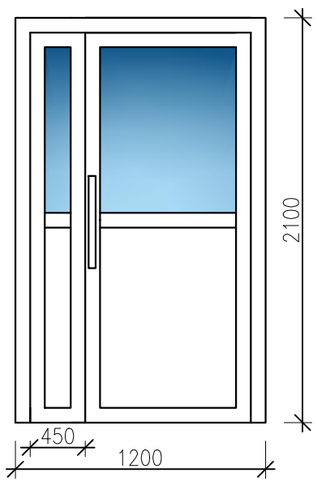

Д-6

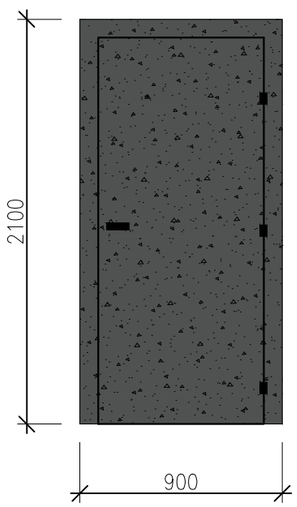

Д-8

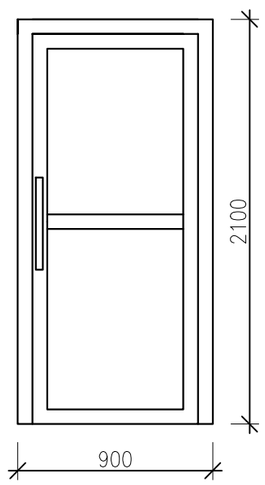

Примечания:

1. Двери в коридорах соединяющие лестничные клетки (тип Д7) необходимо выполнить самозакрывающимся с притвором -36 шт.
2. Данный лист читать совместно с листами АС10, АС11, АС12

Взам. инв. N°	Подп. и дата	Инв. N° Подл.

Изм.	Кол.	Лист	Nдок.	Подпись	Дата
Исполнил		Телятов В.В.			04.2024г
Проверил		Баянов Р.			04.2024г
ГИП		Селькин Е			04.2024г
Н.Конт.					

«Капитальный ремонт детского сада «Ясли-сад №28 «Алмагуль» Атырауская область, г. Атырау, мкр. Алмагул, 34»

Капитальный ремонт	Стадия	Лист	Листов
	РП	24	
Спецификация заполнений дверных проемов	ТОО "MG Design Inc."		

Формат А3

Вр-1

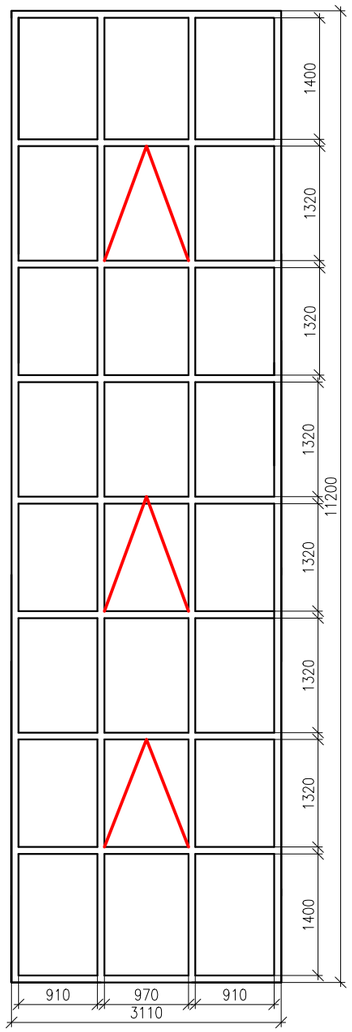

Вр-2

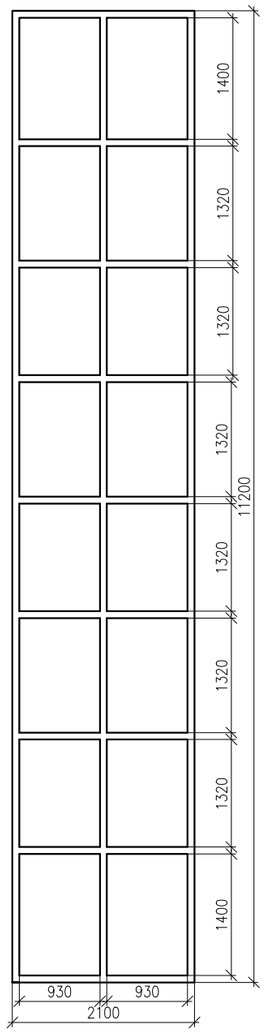

Вр-3

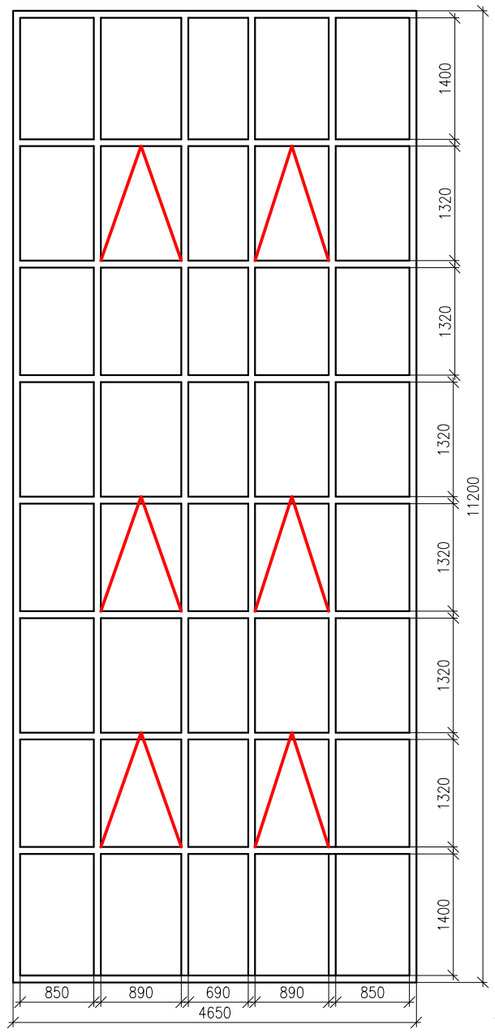

Вр-4

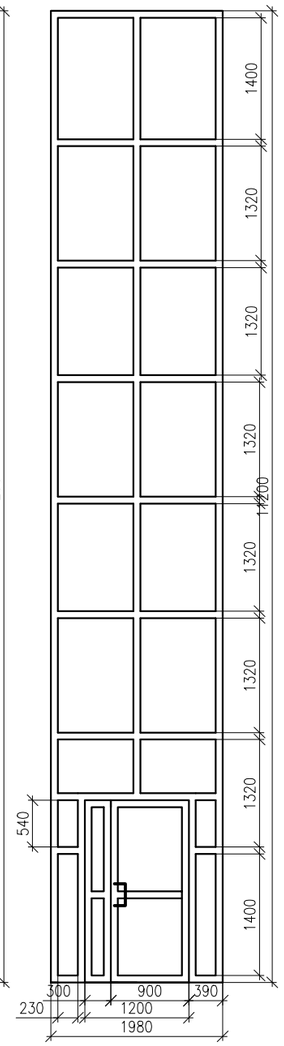

Вр-5

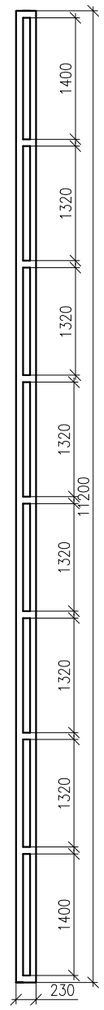

Спецификация витражных заполнений.

Поз.	Обозначение	Наименование	Количество на этаж			Примечание
			1 этаж	2 этаж	3 этаж	
Витражи алюминиевые						
Вр-1	ГОСТ 21519-84	СВП Л 11200-3110	5	–	–	Алюм. проф. серый С затемнением
Вр-2	ГОСТ 21519-84	СВП Л 11200-2100	5	–	–	Алюм. проф. серый С затемнением
Вр-3	ГОСТ 21519-84	СВП Л 11200-4650	5	–	–	Алюм. проф. серый С затемнением
Вр-4	ГОСТ 21519-84	СВП Л 11200-1980 с дверью 2100х1200	5	–	–	Алюм. проф. серый С затемнением
Вр-5	ГОСТ 21519-84	СВП Л 11200-230	5	–	–	Алюм. проф. серый С затемнением
Вр-6	ГОСТ 21519-84	СВП Л 3300-21610	–	–	1	Алюм. проф. серый С затемнением

Вр-6

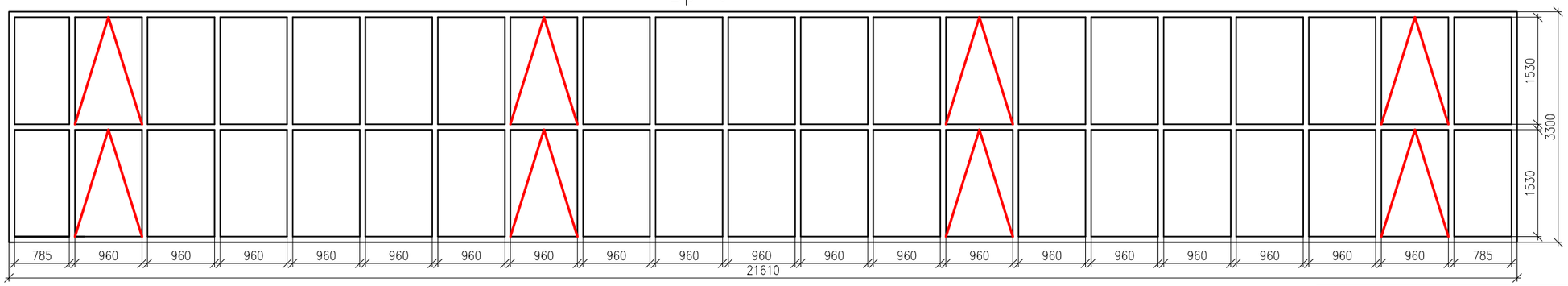

Примечания:

1. Данный лист читать совместно с листами АС10, АС11, АС12

Изм.	Кол.	Лист	Nдок.	Подпись	Дата
Исполнил		Телятов В.В.			04.2024г
Проверил		Баянов Р.			04.2024г
ГИП		Селькин Е			04.2024г
Н.Конт.					

«Капитальный ремонт детского сада «Ясли-сад №28 «Алмагуль» Атырауская область, г. Атырау, мкр. Алмагуль, 34»

Капитальный ремонт

Стадия	Лист	Листов
РП	25	

Спецификация витражных заполнений проемов

ТОО "MG Design Inc."

Взам. инв. N° | Подп. и дата | Инв. N° Подл.

Формат А2

Крыльцо КР-1 в осях 5-7, 4А-2А

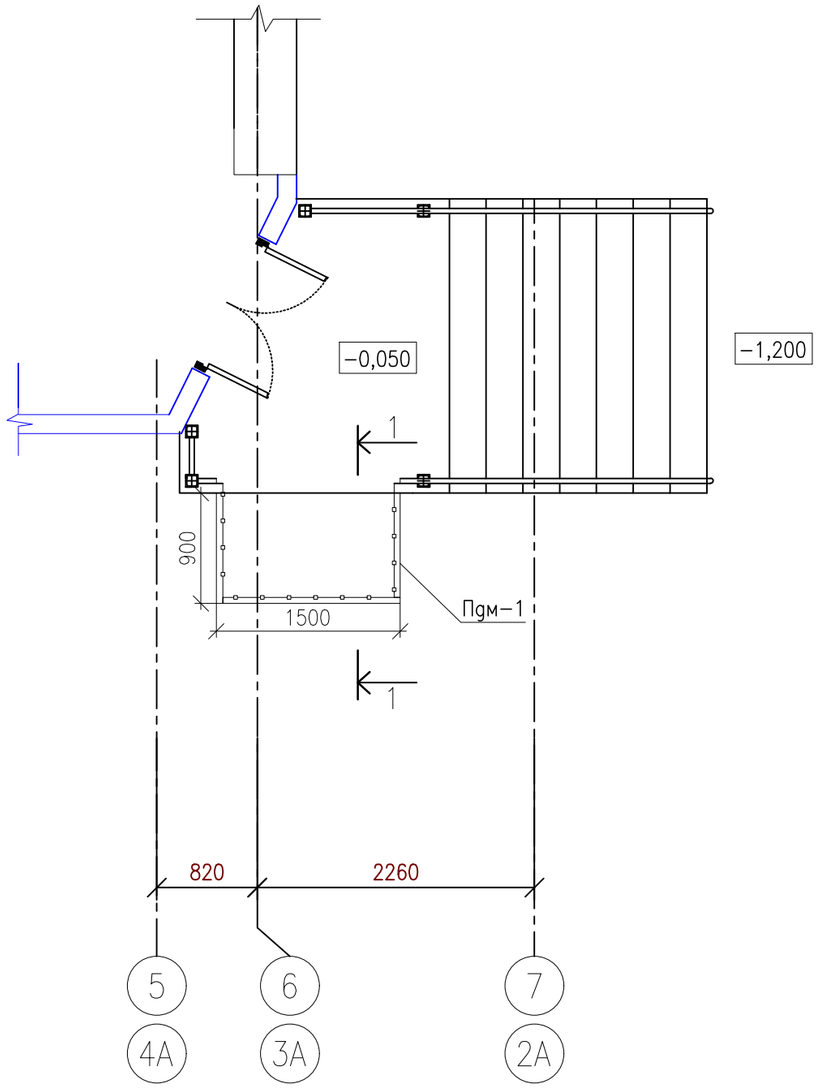

Сечение 1-1

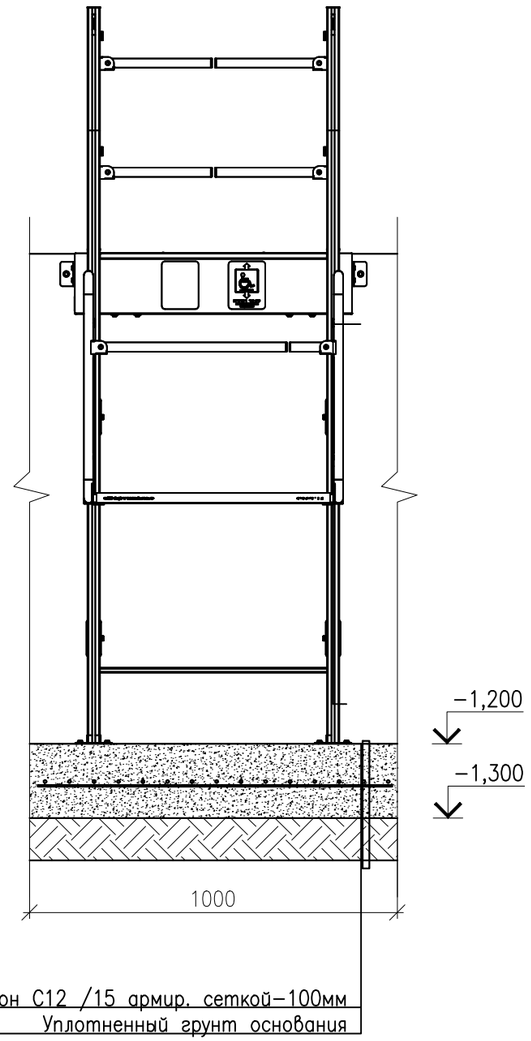

Спецификация материалов

Марка поз.	Обозначение	Наименование	Кол-во	Масса кг(ед.)	Прим.
		Площадка 1000х1700	2		
	ГОСТ 26633-2015	Бетон Кл. С12/15, м3	0,17		
	ГОСТ 23279-85	Сетка 50х50х4, м2	1,7	5,87	

Спецификация оборудования

Марка поз.	Обозначение	Наименование	Кол-во
Пдм-1	СТ РК 2960-2017	Подъемник с вертикальным перемещение по простой траектории,высота подъема-1200мм	2

Примечание:
1.Данный лист читать совместно с листами АС 10

Изм.	Кол.	Лист	Nдок.	Подпись	Дата
Исполнил		Телятов В.В.			04.2024г
Проверил		Баянов Р.			04.2024г
ГИП		Селькин Е			04.2024г
Н.Конт.					

«Капитальный ремонт детского сада «Ясли-сад №28 «Алмагуль» Атырауская область, г. Атырау, мкр. Алмагул, 34»

Капитальный ремонт	Стадия	Лист	Листов
	РП	26	

Крыльцо в осях 5-7,4А-2А

ТОО "MG Design Inc."

Взам. инв. N°

Подп. и дата

Инв. N° Подл.

Формат А3

Крыльцо КР-2 в осях 2Б-4Б, 2В-4В, 17-19

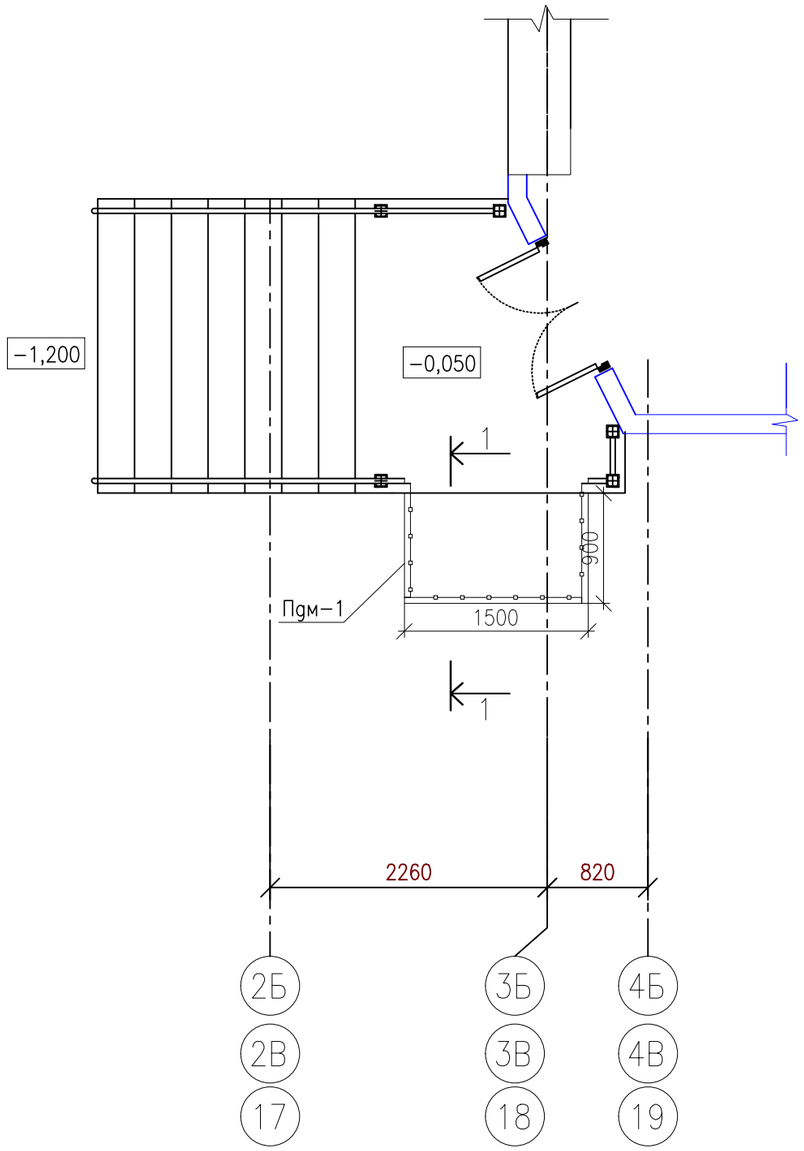

Сечение 1-1

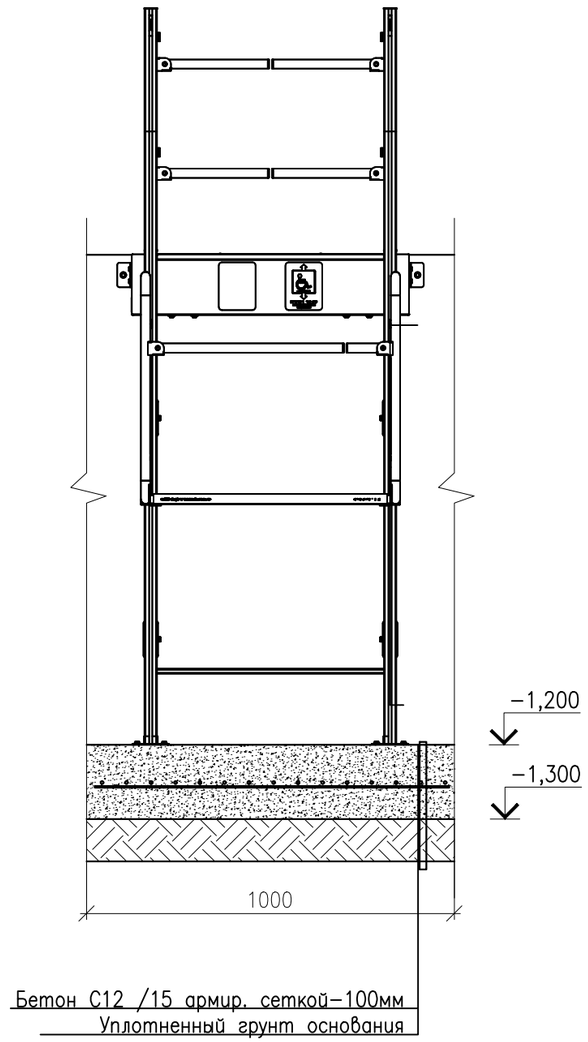

Спецификация материалов

Марка поз.	Обозначение	Наименование	Кол-во	Масса кг(ед.)	Прим.
		Площадка 1000х1700	3		
	ГОСТ 26633-2015	Бетон Кл. С12/15, м3	0,17		
	ГОСТ 23279-85	Сетка 50х50х4, м2	1,7	5,87	

Спецификация оборудования

Марка поз.	Обозначение	Наименование	Кол-во
Пдм-1	СТ РК 2960-2017	Подъемник с вертикальным перемещение по простой траектории,высота подъема-1200мм	3

Примечание:
1.Данный лист читать совместно с листами АС 10

Изм.	Кол.	Лист	Nдок.	Подпись	Дата
Исполнил		Телятов В.В.			04.2024г
Проверил		Баянов Р.			04.2024г
ГИП		Селькин Е			04.2024г
Н.Конт.					

«Капитальный ремонт детского сада «Ясли-сад №28 «Алмагуль» Атырауская область, г. Атырау, мкр. Алмагул, 34»

Капитальный ремонт	Стадия	Лист	Листов
	РП	27	

Крыльцо в осях 2Б-4Б, 2В-4В, 17-19

ТОО "MG Design Inc."

Взам. инв. N° | Подп. и дата | Инв. N° Подл.

Формат А3

Ограждение отопительных приборов

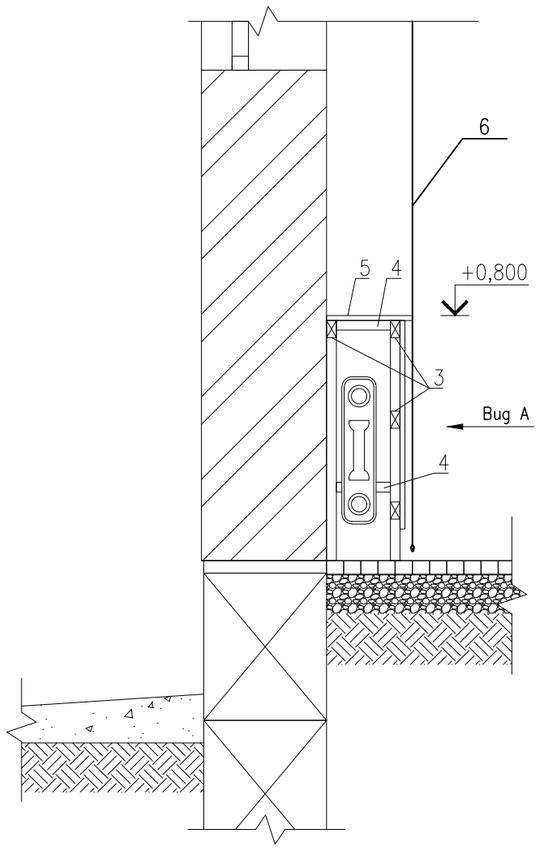

Вид А

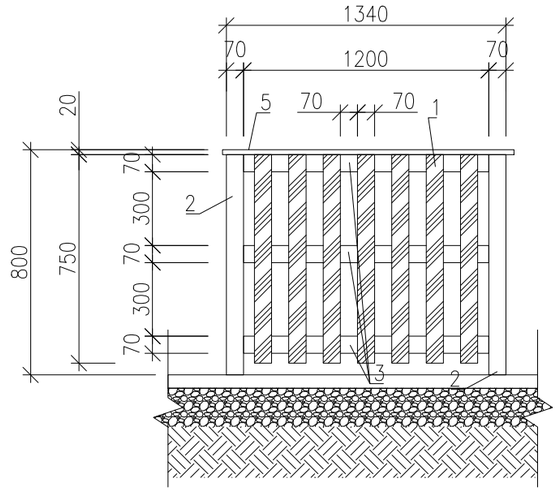

Сечение облицовочной рейки

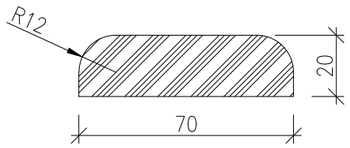

Спецификация элементов ограждения

Марка поз.	Обозначение	Наименование	Кол-во	Объем ед.м3	Прим. Общий объем,м3
1	ГОСТ 8486-86*Е	70 х 20, L=800мм	7	0,0012	0,0084
2	То же	70 х 40, L=800мм	2	0,0023	0,0046
3	То же	70 х 40, L=1200мм	4	0,0034	0,0136
4	То же	70 х 40, L=220мм	6	0,0006	0,0036
5	То же	70 х 20, L=350мм	9	0,0005	0,0045

Примечание:
1. Элементы каркаса крепить между собой саморезами по дереву (цвет золото).
2. Все деревянные конструкции обработать огнезащитным составом КСД по ТУ 2389-006-17483468-94.
3. Наружные элементы ограждения (поз. 1, 2, 5) покрыть лаком за 2 раза(3,6 м2).
4. Спецификация дана на 1 секцию, всего секций – 291 шт.

Изм.	Кол.	Лист	Nдок.	Подпись	Дата
Исполнил		Телятов В.В.			04.2024г
Проверил		Баянов Р.			04.2024г
ГИП		Селькин Е			04.2024г
Н.Конт.					

«Капитальный ремонт детского сада «Ясли-сад №28 «Алмагуль» Атырауская область, г. Атырау, мкр. Алмагул, 34»

Капитальный ремонт	Стадия	Лист	Листов
	РП	27.1	
Элемент ограждения радиатора	ТОО "MG Design Inc."		

Взам. инв. N° | Подп. и дата | Инв. N° Подл.

Формат А3

Спецификация кодов АГСК согласно перечню строительных конструкций, изделий и строительных материалов .

№ поз.	Наименование	Код АГСК-3	Примечание
Общестроительные материалы			
1	Кирпич керамический рядовой полнотелый размерами 250 х 120 х 65 мм ГОСТ 530-2012 марки М125	213-101-0102	
2	Бетон тяжелый класса В15 ГОСТ 7473-2010 без добавок	212-101-0601	
3	Перемычка железобетонная брусковая ПБ под расчетную нагрузку 1 кН/м ГОСТ 948-84	222-102-0101	
4	Сталь арматурная гладкого профиля класса А-I (А240) СТ РК 2591-2014 диаметром от 6 до 12 мм	214-210-0101	
5	Сталь арматурная гладкого профиля класса А-III (А400) СТ РК 2591-2014 диаметром от 6 до 12 мм	214-210-0101	

№ поз.	Наименование	Код АГСК-3	Примечание
Покрытия пола (Экспликация полов)			
1	Плитка керамогранитная СТ РК 1954-2017 матовая размерами 600х600х10мм	231-302-0103	
2	Плитка керамическая ГОСТ 6787-2001 неглазурованная одноцветная толщиной от 7,5 мм до 13 мм	233-202-0103	
3	Линолеум поливинилхлоридный ГОСТ 7251-77 на теплоизолирующей подосновe	233-101-0111	
4	Плинтус поливинилхлоридный ГОСТ 19111-2001	233-204-0102	

№ поз.	Наименование	Код АГСК-3	Примечание
Отделка потолка (Ведомость отделки потолка)			
1	Потолок подвесной из минеральных плит толщиной 8 мм	232-401-0101	
2	Водоэмульсионная окраска	236-202-0301	
3	Смесь сухая - гипсовая штукатурка СТ РК 1168-2006	232-503-0103	
4	Краска водоэмульсионная СТ РК ГОСТ Р 52020-2007	236-202-0301	

№ поз.	Наименование	Код АГСК-3	Примечание
Окна (Спецификация заполнения проёмов)			
1	Блок оконный из алюминиевых профилей со стандартным покрытием толщиной от 55 мм до 62 мм одинарной конструкции ГОСТ 21519-2003 одностворчатый с однокамерным стеклопакетом, с поворотной фурнитурой: одноэлементный поворотный	223-103-0102	
2	Блок оконный из ПВХ профилей толщиной 60 мм двухстворчатый одинарной конструкции ГОСТ 30674-99 со стеклопакетом двухкамерным, поворотно-откидной фурнитурой: двухэлементный - импост и поворотно-откидная створка	223-102-0208	

№ поз.	Наименование	Код АГСК-3	Примечание
Подоконные доски (Спецификация заполнения проёмов)			
1	Подоконные доски поз. ПД-1 - ПД-6. Инд.пластиковая	223-501-0114	
2	Водоотлив оконный шириной планки 250 мм из оцинкованной стали с полимерным покрытием	261-107-0815	

№ поз.	Наименование	Код АГСК-3	Примечание
Двери (Спецификация заполнения проёмов)			
1	Блок дверной внутренний с декоративной облицовкой бумажно-слоистым пластиком СТ РК 943-92 двупольный с глухими полотнами ДГ 21-15	223-201-0105	
2	Блок дверной наружный из ПВХ профилей остекленный, с заполнением двухкамерным стеклопакетом ГОСТ 30970-2014 ДПН 21-12, двупольный	223-203-0504	
3	Блок дверной внутренний с декоративной облицовкой бумажно-слоистым пластиком СТ РК 943-92 двупольный с глухими полотнами ДГ 21-18	223-201-0107	
4	Блок дверной стальной с замкнутой коробкой ГОСТ 31173-2003 утепленный, однопольный	223-207-0101	

№ поз.	Наименование	Код АГСК-3	Примечание
Внутренняя отделка			
1	Краска водно-дисперсионная акриловая СТ РК ГОСТ Р 52020-2007 атмосферостойкая и паропроницаемая для окраски фасадов и влажных помещений, ВД-АК 111	236-202-0402	
2	Смесь сухая - минеральная штукатурка СТ РК 1168-2006 для декоративной отделки мелкой фракции до 2,0 мм	232-503-0502	
3	Краска водно-дисперсионная акриловая СТ РК ГОСТ Р 52020-2007 атмосферостойкая и паропроницаемая для окраски фасадов и влажных помещений, ВД-АК 111	236-202-0402	
4	Плитка керамическая глазурованная для внутренней облицовки стен, I сорта ГОСТ 6141-91 гладкая одноцветная	232-201-0101	
5	Раствор отделочный ГОСТ 28013-98 тяжелый известковый 1:2,5	212-402-0105	
6	Смесь сухая шпатлевочная на гипсовой основе М25 СТ РК 1168-2006	232-501-0301	
7	Смесь сухая - гипсовая штукатурка СТ РК 1168-2006	236-202-0301	
8	Краска водоэмульсионная СТ РК ГОСТ Р 52020-2007	217-108-0201	
Фасадные работы			
	Смесь сухая - минеральная штукатурка СТ РК 1168-2006 для декоративной отделки мелкой фракции до 2,0 мм	232-503-0502	
	Краска водно-дисперсионная акриловая СТ РК ГОСТ Р 52020-2007 атмосферостойкая и паропроницаемая для окраски фасадов и влажных помещений, ВД-АК 111	236-202-0402	
	Плитка бетонная сплиттерная СТ РК 958-93 толщиной 50 мм, серая	213-306-0101	
	Нитроэмаль ГОСТ 6631-74 НЦ-132	236-203-0401	
	Платформа подъемная для лиц с ограниченными возможностями с вертикальным перемещением модели ПП ВП-225 (ПВ-250 П), грузоподъемность 225 кг, стандартный размер 800х1250 мм, внешние размеры подъемника 1250х1250 мм, скорость 0,15 м/с, высота подъема 1,4 м СТ РК ГОСТ 51630-2009, СТ РК 2960-2017	516-201-0101	

Взам. инв. №

Подп. и дата

Инв. № подл.

Изм.	Кол.	Лист	Nдок.	Подпись	Дата
Исполнил		Телятов В.В.			04.2024г
Проверил		Баянов Р.			04.2024г
ГИП		Селькин Е			04.2024г
Н.Конт.					

«Капитальный ремонт детского сада «Ясли-сад №28 «Алмагул» Атырауская область, г. Атырау, мкр. Алмагул, 34»

Капитальный ремонт	Стадия	Лист	Листов
	РП	28	

Спецификация кодов АГСК согласно перечню строительных конструкций, изделий и строительных материалов .

ТОО "MG Design Inc."

Копировал

формат А2