Республика Казахстан

ТОО
"СТРОЙДИЗАИНСЕРВИС"
ЗАКАЗ: 242/09-27-2017

РАБОЧИЙ ПРОЕКТ

Привязка проектно-сметной документации на строительства призывного пункта в городе Атырау

ГСВ- ГАЗОСНАБЖЕНИЕ ВНУТРЕННИЕ

Атырау 2021Г.

			Привязан: 14/07/24-03-ГСВ	Жайыкстроймонтаж
ГИП	Карамолдаев			
Разраб	Саткалиева А			
Контр. кач.	Сапарова		«Строительство призывного пункта по адресу: Курмангазинский район, с.Курмангазы, ул.Майра Кабболова, 164»	листов
Инв. №				

Республика Казахстан

ТОО
"СТРОЙДИЗАИНСЕРВИС"
ЗАКАЗ: 242/09-27-2017

РАБОЧИЙ ПРОЕКТ

Привязка проектно-сметной документации на строительства призывного пункта в городе Атырау

ГСВ- ГАЗОСНАБЖЕНИЕ ВНУТРЕННИЕ

ГЛАВНЫЙ ИНЖЕНЕР ПРОЕКТА — **Умарова Ж.Р.**

ДИРЕКТОР — **Амангалиев А.Ж.**

Атырау 2021 Г.

			Привязан: 14/07/24-03-ГСВ	Жайыкстроймонтаж
ГИП	Карамолдаев			
Разраб	Саткалиева А			
Контр. кач.	Сапарова		«Строительство призывного пункта по адресу: Курмангазинский район, с.Курмангазы, ул.Майра Кабдолова, 164»	листов
Инв. №				

ПЛАН-СХЕМА Б/М

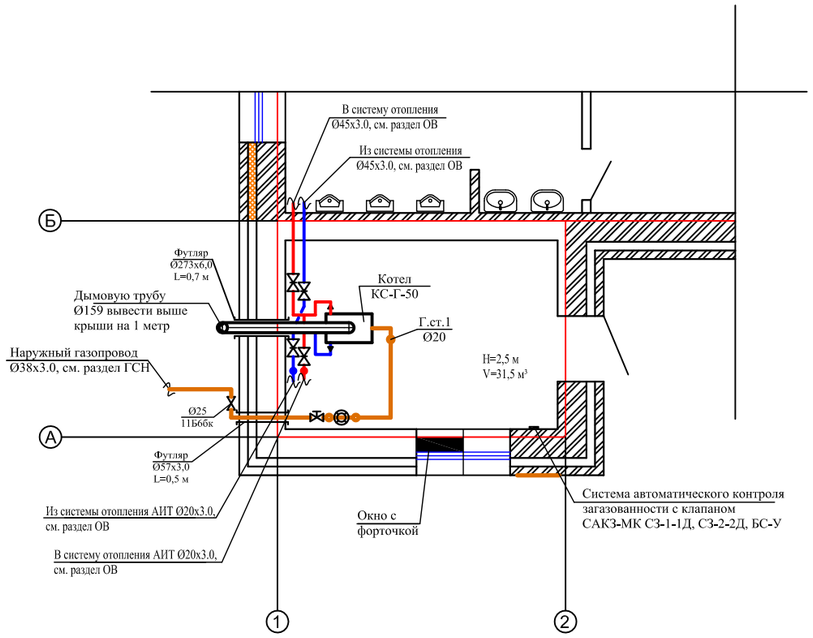

ОБЩИЕ УКАЗАНИЯ

Рабочий проект: "Строительство призывного пункта по адресу: г. Атырау, пос. Балыкши, ул. Байжигитова № 64 а", (Газоснабжение (внутренние устройства), разработан на основании письма-заказа, задания на проектирование и в соответствии с техническими условиями, выданными АО "КазТрансГаз Аймак".

Точка подключения в соответствии с техническими условиями.

В помещении оборудованном газовыми приборами, устанавливаются: газовый счетчик, отключающая арматура на стояке, система автоматического контроля загазованности с клапаном САКЗ МК.

Внутренний газопровод выполнить из водогазопроводных труб по ГОСТ 3262-75, наружный- из стальных электросварных по ГОСТ 10704-91. На вводе газопровода в здание установить отключающее устройство-кран 11б6бк Ø32, на отм. 1,80 от уровня земли.

После монтажа все трубопроводы окрашиваются синтетической эмалью ПФ-115 по грунтовке ФЛ-03к.

Проект выполнен в соответствии с требованиями МСН 4.03-01-2011, СП РК 4.03-101-2013 и технического регламента "Требования к безопасности систем газоснабжения".

Проект разработан в соответствии с действующими нормами и правилами и предусматривает мероприятия, обеспечивающие взрывобезопасность, пожаробезопасность при эксплуатации зданий и сооружений.

Главный инженер проекта Умарова Ж.

ВЕДОМОСТЬ РАБОЧИХ ЧЕРТЕЖЕЙ ОСНОВНОГО КОМПЛЕКТА ГСВ

Лист	Наименование	Примечание
1	Общие данные.	
2	План 1-го этажа. М1:100.	
3	План 1-го этажа. М1:50. Схема системы газоснабжения.	

ВЕДОМОСТЬ ССЫЛОЧНЫХ И ПРИЛАГАЕМЫХ ДОКУМЕНТОВ

Обозначение	Наименование	Примечание
	Ссылочные документы	
5.905-15	Оборудование, узлы и детали наружных газопроводов .	
	Прилагаемые документы	
0000-ГСВ.СО.	Спецификация оборудования, изделий и материалов.	1 лист

ОСНОВНЫЕ ПОКАЗАТЕЛИ ПО РАБОЧИМ ЧЕРТЕЖАМ МАРКИ ГСВ

Наименование помещения	Объем м³	Наименование агрегата	Кол.	Расход газа м³/час		Давление газа МПа	Примечание
				На агрегат м³/час	Общий м³/час		
Призывной пункт	1426,5	Отопительный котел КС-Г-50		6,4	6,4	0,005	

УСЛОВНЫЕ ОБОЗНАЧЕНИЯ

Г1 — газопровод низкого давления

кран

счетчик газовый

ГИП	Карамолдаев		
Разраб	Саткалиева А		
Контр. кач.	Сапарова		
Инв. №			

Привязан: 14/07/24-03-ГСВ

Жайыкстроймонтаж

«Строительство призывного пункта по адресу: Курмангазинский район, с.Курмангазы, ул.Майра Каббдолова, 164»

листов

Изм.	Кол.уч	Лист	№ док	Подпись	Дата
ГИП		Умарова Ж.			
Проверил		Умарова Ж.			
Разработал		Вашурина			

242/09-27-2017-ГСВ

Привязка ПСД на строительство призывного пункта в городе Атырау

Газоснабжение (внутренние устройства)

Стадия	Лист	Листов
РП	1	3

Общие данные.

ТОО "СтройДизайнСервис"

Согласовано:

Взам. инв. №

Подпись и дата.

Инв. № подл.

Копировал:

Формат А3

ПЛАН НА ОТМ. 0,000

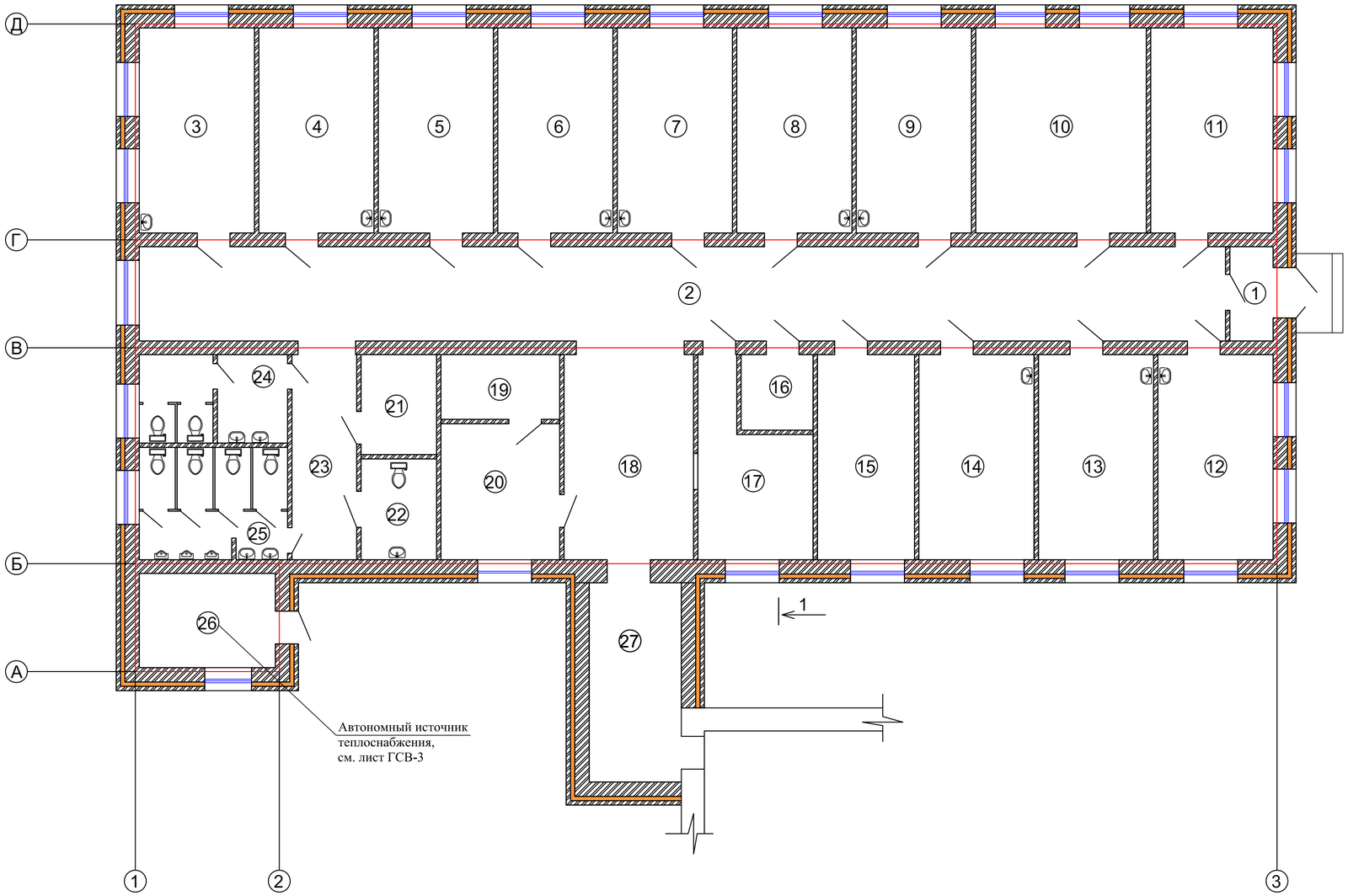

ЭКСПЛИКАЦИЯ ПОМЕЩЕНИЙ

НОМЕР ПОМЕ-ЩЕНИЯ	НАИМЕНОВАНИЕ	ПЛОЩАДЬ $м^2$	КАТ. ПОМЕ-ЩЕ-НИЯ
1	Тамбур	3,1	
2	Коридор	79,0	
3	Кабинет дерматолога	18,2	
4	Кабинет хирурга	18,2	
5	Кабинет окулиста	18,2	
6	Кабинет оториноларинголога	18,2	
7	Кабинет антропометрии	18,2	
8	Кабинет фтизиатра	18,2	
9	Кабинет терапевта	18,2	
10	Актовый зал	27,0	
11	Кабинет призывной комиссии	19,3	
12	Кабинет психиатра	18,2	
13	Кабинет стоматолога	18,2	
14	Кабинет невропатолога	18,2	
15	Кабинет начальника отделения набора военнослужащих по контракту и призыву	15,3	
16	Помещение для уборочного инвентаря	4,2	
17	Гардероб	13,5	
18	Холл	20,5	
19	Картотека	5,9	
20	Кабинет старшего помощника начальника отделения и помощника начальника отделения	12,4	
21	Электрощитовая	5,8	
22	Сан узел для МГН	5,8	
23	Коридор	10,2	
24	Санузел (женский)	10,1	
25	Санузел (мужской)	12,8	
26	Котельная	9,9	
27	Галерея	14,1	
	ИТОГО:	450,9	

Согласовано:

Взам. инв. №

Подпись и дата

Инв. № подл.

Привязан: 14/07/24-03-ГСВ

Разраб Саткалиева А.

Н.контроль Сапарова

Инв. №

Изм.	Кол. уч.	Лист	№ док.	Подп.	Дата
ГИП		Умарова Ж.			
Проверил		Умарова Ж.			
Разработал					

242/09-27-2017-ГСВ

Привязка ПСД на строительство призывного пункта в городе Атырау

Газоснабжение (внутренние устройства).

Стадия	Лист	Листов
РП	2	

План 1-го этажа. М1:100.

ТОО "СтройДизайнСервис"

Копировал:

Формат А2

ПОЗИЦИЯ	НАИМЕНОВАНИЕ И ТЕХИЧЕСКАЯ ХАРАКТЕРИСТИКА	ТИП, МАРКА, ОБОЗНАЧЕНИЕ ДОКУМЕНТА, ОПРОСНОГО ЛИСТА	КОД ОБОРУДОВАНИЯ, ИЗДЕЛИЯ, МАТЕРИАЛА	ЗАВОД-ИЗГОТОВИТЕЛЬ	ЕДИНИЦА ИЗМЕРЕНИЯ	КОЛ.-ВО	МАССА ЕДИНИЦЫ, КГ.	ПРИМЕЧА-НИЕ
	Спецификация оборудования, изделий и материалов.							
	Газоснабжение (внутренние устройства).							
1	Счетчик бытовой газовый.	СГБ-G10	ТОО "Виаст"	шт	1			
2	Электромагнитный клапан в комплекте с сигнализатором загазованности.	КЗГЭМ-У-20	ТОО "Виаст"	шт	1			
3	Система автоматического контроля загазованности с клапаном САКЗ-МК СЗ-1-1Д, СЗ-2-2Д, БС-У	САКЗ-МК СЗ-1-1Д, СЗ-2-2Д, БС-У	ТОО "Виаст"	шт	1			
4	Труба стальная водогазопроводная Ø20х2,5.	ГОСТ 3262-75		м	5,0	1,66		
5	Труба стальная водогазопроводная Ø25х3,0.	ГОСТ 3262-75		м	5,0	2,39		
6	Кран Ø25	11б66бк		шт	1	0,32		
7	Кран Ø20	11б66бк		шт	1	0,54		
8	Футляр Ø57х3,0 L=0,5 м.			шт	1			
9	Окраска труб синтетической эмалью по слою грунта за 2 раза.			м2	0,9			
10	Испытание газопровода на прочность и герметичность.			м	10,0			
11	Крепление газопровода.			кг	2,0			
12	Устройство дымохода			шт	1			
13	Труба стальная электросварная Ø159х4,5			м	10,0	10,3		
14	Футляр Ø273х6,0 L=0,7 м			м	1,0	7,4		

Согласовано:

Взам. инв. №

Подпись и дата

Инв.№ подл.

Привязан: 14/07/24-03-ГСВ

Разраб	Саткалиева А.	
Н.контроль	Сапарова	
Инв. №		

Изм.	Кол. уч.	Лист	№ док.	Подп.	Дата
ГИП		Умарова Ж.			
Проверил		Умарова Ж.			
Исполн.					

242/09-27-2017-ГСВ.СО

Привязка ПСД на строительство призывного пункта в городе Атырау

Газоснабжение (внутренние устройства).

Стадия	Лист	Листов
РП	1	1

Спецификация оборудования, изделий и материалов

ТОО "СтройДизайнСервис"

Копировал:

Формат А3

План 1-го этажа. М1:50.

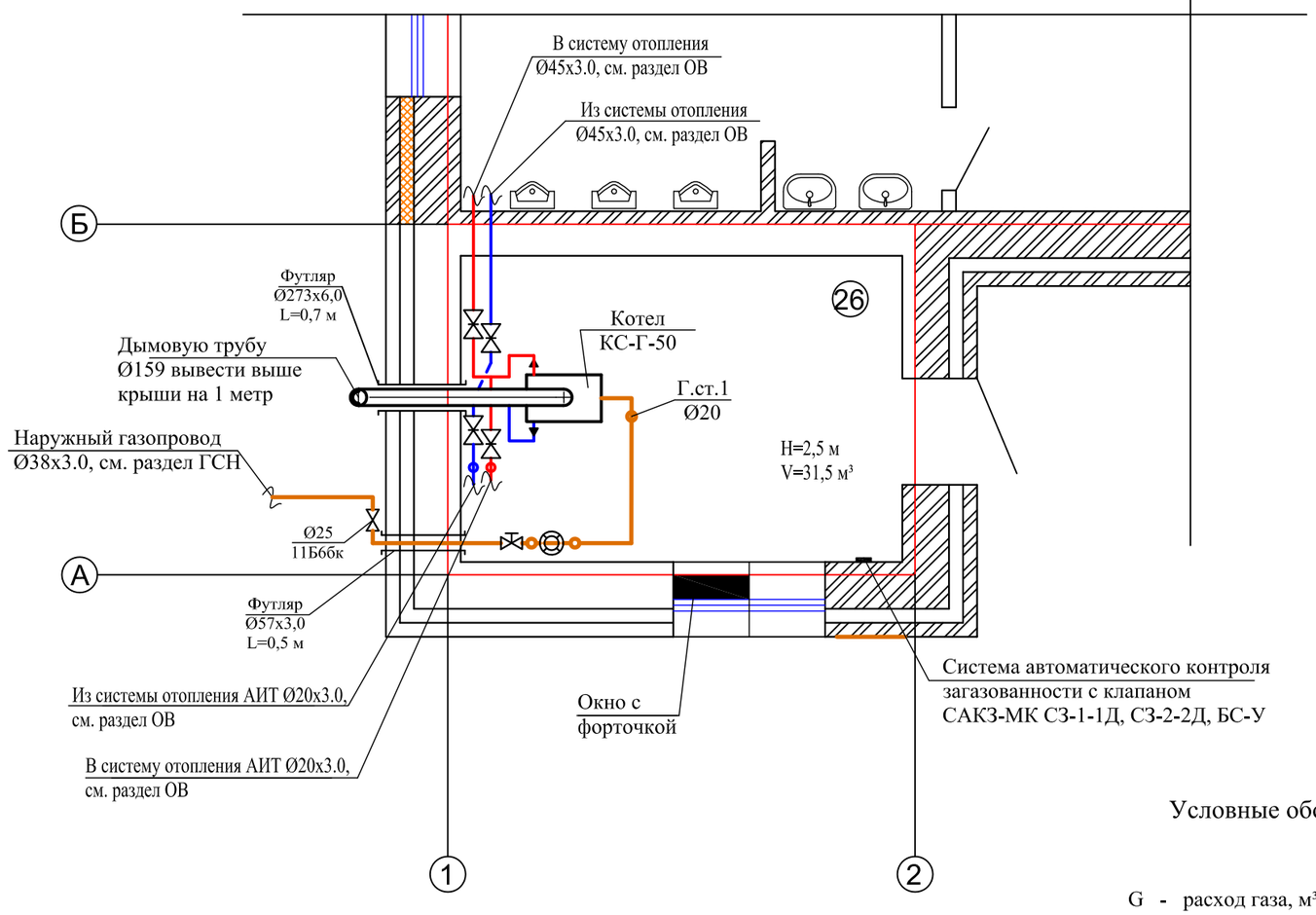

Гидравлический расчет газопровода Г1

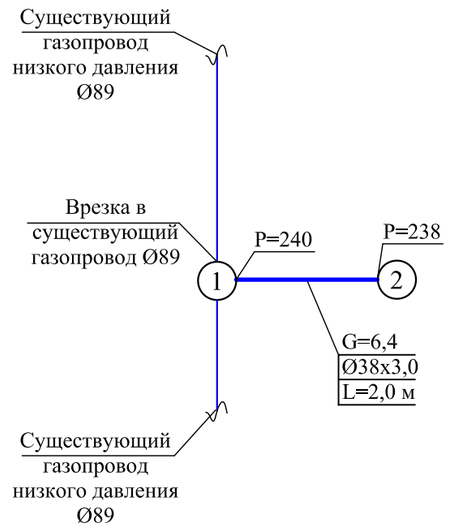

Схема системы газоснабжения

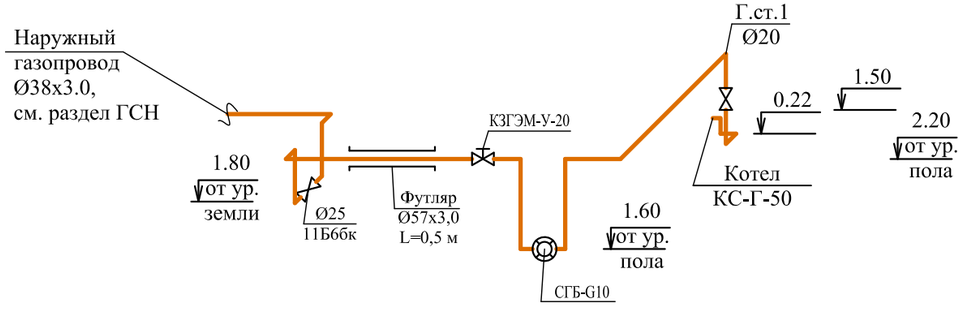

Примечание: Данный лист см. совмесно с листом ГСВ-2.

Условные обозначения:

G - расход газа, м³/час

Ø - диаметр трубопровода, мм

L - длина участка, м

(1) - номер участка

P - давление в узловой точке, мм. вод. ст

Привязан: 14/07/24-03-ГСВ			
Разраб	Саткалиева А.		
Н.контроль	Сапарова		
Инв. №			

Изм.	Кол. уч.	Лист	№ док.	Подп.	Дата	242/09-27-2017-ГСВ			
						Привязка ПСД на строительство призывного пункта в городе Атырау			
ГИП		Умарова Ж.				Газоснабжение (внутренние устройства).	Стадия	Лист	Листов
Проверил		Умарова Ж.					РП	3	
Разработал						План 1-го этажа. М1:50.	ТОО "СтройДизайнСервис"		

Согласовано:

Взам. инв. №

Подпись и дата

Инв.№ подл.

Копировал:

Формат А3