	ҚазакстанРеспубликасы Инвестиция және инфақұрылымдық даму министрінің 2019 жылғы 09 тамыздағы № 632 бұйрығына 1- қосымша

Объектіні пайдалануға қабылдау актісі

2020 жылдың «17» 08

Тапсырыс беруші «Екібастұз қаласы әкімдігінің құрылыс бөлімі» мемлекеттік мекемесі, 141200, Екібастұз қаласы, Энергетиктер көшесі, 62, басшысы Газиз Исатаевич Оспанов

(жеке тұлға үшін - тегі, аты, әкесінің аты (болған жағдайда), заңды тұлға үшін - ұйымның атауы, пошталық индексі, облысы, қаласы, ауданы, елді мекені, көше атауы, үй/ғимарат(стационарлық үй-жайлар) нөмірі)

негізінде

Сәйкестік туралы декларация 2020 жылдың «17» 08, "Агроспецмонтаж" ӨК, директоры Бүркітов Таджидин Сафарханұлы, Қызылорда облысы, Қызылорда қаласы, Мүсірепов көшесі, 20.

(декларация күні, мердігер (бас мердігер) ұйымның атауы, басшының тегі, аты, әкесінің аты (болған жағдайда), заңды мекенжайы)

Құрылыс-монтаж жұмыстарының сапасы туралы 2020 жылдың «17» 08, "Атлантис - ПВ" ЖШС, Шайкенов Құдайберген Рахымжанұлы 11.09.2012 ж. №KZ14VJE00023128, Искаков Бакит Слямович 17.03.2017 ж. №KZ66VJE00024132, Аипов Арман Мейрамович 16.10.2017 ж. №KZ63VJE00031365, Тұрсынов Тудахун Турсунович 05.05.2017 ж. №KZ33VJE00025793.

(корытынды күні, ұйымның атауы, техникалық қадағалау сарапшыларының тегі, аты, әкесінің аты (болған жағдайда), аттестаттар №, алған күні)

Орындалған жұмыстардың жобаға сәйкестігі туралы қорытынды 2020 жылдың «17» 08, "КазСтройПроект-ПВ" ЖШС, Серикпаев Махсат Ермекович, лицензия ГСЛ № 000410-1 бас инженер Сажин Николай Николаевич 13.03.2019 ж.

(корытынды күні, ұйымның атауы, авторлық қадағалау сарапшыларының тегі, аты, әкесінің аты (болған жағдайда), аттестаттар №, алған күнімердігердің (бас мердігердің))

жобаны пайдалануға қабылдау үшін мердігер (бас мердігер) ұсынған объектінің дайын екендігін тексеруді:: **«Екібастұз қаласы ауылдық аймағының Тай селосында сумен жабдықтау жүйесін салу»**

(объектінің атауы және құрылыстың түрі (жаңадан салу, кеңейту, реконструкциялау, техникалық қайта жарақтандыру, жаңғырту, күрделі жөндеу)

мекенжайы бойынша: Екібастұз ауылдық округінің Тай ауылы, Павлодар облысы.

(облыс, аудан, елді мекен, шағын аудан, орам, көше, үйдің (корпустың) нөмірі)

объектінің атқарушылық техникалық құжаттамасының жиынтығын тексеріп, дайындығынатексеру жүргізе отырып және мыналарды:

1. Объектіні салу негізінде жүзеге асырылуы:

1) «Екібастұз қаласы Екібастұз ауылдық округі әкімінің аппараты» ММ 28.05.2018 жылғы №1-03/28 жер учаскесіне қауымдық сервитутты белгілеу туралы өкім»

(шешім шығарған органның атауы)

жерге тиісті құқық беру туралы шешімі (қаулы) немесе қолданыстағы ғимараттардың үй-

жайларын (жеке бөліктерін) реконструкциялау (қайта жоспарлау, қайта жабдықтау) туралы шешімі.

2) қызметті немесе белгілі бір іс-қимылды жүзеге асырудың басталғаны немесе тоқтатылғаны туралы хабарламаны қабылдау туралы талон "Павлодар облысының мемлекеттік сәулет-құрылыс бақылау басқармасы" мемлекеттік мекемесі, № KZ23REA00124518 02.04.2019ж.

(хабарлама қабылдаған ұйымның атауы, талон берген күні)

3) жоба (жобалау-сметалық) құжаттамасы негізінде жүргізілген; "КазСтройПроект-ПВ" ЖШС, 24.07.2018 жылғы № EPVL-0081/18 қорытынды

(бекітілген жобаныбекіткен (қайта бекіткен) ұйымның атауы және бекітілген күні)

бекітілген «Екібастұз қаласы әкімдігінің құрылыс бөлімі» мемлекеттік мекемесі, 24.07.2018 ж. №157 бұйрық.

(ұйымның атауы, жобаның нөмірі)

2. Құрылыс-монтаж жұмыстары мынадай мерзімде жүзеге асырылған:
жұмыстардың басталуы мамыр 2019 ж.;
(айы, жылы)
жұмыстардың аяқталуы тамыз 2020 ж.;
(айы, жылы)
құрылыстың ұзақтығы, ай:7
құрылысты ұйымдастыру нормасы бойынша немесе жобасы бойынша 7 ай;
нақты -7 ай;

3. Объектінің (кешеннің) мынадай негізгі техникалық-экономикалық көрсеткіштері бар(қуаттылық, өнімділік, өндірістік алаң, ұзындық, сыйымдылық, көлем, өткізу қабілеттілігі,тасымалдау қабілеттілігі, жұмыс орындарының саны және сол сияқты,) барлық объектілер(тұрғын үйлерден басқа) бойынша (нысаналы өнімдерге немесе көрсетілетін қызметтердіңнегізгі түрлеріне сәйкес өлшем бірліктерімен толтырылады:

Қуаттылық, өнімділік және т.б	Өлшембірлігі	Жобабойынша		Нақты	
		жалпы (бұрынқабылданғандардыескереотырып)	оныңішіндеіскеқосукешенінемесекезегі	жалпы (бұрынқабылданғандардыескереотырып)	оныңішіндеіскеқосукешенінемесекезегі
Жерасты сорғы станциясы (үш контецнера, үш сорғы түрі ЭЦВ 6-10-80)	м3/с	10		10	
Таза су резервуарлары 4х50	м3	200		200	
Резервуарлар сбросовой су 2х50	м3	50		50	
Сорғы станциясы мен 2-ші сатыға көтергіш тазалау қондырғысымен 2СВ12-50VFD037	м2 м3/с	51,9 30,0		51,9 30,0	
Дизель генератор 400В.	дана	1		1	

КТП-100кВА	шт.	1		1	
КТП-40кВА	шт.	1		1	
КЛ-10 кВ кәбіл желісінің ұзындығы	м	436,75		436,75	
Жобаланатын желінің жалпы ұзындығы, оның ішінде полиэтилен құбырларынан:	м	6464,6		6464,6	
PE 100 SDR21 110x5,3	м	3877,7		3877,7	
PE 100 SDR17 50x2,4		52,1		52,1	
PE 100 SDR17 32x2	м	2534,8		2534,8	
Өрт гидранттары	дана	16		16	

4. Объект бойынша технологиялық және сәулет-құрылыс шешімдері мынадай деректерменсипатталады: Жобада үш ұңғыманы бұрғылау қарастырылған. контейнерлік сорғы станциясы ұңғымадан суды көтеруге және оны қысымды құбыр арқылы екінші көтергішке беруге арналған. Станция саны 3 дана екі жұмыс бір резервтік. 2-ші көтермелі сорғы станциясы көлемі 6х8 метр тікбұрышты ғимарат түрінде орындалған. Ғимарат бір қабатты, қызмет көрсетілетін жертөле. Бөлме биіктігі -3,16 М.сорғы станциясының аумағында суды тазалау станциясы блоктық-модульді қарастырылған.

(негізгіматериалдар мен конструкциялар, инженерлікжәнетехнологиялықжабдықтар бойынша оны орналастыру ерекшеліктері бойынша қысқаша техникалық сипаттамалар)

5. Объектіде жобада көзделген, жеке сынақтан және кешенді байқаудан кейін оны қабылдаутуралы актілерге сәйкес мөлшерде жабдық орнатылған;

6. Сыртқы инженерлік коммуникациялар (суық су және ыстық сумен жабдықтау, кәріз,жылумен жабдықтау, газбен жабдықтау, электрмен жабдықтау және байланыс) объектінің(ғимараттардың, құрылыстардың, үй-жайлардың) қалыпты пайдаланылуын қамтамасыз етедіжәне оларды қалалық пайдалану ұйымдары қабылдаған;

7. Бекітілген жоба (жобалау-сметалық құжаттама) бойынша сметалық құны:

барлығы 408 698,6 мың теңге, оның ішінде құрылыс-монтаж жұмыстары 381 948,0 мың теңге.

8. Пайдалануға қабылданатын негізгі қорлардың сметалық құны 305 108,3 мың теңге, оның ішінде: құрылыс-монтаж жұмыстары 285 600,0 мың теңге;

9. Объект бекітілген жобаға (жобалау-сметалық құжаттамаға) және сәулет, қала құрылысыжәне құрылыс саласындағы мемлекеттік нормативтік құжаттардың талаптарына сәйкессалынғанын растайды.

ШЕШТІ: **«Екібастұз қаласы ауылдық аймағының Тай селосында сумен жабдықтау жүйесінің құрылысы»**

(жобаның(кешеннің) атауы)

пайдалануға қабылдауды.

Тапсырыс беруші Газиз Исатаевич Оспанов

(басшының тегі, аты, әкесінің аты (болған жағдайда), қолы

Мөрдің орны (бұдан әрі – М.О.))

Техникалыққадағалау Кудайберген Рахимжанович Шайкенов

(сарапшының тегі, аты, әкесінің аты (болған жағдайда), қолы М.О.)

Авторлық қадағалау Серикпаев Махсат Ермекович

(сарапшының тегі, аты, әкесінің аты (болған жағдайда), қолы М.О.)

Мердігер (бас мердігер) Буркитов Таджидин Сафарханович

(басшының тегі, аты, әкесінің аты (болған жағдайда), қолы М.О.)

	Объектініпайдалануға қабылдауактісіне 3-қосымша
	нысан

Объектініңтехникалықсипаттамасы
(электр беру желілері)

№ р/с	Атауы	Өлшембірлігі	Саны
1	2	3	4
1	Төменкернеудегіәуе ӘБЖ...	Километр (бұданәрі – км)	-
2	10 кВжоғарыкернеудегіәуе ӘБЖ	км	0,43
3	Төменкернеудегікабельді ӘБЖ	км	-
4	Жоғарыкернеудегікабельді ӘБЖ	км	-
5	КТПН – 100кВа. 40кВа. ДГУ – 400В	дана	1
6	Тіректер:		-
	1) металл	дана	-
	2) ағаштіреуібарағаш	дана	-
	3) темірбетонтіреуібарағаш	дана	-
	4) темірбетон	дана	13
	5) сымарқандыаспалар	дана	-
7	Сымдар:		-
	1) мыс	км	-
	2) алюминий	км	-
	3) құрышалюминий	км	1,29
8	Шырақтарүшінкронштейндер:		-
	1) темірбетон	дана	-
	2) металл	дана	15
9	Көшежарығыарматурасы:		-
	1) жарықдиодты көше шамдары	дана	15
	2) сынапшамыбаршырағданы	дана	-
	3) люминесценттішамдарыбаршырағданы	дана	-
10	Кәбілдер:		-
	1) өздігінен жүретін оқшауланған сым АВБбШв 3х70+1х35 (ок) ГОСТ 16442-80 Кернеуі 380 вольт	км	0,1
	2) өздігінен жүретін оқшауланған сым АВБбШв 4х10 (ок) ГОСТ 16442-80 Кернеуі 220 вольт	км	0,168
11	Біріктіретінжалғастырғыштар	дана	2
12	Соңғыжалғастырғыштар	дана	1
13	Жергеқосусұлбасы	дана	23
14	Найзағайданқорғауқұрылғысы	дана	-
15	Кәбілжелілерінжолжабыны:		-

	1) асфальтбетон	м ^{2}	-
	2) жұмыртас	м ^{2}	-
	3) жаяужолдар	м ^{2}	-

Тапсырыс беруші _____ Газиз Исатаевич Оспанов _____

(басшының тегі, аты, әкесінің аты (болған жағдайда), қолы

Мөрдің орны (бұдан әрі – М.О.))

Авторлық қадағалау _____ Серикпаев Махсат Ермекович _____

сарапшының тегі, аты, әкесінің аты (болған жағдайда), қолы М.О.

	Объектіні пайдалануға қабылдау актісіне 13-қосымша
	нысан

Объектініңтехникалықсипаттамасы
(желілер, су құбырлары, коллекторларжәне т.б.)

№ р/с	Атауы	Өлшембірлігі	Саны, ұзақтығы	Ескертпе
1	2	3	4	5
Сукұбыры				
1	Сутартқыштар (жалпыұзындығы)	м	6464,6	
	1) болатқұбырынан	м	-	
	2) шойынқұбырынан	м	-	
	3) асбестоцементқұбырынан	м	-	
	4) темірбетонқұбырынан	м	-	
	5) полиэтиленді құбырдан, оныңішінде:	м	6464,6	
	PE 100 SDR21 110x5,3	м	3877,7	
	PE 100 SDR17 50x2,4	п	52,1	
	PE 100 SDR17 32x2	м	2534,8	
	Жер асты сорғы станциясы (диаметрі 1,5 м, биіктігі 2,4 м екі камера, екі сорғы ЭЦВ 6-15-50)	м3/с	10	
	Таза су резервуарлары 4x50	м3	200	
	Резервуарлар сбросовой су 2x50	м3	50	
2	Тараткышжелі (жалпыұзындығы)	м	-	
	1) болатқұбырынан	м	-	
	2) шойынқұбырынан	м	-	
	3) асбестоцементқұбырынан	м	-	
	4) полиэтиленқұбырынан	м	-	
	Қарау құдығы, оның ішінде:		68	
	d- 1500	шт	50	
	d- 2000	шт	18	
4	Ысырмаd-100	дана	8	
5	Бұрандаларd- 50	дана	1	
	" d-	дана	-	
	" d-	дана	-	
6	Кран d-32	дана	108	
	" d-	дана	-	
	" d-	дана	-	
7	Гидрант	дана	16	
8	Сукұбырышүмегі	дана	80	
9	Ішетінсубүргіш	дана	-	
10	Ду-15 су есептегіштері	дана	80	
Кәріз				

1	Коллекторлар (жалпыұзындығы)	м	-	
	1) керамикақұбырларынан	м	-	
	2) болатқұбырларынан	м	-	
	3) бетонқұбырларынан	м	-	
	4) асбестоцементқұбырларынан	м	-	
	5) темірбетонқұбырынан	м	-	
	6)	м	-	
	7)	м	-	
2	Кәрізжелісі (жалпыұзындығы)	м	-	
	1) керамикақұбырларынан	м	-	
	2) болатқұбырларынан	м	-	
	3) бетонқұбырларынан	м	-	
	4) асбестоцементқұбырларынан	м	-	
	5) темірбетонқұбырларынан	м	-	
	6)	м	-	
3	Байқаукұдығы	дана	-	
	Жеңсырық	дана	-	

Құдықтың көлденең қимасы

Масштаб 1:50

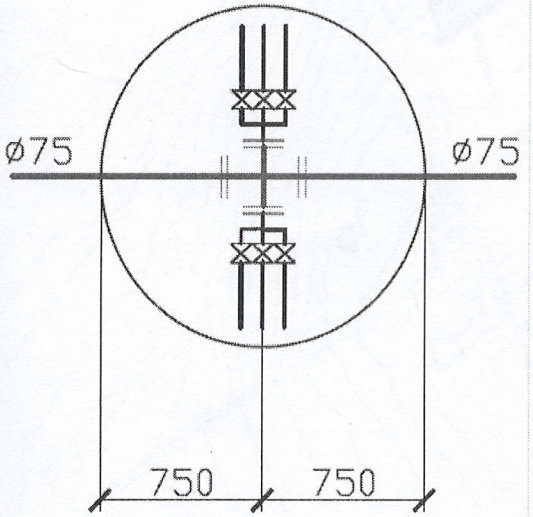

Құдықтың тік кесігі

Масштаб 1:50

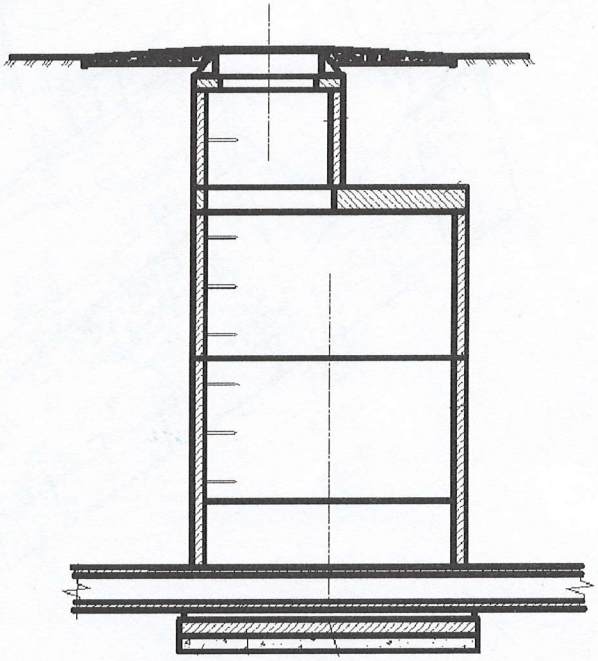

Ерекшелігі

п/п	Атауы	Маркасы	Материал	Диаметрі (мм) (өлшемдері)	Саны	Ескертпе
1	Түптің плита	ПН 20	Темір бетоны	2000	1	
2	Қабырғалық сақина	КС 15.6	Темір бетоны	1500	1	
3	Қабырғалық сақина	КС 15.9	Темір бетоны	1500	2	
4	Картона	1ПП20-2	Темір бетоны	2000	1	
5	Тірек сақина	КО6	Темір бетоны	600	5	
6	Полимерлі-құмды Люк Тип-С СТ РК 2384-2013	СТ РК 2384-2013	Полимер-песок	600	1	
7	Қапсырма шегелер		Металл		7	

Құдықты тұрақты нүкте-бағдарларға байланыстыру схемасы

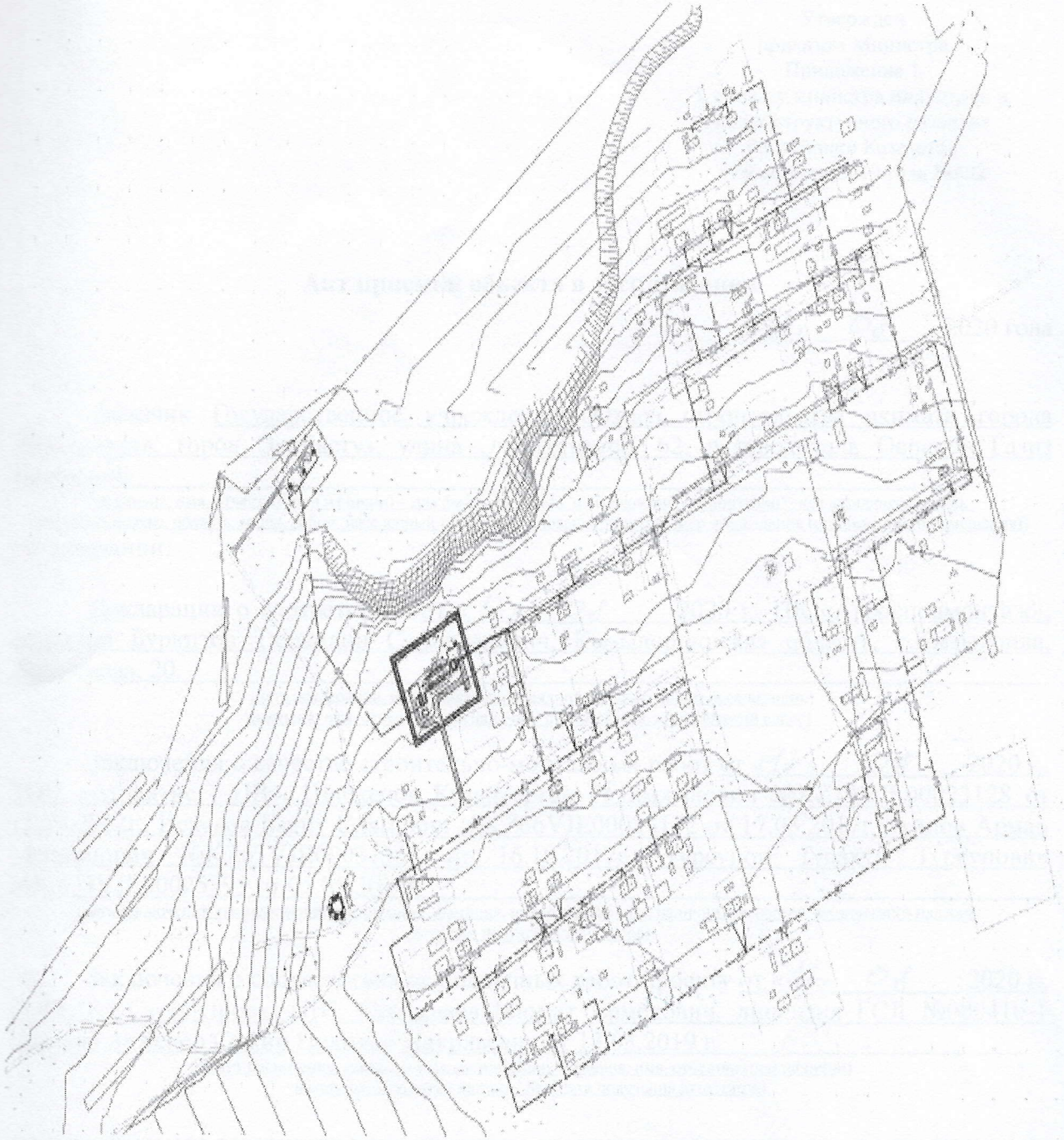

Тапсырыс беруші _____Газиз Исатаевич Оспанов_____
(басшының тегі, аты, әкесінің аты (болған жағдайда), қолы
Мөрдің орны (бұдан әрі – М.О.))

Авторлық қадағалау _____Серикпаев Махсат Ермекович _____
сарапшының тегі, аты, әкесінің аты (болған жағдайда), қолы М.О.

Утвержден
приказом Министра
Приложение 1
к приказу министра индустрии и
инфраструктурного развития
Республики Казахстан
от 9 августа 2019 года №632

Акт приемки объекта в эксплуатацию

«17» 08 2020 года

Заказчик Государственное учреждение «Отдел строительства акимата города Экибастуза», город Экибастуз, улица Энергетиктер, 62, руководитель Оспанов Газиз Исатаевич

(фамилия, имя, отчество (при наличии) – для физических лиц, наименование организации – для юридических лиц, почтовый индекс, область, город, район, населенный пункт, наименование улицы, номер дома/здания (стационарного помещения))

на основании:

Декларации о соответствии от «17» 08 2020 г., ПК «Агроспецмонтаж», директор Буркитов Таджидин Сафарханович, Кызылординская область, г.Кызылорда, Мусрепова, 20.

(дата декларации, наименование подрядной (генподрядной) организации, фамилия, имя, отчество (при наличии) руководителя, юридический адрес)

Заключения о качестве строительно-монтажных работ от «17» 08 2020 г., ТОО «Атлантис - ПВ», Шайкенов Кудайберген Рахимжанович №KZ14VJE00023128 от 11.09.2012г., Искаков Бакит Слямович №KZ66VJE00024132 от 17.03.2017г., Аипов Арман Мейрамович №KZ63VJE00031365 от 16.10.2017г., Турсунов Тудахун Турсунович №KZ33VJE00025793 от 05.05.2017г.

(дата заключения, наименование организации, фамилия, имя, отчество (при наличии) экспертов технического надзора, № и дата получения аттестатов)

Заключения о соответствии выполненных работ проекту от «17» 08 2020 г., ТОО "KazСтройПроект-ПВ", Серикпаев Махсат Ермекович, лицензия ГСЛ №000410-1 главный инженер Сажин Николай Николаевич от 13.03.2019 г.

(дата заключения, наименование организации, фамилия, имя, отчество (при наличии) экспертов авторского надзора, № и дата получения аттестатов)

произведя осмотр готовности предъявленного подрядчиком (генеральным подрядчиком) к приемке в эксплуатацию объекта: **«Строительство системы водоснабжения в селе Тай сельской зоны города Экибастуза»**

(наименование объекта и вид строительства (новое, расширение, реконструкция, техническое перевооружение, модернизация, капитальный ремонт))

по адресу село Тай, Экибастузского сельского округа, Павлодарская область.

(область, район, населенный пункт, микрорайон, квартал, улица, номер дома (корпуса)

проверив комплектность исполнительной технической документации, подтверждает что:

1. Строительство объекта осуществлено на основании:

1) решения (постановления) о предоставлении соответствующего права на землю Распоряжение об установлении публичного сервитута на земельный участок №1-03/28 от 28.05.2018 года, выданный ГУ «Аппарат акима Экибастузского сельского округа города Экибастуза»

(наименование органа вынесшего решение)

либо решения о реконструкции (перепланировке, переоборудовании) помещений (отдельных частей) существующих зданий

2) талона о приеме уведомления о начале или прекращении осуществления деятельности или определенных действий Государственное учреждение «Управление государственного архитектурно-строительного контроля Павлодарской области», № KZ23REA00124518 от 02.04.2019 года.

(наименование органа принявшего уведомление, дата выдачи талона)

3) проекта (проектно-сметной документации) ТОО "КазСтройПроект-ПВ", заключение № EPVL-0081/18 от 24.07.2018 года

(наименование проектной организации, номер проекта)

утвержденного(й) ГУ «Отдел строительства акимата города Экибастуза», приказ №157 от 24.07.2018 г.

(наименование организации утвердившей (переутвердившей) проект и дата утверждения)

2. Строительно-монтажные работы осуществлены в сроки:

начало работ май 2019 г.;
(месяц, год)

окончание работ август 2020 г.;
(месяц, год)

при продолжительности строительства, месяц: -7;

по норме или по проекту организации строительства 7;

фактически -7;

3. Объект (комплекс) имеет следующие основные технико-экономические показатели (мощность, производительность, производственная площадь, протяженность, вместимость, объем, пропускная способность, провозная способность, число рабочих мест и тому подобное, заполняется по всем объектам (кроме жилых домов) в единицах измерения соответственно целевой продукции или основным видам услуг):

Мощность, производительность и так далее	Единица измерения	По проекту		Фактически	
		общая (с учетом ранее принятых)	в том числе пускового комплекса или очереди	общая (с учетом ранее принятых)	в том числе пускового комплекса или очереди
Подземная насосная станция (три контецнера, три насоса тип ЭЦВ 6-10-80)	м3/ч	10		10	
Резервуары чистой воды 4х50	м3	200		200	
Резервуары сбросовой воды	м3	50		50	
Насосная станция 2-го подъема с очистной установкой 2СВ12-50VFD037	м2 м3/ч	51,9 30,0		51,9 30,0	

Дизель генератор 400В.	шт.	1		1	
КТП-100квА	шт.	1		1	
КТП-40квА	шт.	1		1	
Протяженность кабельной линии КЛ-10кВ	м	436,75		436,75	
Общая протяженность проектируемой сети, в том числе из труб полиэтиленовых:	м	6464,6		6464,6	
PE 100 SDR21 110x5,3	м	3877,7		3877,7	
PE 100 SDR17 50x2,4	м	52,1		52,1	
PE 100 SDR17 32x2	м	2534,8		2534,8	
Пожарные гидранты	шт	16		16	
Железобетонные колодцы	шт	68		68	

4. Технологические и архитектурно-строительные решения по объекту характеризуется следующими данными: Проектом предусмотрено бурение трех скважин. контейнерная насосная станция предназначена для подъеме воды из скважины и подачи ее через напорный трубопровод на насосную второго подъема. Количество станции 3 штуки две рабочаи одна резервная. Насосная станция 2-го подъема выполнена в виде здания прямоугольной формы, с размерами в плане 6х8 метров. Здание одноэтажное, с обслуживаемым подвалом. Высота помещения -3,16м. На территории насосной станции предусмотрено блочно-модульна станция очистки воды.

(краткие технические характеристики по особенностям его размещения, по основным материалам и конструкциям, инженерному и технологическому оборудованию)

5. На объекте установлено предусмотренное проектом оборудование в количестве согласно актам о его приемке после индивидуального испытания и комплексного опробования;

6. Наружные инженерные коммуникации (холодное и горячее водоснабжение, канализация, теплоснабжение, газоснабжение, электроснабжение и связь) обеспечивают нормальную эксплуатацию объекта (здания, сооружения, помещения) и приняты городскими эксплуатационными организациями;

7. Сметная стоимость по утвержденному проекту (проектно-сметной документации):

всего 408 698,6 тыс. тенге, в том числе строительно-монтажных работ 381 948,0 тыс. тенге.

8. Сметная стоимость основных фондов, принимаемых в эксплуатацию 305 108,3 тыс. тенге, в том числе:

стоимость строительно-монтажных работ 285 600,0 тыс. тенге;

9. Объект построен в соответствии с утвержденным проектом (проектно-сметной документацией) и требованиями государственных нормативных документов в области архитектуры, градостроительства и строительства.

РЕШИЛ: **«Строительство системы водоснабжения в селе Тай сельской зоны города Экибастуза»**

(наименование объекта (комплекса)

принять в эксплуатацию.

Заказчик _____ Оспанов Газиз Исатаевич _____
фамилия, имя, отчество (при наличии), подпись руководителя М.П.

Технический надзор _____ Шайкенов Кудайберген Рахимжанович _____
фамилия, имя, отчество (при наличии), подпись эксперта М.П.

Авторский надзор_____ Серикпаев Махсат Ермекович _____
фамилия, имя, отчество (при наличии), подпись эксперта М.П.

Подрядчик
(генеральный подрядчик)_____ Буркитов Таджидин Сафарханович _____
фамилия, имя, отчество (при наличии), подпись руководителя М.П.

Приложение 3
к акту приемки объекта
в эксплуатацию

форма

Технические характеристики объекта (линии электропередач)

№ п/п	Наименование	Единица измерения	Количество
1	2	3	4
1	Воздушные ЛЭП низкого напряжения	киломерт (далее – км)	-
2	Воздушные ЛЭП Высокого напряжения 10 кВ	км	0,43
3	Кабельные ЛЭП низкого напряжения	км	-
4	Кабельные ЛЭП высокого напряжения	км	-
5	КТПН – 100кВа. 40кВа. ДГУ – 400В	шт	2
6	Опоры:		-
	1) металлические	штук (далее – шт)	-
	2) деревянные с деревянными приставками	шт	-
	3) деревянные с железобетонными приставками	шт	-
	4) железобетонные	шт	13
	5) тросовые подвесы	шт	-
7	Провода:		-
	1) медные	км	-
	2) алюминиевые	км	-
	3) сталеалюминиевые	км	1,29
8	Кронштейны для светильников:		-
	1) железобетонные	шт	-
	2) металлические	шт	15
9	Арматура уличного освещения:		-
	1) светильники уличный светодиодные	шт	15
	2) светильники с ртутными лампами	шт	-
	3) светильники с люминесцетными лампами	шт	-
10	Кабели:		-
	1) марки АВБбШв 3х70+1х35 (ок) ГОСТ 16442-80 Напряжением 380 вольт	км	0,1
	2) марки АВБбШв 4х10 (ок) ГОСТ 16442-80 Напряжением 220 В	км	0,168
11	Муфты соединительные...	шт	2
12	Муфты концевые	шт	1

13	Контуры заземления	шт	23
14	Устройства грозозащиты	шт	-
15	Дорожные покрытия кабельных сетей:		-
	1) асфальтобетонные	$м^2$	-
	2) булыжные	$м^2$	-
	3) тротуары	$м^2$	-

Заказчик _____ Оспанов Газиз Исатаевич _____

фамилия, имя, отчество (при наличии), подпись руководителя М.П.

Авторский надзор _____ Серикпаев Махсат Ермекович _____

фамилия, имя, отчество (при наличии), подпись эксперта М.П.

Приложение 13
к акту приемки объекта
в эксплуатацию
форма

Технические характеристики объекта (сети, водоводы, коллекторы и т.п.)

№ п/п	Наименование	Единицы измерения	Количество, протяженность	Примечание
1	2	3	4	5
Водопровод				
	Водоводы (общая протяженность)	м	6464,6	
	1) из стальных труб	м	-	
	2) из чугунных труб	м	-	
	3) из асбестоцементных труб	м	-	
	4) из железобетонных труб	м	-	
	5) из полиэтиленовых труб, в том числе:	м	6464,6	
	PE 100 SDR21 110x5,3	м	3877,7	
	PE 100 SDR17 50x2,4	п	52,1	
	PE 100 SDR17 32x2	м	2534,8	
	Подземная насосная станция (три камеры,три насоса тип ЭЦВ 6-15-50)	м3/ч	10	
	Резервуары чистой воды 4x50	м3	200	
	Резервуары сбросовой воды	м3	50	
2	Распределительная сеть (общая протяженность)	м	-	
	1) из стальных труб	м	-	
	2) из чугунных труб	м	-	
	3) из асбестоцементных труб	м	-	
	4) из полиэтиленовых труб	м	-	
3	Смотровой колодец, в том числе:	шт	68	
	d- 1500	шт	50	
	d- 2000	шт	18	
4	Задвижка d-100	шт	8	
	" d-	шт	-	
	" d-	шт	-	
5	Вентили d- 50	шт	1	
	" d-	шт	-	
	" d-	шт	-	
6	Кран d-32	шт	108	
	" d-	шт	-	
	" d-	шт	-	
7	Гидрант	шт	16	
8	Водопроводный ввод	шт	80	
9	Питьевой фонтанчик	шт	-	

10	Счетчики воды Ду - 15	шт.	80	
Канализация				
1	Коллекторы (общая протяженность)	м	-	
	1) из керамических труб	м	-	
	2) из чугунных труб	м	-	
	3) из бетонных труб	м	-	
	4) из асбестоцементных труб	м	-	
	5) из железобетонных труб	м	-	
2	Канализационная сеть (общая протяженность)	м	-	
	1) из керамических труб	м	-	
	2) из чугунных труб	м	-	
	3) из бетонных труб	м	-	
	4) из асбестоцементных труб	м	-	
	5) из железобетонных труб	м	-	
3	Смотровой колодец	шт	-	
	Выпуск	шт	-	

Горизонтальный разрез колодца

Масштаб 1:50

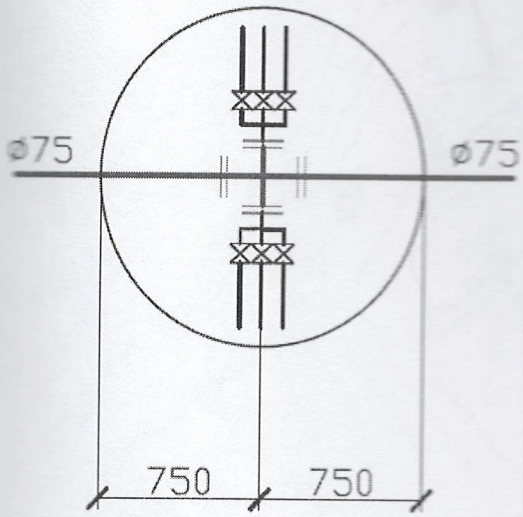

Вертикальный разрез колодца

Масштаб 1:50

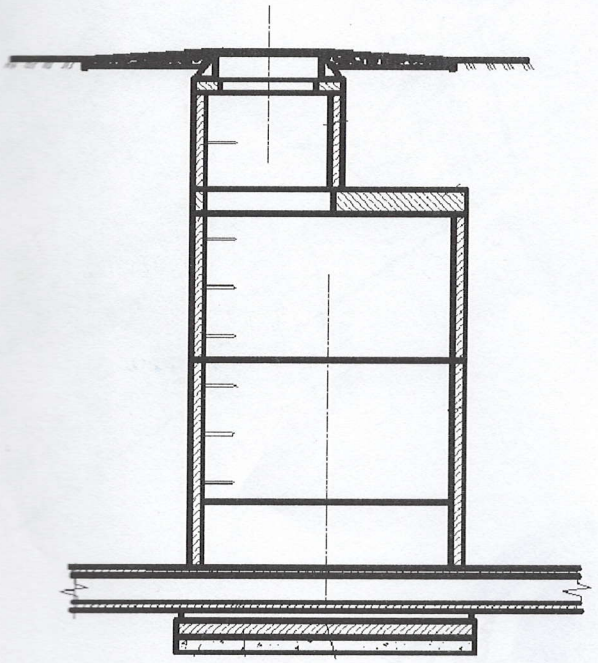

Спецификация

№ п/п	Наименование	Марка	Материал	Диаметр (мм) (размеры)	Количество	Примечание
1	Плита днища	ПН 20	Железобетон	2000	1	
2	Кольцо стеновое	КС 15.6	Железобетон	1500	1	
3	Кольцо стеновое	КС 15.9	Железобетон	1500	2	
4	Плита перекрытия	1ПП20-2	Железобетон	2000	1	
5	Опорное кольцо	КО6	Железобетон	600	5	
6	Люк полимерно-песчаный Тип-С СТ РК 2384-2013	СТ РК 2384-2013	Полимер-песок	600	1	
7	Скобы		Метал		7	

Схема привязки колодца к постоянным точкам-ориентирам

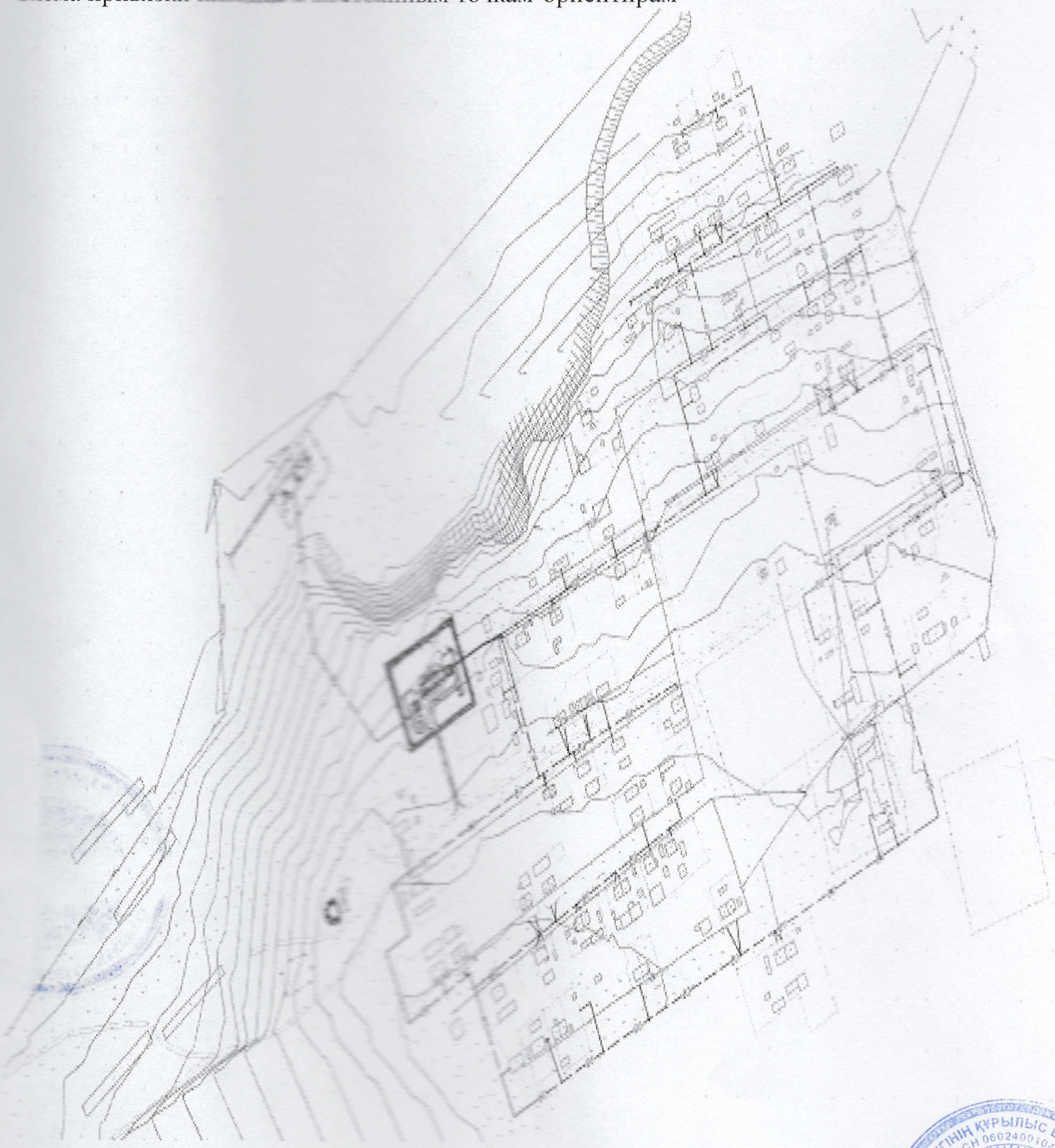

Заказчик _____ Оспанов Газиз Исатаевич _____

фамилия, имя, отчество (при наличии), подпись руководителя М.П.

Авторский надзор_____ Серикпаев Махсат Ермекович _____

фамилия, имя, отчество (при наличии), подпись эксперта М.П.

_____(_____) парақта тігілген
Нөмірленген, мөрмен бекітілді
Қолы
Прошито пронумеровано скреплено
Печатью _____(_____) листа
Подпись _____

Приложение 2
к приказу Министра
индустрии и инфраструктурного
развития
Республики Казахстан
от 9 августа 2019 года № 632
Приложение 3
к приказу Министра
по инвестициям и развитию
Республики Казахстан
от 24 апреля 2017 года № 235

форма

Декларация о соответствии

"17" 08 2020года

Подрядчик (генеральный подрядчик) Декларации о соответствии от « » 2020 г., ПК «Агроспецмонтаж», , Кызылординская область, г.Кызылорда, Мусрепова, 20.

наименование организации, юридический адрес

в лице директора Буркитов Таджидин Сафарханович

фамилия, имя, отчество (при наличии) руководителя организации

по объекту: «Строительство системы водоснабжения в селе Тай сельской зоны города Экибастуза»

наименование, местонахождения объекта

заказчиком которого является: ГУ «Отдел строительство акимата города Экибастуза» Руководитель отдела, Оспанов Г.И.

наименование организации, фамилия, имя, отчество(при наличии) руководителя

удостоверяет, что:

1. Строительно – монтажные работы на объекте выполнены в соответствии с утвержденным проектом (проектно – сметной документацией), государственными нормативами в сфере архитектурной, градостроительной и строительной деятельности;

2. Субподрядные организации:_____

наименование организации

3. Проект (проектно-сметная документация) ТОО "KazСтройПроект-ПВ" заключение № EPVL-0081/18 от 24.07.2018 года.

наименование проектной организации, номер проекта

утвержден(а ГУ «Отдел строительства акимата города Экибастуза», приказ №157 от 24.07.2018 г.

наименование организации утвердившей (переутвердившей) проект и дата утверждения

4. Объект (комплекс) имеет следующие основные технико-экономические показатели (мощность, производительность, производственная площадь, протяженность, вместимость, объем, пропускная способность, провозная способность, число рабочих мест и тому подобное, заполняется по всем объектам (кроме жилых домов) в единицах измерения соответственно целевой продукции или основным видам услуг):

Мощность, производительность и так далее	Единица измерения	По проекту		Фактически	
		общая (с учетом ранее принятых)	в том числе пускового комплекса или очереди	общая (с учетом ранее принятых)	в том числе пускового комплекса или очереди

Подземная насосная станция (три контецнера, три насоса тип ЭЦВ 6-10-80)	м3/ч	10		10	
Резервуары чистой воды 4х50	м3	200		200	
Резервуары сбросовой воды	м3	50		50	
Насосная станция 2-го подъема с очистной установкой 2СВ12-50VFD037	м2 м3/ч	51,9 30,0		51,9 30,0	
Дизель генератор 400В.	шт.	1		1	
КТП-100квА	шт.	1		1	
КТП-40квА	шт.	1		1	
Протяженность кабельной линии КЛ-10кВ	м	436,75		436,75	
Общая протяженность проектируемой сети, в том числе из труб полиэтиленовых:	м	6464,6		6464,6	
PE 100 SDR21 110х5,3	м	3877,7		3877,7	
PE 100 SDR17 50х2,4	м	52,1		52,1	
PE 100 SDR17 32х2	м	2534,8		2534,8	
Пожарные гидранты	шт	16		16	
Железобетонные колодцы	шт	68		68	

Жилой дом имеет следующие показатели:

Показатели	Единица измерения	По проекту	Факти-чески
Общая площадь	метр в квадрате (далее–м2)	-	-
Число этажей	этаж	-	-
Общий строительный объем	метр в кубе (далее–м3)	-	-
В том числе подземной части	м3	-	-
Площадь встроенных, встроенно-пристроенных и пристроенных помещений	м2	-	-

Показатели	По проекту			Фактически		
	число квартир	площадь квартир, м2		число квартир	площадь квартир, м2	
		общая	жилая		общая	жилая
Всего квартир, в том числе: однокомнатных двухкомнатных трехкомнатных четырехкомнатных и более	-	-	-	-	-	-

5. Технологические и архитектурно-строительные решения по объекту характеризуется следующими данными: Проектом предусмотрено бурение трех скважин. контейнерная насосная станция предназначена для подъеме воды из скважины и подачи ее через напорный трубопровод на насосную второго подъема. Количество станции 3 штуки две рабочаи одна резервная. Насосная станция 2-го подъема выполнена в виде здания прямоугольной формы, с размерами в плане 6х8 метров. Здание одноэтажное, с обслуживаемым подвалом. Высота помещения -3,16м. На территории насосной станции предусмотрено блочно-модульна станция очистки воды.

краткие технические характеристики по особенностям его размещения, по основным материалам и конструкциям, инженерному и технологическому оборудованию

6. На объекте установлено предусмотренное проектом оборудование в количестве согласно актам о его приемке после индивидуального испытания и комплексного опробования;

7. Мероприятия по охране труда, обеспечению взрывобезопасности, пожаробезопасности, охране окружающей природной среды и антисейсмические мероприятия, предусмотренные проектом выполнены;

8. Строительно-монтажные работы осуществлены в сроки:

начало работ май 2019 года;
месяц, год

окончание работ август 2020 года;
месяц, год

при продолжительности строительства, месяц: 7 месяц

по норме или по проекту организации строительства, месяц: 7 месяц

фактически, месяц: 7 месяц

9. Примененные строительные материалы, конструкции, оборудование и изделия соответствуют требованиям проекта и государственных нормативов;

10. Исполнительная геодезическая съемка фактического положения подземных инженерных сетей и/или зданий (сооружений) выполнена (обязательное приложение к декларации о соответствии);

11. Наружные инженерные коммуникации (холодное и горячее водоснабжение, канализация, теплоснабжение, газоснабжение, электроснабжение и связь) обеспечивают нормальную эксплуатацию объекта, что подтверждается поставщиками услуг по инженерному и коммунальному обеспечению. Поставщики услуг по инженерному и коммунальному обеспечению:

Председатель правления ТОО «Горэлектросеть»

Олжабаева Майгуль Аскаровна_____

наименование организации, фамилия, имя, отчество(при наличии), подпись руководителя, дата Место печати(при наличии)

12. Шумоизоляция здания соответствует проекту и подтверждается экспертным заключением выдаваемым государственной организацией осуществляющей санитарно-эпидемиологическую экспертизу по результатам лабораторных замеров проведенных аккредитованными испытательными лабораториями (центрами) (экспертное заключение прилагается);

13. Обеспечен доступ для маломобильных групп населения, что подтверждается органами социальной защиты населения_____;
фамилия, имя, отчество (при наличии), подпись руководителя, дата Место печати (при наличии)

Подрядчик (генеральный подрядчик) считает объект «Строительство системы водоснабжения в селе Тай сельской зоны города Экибастуза» готовым к приемке в эксплуатацию,
наименование объекта (комплекса)

гарантирует качество выполненных строительно-монтажных и специальных работ; и принимает на себя обязательство устранять дефекты, возникшие по его вине при строительстве объекта согласно гарантийного срока в соответствии с законодательством Республики Казахстан.

Подрядчик (генеральный подрядчик):
ПК «Агроспецмонтаж» Директор _____ Буркитов Т.С.
фамилия, имя, отчество (при наличии), подпись руководителя, дата МП.

Приложение 1
к приказу Министра
национальной экономики
Республики Казахстан
от 24 апреля 2017 года № 234

Форма

Заключение о качестве строительно-монтажных работ

17 августа 2020г.

Технический надзор **ТОО «Атлантис-ПВ» г.Павлодар, ул.Нурсултана Назарбаева, д.97, 195**
наименование организации, фамилия, имя, отчество (при наличии) руководителя, юридический адрес

в лице директора **Шайкенова Кудайбергена Рахимжановича, свидетельство об аккредитации KZ08VWC00001421 от 27.01.2020г.**
фамилия, имя, отчество (при наличии) экспертов, № аттестатов, дата получения

действующего на основании **Договор № 38 от 27.03.2019г.**
№ договора и дата

по объекту **«Строительство системы водоснабжения в с.Тай сельской зоны города Экибастуза»**
наименование и местонахождение объекта

заказчиком которого является **ГУ «Отдел строительства акимата города Экибастуза»**
наименование организации, фамилия, имя, отчество (при наличии) руководителя

подтверждает, что:

1. Строительство объекта осуществлялось

а) подрядчиком (генеральным подрядчиком) **ПК «АгроСпецМонтаж", №16016238, 1, 21.10.2016г.**
наименование организации, № лицензии и дата получения

в лице директора **Буркитова Таджидина Сапархановича**
фамилия, имя, отчество (при наличии) руководителя

б) субподрядными организациями
наименование организации, № лицензии и дата получения

в лице директора _____
фамилия, имя, отчество (при наличии) руководителя

2. Строительно-монтажные работы осуществлены в сроки:

начало работ **май 2019 г.**;
месяц, год

окончание работ **август 2020 г.**;
месяц, год

при продолжительности строительства, месяц: **7;**

по норме или по проекту организации строительства **- 7**;

фактически **-7**;

3. Сметная стоимость по утвержденному проекту (проектно-сметной документации):

всего **305 108,3** тысяч тенге, в том числе: строительно-монтажных работ **285 600,0** тысяч тенге

4. Объект построен в соответствии с проектом (проектно-сметной документацией) **ТОО «KazСтройПроект-ПВ», №157**
наименование проектной организации, номер проекта

утвержденным(ой) **ГУ «Отдел строительства акимата города Экибастуза», Приказ №157, от 24.07.2018г.**
наименование организации утвердившей (переутвердившей) проект и дата утверждения

и требованиями государственных нормативных документов в области архитектуры, градостроительства и строительства;

5. Примененные строительные материалы, конструкции, оборудование и изделия соответствуют проекту и требованиям государственных нормативов;

6. Исполнительная техническая документация имеется в полном объеме;

7. Замечания, выданные техническим надзором в процессе строительства устранены;

8. Завершенный строительством объект обеспечивает прочность, устойчивость и надежность на протяжении всего срока службы (эксплуатации, использования, применения) и соответствует требованиям государственных нормативов направленных на обеспечение интересов и безопасности собственников (пользователей) и общества в целом.

Технический надзор:
организация **ТОО «Атлантис –ПВ», директор Шайкенов Кудайберген Рахимжанович**
наименование организации, фамилия, имя, отчество (при наличии) руководителя,

_____
подпись, дата М.П.

эксперт(ы) по техническому надзору

Турсунов Тудахун Турсунович, аттестат эксперта №№KZ33VJE00043887 от 21.01.2019г., №KZ33VJE00025793 от 05.05.2017 г.
фамилия, имя, отчество (при наличии) эксперта (экспертов) № аттестатов

_____
подпись, дата М.П.

Приложение 2
к приказу Министра
по инвестициям и развитию
Республики Казахстан
от 24 апреля 2017 года № 235

форма

Заключение о соответствии выполненных работ проекту

"17" 08 2020 года

Авторский надзор ТОО "KazСтройПроект-ПВ", в лице директора Серикпаев Махсат Ермекович

наименование организации, фамилия, имя, отчество (при наличии) руководителя

в лице Умурзаков Сунгат Аминович Эксперт авторского надзора, аттестат: №KZ82VJE00017442; 12.05.2016 г.

фамилия, имя, отчество (при наличии) экспертов, № аттестатов и дата получения

действующего на основании договора №33 от 05марта 2019 г.

№ договора и дата

по объекту: « Строительство системы водоснабжения в селе Тай сельской зоны города Экибастуза», Павлодарская область, г.Экибастуз, с. Тай

наименование и местонахождение объекта

заказчиком, которого является ГУ «Отдел строительство акимата города Экибастуза» Руководитель отдела, Оспанов Г.И.

наименование организации, фамилия, имя, отчество (при наличии) руководителя

подтверждает, что:

1. Строительство объекта осуществлялось

1) подрядчиком (генеральным подрядчиком ПК «Агроспецмонтаж», № 16016238 от 21.10. 2016г.

наименование организации, № лицензии и дата получения

в лице директора Буркитов Т.С.

фамилия, имя, отчество (при наличии) руководителя

2) субподрядными организациями_____

наименование организации, № лицензии и дата получения

в лице_____;

фамилия, имя, отчество (при наличии) руководителя

2. Строительно-монтажные работы осуществлены в сроки:

начало работ май 2019 года;

месяц, год

окончание работ август 2020 года;

месяц, год

при продолжительности строительства, месяц: 7 месяц

по норме или по проекту организации строительства, месяц: 7 месяц

фактически, месяц: 7 месяц

3. Примененные строительные материалы, конструкции, оборудование и изделия соответствуют требованиям проекта;

4. Замечания, выданные авторским надзором в процессе строительства, устранены;

5. Внесенные изменения в проект (проектно-сметную документацию) в процессе строительства выполнены в соответствии с требованиями нормативов в области архитектуры, градостроительства и строительства;

6. Объект построен в соответствии с проектом (проектно-сметной документацией)
Объект построен в соответствии с проектом (проектно-сметной документацией)
ТОО "KazСтройПроект-ПВ" заключение № EPVL-0081/18 от 24.07.2018 года.
наименование проектной организации, номер проекта
утвержденным(ой) ГУ «Отдел строительства акимата города Экибастуза», приказ №157 от 24.07.2018 г.
наименование организации утвердившей (переутвердившей) проект и дата утверждения

Авторский надзор:
Организация
ТОО «KazСтройПроект-ПВ» Директор _____ Серикпаев М.С.
наименование организации, фамилия, имя, отчество (при наличии) руководителя, подпись, дата Место печати (при наличии)

эксперт(ы) по авторскому надзору
ТОО «KazСтройПроект-ПВ»,
аттестат: №KZ82VJE00017442; 12.05.2016 г. _____ Умурзаков С.А.