ТИПОВОЙ ПРОЕКТ

ТП РК 12- 80 ВС СКВ (IВ, IIIА, IVА, IVГ) - 2009
ТП РК 12 - 80 ВС СКВ 7С, 8С, 9С (IВ, IIВ, IIIА, IIIВ, IVГ) - 2009

Водозаборные сооружения из подземных источников (скважин) производительностью от 12 м3/час до 80м3/час

Альбом 2
Том 1
Надземная насосная станция

ГИП	Абзалов Ж.		Привязан №009-2025	ТОО"САНЖАРПРОЕКТСЕРВИС" .Кызылорда	
РАЗ	Иргебай Н.				
Проверил	Амангелд.		Разработка ПСД «Реконструкция водопроводных сетей в селе Сарлык Аманкельдинского сельского округа Улытауского района»		Листов
инв.№					

ТИПОВОЙ ПРОЕКТ

ТП РК 12 - 80 ВС СКВ (IВ, IIIА, IVА, IVГ) - 2009

ТП РК 12 - 80 ВС СКВ 7С, 8С, 9С (IВ, IIВ, IIIА, IIIВ, IVГ) - 2009

Водозаборные сооружения из подземных источников (скважин) производительностью от 12 м3/час до 80 м3/час

Альбом 2. Том 1.

СОСТАВ ПРОЕКТА

Альбом 1. Подземная насосная станция.
для IВ, IIIА, IVА, IVГ климатичеких подрайонов с обычными геологическими условиями

Том 1. Пояснительная записка (ПЗ.1), технологические решения (ТХ.1), схема генплана (ГП.1), отопление и вентиляция (ОВ.1)

Том 2. Силовое электрооборудование, электрическое освещение (ЭОМ.1), автоматизация технологических процессов (АТХ.1)

Том 3. Архитектурно-строительные решения (АС.1)

Том 4. Спецификация оборудования и материалов (СО.1)

Альбом 2. Надземная насосная станция.
(для IВ, IIIА, IVА, IVГ климатичеких подрайонов с обычными геологическими условиями)

Том 1. Пояснительная записка (ПЗ.1), технологические решения(ТХ.1), схема генплана (ГП.1), отопление и вентиляция (ОВ.1)

Том 2. Силовое электрооборудование, электрическое освещение (ЭОМ.1), автоматизация технологических процессов (АТХ.1)

Том 3. Архитектурно-строительные решения (АС.1)

Том 4. Спецификация оборудования и материалов (СО.1)

Альбом 3. Подземная насосная станция.
(для IВ, IIВ, IIIА, IIIВ, IVГ климатичеких подрайонов с сейсмической активностью 7, 8, 9 баллов)

Том 1. Пояснительная записка (ПЗ.2), технологические решения(ТХ.2), схема генплана (ГП.2), отопление и вентиляция (ОВ.2)

Том 2. Силовое электрооборудование, электрическое освещение (ЭОМ.2), автоматизация технологических процессов (АТХ.2)

Том 3. Архитектурно-строительные решения (АС.2)

Том 4. Спецификация оборудования и материалов (СО.2)

Альбом 4. Надземная насосная станция.
(для IВ, IIВ, IIIА, IIIВ, IVГ климатичеких подрайонов с сейсмической активностью 7, 8, 9 баллов)

Том 1. Пояснительная записка (ПЗ.2), технологические решения (ТХ.2), схема генплана (ГП.2), отопление и вентиляция (ОВ.2)

Том 2. Силовое электрооборудование, электрическое освещение (ЭОМ.2), автоматизация технологических процессов (АТХ.2)

Том 3. Архитектурно-строительные решения (АС.2)

Том 4. Спецификация оборудования и материалов (СО.2)

Альбом 5. Объектные и локальные сметы. Том 1-13

АО "Казахский Водоканалпроект"

И.О. Президента С. Шампиева

Главный инженер проекта Н. Дихамбаев

ТОО "VIC Engineering"

Исполнительный директор Н. Абдыкадыр

Главный инженер проекта Г. Кенджебаев

Утвержден приказом Агентства Республики Казахстан по делам строительства и жилищно- коммунального хозяйства от..... №..... и введен в действие с ..... 20___г.

ГИП	Абзалов Ж.		Привязан №009-2025	ТОО"САНЖАРПРОЕКТСЕРВИС" г.Кызылорда	
РАЗ	Иргебай Н.				
Проверил	Амангелді		Разработка ПСД «Реконструкция водопроводных сетей в селе Сарлык Аманкельдинского сельского округа Улытауского района»		Листов
инв.№					

Ведомость рабочих чертежей основного комплекта марки АС

Лист	Наименование	Примечание
1	Общие данные	
2	Общие указания (начало)	
3	Общие указания (окончание)	
4	План на отм. 0,000	
5	Разрезы 1-1, 2-2	
6	Фасады 1-2, 2-1, А-Б, Б-А	
7	Узел 1.	
8	Узел 2	
9	Узел А.	
10	Узел 3. План кровли.	
11	Экспликация полов. Спецификация элементов заполнения проемов.	
	Спецификация перемычек. Ведомость проемов дверей и перемычек.	
	Ведомость отделки помещений	
12	Схема расположения фундамента и приямка	
13	Схема расположения фундамента и приямка. Разрезы 1-1 ... 4-4	
14	Схема расположения монолитной плиты покрытия	
15	Схема расположения монолитной плиты покрытия. Разрезы 2-2 ... 3-3	
	Закладная деталь МД-1	
16	Армирование монолитной плиты покрытия	
17	Схема расположения щита и опоры под трубопровод	
18	Схема устройства молниезащиты	
19	Крышка деревянная К-1	
20	Крышка деревянная К-2	

Ведомость спецификаций

Лист	Наименование	Примечание
11	Экспликация полов. Спецификация элементов заполнения проемов.	
	Спецификация перемычек. Ведомость проемов дверей и перемычек.	
	Ведомость отделки помещений	
12	Спецификация к схеме расположения фундамента и приямка	
	Спецификация к фундаменту Ф1-1 и приямку	
14	Спецификация к схеме расположения монолитной плиты покрытия	
15	Спецификация закладным деталям МД-1	
16	Спецификация к армированию монолитной плиты покрытия	
17	Спецификация к схеме расположения щита и опоры под трубопровод	
	Спецификация к щиту ЩМ-1 и опоре ОМ-1	
18	Спецификация к схеме устройства молниезащиты	
19	Спецификация к деревянной крышке К-1	
20	Спецификация к деревянной крышке К-2	

Согласовано
Отдел ТХ Глав.спец Новгородова И.
Отдел ЭОМ Глав.спец Бекбергенова Ж.
Отдел ОВ Глав.спец Хан Л.

Взам. инв. №

Подп. и дата

Инв. № подл.

Рабочие чертежи разработаны в соответствии с действующими нормами и правилами и предусматривают мероприятия, обеспечивающие взрывную, взрывопожарную и пожарную безопасность при правильной эксплуатации сооружения.

Главный инженер проекта / Кенджебаев Г. /

ГИП	Абзалов Ж.				
РАЗ	Иргебай Н.				
Проверил	Амангелді				
Инв.№					
Изм.	Кол.уч.	Лист	№док.	Подп.	Дата
ГИП	Кенджебаев				
Глав. спец	Бекбергенова А.				
Исполнитель	Ким В				
Проверил	Бекбергенова А.				
Н. контр.	Заурбеков П.				

№009-2025

ТОО"САНЖАРПРОЕКТСЕРВИС" г.Кызылорда

Разработка ПСД «Реконструкция водопроводных сетей в селе Сарлык Аманкельдинского сельского округа Улытауского района»

Листов

ТП РК 12-80 ВС СКВ (IВ, IIIА, IVА,IVГ)-2009-АС1

Водозаборные сооружения из подземных источников (скважин) производительностью от 12м³/час до 80м³/час для IВ, IIIА, IVА, IVГ климатических подрайонов с обычными геологическими условиями.

Надземная насосная станция производительностью от 12м³/час до 80м³/час

Стадия	Лист	Листов
РП	1	20

Общие данные

ТОО "VIC Engineering" г. Алматы

Формат

Ведомость ссылочных документов

Обозначение	Наименование	Примечание
1.436.2-30.93	Двери металлические противопожарные	
	искронедающие для промышленных зданий и	
	сооружений	
1.400-15.В1	Унифицированные закладные изделия	
	железобетонных конструкций для крепления	
	технологических коммуникаций	
ГОСТ 8020-90	Конструкции бетонные и железобетонные для	
	колодцев канализационных, водопроводных и	
	газопроводных сетей	
1.038.1-1	Перемычки железобетонные для зданий с	
	кирпичными стенами.	
2.430-20.4	Узлы стен из кирпича одноэтажных зданий	
	промышленных предприятий.	
	Соединительные изделия.	

Общие указания.

Типовой проект "Водозаборные сооружения из подземных источников (скважин), производительностью от 12 до 80м^3/час" выполнен на основании технического задания ТОО "VIC Engineering" согласно СНиП РК 1.02-03-2009, а также с учетом климатических районов и состоянием грунтов:

-для IВ, IIIА, IVА и IVГ климатических подрайонов с обычными геологическими условиями.

При разработке типовой документации приняты следующие условия строительства:

- расчетная зимняя температура наружного воздуха - минус 25°, минус 30°, минус 40°;
- нормативное значение ветрового давления - 0,23кПа (23кгс/м^2),
- тип местности - "В";
- нормативное значение веса снегового покрова - 1,0кПа (100кгс/м^2)
- грунты основания (II категория) - непучинистые, непросадочные со следующими нормативными характеристиками:
- угол внутреннего трения - $\varphi_н$=28°;
- модуль деформации - Е=18,0МПа (180кгс/см^2);
- коэф. пористости - е=0,75
- плотность - ρ=1,8т/м^3;
- коэффициент безопасности по грунту К=1;
- рельеф местности спокойный, грунтовые воды отсутствуют.

Основные строительные показатели

Наименование	Ед. изм.	Количество
Общая площадь	м^2	10,2
Площадь застройки	м^2	17
Строительный объем	м^3	50

Согласовано

Взам. инв. №

Подп. и дата

Инв. № подл.

Изм.	Колич.	Лист	№док.	Подп.	Дата

ТП РК 12-80 ВС СКВ (IВ, IIIА, IVА,IVГ)-2009-АС1

Водозаборные сооружения из подземных источников (скважин) производительностью от 12м^3/час до 80м^3/ час для IВ, IIIА, IVА, IVГ климатических подрайонов с обычными геологическими условиями.

Надземная насосная станция производительностью от 12м^3/час до 80м^3/час

Стадия	Лист	Листов
РП	2	

Общие указания (начало).

ТОО "VIC Engineering" г. Алматы

Привязан №009-2025

ГИП	Абзалов Ж.	
РАЗ	Иргебай Н.	
Проверил	Амангелді	
Инв. №		

Глав. спец	Бекбергенова А.	
Исполнитель	Ким В	
Проверил	Бекбергенова А.	
Н. контр.	Заурбеков П.	

Формат

Общие указания

1. За относительную отметку 0,000 принят уровень чистого пола
2. Степень огнестойкости здания - II (СНиП РК 2.02-05-2009 табл.2).
3. Класс ответственности здания - II.
4. Проектируемое сооружение представляет собой одноэтажное кирпичное здание, с размерами в плане (в осях) 3,0х3,4м. Высота до низа плиты покрытия 2,7м.
5. Стены здания выполняются из кирпича КОРПо 1НФ/100/2,0/50/ГОСТ530-2007, на растворе не ниже марки М50.
6. Фундаменты - ленточные таврового сечения из монолитного бетона с армированной опорной плитой. Класс бетона фундаментов В25, F100, W4.

Под подошвой плиты ленточных фундаментов выполняется подготовка из бетона класса В7,5 толщиной 100мм, превышающая размеры плиты в плане на 100мм в каждую сторону.

По наружной поверхности фундаментов выполняется утепление плитами из пеностекла FOAMGLAS T4 γ=120кг/м^3 (λ=0,042Вт/м°С), на глубину 1200мм от поверхности земли.

В кладке стен, по контуру всего здания, на уровне верха фундаментов заложить оцинкованную полосу s=4х60 (горизонтально) с выпусками пластин наружу в местах соединения с внешним контуром заземления (АС-13, 18).

Все бетонные поверхности, соприкасающиеся с грунтом, обмазываются горячим битумом за два раза по грунтовке холодным битумом, разведенным в бензине.

7. Обратную засыпку производить непучинистым местным грунтом без включения строительного мусора и растительного грунта слоями не более 200 мм с послойным уплотнением до ρск>1,6 кг/см^3 в соответствии с указаниями СНиП 3.02.01-87.
8. Горизонтальная гидроизоляция стен от капиллярной влаги осуществляется слоем цементного раствора, толщиной 30мм на отм. -0,350; -0,030.
9. Плита покрытия - монолитная железобетонная из бетона класса В25 F100, толщиной 200мм. Глубина опирания монолитной плиты по контуру на кирпичную стену не менее 130мм.
10. Кровля - рулонная двухслойная из битумно-полимерного наплавляемого рулонного материала.

Теплоизоляция из жестких плотных плит, устойчивых к деформациям, изготовленных из минеральной ваты на основе базальтовых горных пород (см. лист АС-4).

Кровля здания выполняется с организованным наружным водостоком. Уклон желоба к воронке не менее 0,003

11. Перемычка сборная железобетонная, минимальная глубина опирания не менее 170мм.
12. В связи с требованиями СНиП 23-02-2003 выполняется утепление наружных стен, путем устройства по фасадной поверхности дополнительного слоя теплозащиты с известково-цементной штукатуркой по сетке. Теплоизоляция из жестких плотных плит, устойчивых к деформациям, изготовленных из минеральной ваты на основе базальтовых горных пород (см. лист АС-4).

Оштукатуренные фасады окрашиваются акриловой фасадной краской.

13. Цоколь отделывается фасадной клинкерной плиткой на высоту 600мм.
14. Дверь металлическая противопожарная, с пределом огнестойкости 1,5 часа. Заполнение - базальтовое супертонкое полотно. Защитно-декоративное покрытие элементов конструкции двери выполняется грунтовкой ГФ-0119 по ГОСТ23343-78, толщиной не менее 15мкм с последующей окраской в два слоя эмалью ХВ-113 по ГОСТ18374-79 с толщиной каждого слоя не менее 20мкм в соответствии с ГОСТ9.401-91.
15. Внутреннюю отделку стен производится по предварительно оштукатуренной поверхности цементно-известковым раствором по сетке.
16. Дверные откосы оштукатуриваются цементно-известковым раствором марки М50 по сетке и окрашиваются акриловой воднодисперсионной краской.
18. Вокруг здания выполняется асфальтобетонная отмостка шириной 0,75м.
19. Все сварные соединения выполняются по ГОСТ5264-80*. Сварку производить электродами типа Э-42, Э-46 (ГОСТ9467-75*).
20. Металлоконструкции окрашиваются в два слоя эмалью ПФ 115 ГОСТ6465-76* по одному слою грунтовки ГФ-021 ГОСТ25129-82* в соответствии со СНиП 2.03.11-85 "Защита строительных конструкций от коррозии". Окрасочные работы вести в соответствии с правилами производства рдбот, согласно СНиП 3.04.03-85.
21. При производстве строительно-монтажных работ, транспортировке и складировании строительных материалов и конструкций, а также при производстве работ в сезон отрицательных температур, следует руководствоваться указаниями соответствующих нормативных документов, а также СНиП РК 103-05-2001 «Охрана труда и техника безопасности в строительстве».

Согласовано

Взам. инв. №

Подп. и дата

Инв. № подл.

							ТП РК 12-80 ВС СКВ (IВ, IIIА, IVА,IVГ)-2009-АС1		
							Водозаборные сооружения из подземных источников (скважин) производительностью от 12м^3/час до 80м^3/ час для IВ, IIIА, IVА, IVГ климатических подрайонов с обычными геологическими условиями.		
			Изм.	Колич.	Лист	№док.	Подп.	Дата	
Привязан №009-2025							Надземная насосная станция производительностью от 12м^3/час до 80м^3/час	Стадия	Лист	Листов
ГИП	Абзалов Ж.		Глав. спец	Бекбергенова А.				РП	3	
РАЗ	Иргебай Н.		Исполнитель	Ким В			Общие указания (окончание)	ТОО "VIC Engineering" г. Алматы		
Проверил	Амангелді		Проверил	Бекбергенова А.						
Инв. №			Н. контр.	Заурбеков П.						

Формат

План на отм. 0,000

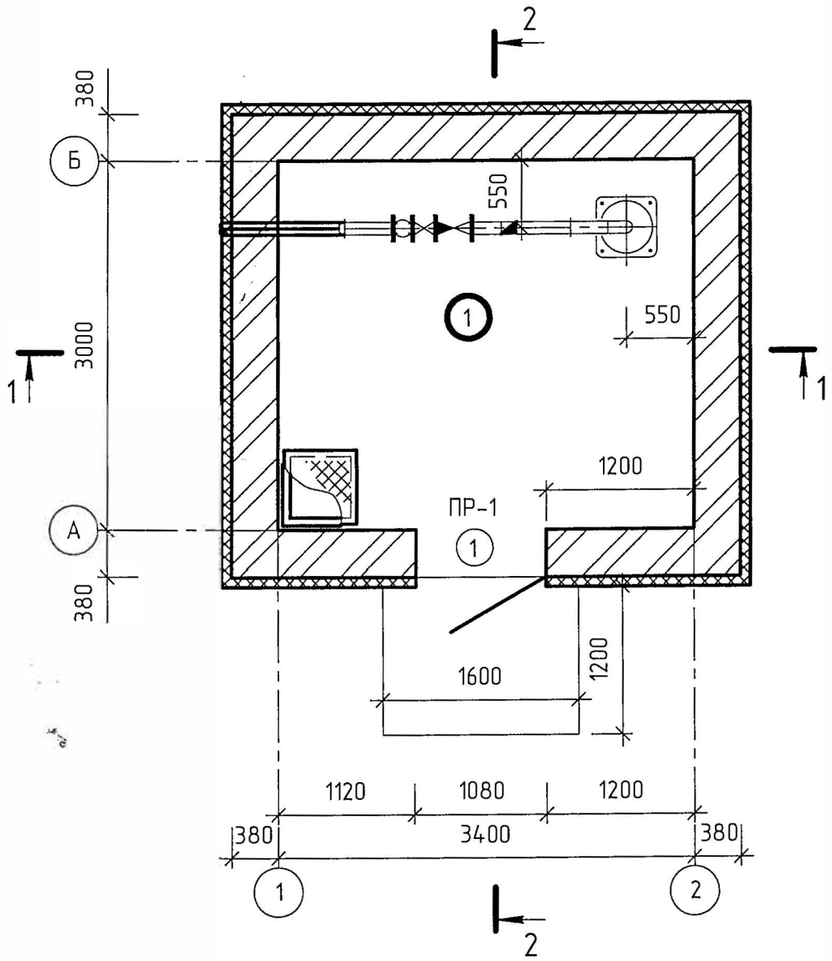

Экспликация помещений

Номер помещения	Наименование	Площадь $м^2$	Кат. помещения
1	Помещение технологического оборудования	10,2	Д

Проектируемая толщина утеплителя, в зависимости от наружной и внутренней температуры, мм

№ п/п	Район	t°н	Стена кирпичная минераловатные плиты:γ=145кг/м³ λА=0,042 Вт/(мК)	Стена кирпичная карниз минераловатные плиты:γ=145кг/м³ λА=0,042 Вт/(мК)	Стена кирпичная цоколь пеностекло FOAMGLAS T4 γ=120кг/м³ λА=0,042 Вт/м.град	Кровля	
						Верхний минераловатные плиты:γ=190кг/м³ λА=0,045 Вт/(мК)	Нижний минераловатные плиты:γ=115кг/м³ λА=0,042 Вт/(мК)
			+5°С	+5°С	+5°С	+5°С	
1	~~IVА, IVГ~~	~~-25~~	~~0~~	~~20~~	~~0~~	~~40~~	~~0~~
2	~~IIIА, IVА,~~ IVГ	-30	20	20	40	40	0
3	~~IВ, IIIА, IVГ~~	~~-40~~	~~40~~	~~40~~	~~40~~	~~40~~	~~50~~

Согласовано

Взам. инв. №

Подп. и дата

Инв. № подл.

Изм.	Колич.	Лист	№док.	Подп.	Дата

ТП РК 12-80 ВС СКВ (IВ, IIIА, IVА,IVГ)-2009-АС1

Водозаборные сооружения из подземных источников (скважин) производительностью от 12м³/час до 80м³/ час для IВ, IIIА, IVА, IVГ климатических подрайонов с обычными геологическими условиями.

Привязан №009-2025

Инв. №

ГИП	Абзалов Ж.	
РАЗ	Иргебай Н.	
Проверил	Амангелді	
Главн. спец	Бекбергенова А.	
Исполнитель	Ким В	
Проверил	Бекбергенова А.	
Н. контр.	Заурбеков П	

Надземная насосная станция производительностью от 12м³/час до 80м³/час

Стадия	Лист	Листов
РП	4	

План на отм. 0,000

ТОО "VIC Engineering" г. Алматы

Формат

1 слой битумно-полимерного наплавляемого рулонного материала с крупнозернистой посыпкой;
2 слоя битумно-полимерного наплавляемого рулонного материала с мелкозернистой посыпкой;
Огрунтовка битумным праймером;
Стяжка из цементно-песчаного раствора марки М150 - 20 ... 50мм;
Полиэтиленовая пленка δ=0,3мм;
Утеплитель - минераловатные плиты γ=190кг/м³, λА=0,045Вт/(мК) (крепление - клеевое) - 40мм;
Утеплитель - минераловатные плиты γ=115кг/м³, λА=0,042Вт/(мК) (крепление - клеевое)
см. табл. на листе АС-4;
Пароизоляция - 1 слой битумно-полимерного наплавляемого рулонного материала
с мелкозернистой посыпкой, внахлест не менее 100мм с проклейкой швов;
Стяжка из цементно-песчаного раствора марки М150 - 20мм;
Молниезащитная сварная сетка из 8 АІ с ячейкой 6х6м (смотрите лист АС-18);
Монолитная железобетонная плита покрытия - 200мм

Защитно-декоративная штукатурка
по сетке -30мм;
Теплоизоляция - минераловатные
плиты: γ=145кг/м³ (λА=0,042Вт/(мК)
толщину см. табл. лист АС-4;
Кирпичная стена - 380мм

1 - 1

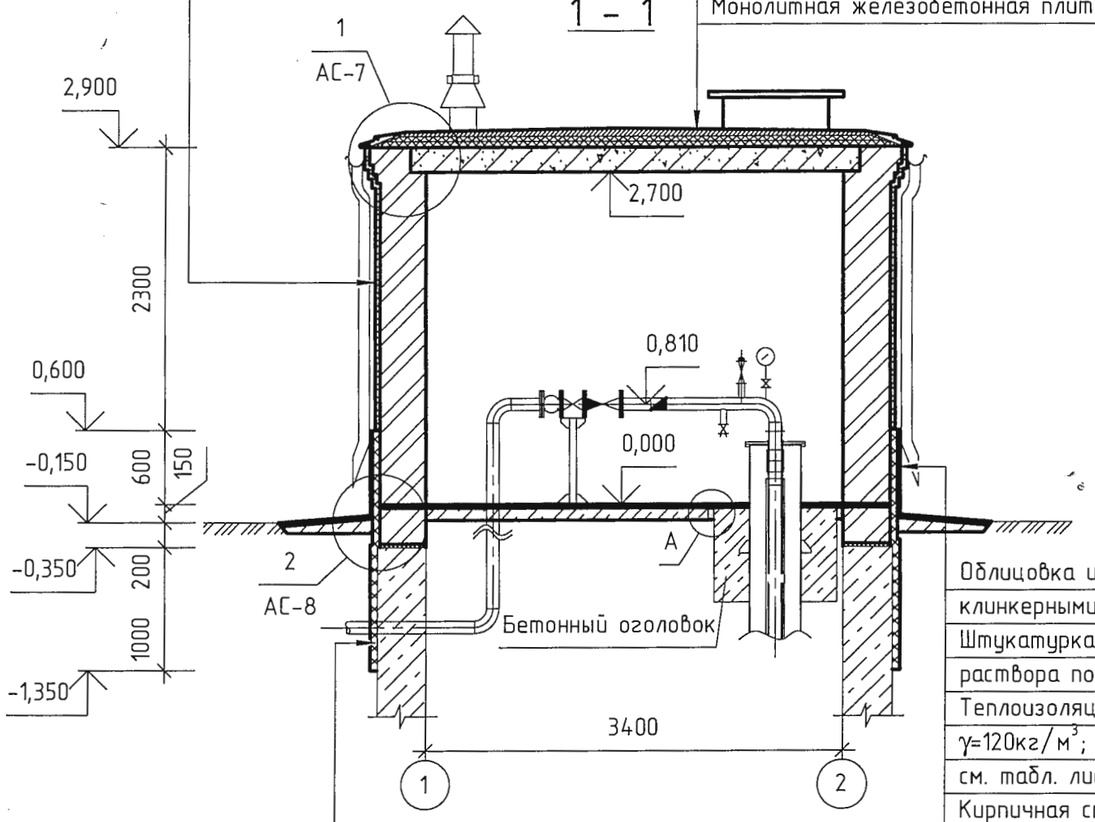

2 - 2

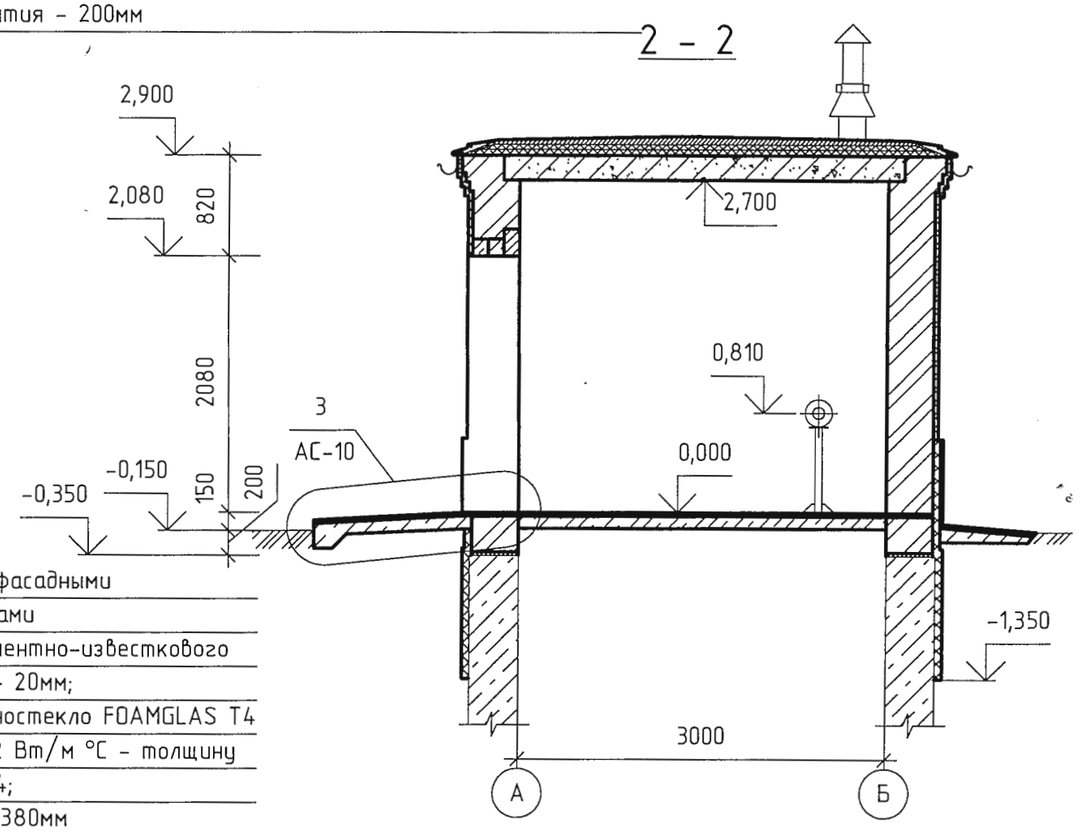

Облицовка цоколя фасадными
клинкерными плитками
Штукатурка из цементно-известкового
раствора по сетке- 20мм;
Теплоизоляция -пеностекло FOAMGLAS T4
γ=120кг/м³; λ=0,042 Вт/м °С - толщину
см. табл. лист АС-4;
Кирпичная стена - 380мм

Теплоизоляция - пеностекло FOAMGLAS T4
γ=120кг/м³; λ=0,042 Вт/м°С - 40мм;
Монолитный бетонный фундамент - 400мм

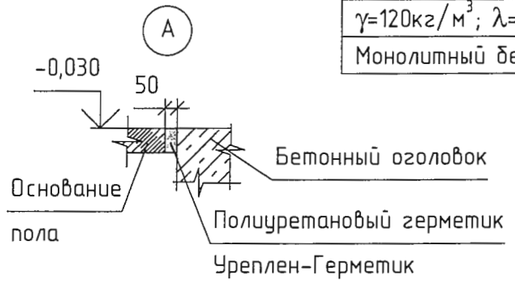

Изм.	Кол.уч.	Лист	№док.	Подп.	Дата

ТП РК 12-80 ВС СКВ (IВ, IIIА, IVА,IVГ)-2009-АС1

Водозаборные сооружения из подземных источников (скважин) производительностью от 12м³/час до 80м³/ час для IВ, IIIА, IVА, IVГ климатических подрайонов с обычными геологическими условиями.

Надземная насосная станция производительностью от 12м³/час до 80м³/час

Стадия	Лист	Листов
РП	5	

Разрезы 1-1, 2-2

ТОО "VIC Engineering" г. Алматы

Привязан №009-2025

ГИП.	Абзалов Ж.		Глав. спец	Бекбергенова А.
РАЗ.	Иргебай Н.		Исполнитель	Ким В
Проверил	Амангелді.		Проверил	Бекбергенова А.
Инв. №			Н. контр.	Заурбеков П.

Согласовано

Взам. инв. №

Подп. и дата

Инв. № подл.

Формат

Фасад 1 - 2

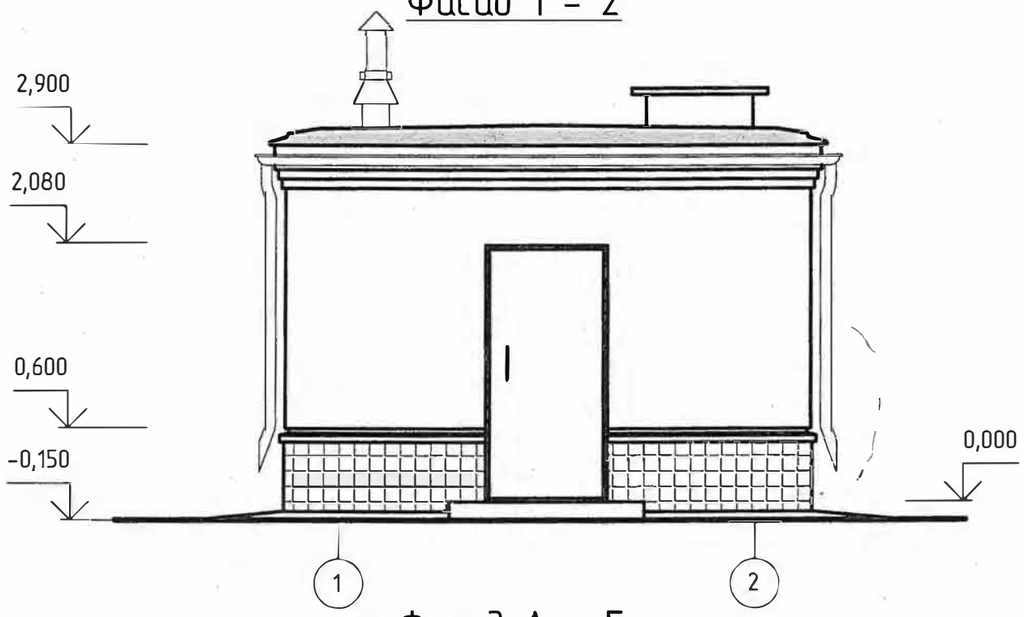

Фасад 2 - 1

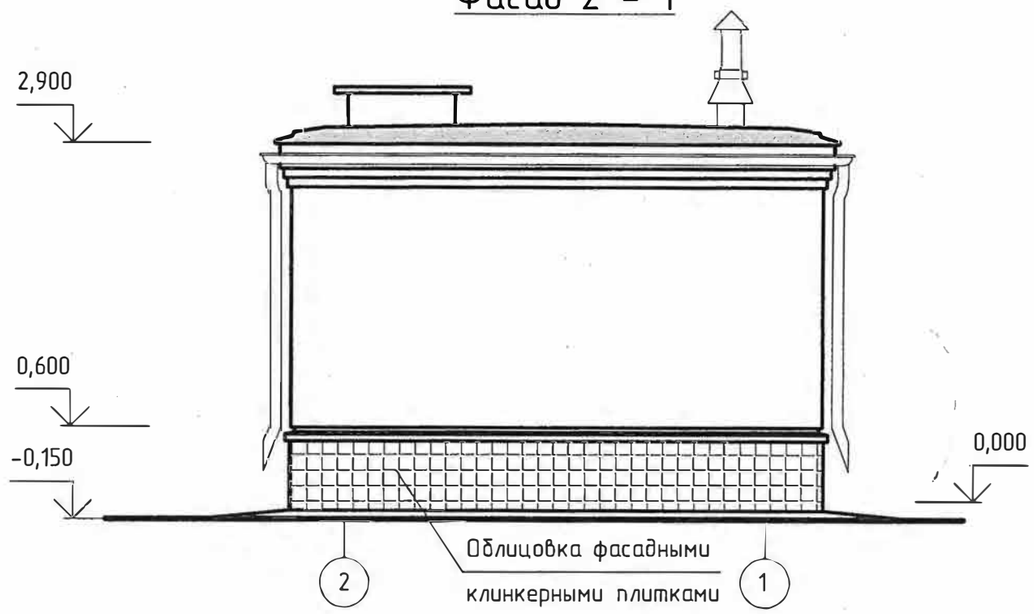

Фасад А - Б

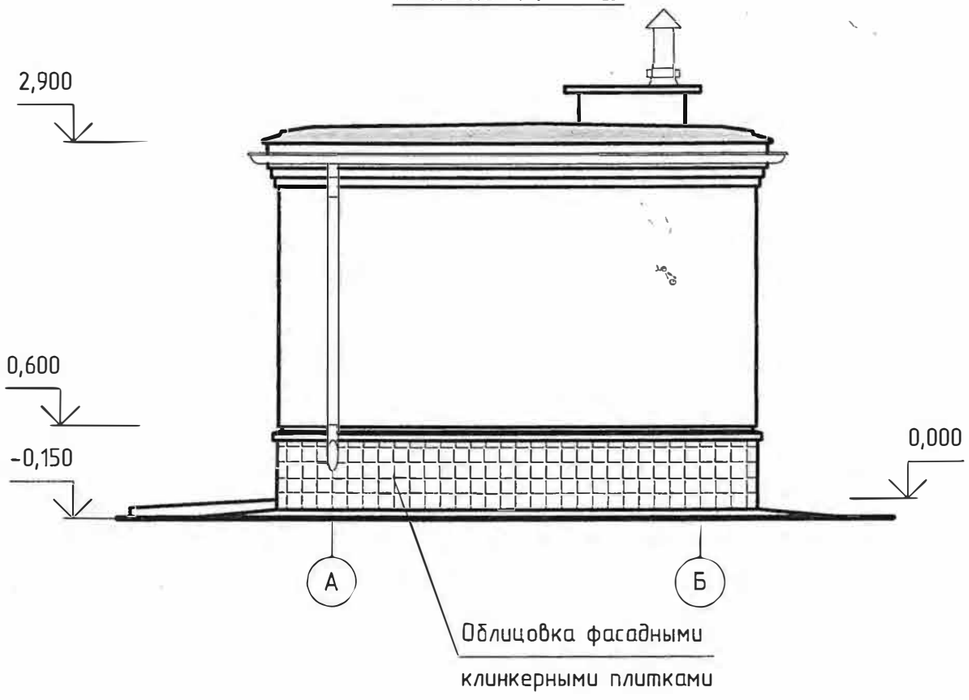

Фасад Б - А

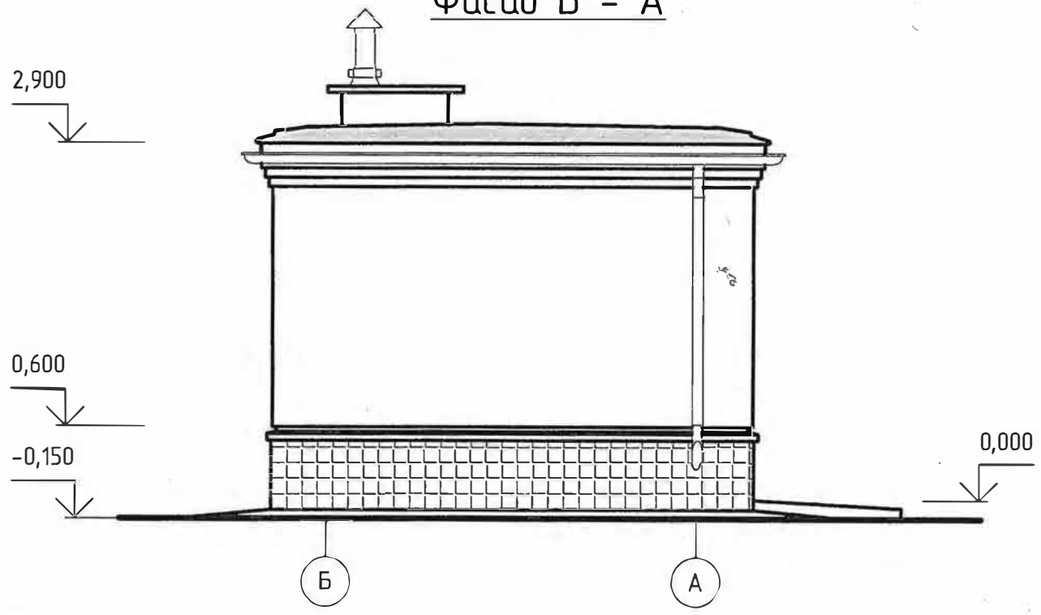

Согласовано

Взам. инв. №

Подп. и дата

Инв. № подл.

Изм.	Колич.	Лист	№док.	Подп.	Дата

Привязан №009-2025

ГИП.	Абзалов Ж.		Глав. спец	Бекбергенова А.	
РАЗ.	Иргебай Н.		Исполнитель	Ким В	
Проверил	Амангелді.		Проверил	Бекбергенова А.	
Инв. №			Н. контр.	Заурбеков П	

ТП РК 12-80 ВС СКВ (IВ, IIIА, IVА,IVГ)-2009-АС1

Водозаборные сооружения из подземных источников (скважин) производительностью от 12м³/час до 80м³/ час для IВ, IIIА, IVА, IVГ климатических подрайонов с обычными геологическими условиями.

Надземная насосная станция производительностью от 12м³/час до 80м³/час

Стадия	Лист	Листов
РП	6	

Фасады 1-2, 2-1, А-Б, Б-А

ТОО "VIC Engineering" г. Алматы

Формат

Для районов IVА, IVГ

(с температурой наружного воздуха -25°)

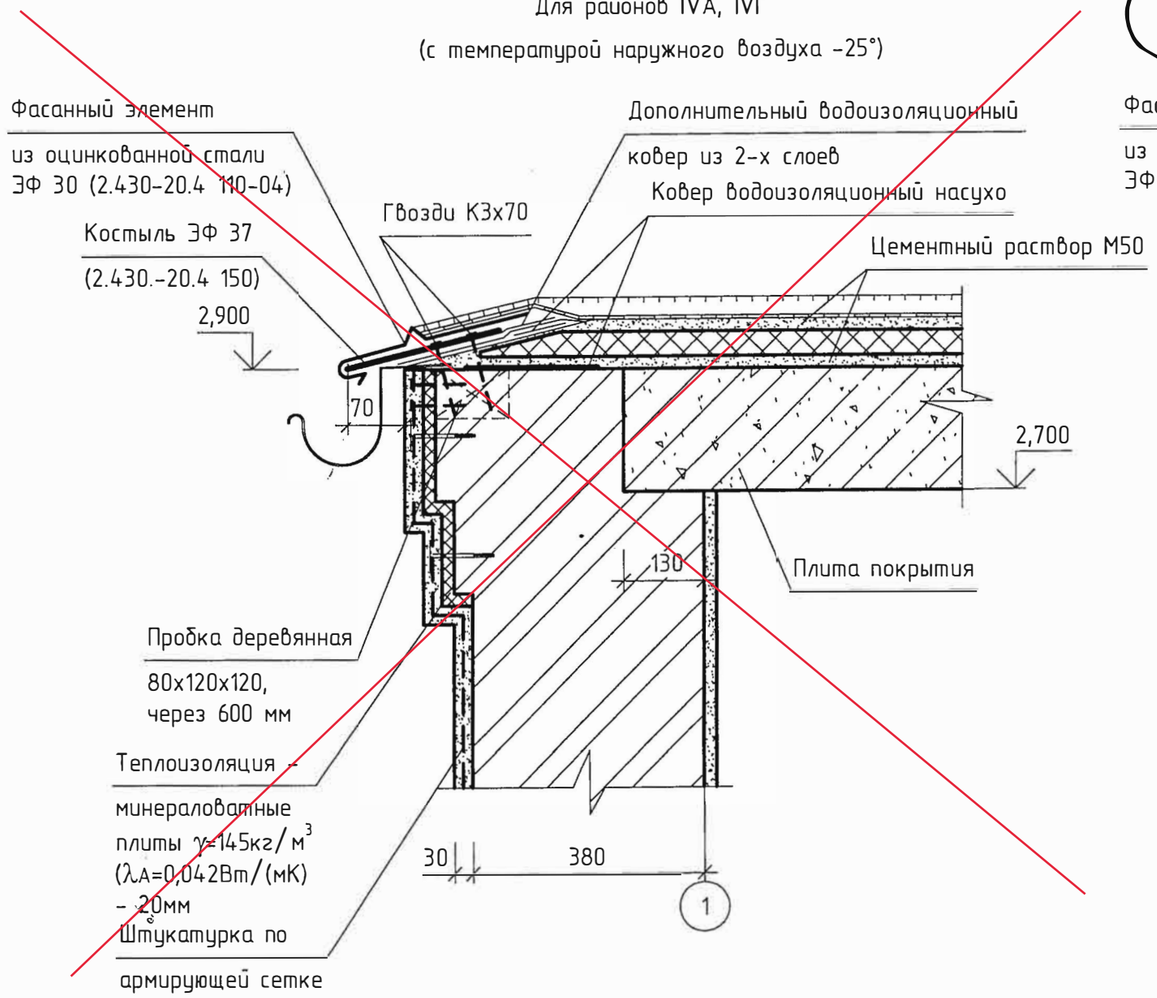

1

Для районов IIIА, IVА, IVГ, IВ

(с температурой наружного воздуха -30°,-40°)

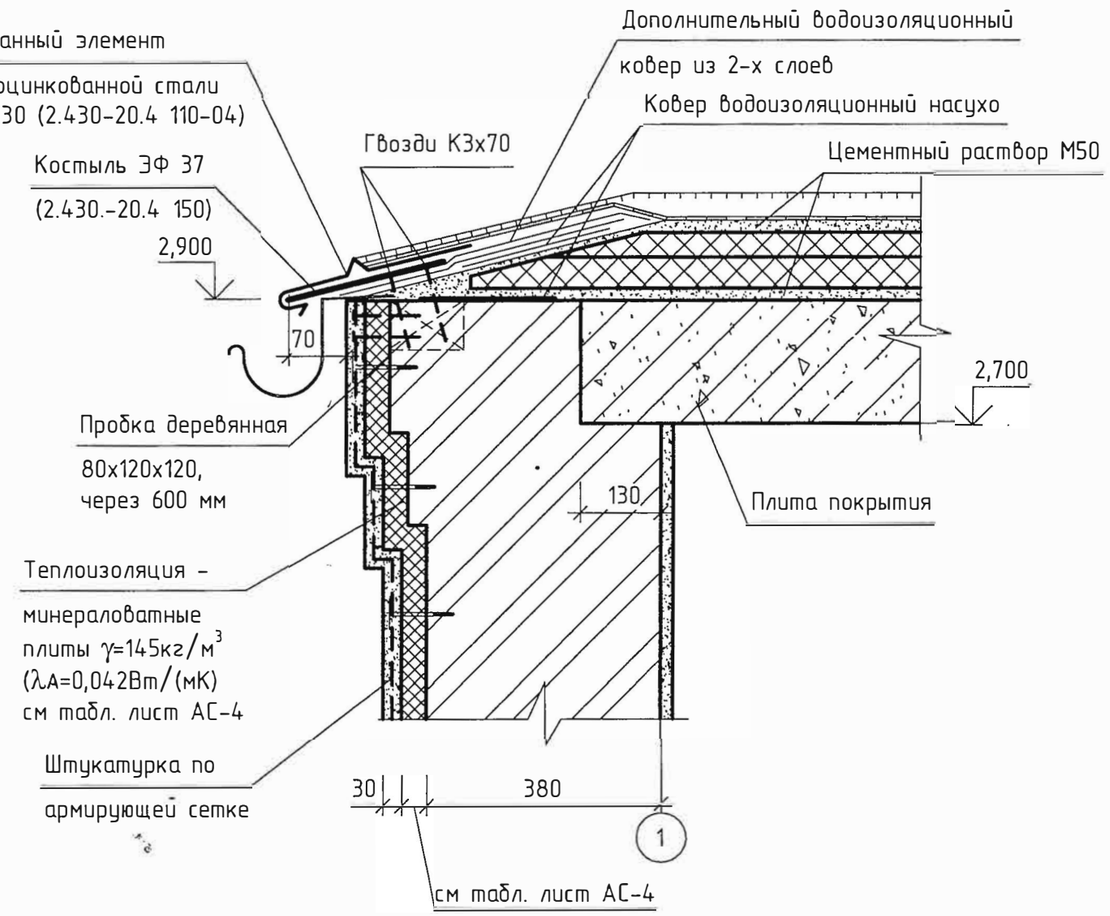

Узел устройства карниза

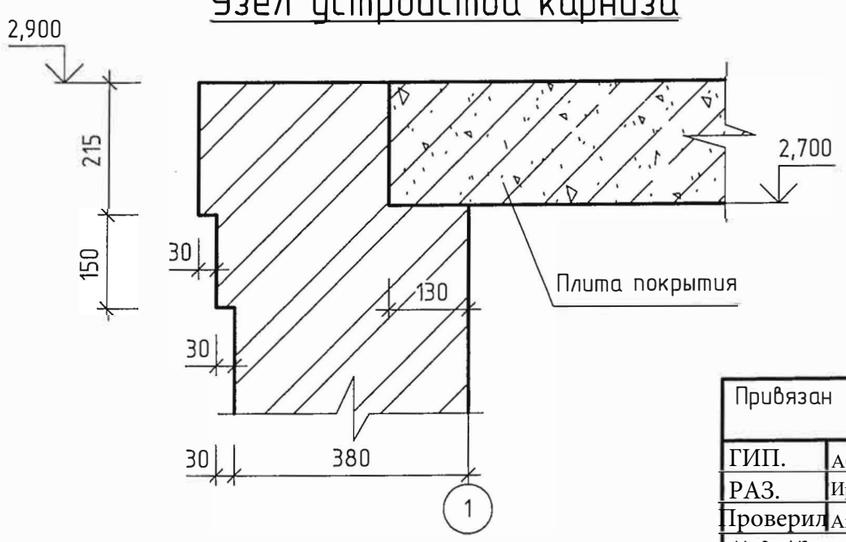

Привязан №009-2025							ТП РК 12-80 ВС СКВ (IВ, IIIА, IVА,IVГ)-2009-АС1		
							Водозаборные сооружения из подземных источников (скважин) производительностью от 12м³/час до 80м³/ час для IВ, IIIА, IVА, IVГ климатических подрайонов с обычными геологическими условиями.		
ГИП.	Абзалов Ж.		Изм. Кол.уч. Лист №док. Подп. Дата				Надземная насосная станция производительностью от 12м³/час до 80м³/час	Стадия: РП	Лист: 7 / Листов:
РАЗ.	Иргебай Н.		Глав. спец	Бекбергенова А.					
Проверил	Амангелді.		Исполнитель	Ким В			Узел 1	ТОО "VIC Engineering" г. Алматы	
Инв. №			Проверил	Бекбергенова А.					
			Н. контр.	Заурбеков П.					

Согласовано

Взам. инв. №

Подп. и дата

Инв. № подл.

Формат

Для районов IVА, IVГ

(с температурой наружного воздуха -25°)

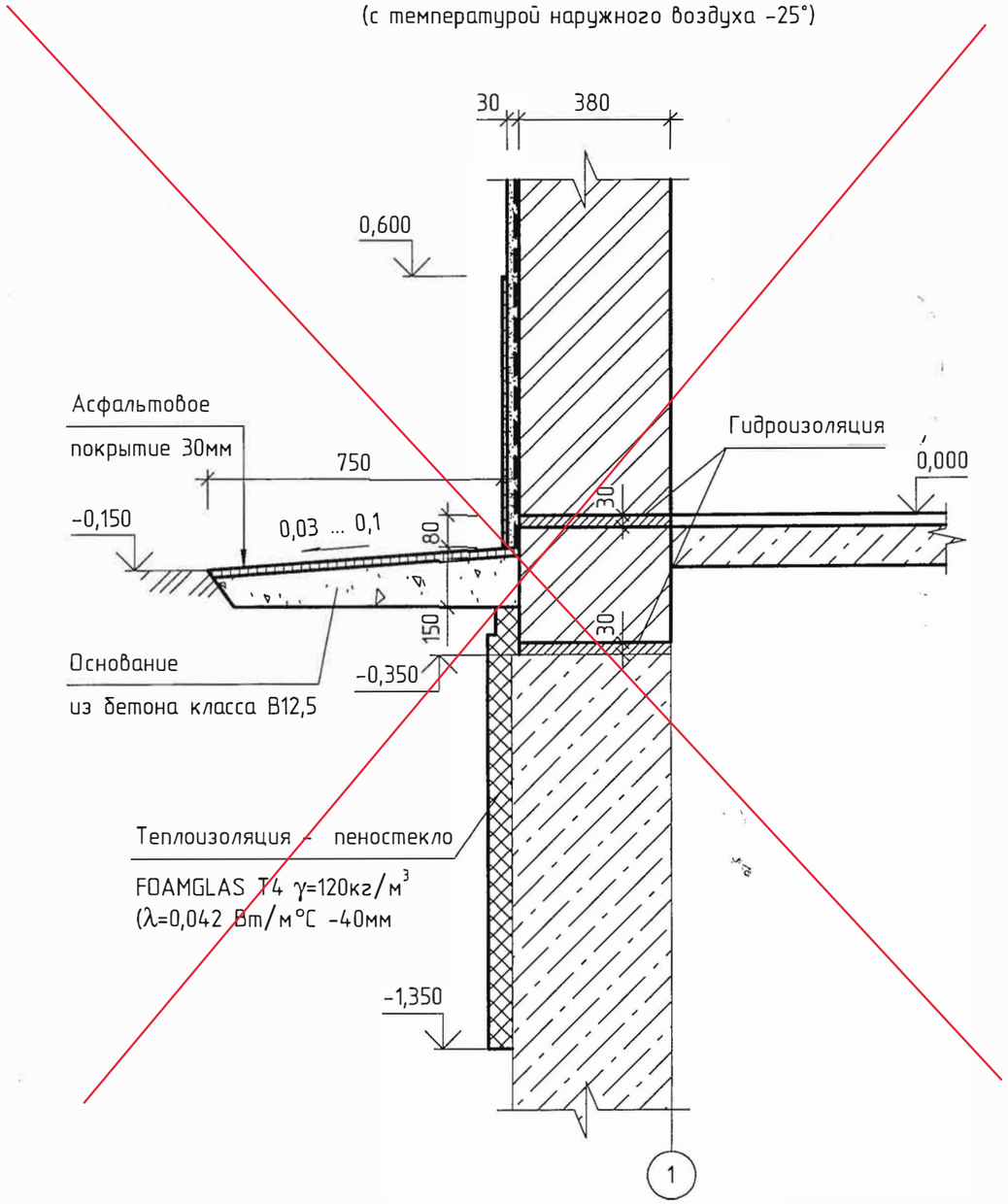

2

Для районов IIIА, IVА, IVГ, IВ

(с температурой наружного воздуха -30°,-40°)

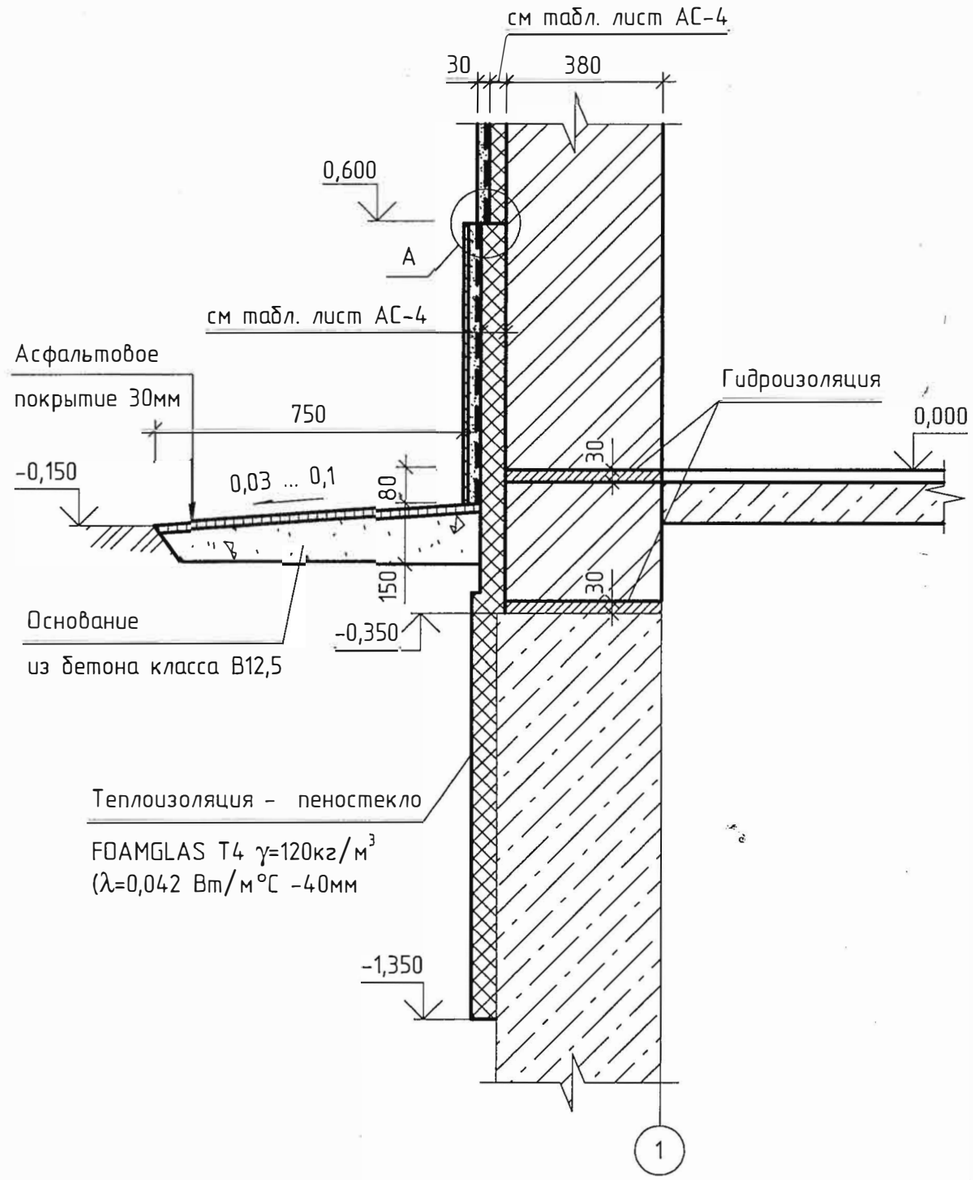

Узел А смотри лист АС-10

Привязан №009-2025							ТП РК 12-80 ВС СКВ (IВ, IIIА, IVА, IVГ)-2009-АС1		
							Водозаборные сооружения из подземных источников (скважин) производительностью от 12м³/час до 80м³/ час для IВ, IIIА, IVА, IVГ климатических подрайонов с обычными геологическими условиями		
ГИП.	Абзалов Ж.		Изм. Кол.уч. Лист №док. Подп. Дата	Глав. спец	Бекбергенова А.		Надземная насосная станция производительностью от 12м³/час до 80м³/час.	Стадия: РП	Лист: 8 / Листов:
РАЗ.	Иргебай Н.			Исполнитель	Ким В				
Проверил	Амангелді.			Проверил	Бекбергенова А.		Узел 2	ТОО "VIC Engineering" г. Алматы	
Инв. №				Н. контр.	Заурбеков П				

Согласовано

Взам. инв. №

Подп. и дата

Инв. № подл.

Формат

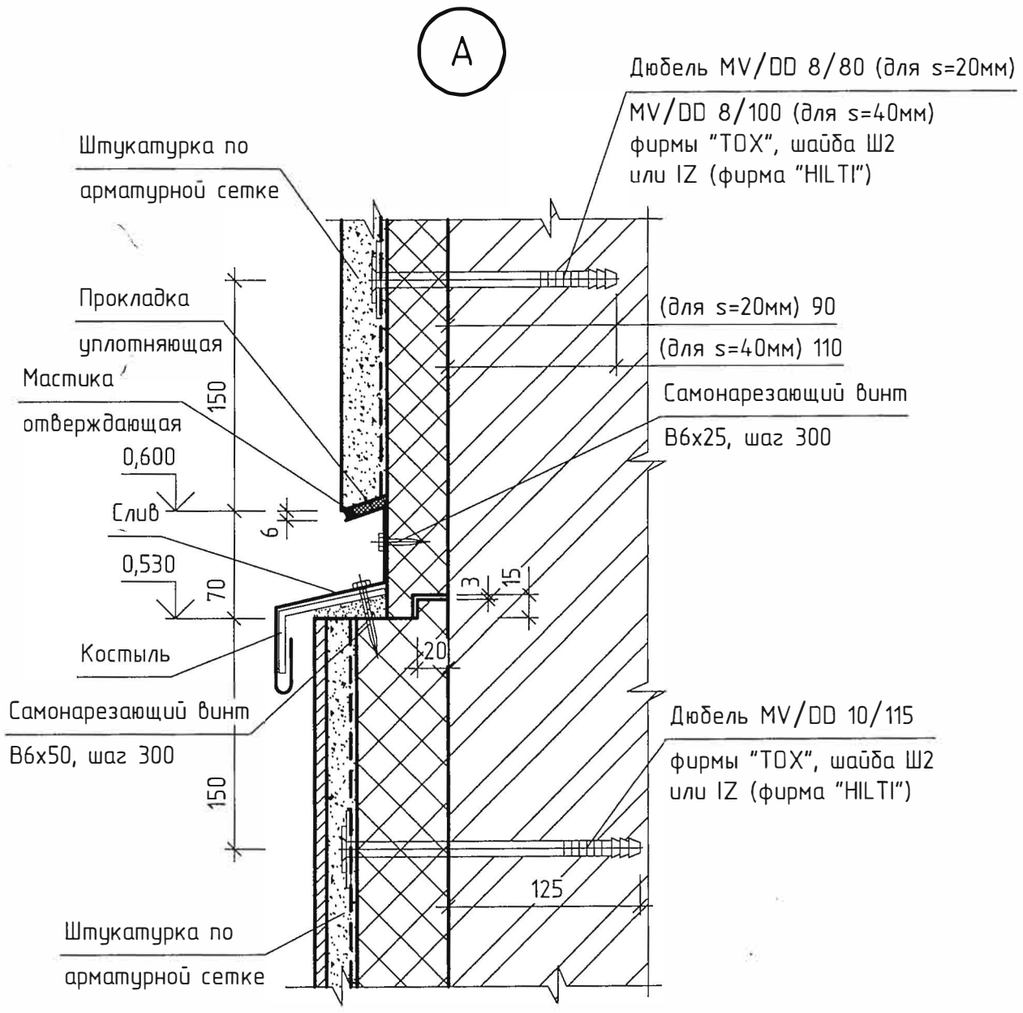

В связи с требованиями СНиП 23-02-2003 выполняется утепление наружных стен.

Теплозащиту стен вести в соответствии с указаниями серии 2.090-1.97 вып. 1.

Повышение уровня теплозащиты стен предусмотрено путем устройства по фасадной поверхности дополнительного слоя теплозащиты с известково-цементной штукатуркой. Штукатурка выполняется улучшенного качества с нанесением ее в 3 слоя.

В качестве теплозащиты применяются минераловатные плиты γ=145кг/м^3(λ_A=0,042Вт/(мК) ТУ 5762-002-45757203-99, изготовленные на основе базальтовых пород.

Штукатурка выполняется из известково-цементного раствора, приготавляемого на месте из извести, песка, цемента, воды и добавок, в том числе пластифицирующих, или из готовых растворных смесей.

Штукатурка наносится в 3 слоя в следующей последовательности :

- огрунтовка поверхности плит пластичным раствором слоем в 1-2 мм, раствор должен схватиться;
- установка армирующей сетки штукатурного слоя;
- установка дюбелей;
- первый слой штукатурки толщиной 10 ... 14 мм с уплотнением и выравниванием его поверхности правилом, время схватывания раствора 12 ... 36 часов;
- второй слой штукатурки наносят аналогично первому, выравнивают по маякам;
- третий - отделочный слой наносят толщиной 2 ... 5 мм из мелкозернистого раствора с затиркой гладилками или шлифовальными машинками.

Общая толщина штукатурного слоя доводится до 30 мм.

Армирование штукатурного слоя выполняют стальной цельнопаянной оцинкованной тканой сеткой по ГОСТ 2715-75* с размером ячейки 20мм и диаметром проволоки 1мм.

При отделке кирпичных стен штукатуркой теплоизоляционные плиты и сетку, армирующую штукатурный слой, крепят к несущему слою стены распорными дюбелями.

После полного затвердевания штукатурки ее прорезают на всю толщину вертикальными деформационными швами шириной 6мм, шов должен располагаться не ближе 150мм от угла фасада.

Затем швы заделывают вулканизирующейся мастикой.

Между штукатурным слоем и элементами заполнения проемов дверей предусматривается паз на всю толщину штукатурки, заполняемый вулканизирующейся мастикой.

Рекомендуются к применению силиконовые или тиоколовые мастики, как наиболее долговечные.

Согласовано

Взам. инв. №

Подп. и дата

Инв. № подл.

Изм.	Кол.уч.	Лист	№док.	Подп.	Дата	ТП РК 12-80 ВС СКВ (IВ, IIIА, IVА,IVГ)-2009-АС1			
						Водозаборные сооружения из подземных источников (скважин) производительностью от 12м^3/час до 80м^3/ час для IВ, IIIА, IVА, IVГ климатических подрайонов с обычными геологическими условиями			
Привязан №009-2025						Надземная насосная станция производительностью от 12м^3/час до 80м^3/час	Стадия	Лист	Листов
ГИП.	Абзалов Ж.			Глав. спец	Бекбергенова А.		РП	9	
РАЗ.	Иргебай Н.			Исполнитель	Ким В	Узел А	ТОО "VIC Engineering" г. Алматы		
Проверил	Амангелді.			Проверил	Бекбергенова А.				
Инв. №				Н. контр.	Заурбеков П.				

Формат

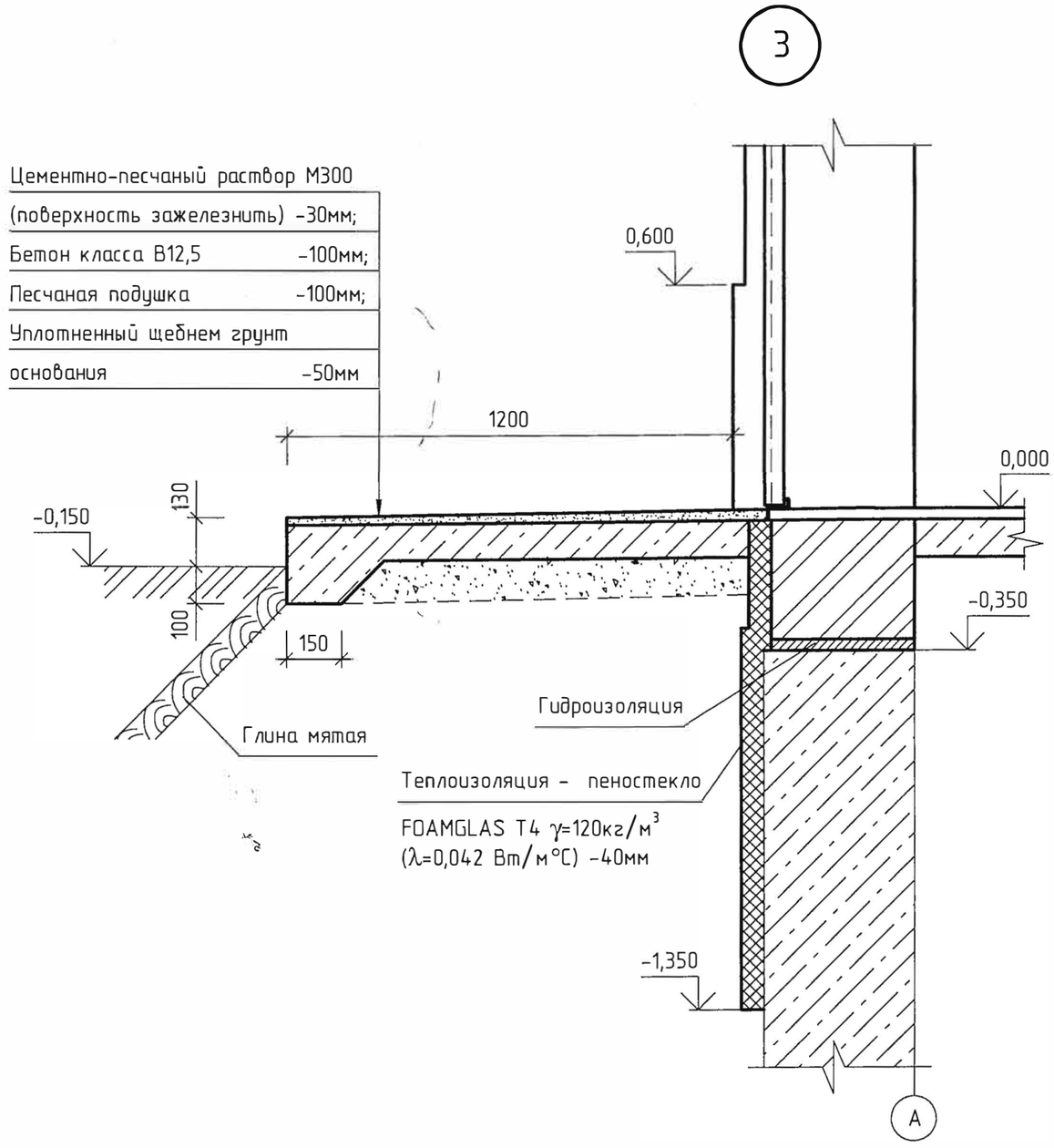

План кровли

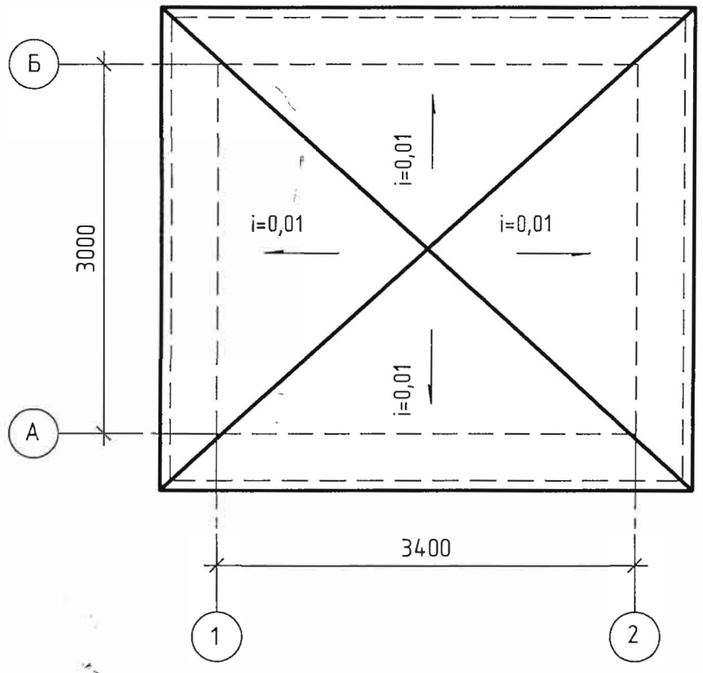

Привязан №009-2025						ТП РК 12-80 ВС СКВ (IВ, IIIА, IVА,IVГ)-2009-АС1			
						Водозаборные сооружения из подземных источников (скважин) производительностью от 12м³/час до 80м³/ час для IВ, IIIА, IVА, IVГ климатических подрайонов с обычными геологическими условиями.			
ГИП.	Абзалов Ж.		Изм. Кол.уч. Лист №док. Подп. Дата	Глав. спец	Бекбергенов А.	Надземная насосная станция производительностью от 12м³/час до 80м³/час	Стадия	Лист	Листов
РАЗ.	Иргебай Н.			Исполнитель	Ким В		РП	10	
Проверил	Амангелді.			Проверил	Бекбергенова А.	Узел 3. План кровли	ТОО "VIC Engineering" г. Алматы		
Инв. №				Н. контр.	Заурбеков П.				

Согласовано

Взам. инв. №

Подп. и дата

Инв. № подл.

Формат

Экспликация полов

Номер поме-щения	Тип пола	Схема пола или тип пола по серии	Данные элементов пола (наименование , толщина , основание и др.) мм	Площадь, $м^2$
1	1	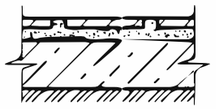	Покрытие - керамическая плитка (ГОСТ6787-2001) -10мм; Заполнение швов - цементно-песчаный раствор М150 Прослойка - цементно-песчаный раствор М150 -20м; Подстилающий слой - бетон класса В25 -100мм; Основание - уплотненный грунт с втрамбованным в него слоем щебня или гравия крупностью 40-60 мм -100мм	10

Спецификация элементов заполнения проемов

Марка	Обозначение	Наименование	Кол	Масса ед.кг	Примеч
		Дверь			
1	1.436.2-30.93.2.00.00.00-03	ДМПИ20х10/1,5-Б	1	70,6	

Спецификация перемычек

Марка	Обозначение	Наименование	Кол	Масса ед.кг	Примеч
		Перемычка			
1	1.038.1-1.1 090000-02	3ПБ16-37	1	102	Бетон F100
2	1.038.1-1.1 020000-04	2ПБ16-2	2	65	Бетон F100

Ведомость отделки помещений. Площадь, $м^2$

Наименование или номер помещения	Вид отделки элементов интерьеров							Примечание
	Потолок	Пло-щадь	Стены или перегородки	Пло-щадь	Высота	Низ стен или перегородок	Пло-щадь	
1	Затирка. Окраска-водно-дисперсионной краской (2 слоя) по огрунтованной поверхности	10	Штукатурка кирпичных стен цементно-известковым раствором по сетке. 33 Окраска-водно-дисперсионной краской (2 слоя) по огрунтованной поверхности 15	1500	Глазурованная плитка	18		

Ведомость проемов дверей

Марка поз.	Размер проема , мм
1	1080х2080(h)

Ведомость перемычек

Марка	Схема сечения
ПР-1	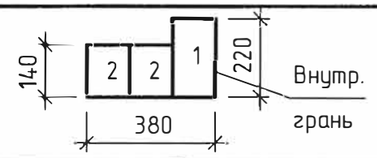

Согласовано

Взам. инв. №

Подп. и дата

Инв. № подл.

Изм.	Колич.	Лист	№док.	Подп.	Дата

Привязан №009-2025

ГИП.	Абзалов Ж.	Глав. спец	Бекбергенова А.	
РАЗ.	Иргебай Н.	Исполнитель	Ким В	
Проверил	Амангелді.	Проверил	Бекбергенова А.	
Инв. №		Н. контр.	Заурбеков П	

ТП РК 12-80 ВС СКВ (IВ, IIIА, IVА,IVГ)-2009-АС1

Водозаборные сооружения из подземных источников (скважин) производительностью от 12м³/час до 80м³/ час для IВ, IIIА, IVА, IVГ климатических подрайонов с обычными геологическими условиями

Надземная насосная станция производительностью от 12м³/час до 80м³/час.

Стадия	Лист	Листов
РП	11	

Экспликация полов.
Спецификация элементов заполнения проемов.
Спецификация перемычек.
Ведомость проемов дверей и перемычек.
Ведомость отделки помещений.

ТОО "VIC Engineering" г. Алматы

Формат

Схема расположения фундамента и приямка

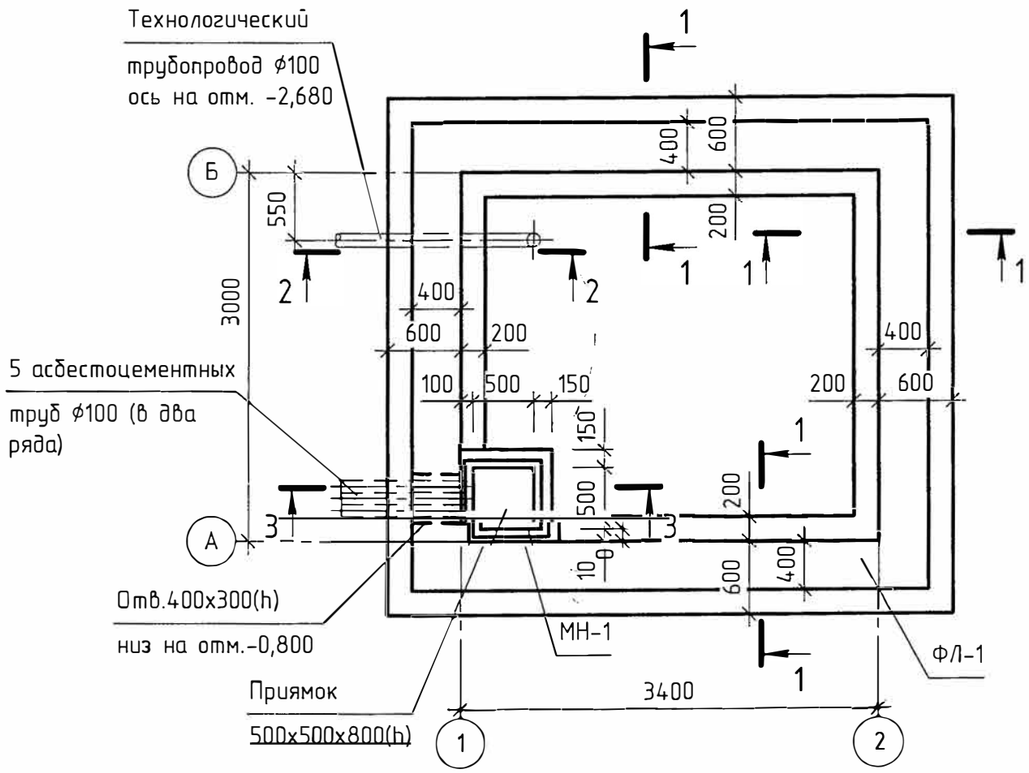

ФЛ-1

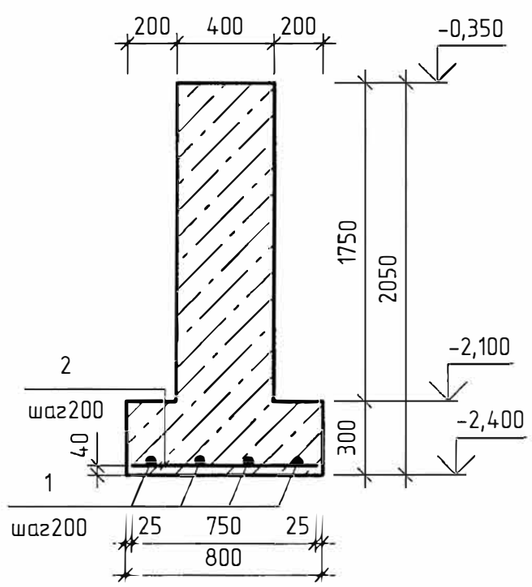

Спецификация к схеме расположения фундамента и приямка

Марка	Обозначение	Наименование	Кол.	Масса, ед.,кг	Примеч.
ФЛ-1		Фундамент ленточный	1		
Приямок		Приямок 500х500х800(h)	1		
		Лист Б-4х60 ГОСТ19903-74* / С255 ГОСТ27772-88* L=16,5п.м		31	всего
		Подготовка из бетона класса В7,5		1,8м³	

Спецификация к фундаменту ФЛ-1 и приямку

Поз.	Обозначение	Наименование	Кол.	Примеч.
		ФЛ-1		
		⌀8AIII ГОСТ5781-82		
1		Lобщ=70п.м		0,4кг/м
2		L=750	59	0,3кг
		Бетон класса В25, F100, W4		14,5м³
		Приямок		
МН-1	1.400-15.В1.550-06	Изделие закладное МН555, Lобщ=7,0п.м		5,3кг/м
		⌀8AIII ГОСТ5781-82, L=700	1	0,3кг
		Бетон класса В25, F100, W4		0,4м³

Ведомость расхода стали на элемент,кг

Марка элемента	Изделия арматурные		
	Арматура класса AIII ГОСТ 5781-82		Всего
	⌀8	Итого	
ФЛ-1	46	46	46

Изм.	Кол.уч.	Лист	№док.	Подп.	Дата

ТП РК 12-80 ВС СКВ (IВ, IIIА, IVА,IVГ)-2009-АС1

Водозаборные сооружения из подземных источников (скважин) производительностью от 12м³/час до 80м³/ час для IВ, IIIА, IVА, IVГ климатических подрайонов с обычными геологическими условиями.

Надземная насосная станция производительностью от 12м³/час до 80м³/час

Стадия	Лист	Листов
РП	12	

Схема расположения фундамента и приямка

ТОО "VIC Engineering" г. Алматы

Привязан №009-2025

ГИП.	Абзалов Ж.	
РАЗ.	Иргебай Н.	
Проверил	Амангелді	
Инв. №		

Глав. спец	Бекбергенова А.	
Исполнитель	Ким В	
Проверил	Бекбергенова А.	
Н. контр.	Заурбеков П.	

Согласовано

Взам. инв. №

Подп. и дата

Инв. № подл.

Формат

1 – 1

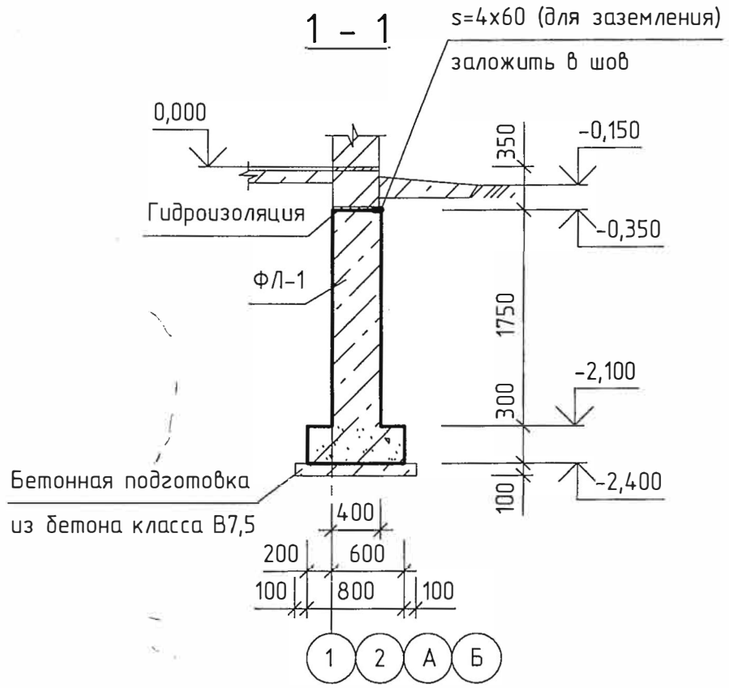

2 – 2

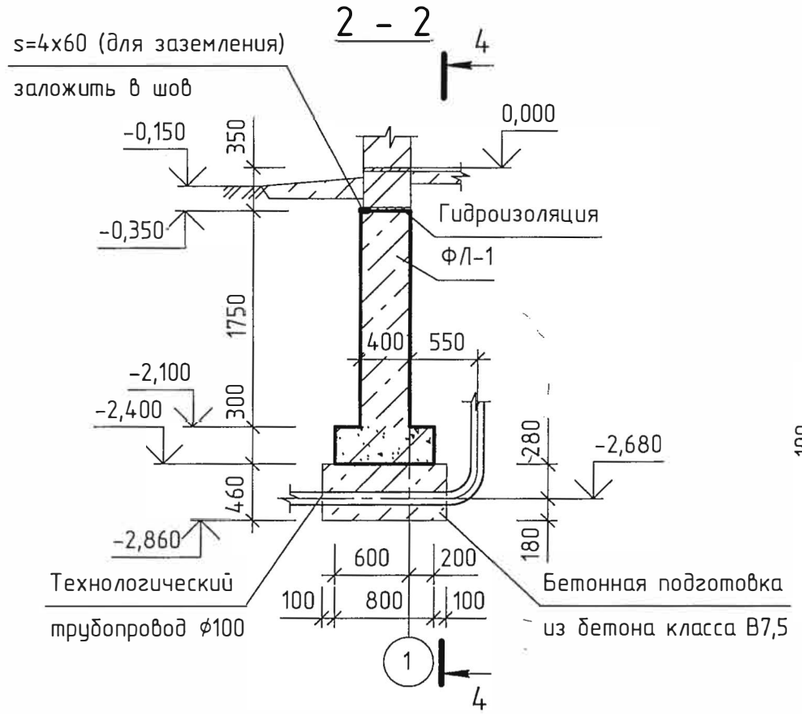

4 – 4

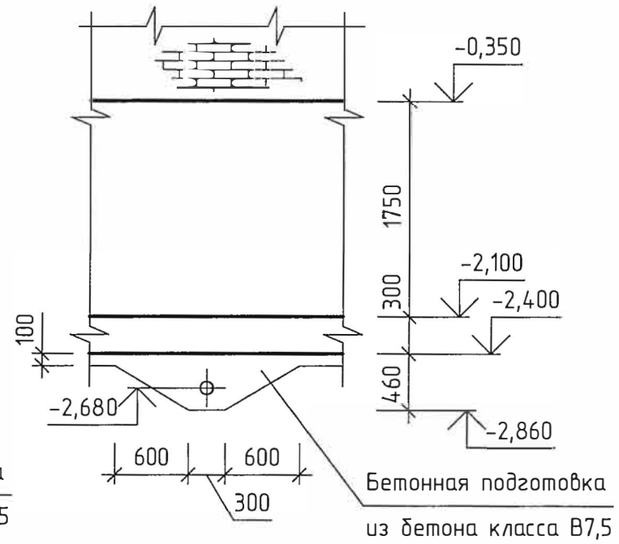

3 – 3

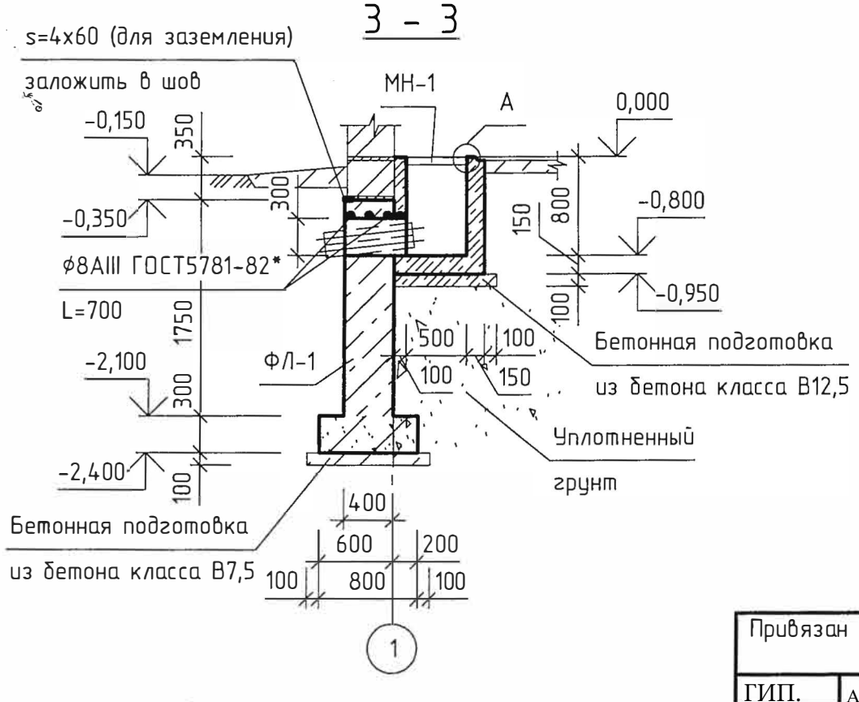

А

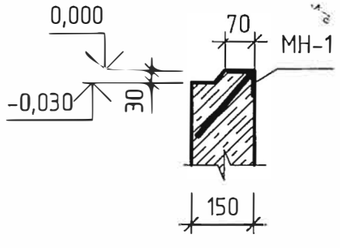

В кладке стен, по периметру всего здания, в уровне верха фундаментов заложить оцинкованную полосу s=4x60 (горизонтально) с выпусками пластин наружу.

Утепление фундамента смотри лист АС-10.

Изм.	Кол.уч.	Лист	№док.	Подп.	Дата

ТП РК 12-80 ВС СКВ (IВ, IIIА, IVА,IVГ)-2009-АС1

Водозаборные сооружения из подземных источников (скважин) производительностью от 12м³/час до 80м³/ час для IВ, IIIА, IVА, IVГ климатических подрайонов с обычными геологическими условиями.

Надземная насосная станция производительностью от 12м³/час до 80м³/час

Стадия	Лист	Листов
РП	13	

Схема расположения фундамента и приямка. Разрезы 1-1 ... 4-4

ТОО "VIC Engineering" г. Алматы

Привязан №009-2025

ГИП.	Абзалов Ж.	Глав. спец	Бекбергенова А.
РАЗ.	Иргебай Н.	Исполнитель	Ким В
Проверил	Амангелді.	Проверил	Бекбергенова А.
Инв. №		Н. контр.	Заурбеков П.

Формат

Согласовано

Взам. инв. №

Подп. и дата

Инв. № подл.

Схема расположения монолитной плиты покрытия

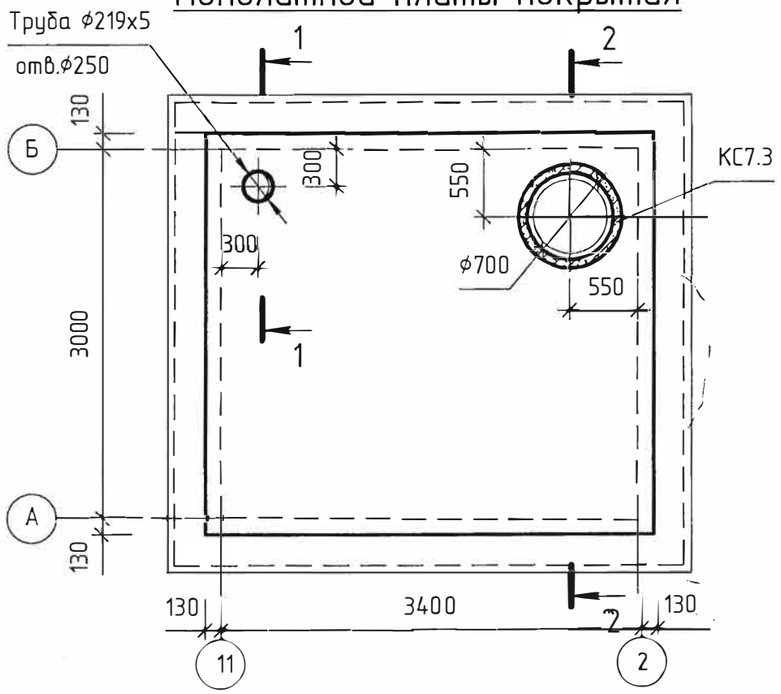

1 – 1

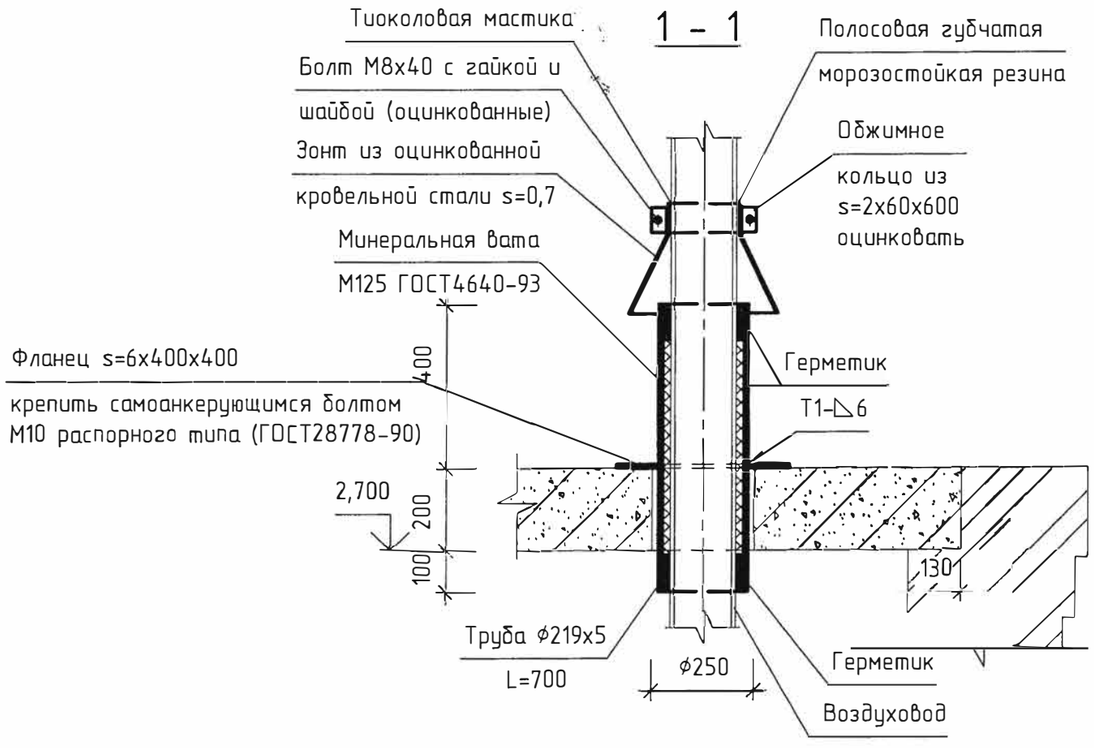

Спецификация к схеме расположения монолитной плит покрытия

Поз.	Обозначение	Наименование	Кол.	Масса, кг.	Примеч.
К-1	лист АС-19	Крышка деревянная К-1	1		
К-2	лист АС-20	Крышка деревянная К-2	1		
КС7.3	ГОСТ 8020-90	Кольцо стеновое КС7.3	2	150	
КО6	"	Кольцо опорное КО6	1	50	
МД-1	лист АС-15	Закладная деталь МД-1	4	1,5	
		Труба 219х5 КрI ГОСТ10704-91 / В-ВСт3сп ГОСТ10705-80 L=700	1	18,5	
		Лист Б-6х400 ГОСТ19903-74* / С235 ГОСТ27772-88* L=400	1	7,5	
		Лист Б-2х60 ГОСТ19903-74* / С235 ГОСТ27772-88* L=600	2	0,1	
	ГОСТ14918-80*	ОЦБ-ПН-НО-0,7	1	5,5	1.0м²

Согласовано

Взам. инв. №

Подп. и дата

Инв. № подл.

Привязан №009-2025

ГИП.	Абзалов Ж.		
РАЗ.	Иргебай Н.		
Проверил	Амангелді.		
Инв. №			

Изм.	Колич.	Лист	№док.	Подп.	Дата
Глав. спец		Бекбергенова А.			
Исполнитель		Ким В.			
Проверил		Бекбергенова А.			
Н. контр.		Заурбеков Д.			

ТП РК 12-80 ВС СКВ (IВ, IIIА, IVА,IVГ)-2009-АС1

Водозаборные сооружения из подземных источников (скважин) производительностью от 12м³/час до 80м³/ час для IВ, IIIА, IVА, IVГ климатических подрайонов с обычными геологическими условиями.

Надземная насосная станция производительностью от 12м³/час до 80м³/час

Стадия	Лист	Листов
РП	14	

Схема расположения монолитной плиты покрытия

ТОО "VIC Engineering" г. Алматы

Формат

3 - 3

теплоизоляция условно не показана

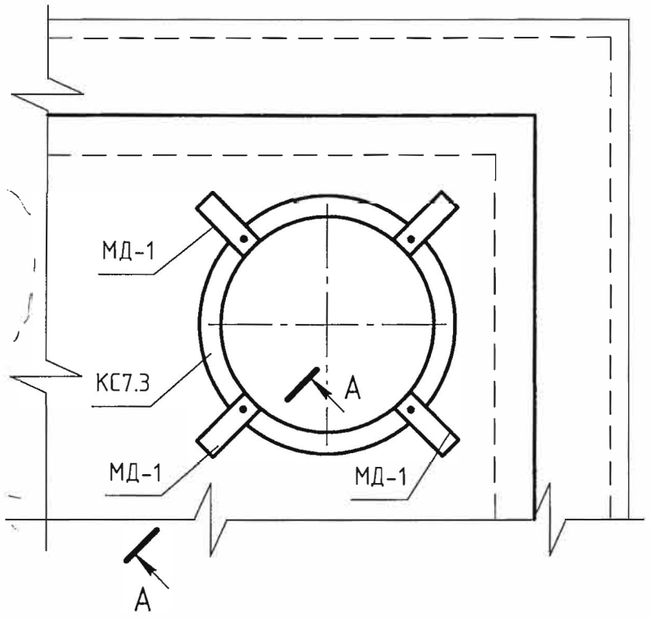

2 - 2

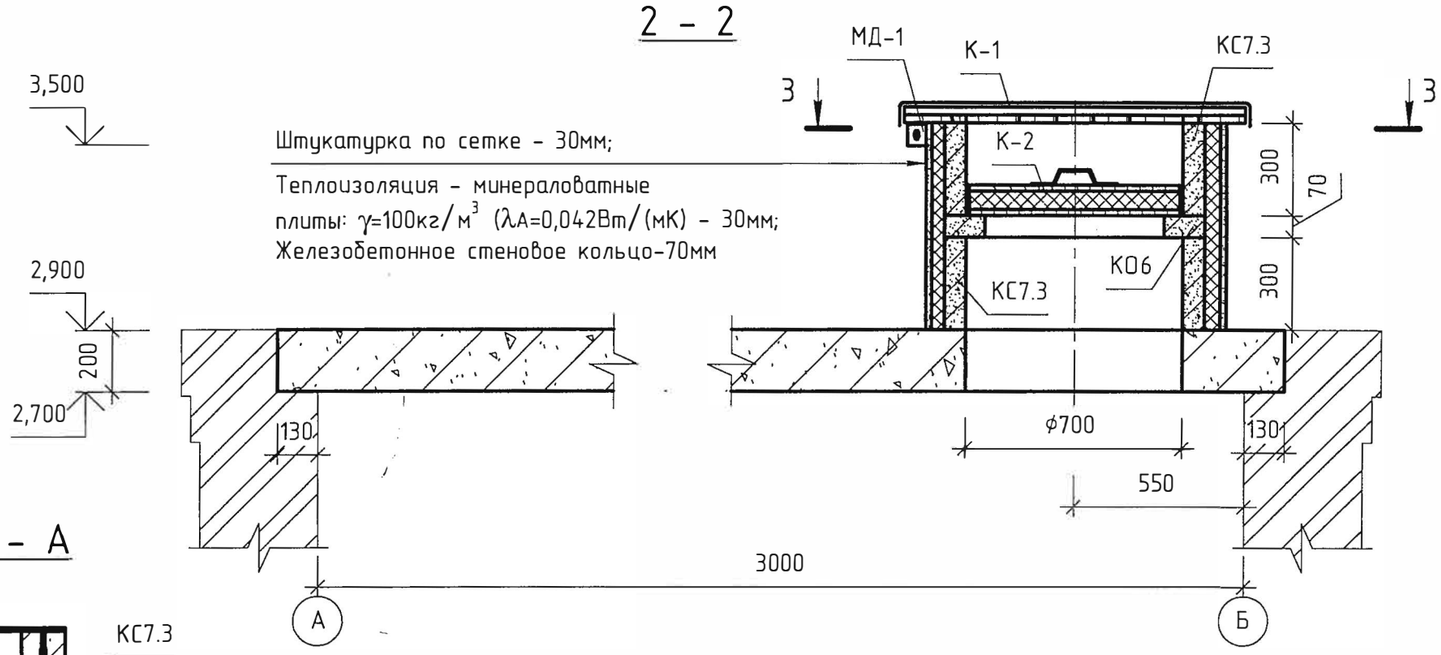

А - А

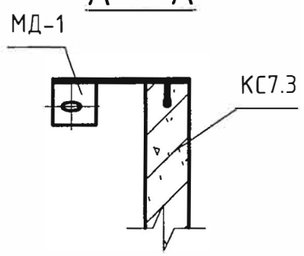

МД - 1

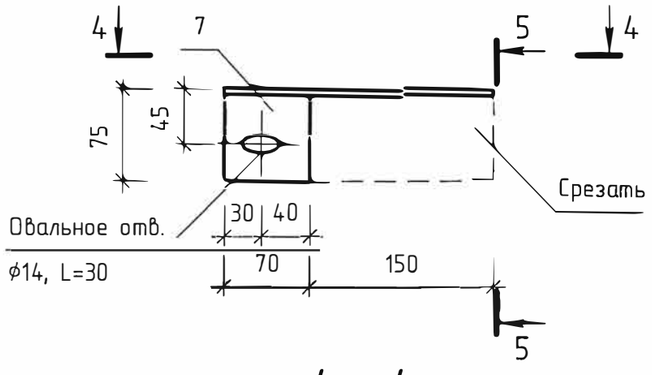

5 - 5

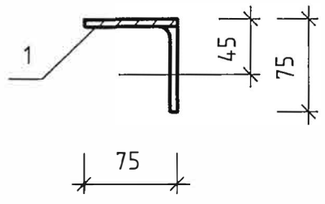

4 - 4

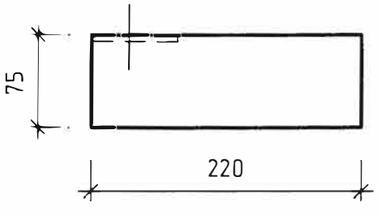

Спецификация к закладным деталям МД-1

Поз.	Обозначение	Наименование	Кол.	Примеч.
		МД-1 (1,5кг)		
1		Уголок 75х6-В ГОСТ8509-93 / С235 ГОСТ27772-88 L=220	1	1,5кг

Сборные железобетонные конструкции монтировать по свежеуложенному цементно-песчаному раствору М50.
Металлоконструкции окрашиваются в два слоя эмалью ПФ 115 ГОСТ6465-76* по одному слою грунтовки ГФ-021 ГОСТ25129-82* в соответствии со СНиП 2.03.11-85 "Защита строительных конструкций от коррозии". Окрасочные работы вести в соответствии с правилами производства работ, согласно СНиП 3.04.03-85.

Согласовано

Взам. инв. №

Подп. и дата

Инв. № подл.

Изм.	Кол.уч.	Лист	№док.	Подп.	Дата

Привязан №009-2025

ГИП.	Абзалов Ж.	
РАЗ.	Иргебай Н.	
Проверил	Амангелді.	
Инв. №		

Глав. спец	Бекбергенова А.	
Исполнитель	Ким В.	
Проверил	Бекбергенова А.	
Н. контр.	Заурбеков П.	

ТП РК 12-80 ВС СКВ (IВ, IIIА, IVА,IVГ)-2009-АС1

Водозаборные сооружения из подземных источников (скважин) производительностью от 12м³/час до 80м³/ час для IВ, IIIА, IVА, IVГ климатических подрайонов с обычными геологическими условиями.

Надземная насосная станция производительностью от 12м³/час до 80м³/час

Стадия	Лист	Листов
РП	15	

Схема расположения монолитной плиты покрытия. Разрезы 2-2 ... 3-3. Закладная деталь МД-1

ТОО "VIC Engineering" г. Алматы

Формат

Армирование монолитной плиты покрытия

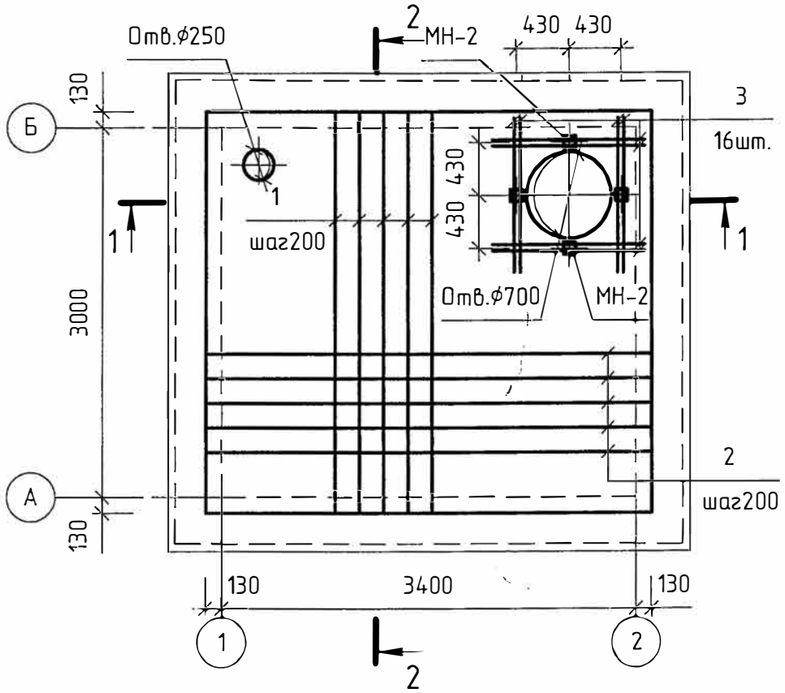

1 – 1

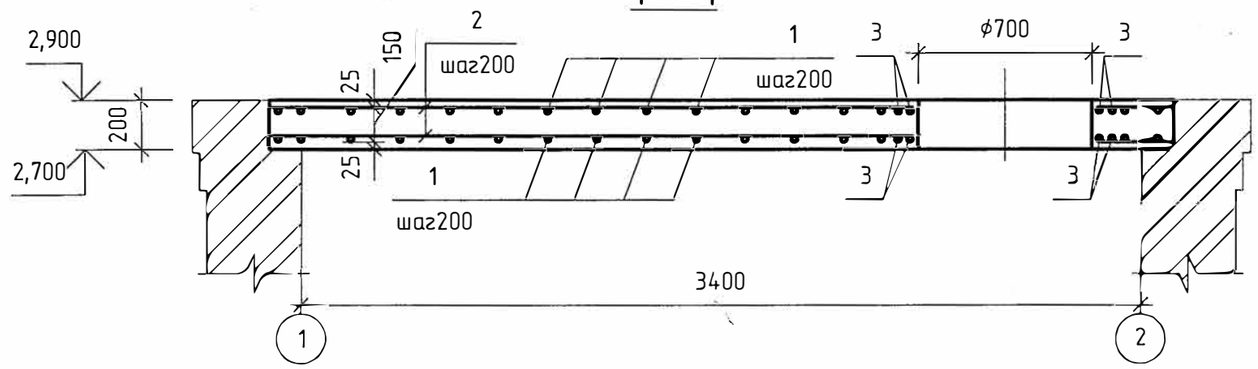

2 – 2

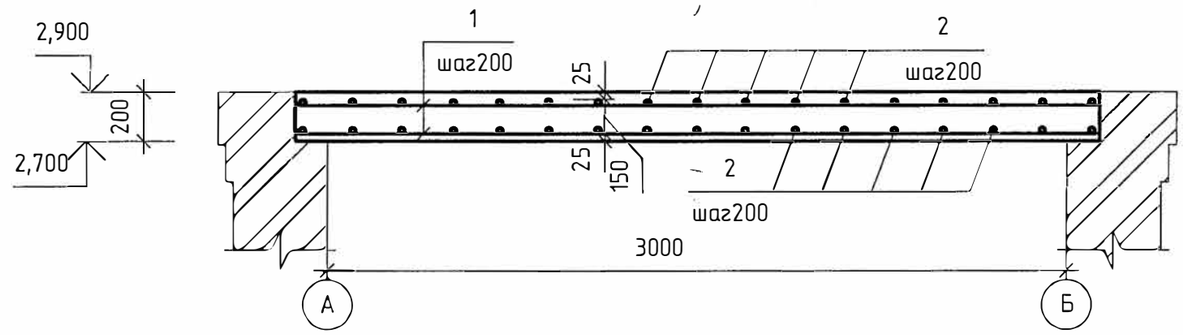

Спецификация к армированию монолитной плиты покрытия

Поз.	Обозначение	Наименование	Кол.	Примеч.
		ф8AIII ГОСТ5781-82		
1		L=3230	38	1,3кг
2		L=3630	34	1,5кг
3		L=1250	16	0,5кг
МН-2	1.400-15.В1.120-05	Изделие закладное МН105-6	4	1,0кг
		Бетон класса В25		$2,4м^3$

Ведомость расхода стали на элемент,кг

Марка элемента	Изделия арматурные	
	Арматура класса AIII ГОСТ 5781-82 ф8	Всего
Монолитная плита покрытия	109,0	109,0

Защитный слой арматуры – 25мм.

Согласовано

Взам. инв. №

Подп. и дата

Инв. № подл.

Изм.	Кол.уч.	Лист	№док.	Подп.	Дата

ТП РК 12-80 ВС СКВ (IВ, IIIА, IVА,IVГ)-2009-АС1

Водозаборные сооружения из подземных источников (скважин) производительностью от $12м^3$/час до $80м^3$/ час для IВ, IIIА, IVА, IVГ климатических подрайонов с обычными геологическими условиями.

Надземная насосная станция производительностью от $12м^3$/час до $80м^3$/час

Стадия	Лист	Листов
РП	16	

Армирование монолитной плиты покрытия

ТОО "VIC Engineering" г. Алматы

Привязан №009-2025

ГИП.	Абзалов Ж.	
РАЗ.	Иргебай Н.	
Проверил	Амангелді.	
Инв. №		

Глав. спец	Бекбергенова А.	
Исполнитель	Ким В.	
Проверил	Бекбергенова А.	
Н. контр.	Заирбеков П.	

Формат

Схема расположения щита и опоры под трубопровод

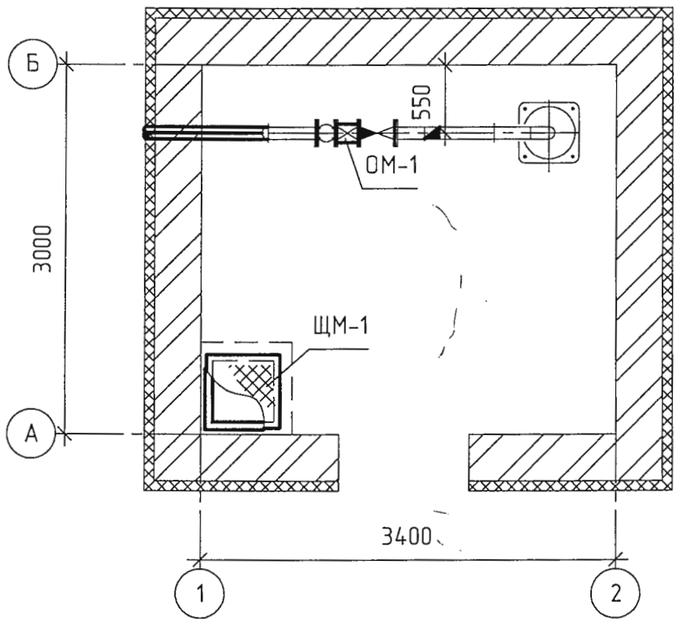

3 - 3

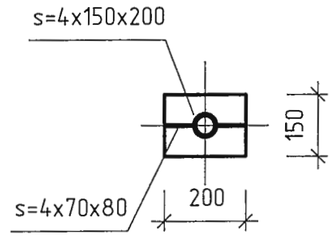

2 - 2

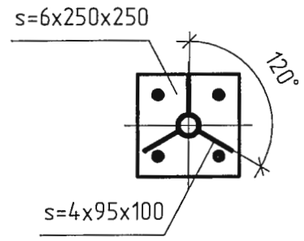

ЩМ - 1

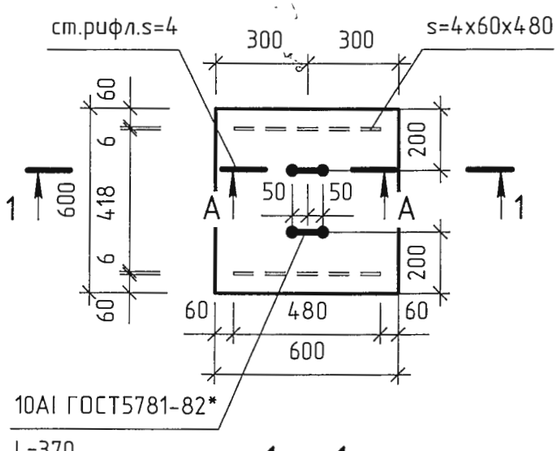

ОМ-1

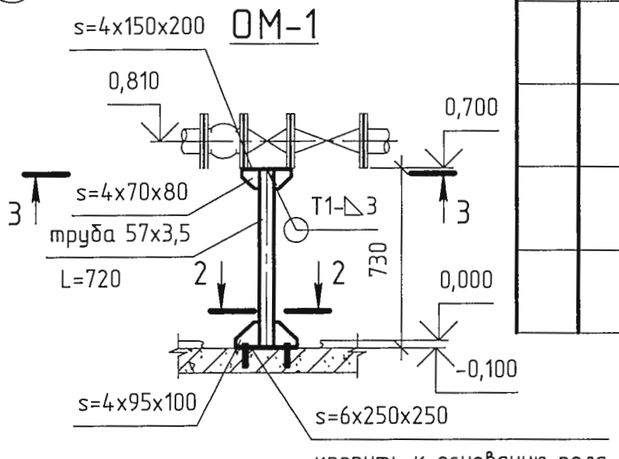

крепить к основанию пола анкерами распорного типа

1 - 1

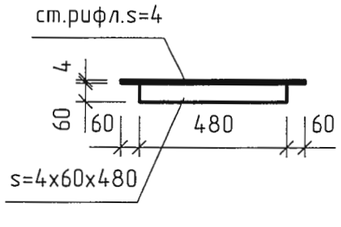

А - А

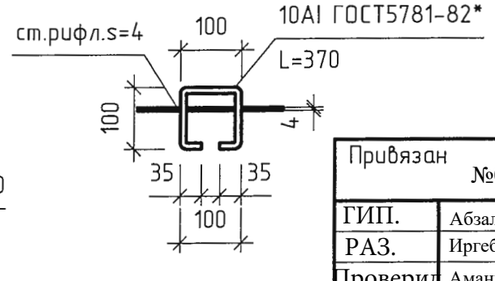

Спецификация к схеме расположения щита и опоры под трубопровод

Марка	Обозначение	Наименование	Кол	Масса ед.кг	Примеч
ЩМ-1		Щит металлический ЩМ-1	1	14,6	
ОМ-1		Опора металлическая ОМ-1	1	8,8	

Спецификация к щиту ЩМ-1 и опоре ОМ-1

Поз.	Обозначение	Наименование	Кол.	Примеч.
		ЩМ-1 (14,6кг)		
		Лист ромб. К-ПУ-4,0х600х600 ГОСТ8568-77 С235 ГОСТ27772-88*	1	12,4кг
		Лист Б-4х60 ГОСТ19903-74* / С235 ГОСТ27772-88 L=480	2	0,9кг
		ф10АI ГОСТ5781-82*, L=370	2	0,2кг
		ОМ-1 (8,8кг)		
		Труба 57х3,5 ГОСТ10704-91* / В-ВСт3сп ГОСТ10705-80 L=720	1	3,3кг
		Лист Б-4х70 ГОСТ19903-74* / С235 ГОСТ27772-88 L=80	2	0,2кг
		Лист Б-4х95 ГОСТ19903-74* / С235 ГОСТ27772-88 L=100	3	0,3кг
		Лист Б-4х150 ГОСТ19903-74* / С235 ГОСТ27772-88 L=200	1	1,2кг
		Лист Б-6х250 ГОСТ19903-74* / С235 ГОСТ27772-88 L=250	1	3,0кг

Металлоконструкции окрашиваются в два слоя эмалью ПФ 115 ГОСТ6465-76* по одному слою грунтовки ГФ-021 ГОСТ25129-82* в соответствии со СНиП 2.03.11-85 "Защита строительных конструкций от коррозии". Окрасочные работы вести в соответствии с правилами производства работ, согласно СНиП 3.04.03-85.

Согласовано

Взам. инв. №

Подп. и дата

Инв. № подл.

Изм.	Кол.уч.	Лист	№док.	Подп.	Дата

Привязан №009-2025

ГИП.	Абзалов Ж.		Глав. спец	Бекбергенова А.
РАЗ.	Иргебай Н.		Исполнитель	Ким В
Проверил	Амангелді.		Проверил	Бекбергенова А.
Инв. №			Н. контр.	Заурбеков Д.

ТП РК 12-80 ВС СКВ (IВ, IIIА, IVА,IVГ)-2009-АС1

Водозаборные сооружения из подземных источников (скважин) производительностью от 12м³/час до 80м³/ час для IВ, IIIА, IVА, IVГ климатических подрайонов с обычными геологическими условиями.

Надземная насосная станция производительностью от 12м³/час до 80м³/час.

Стадия	Лист	Листов
РП	17	

Схема расположения щита и опоры под трубопровод

ТОО "VIC Engineering" г. Алматы

Формат

Схема устройства молниезащиты

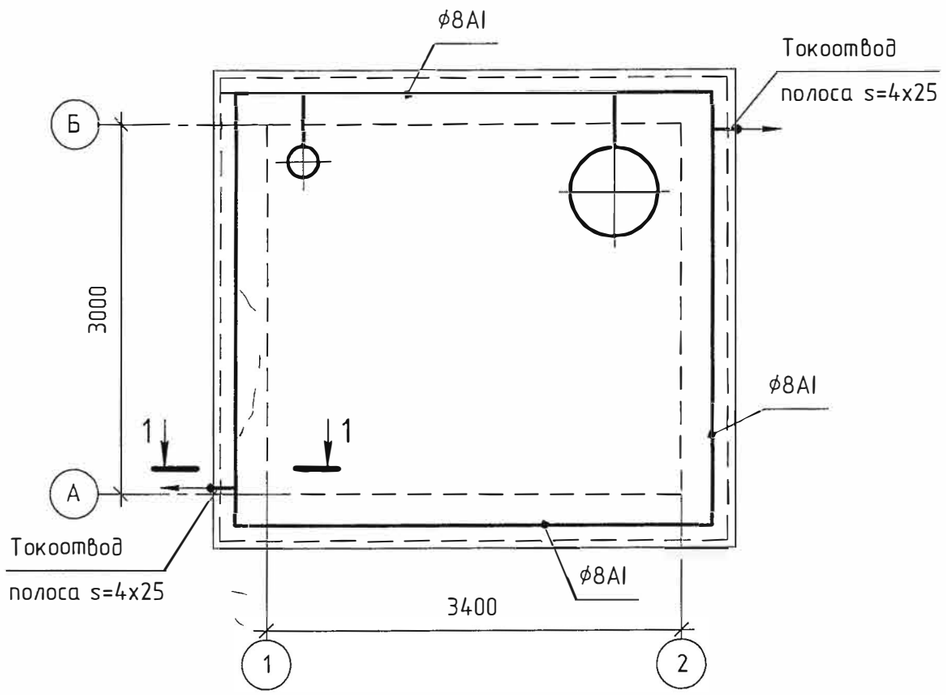

1 - 1

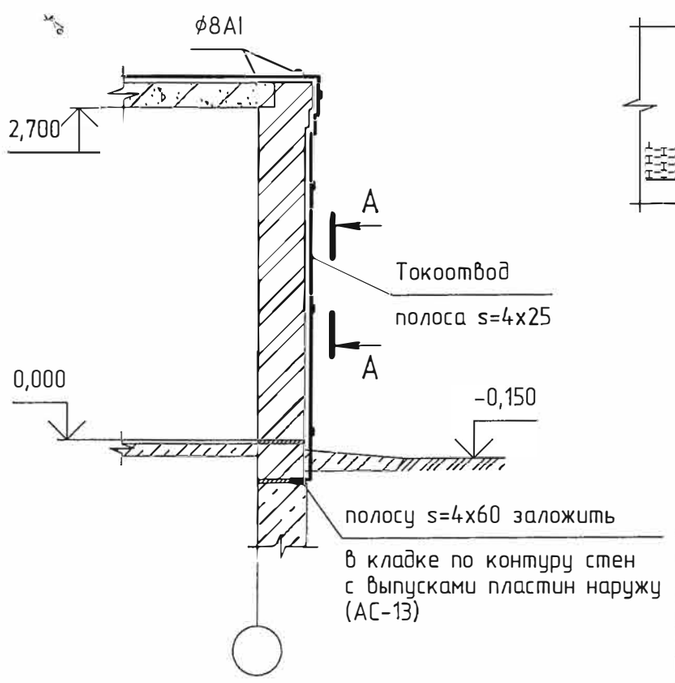

А - А

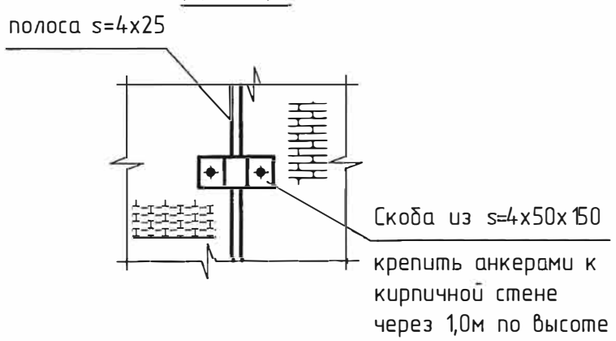

Спецификация к схеме устройства молниезащиты

Марка	Обозначение	Наименование	Кол.	Масса, кг.	Примечан.
		Лист Б-4х50 ГОСТ19903-74* / С245 ГОСТ27772-88* L=150	8	0,24	
	по кровле	ϕ8AI ГОСТ5781-82 Lобщ=16,0п.м		6,4	общая
	опуски	Лист Б-4х25 ГОСТ19903-74* / С255 ГОСТ27772-88* Lобщ=7,0п.м		5,5	общая

1. Молниезащитную сетку выполнять из оцинкованной стали ϕ8 мм.
2. Все узлы сетки выполнять на сварке.
3. Швы затереть свинцовым суриком. Допускаются соединения стержней на скрутках. Длина нахлеста при скрутке ≥ 25d.
4. Токоотводы из оцинкованной полосы s=4x25 приварить к молниеприемной сетке и контуру заземления, крепление выполнять до монтажа теплоизоляции.
5. Оцинкованное покрытие после сварки восстановить.

Согласовано

Взам. инв. №

Подп. и дата

Инв. № подл.

Изм.	Колич.	Лист	№док.	Подп.	Дата	ТП РК 12-80 ВС СКВ (IВ, IIIА, IVА,IVГ)-2009-АС1
						Водозаборные сооружения из подземных источников (скважин) производительностью от 12м³/час до 80м³/час для IВ, IIIА, IVА, IVГ климатических подрайонов с обычными геологическими условиями.
Привязан №009-2025						Надземная насосная станция производительностью от 12м³/час до 80м³/час.
ГИП.	Абзалов Ж.			Глав. спец	Бекбергенова А.	Стадия: РП; Лист: 18; Листов:
РАЗ.	Иргебай Н.			Исполнитель	Ким В	Схема устройства молниезащиты
Проверил	Амангелді.			Проверил	Бекбергенова А.	ТОО "VIC Engineering" г. Алматы
Инв. №				Н. контр.	Заурбеков Д.	

Формат

К - 1

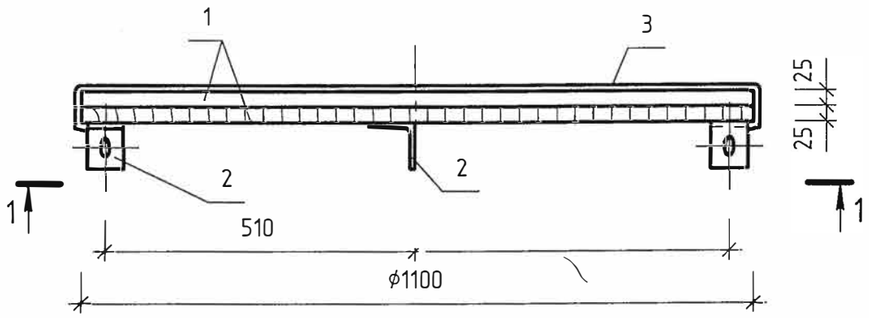

1 - 1

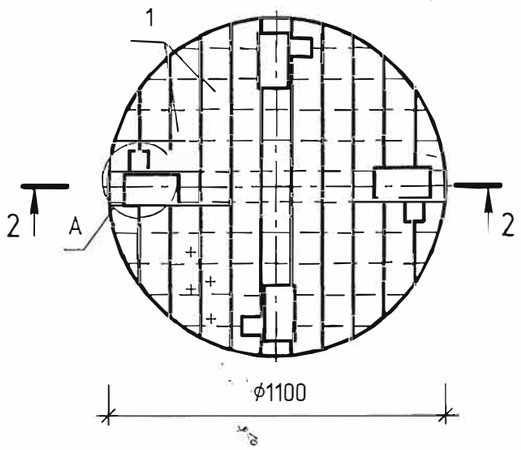

Спецификация к деревянной крышке К-1

Поз.	Обозначение	Наименование	Кол.	Примеч.
1	ГОСТ 8486-86*Е	Доска s=25		0,05м³
2		Уголок 75х6-В ГОСТ8509-93 / С235 ГОСТ27772-88 L=60	4	0,44кг
3		Лист ОЦ Б-ПН-НО 0,7 ГОСТ19904-90 / ОН-МТ-1ГОСТ14918-80 S=1,3м²	1	7,2кг
	ГОСТ 1145-80*	Шуруп 1-5х40	12	0,01кг
	ГОСТ 7798-70*	Болт М12х50	4	0,06кг
	ГОСТ 5915-70*	Гайка М12	4	0,015кг
	ГОСТ 4028-63*	Гвозди 2,5х80	4	0,3кг

Поз. 2

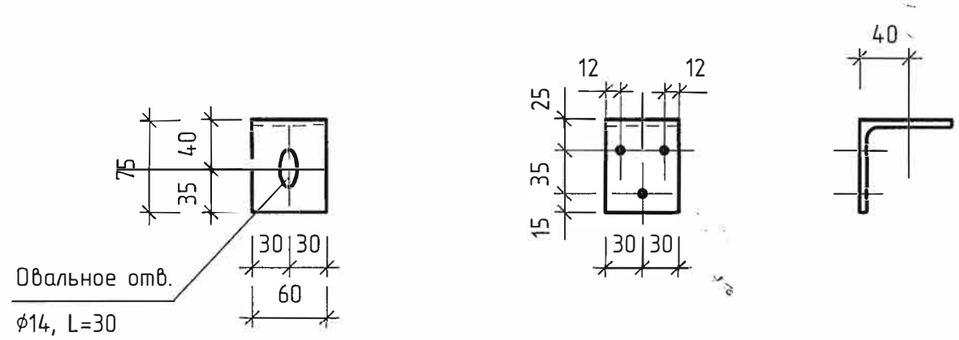

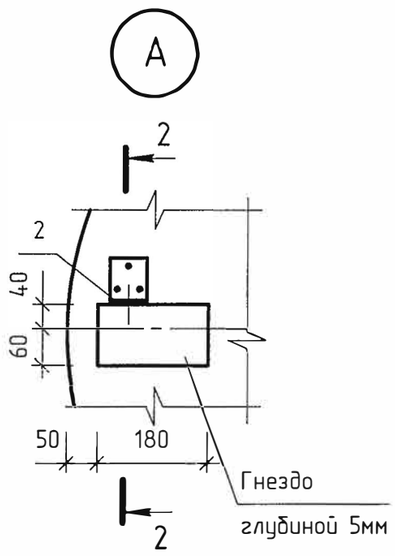

2 - 2

повернуто

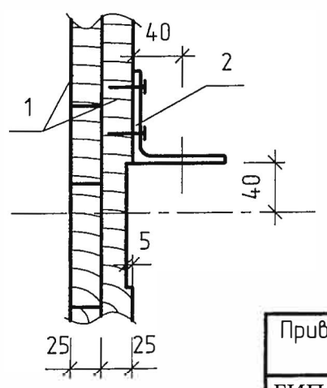

Материал для крышки - древесина хвойных пород влажностью не более 25%.
Древесину пропитать антисептическим раствором.
Уголок поз. 2 окрашивается двумя слоями эмалью ПФ 115 ГОСТ6465-76* по одному слою грунтовки ГФ-021 ГОСТ25129-82*.

Привязан №009-2025						
ГИП.	Абзалов Ж.			Глав. спец	Бекбергенова А.	
РАЗ.	Иргебай Н.			Исполнитель	Ким В	
Проверил	Амангелді.			Проверил	Бекбергенова А.	
Инв. №				Н. контр.	Заурбеков П	

Изм. | Кол.уч. | Лист | №док. | Подп. | Дата

ТП РК 12-80 ВС СКВ (IВ, IIIА, IVА,IVГ)-2009-АС1

Водозаборные сооружения из подземных источников (скважин) производительностью от 12м³/час до 80м³/час для IВ, IIIА, IVА, IVГ климатических подрайонов с обычными геологическими условиями.

Надземная насосная станция производительностью от 12м³/час до 80м³/час.

Стадия	Лист	Листов
РП	19	

Крышка деревянная К-1

ТОО "VIC Engineering" г. Алматы

Взам. инв. № | Подп. и дата | Инв. № подл.

Формат

К - 2

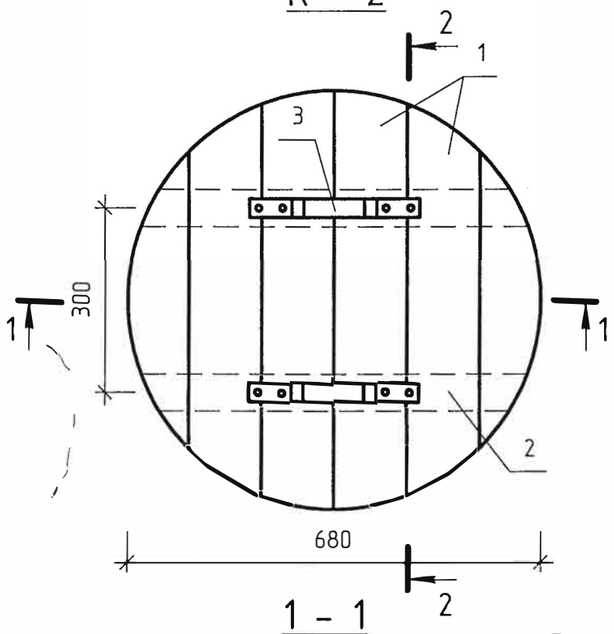

1 - 1

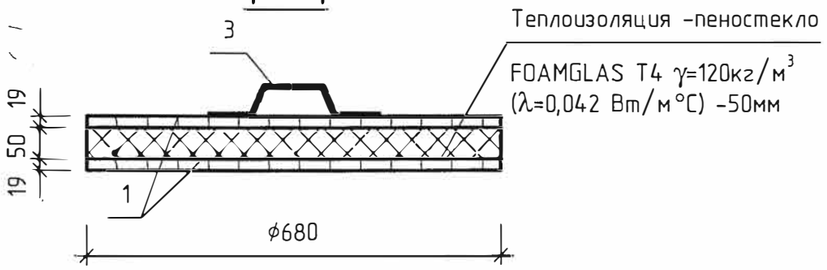

2 - 2

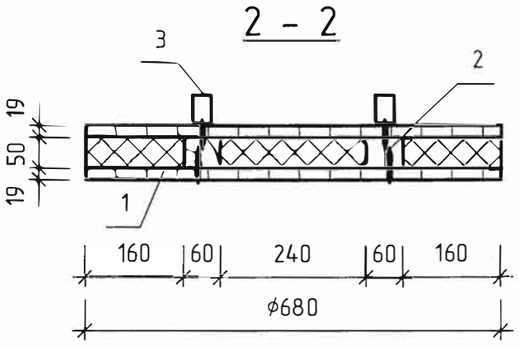

Спецификация к деревянной крышке К-2

Поз.	Обозначение	Наименование	Кол.	Примеч.
1	ГОСТ 8486-86*Е	Доска s=19		0,02м³
2	"	Брус 50х60		0,01м³
3		Лист Б-4х30 ГОСТ19903-74* / С235 ГОСТ27772-88 L=340	2	0,3кг
		Пеностекло FOAMGLAS T4 γ=120кг/м³; λ=0,042 Вт/м °С V=0,02м³		3,4кг
	ГОСТ 1145-80*	Шуруп 1-5х40	8	0,01кг
	"	Шуруп 1-5-70	36	0,01кг

Поз. 3

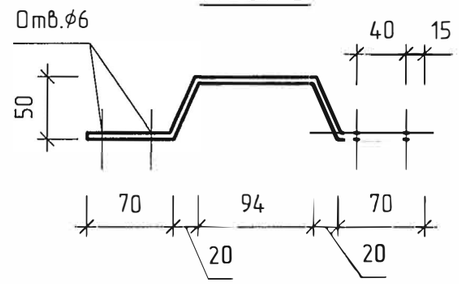

Материал для крышки - древесина хвойных пород влажностью не более 25%.
Древесину пропитать антисептическим раствором.

Изм.	Колич.	Лист	№док.	Подп.	Дата	ТП РК 12-80 ВС СКВ (IВ, IIIА, IVА, IVГ)-2009-АС1
						Водозаборные сооружения из подземных источников (скважин) производительностью от 12м³/час до 80м³/ час для IВ, IIIА, IVА, IVГ климатических подрайонов с обычными геологическими условиями.
						Надземная насосная станция производительностью от 12м³/час до 80м³/час.
						Крышка деревянная К-2

Стадия	Лист	Листов
РП	20	

ТОО "VIC Engineering" г. Алматы

Привязан №009-2025

ГИП.	Абзалов Ж.		Глав. спец	Бекбергенова А.	
РАЗ.	Иргебай Н.		Исполнитель	Ким В.	
Проверил	Амангелді.		Проверил	Бекбергенова А.	
Инв. №			Н. контр.	Зайр.беков П.	

Согласовано

Взам. инв. №

Подп. и дата

Инв. № подл.

Формат