Форма с изменениями, внесенными приказом Министра индустрии и инфраструктурного развития РК от 08 февраля 2021 № 53

Утвержден приказом
Министра по инвестициям и развитию
Республики Казахстан
от 24 апреля 2017 года № 234
форма

Акт приемки объекта в эксплуатацию

«6» января 2026 г.

Заказчик: **ГУ «Отдел строительства города Кокшетау», 060140007229, и.о. руководителя Кожагельдинов Рустем Ешманович, адрес: 020000, Акмолинская область, г. Кокшетау, ул. Бауыржана Момышулы, дом 21**

(БИН, телефон, почтовый индекс, область, город, район, населенный пункт, наименование улицы, номер дома/здания)

на основании:

Декларации о соответствии (прилагается)**от «26» декабря 2025 г. ТОО «Alem Qurylys AQ» в лице руководителя проекта Токпанбава Руслана Жанболатовича (по доверенности № 75-1-1 от 08.10.2025 г)**

дата декларации, наименование подрядной (генподрядной) организации, фамилия, имя, отчество (при наличии) руководителя, юридический адрес

Заключения о качестве строительно-монтажных работ (прилагается)

от «26» декабря **2025г. ТОО "Engineering services", БИН 130440013597, эксперт Досумов Каиртай Жакупович, аттестат № KZ81VJE00050052, № KZ11VJE00050051, № KZ43VJE00050057**

(дата подписания заключения, наименование организации, фамилия, имя, отчество (при его наличии)

Заключения о соответствии выполненных работ проекту (прилагается) **от «26» декабря** 2025 г., **ТОО «Бюро инженерного проектирования», БИН: 040240030689, эксперт Родионов Андрей Валентинович, аттестат № KZ69VJE00039501, директор Гузырь Роман Андреевич**

(дата заключения, наименование организации, фамилия, имя, отчество (при наличии) экспертов авторского надзора, № и дата получения аттестатов)

произведя осмотр готовности предъявленного подрядчиком (генеральным подрядчиком) к приемке в эксплуатацию объекта: **«Строительство многофункционального комплекса в городе Кокшетау»**

(наименование объекта и вид строительства (новое, расширение, реконструкция, техническое перевооружение, модернизация, капитальный) ремонт)

по адресу: Акмолинская область, г. Кокшетау, микрорайон Сарыарка 17А

(область, район, населенный пункт, микрорайон, квартал, улица, номер дома (корпуса)

проверив комплектность исполнительной технической документации, в том числе посредством электронного модуля исполнительной технической документации "26" декабря 2025 года, дата ознакомления подтверждает, что:

1. Строительство объекта осуществлено на основании:

1) Правоустанавливающего документа на акт на земельный участок № 2301271220711363, постановление о передаче земельных участок № А-9/1926 от 13.09.2022 г., постановление об изменении целевого назначения №KZ85VBH00164395 от 25.01.2023 г., договор о временном безвозмездном землепользовании №262 от 26.09.2022г

наименование органа вынесшего решение либо решения о реконструкции (перепланировке, переоборудовании)
помещений (отдельных частей) существующих зданий

наименование органа вынесшего решение

2) талона о приеме уведомления о начале строительно-монтажных работ: ГУ "Отдел строительства города Кокшетау", 20000, Кокшетау, Акмолинская область, Момышулы, 21, 87162401387" KZ87REA00422126 от 03.10.2024

наименование органа принявшего уведомление, дата выдачи талона

3) проекта (проектно-сметной документации): Генпроектировщиком
ТОО «Бюро инженерного проектирования» проект 1033-PBSF-DD

наименование проектной организации, номер проекта

утвержденным(ой):
ГУ «Отдел строительства города Кокшетау», приказ №86 от 16.05.2023г

наименование организации, утвердившей (переутвердившей) проект и дата утверждения

2. Строительно-монтажные работы осуществлены в сроки:
начало работ – октябрь 2024 год;
(месяц, год)
окончание работ – декабрь 2025 год.
(месяц, год)
при продолжительности строительства, месяц:
по норме или по проекту организации строительства, месяц: 23;
фактически, месяц: 14;
3. Объект (комплекс) имеет следующие основные технико-экономические показатели (мощность, производительность, производственная площадь, протяженность, вместимость, объем, пропускная способность, провозная способность, число рабочих мест и тому подобное, заполняется по всем объектам (кроме жилых домов) в единицах измерения соответственно целевой продукции или основным видам услуг):

1. Объект (комплекс) имеет следующие основные технико-экономические показатели (мощность, производительность, производственная площадь, протяженность, вместимость,объем, пропускная способность, провозная способность, число рабочих мест и тому подобное, заполняется по всем объектам (кроме жилых домов) в единицах измерения соответственно целевой продукции или основным видам услуг):

Мощность, производительность и так далее	Единица измерения	По проекту		Фактически	
		общая (с учетом ранее принятых)	в том числе пускового комплекса или очереди	общая (с учетом ранее принятых)	в том числе пускового комплекса или очереди
Пропускная способность комплекса	мест	1000		1000	
Водопровод и канализация	м3/сут	47,31		47,31	
Теплоснабжение	Гкал/час	1,645		1,304	
Слаботочные сети	Мб/с	300-500			
Электроснабжения	кВт	750		680	

ТП (БКТП 2х1000 кВА-10/0,4кВ)	м2	70,98	70,98

Спортивный комплекс имеет следующие показатели:

Показатели	Единица измерения	По проекту	Факти-чески
Общая площадь	метр в квадрате (далее–м2)	10682,81	10682,81
Число этажей	этаж	2+цокольный этаж	2+цокольный этаж
Общий строительный объем	метр в кубе (далее–м3)	98849,74	98849,74
В том числе подземной части	м3	23454,11	23454,11
Площадь встроенных, встроенно- пристроенных и пристроенных помещений	м2	0	0

5.Технологические и архитектурно-строительные решения по объекту характеризуется следующими данными:

Здание двухэтажное (плюс цокольный этаж) в плане с размерами 73,2м х71,4м. Высота «в свету» первого этажа составляет 3,3м и 7,5м, второго этажа - 3,9м, цокольного этажа – 2,7м. Внутреннее пространство здания для размещения двух универсальных залов 20х40м, один из которых с местами для зрителей, и оба с сопутствующими помещениями. На 1 этаже расположены универсальный культурно-зрелищный зал, универсальный спортивный зал, помещения столовой, комната с процедурной медицинской, настольный теннис, раздевалки с душевыми, инвентарные, технические и подсобные помещения. На 2 этаже – залы для борьбы и бокса с сопутствующими помещениями, зрительские места для ВИП-персон, организаторов, судей и прессы, административные помещения. В цокольном этаже – административные и подсобные помещения, зал тяжелой атлетики с сопутствующими помещениями, помещения технического персонала, складские и подсобные помещения основного здания, технические помещения.

Для медицинского контроля и оказания первой помощи при необходимости на первом этаже здания и в помещениях тира предусмотрены медицинские кабинеты с процедурными и обособленными санитарным блоком для дежурного медперсонала.

В вестибюлях и холлах предусмотрены зоны для отдыха занимающихся, а также предусмотрены места для установки теннисных столов.

Дополнительно предусмотрен выход в общий лестнично-лифтовой холл здания через тамбур-шлюз. Вертикальная связь всех уровней осуществляется через лифты и главную открытую лестницу. Также предусмотрены три рассредоточенные эвакуационные лестничные клетки, одна из которых связывает и цокольный этаж с выделением выхода из цокольного этажа. Спортивные залы оборудованы дополнительными выходами непосредственно наружу и воротами

шириной 3,5 м для загрузки крупногабаритного оборудования. Доступ в производственные помещения
общепита предусмотрен через отдельный вход со стороны бокового фасада в загрузочную.

Доступ маломобильных групп населения предусмотрен на стационарную трибуну зала первого этажа, на обзорные балконы второго этажа.

Вертикальная связь между наземными этажами осуществляется посредством лифта, оборудованном для перевозки МГН и пожарных подразделений.

Теплоснабжение и отопление. Теплоснабжения объекта выполнен на основании: Технических условий Т-759 от 06.10.22, выданных ГКП на ПВХ "Кокшетау жылу" при Акимате города Кокшетау. Источник теплоснабжения — РК-2. Точка подключения в тепловые сети Ø200.Параметры теплоносителя 120-70°С.Расчетная температура наружного воздуха для отопления –33.7°С.Схема теплоснабжения закрытая с качественным регулированием отпуска тепловой энергии.В местах, стеснённых для прокладки трубопроводов в непроходных каналах и расположенных под дорогами, пешеходными дорожками — применяется прокладка теплопроводов в непроходных каналах/железобетонных лотках. В тепловых камерах и ответвлениях предусматривается установка дренажной арматуры для аварийного водоотвода, а также установка отсекающей задвижки и автомасляных и воздушных клапанов.

Вентиляция.

Для обеспечения нормируемых воздухообменов и поддержания оптимального температурного режима во всех помещениях предусмотрены приточно-вытяжные системы с механическим побуждением и рекуперацией тепла.

Воздухообмен в помещениях определён из условий ассимиляции тепловыделений, по санитарным нормам и по кратности. Наружный воздух перед подачей в помещение очищается в фильтрах, в зимнее время подогревается в нагревателях, а летом время-охлаждается. Раздача и удаление воздуха во всех помещениях осуществляется решётками. Для регулирования потока воздуха на ответвлениях устанавливаются регулирующие заслонки.Воздуховоды прямоугольного сечения изготавливаются из оцинкованной стали по ГОСТ 14918-80.Класс изготовления воздуховодов принимается согласно его функционального назначения.

Воздуховоды изолируются в системах вентиляции и в случае прохождения воздуховода в "холодной" неотапливаемой зоне. Изоляция воздуховодов принимается из минераловатных плит URSA мин. толщиной 50мм.

Водоснабжение. Согласно техническим условиям №8-2-74 от 03.04.2023г., выданными ГКП "Көкшетау Су Арнасы".Гарантийный напор в системе хоз-питьевого водопровода - 10м.

Согласно (приложение 7) технического регламента «Общие требования к пожарной безопасности» расход воды на наружное пожаротушение составляет 30 л/сек при потребном объеме 30 л/сек = 75395,63м³. Пожаротушение посредством двух наземного пожарных гидрантов. Установка гидрантов производится с учетом охвата всей площади участка, с покрытием зоны действия до двух пожарных гидрантов.

Предусмотрена установка флуоресцентных указателей на пожарных гидрантах согласно СТ РК ГОСТ Р12.4.026-2002. Флуоресцентный указатель места расположения пожарного гидранта установлен на высоте 2-2.5 м от уровня земли по ГОСТ 12.4.026-76 и нанесен индекс ПГ и расстояние до ближайшего пожарного гидранта.

Общая протяженность водопроводной сети составляет: = 56м (вода ввод на 28м каждый).

Канализация

Согласно техническим условиям №8-2-74 от 03.04.2023г., выданным ГКП "Көкшетау Су Арнасы" сброс сточных и производственно-дождевых вод выполнен в блокированный коллектор Ø 200мм в пределах проектируемого участка.

Для вывоза производственной канализации из столовой (блок 2) предусмотрена установка жироуловителя ЛОС-К-5С/1,3 /3.03/1,63 производительностью 5 л/сек.

В целях предотвращения накопления и всплытия канализационных вод диаметром 200мм проектом предусматривается установка жироуловителя, подключенного к канализационной системе столовой. Водоотведение выполненено из полиэтиленовых труб PE100, SDR17 Ø160×9.5 выполненных по СТ РК ИСО 4427-2004. Канализационные колодцы выполняются из сборных железобетонных элементов по п.п.р. 902-09-22.84. Глубина заложения канализационной сети согласно профильному проекту.

Общая протяженность канализационной сети составляет: = 285м (ввод на 285м каждый).

Технический надзор:

Аккредитованная организация: **ТОО "Engineering services", БИН 130440013597, директор Мештаев Дархан Акатович**

_____

фамилия, имя, отчество (при наличии), подпись руководителя

подпись_____ дата _____М.П.

имеющей в своем составе аттестованного эксперта:

Досумов Каиртай Жакупович аттестат № KZ81VJE00050052, № KZ11VJE00050051, № KZ43VJE00050057, 2,3 уровня ответственности в части инженерных сетей, 2,3 уровня ответственности в части технологического оборудования, 2,3 уровня ответственности в части несущих и ограждающих конструкции

(фамилия, имя, отчество (при его наличии) эксперта, специализация аттестата)

подпись_____дата _____М.П.

Авторский надзор:

ТОО «Бюро инженерного проектирования», БИН: 040240030689, директор Гузырь Роман Андреевич

фамилия, имя, отчество (при его наличии) руководителя, подпись, дата

подпись_____ дата _____М.П.

имеющей в своем составе аттестованного эксперта:

Родионов Андрей Валентинович, аттестат № KZ69VJE00039501, эксперт в области профессиональной деятельности и инженерных услуг предоставляется с правом осуществления данной деятельности в сфере несущих и ограждающих конструкций объектов второго и третьего уровней ответственности

(фамилия, имя, отчество (при его наличии) эксперта, специализация аттестата)

подпись_____ дата _____М.П.

Генеральный подрядчик: ТОО «Alem Qurylys AQ»
Токпанбаев Руслан Жанибекович

фамилия, имя, отчество (при наличии), подпись руководителя М.П

подпись_____ дата _____М.П.

Приложение 2 к акту приемки объекта в эксплуатацию

форма

Технические характеристики объекта (многоквартирные жилые дома, промышленные, торговые объекты и тому подобное)

Наименование (многоквартирный жилой дом, промышленные, торговые объекты и т.п.)	Общие сведения									
	количество этажей (этаж)	количество квартир	количество помещений, комнат	площадь застройки ($м^2$)	объем здания ($м^3$)	общая площадь ($м^2$)	жилая площадь ($м^2$)-полезная	площадь не жилых помещений ($м^2$)	площадь парковочных мест ($м^2$)	площадь балкона, лоджии ($м^2$)
1	2	3	4	5	6	7	8	9	10	11
Многофункциональный комплекс	2+ цоколь и технический этаж	-	239	5230,63	98849,74м3 -ниже отм. 0,000 23454,11м3 -выше отм. 0,000 90227,17 м3	10682.81	10506,03	164.6		

продолжение таблицы

Описание конструктивных элементов			Вид отопления	Благоустройство				
фундамент	стены	кровля		электроснабжение	водоснабжение	горячее водоснабжение	канализация	газоснабжение
9	10	11	12	13	14	15	16	17
Толщина - 700 мм	Цоколь монолитные железобетонные, 1 и 2 этаж кирпич и газоблок, перегородки из газоблока, кирпича, ГКЛ	Вентилируемая кровля - рулонная ЭКП, ЭПП	центральное	РУ10/0,4 ТП-722,ТП-712 «Центр»	центральное	Тепловой пункт	центральное	-

Нежилые помещения

Площадь (м2)	Жилая площадь в нежилых помещениях	Торговая	Промышленно-производственных зданий и сооружений	Складская	Бытового обслуживания	Гаражи	Организаций и учреждений управления, научных, банковский, общественных и т.п.
1	2	3	4	5	6	7	8
Основная							10506,03
Вспомогательная							164,6

продолжение таблицы

Общественного питания	Учреждений образования	Транспортных зданий и сооружений	Здравоохранения, лечебного назначения	Физкультуры и спорта	Учреждений культуры и искусства	Сооружений инженерных сетей	Прочие	Всего
9	10	11	12	13	14	15	16	17
306,48	113,9		128,61	4196,43		566,36	5371,03	10682,81

Перечень документов, прилагаемых к техническим характеристикам объекта:

1. Поэтажные планы _____ листах
2. Экспликация к поэтажным планам

Экспликация земельного участка

Общая площадь земельного участка	Застроенная площадь			Незастроенная площадь		
	всего	под основными строениями	под прочими постройками и сооружениями	асфальтовые покрытия	прочие замощения	грунт
1	2	3	4	5	6	7
2,9432 га		5230,63 м2	158,2 м2 ТП, трибуна, ТБО	3652 м2	4672,9 м2 Брусчатка, бортовые камни	1335 м3

продолжение таблицы

Незастроенная площадь (м2)									
оборудованные площадки				зеленые насаждения					
					в том числе				
всего	спортивные	детские	Хозяйственные (прочие)	всего	газон с деревьями	плодовый сад	газоны, цветочные клумбы	огород	прочие
8	9	10	11	12	13	14	15	16	17
9474,1	8684,6	789,5		6244,17	5877,25			-	366,92

Экспликация к плану объекта

Этаж	Номер помещения, квартиры	Номера частей помещения, квартиры	Назначение частей помещения, квартиры	Площадь по внутреннему обмеру (м2), в том числе			
				Общая	Полезная	Жилая	Нежилая
1	2	3	4	5	6	7	8
Цоколь	001		Вестибюль	131,53			
Цоколь	002		Тамбур-шлюз	19,78			
Цоколь	003		Лестнично-лифтовый холл	14,84			
Цоколь	004		Лестничная клетка	3,62			

Цоколь	005		Подсобное помещение	11,74			
Цоколь	006		Санузел МГН	4,13			
Цоколь	007		Инвентарная	9,05			
Цоколь	008		Коридор	26,16			
Цоколь	009		Зал кроссфита	376,11			
Цоколь	010		Инвентарная	23,99			
Цоколь	011		Тренерская	20,1			
Цоколь	012		Санузел	3,19			
Цоколь	013		Душевая	2,43			
Цоколь	014		Раздевалка на 20ч (ж)	37,33			
Цоколь	015		Душевая	8,45			
Цоколь	016		Санузел	5,57			
Цоколь	017		Раздевалка на 30ч (м)	96,64			
Цоколь	018		Санузел	9,4			
Цоколь	019		Душевая	11,57			
Цоколь	020		Лестничная клетка	15,1			
Цоколь	021		Коридор	35,49			
Цоколь	022		Коридор	28,18			
Цоколь	023		Тамбур	5,69			
Цоколь	024		Коридор	111,47			
Цоколь	025		Помещение хранения уличного уборочного инвентаря	33,43			
Цоколь	026		Помещение хранения уличного уборочного инвентаря	17,54			
Цоколь	027		Административный кабинет	81,83			
Цоколь	028		Административный кабинет	53,2			
Цоколь	029		Административный кабинет	79			
Цоколь	030		Комната отдыха	52,27			
Цоколь	031		Венткамера	32,74			
Цоколь	032		Гардеробная технического персонала (ж)	67,49			
Цоколь	033		Гардеробная технического персонала (м)	99,04			
Цоколь	034		ПУИ	8,32			
Цоколь	035		Умывальная-шлюз	4,77			
Цоколь	036		Санузел (м)	7,64			
Цоколь	037		Душевая персонала	3,94			
Цоколь	038		Умывальная-шлюз	4,94			
Цоколь	039		Санузел (ж)	7,9			
Цоколь	040		Душевая персонала	4,08			
Цоколь	041		Помещение распаковки продуктов	50,01			
Цоколь	042		Моечная с хранением посуды	8,61			
Цоколь	043		Комната приема пищи	101,14			
Цоколь	044		Инвентарный склад	95,76			
Цоколь	045		Тамбур	4,16			
Цоколь	045а		Тамбур	8,6			
Цоколь	046		Венткамера	48,72			
Цоколь	047		Технический коридор	99,3			
Цоколь	047а		Технический коридор	68,74			

Цоколь	048		ИТП с насосной	215,22			
Цоколь	049		Инвентарный склад	54,14			
Цоколь	050		Инвентарный склад	56,71			
Цоколь	051		Кроссовая	11,45			
Цоколь	052		Электрощитовая	2,89			
Цоколь	053		Тамбур-шлюз	17,57			
Цоколь	054		Лестничная клетка	14,77			
Цоколь	055		Тамбур	8,35			
Цоколь	056		Помещение охраны	13,63			
Цоколь	057		Вестибюль	140,36			
Цоколь	058		Гардероб верхней одежды	17,76			
Цоколь	059		Контрольно-пропускная зона	16,99			
Цоколь	060		Инструктажная	113,9			
Цоколь	061		Коридор	49,95			
Цоколь	062		Гардеробная персонала	26,6			
Цоколь	063		ПУИ	12,98			
Цоколь	064		Умывальная-шлюз	6,16			
Цоколь	065		Санузел (м)	9,44			
Цоколь	066		Умывальная-шлюз	6,1			
Цоколь	067		Санузел (ж)	8,95			
Цоколь	068		Помещение чистки и подготовки оружия	98,62			
Цоколь	069		Оружейная	31,27			
Цоколь	070		Помещение ожидания стрелков	63,79			
Цоколь	071		Огневой зал	517,95			
Цоколь	072		Инвентарная	18,57			
Цоколь	073		Коридор	110,89			
Цоколь	074		Тамбур	3,71			
Цоколь	075		Кабинет руководителя	58,53			
Цоколь	076		Коридор	15,48			
Цоколь	077		Медицинский кабинет	67,98			
Цоколь	078		Тамбур-шлюз	6,54			
Цоколь	079		Санузел	5,08			
Цоколь	080		Санузел	2,95			
Цоколь	081		Помещение оказания первой медицинской помощи	28,22			
Цоколь	082		Подсобное помещение	34,72			
Цоколь	083		Подсобное помещение	37,11			
Цоколь	084		Подсобное помещение	27,09			
Цоколь	085		Подсобное помещение	15,31			
Цоколь	086		Венткамера	80,24			
Цоколь	087		Комната приема пищи	30,89			
Цоколь	088		Помещение распаковки продуктов	17,9			
Цоколь	089		Кладовая продуктов	9			
Цоколь	091		Моечная с хранением посуды	6,05			
Цоколь	091		ПУИ	3,42			
Цоколь	092		Душевая	2,96			
Цоколь	093		Душевая	2,86			

Цоколь	094		Умывальная-шлюз	3,88			
Цоколь	095		Санузел (м)	1,6			
Цоколь	096		Санузел (ж)	2,05			
Цоколь	097		Помещение сотрудников с залом совещаний персонала	233,64			
Цоколь	098		Подсобное помещение	4,51			
Цоколь	099		Комната отдыха	21,62			
Цоколь	0100		Санузел с душевой	6,23			
Цоколь	0101		Подсобное помещение электриков	15,39			
Цоколь	0102		Подсобное помещение электриков	2,75			
1	101		Тамбур	17,2			
1	102		Вестибюль с фойе	210,56			
1	103		Комната охраны	15,89			
1	104		Диспетчерская	15,18			
1	105		Санузел МГН	4,06			
1	106		Лестничная клетка	22,62			
1	107		Вестибюль с фойе	88,46			
1	108		Гардероб верхней одежды	81,84			
1	109		ПУИ	5,03			
1	110		Фойе с рукомойниками	11,5			
1	111		Зал на 80пос/м	174,45			
1	112		Умывальная-шлюз	7,05			
1	113		Гост. туалет (м)	19,12			
1	114		Умывальная-шлюз	6,11			
1	115		Гост. туалет (ж)	18,1			
1	116		Раздаточная с буфетом	13,04			
1	117		Моечная кухонной и столовой посуды	19,52			
1	118		Доготовочный цех	38,13			
1	119		Коридор	14,99			
1	120		К.заведующей	8,66			
1	121		Пом. холодильников	8,66			
1	122		Кладовая продуктов	10,46			
1	123		ПУИ	3,83			
1	124		Гардеробная	6,1			
1	125		Душевая	1,6			
1	126		Санузел	1,34			
1	127		Загрузочная	10,49			
1	128		Пом. пищ. отходов	2,13			
1	129		Лестничная клетка	14,97			
1	130		Тамбур	5,7			
1	131		Коридор	11,99			
1	132		Электрощитовая	1,74			
1	133		Кроссовая	19,16			
1	134		Универсальный зрелищный зал	1138,37			
1	135		Зона телескопической трибуны	217,09			
1	136		Проход под стационарной трибуной	218,65			

1	137		Инвентарная	34,83			
1	138		Тренерская-Судейск ая	32,28			
1	139		Санузел	3,37			
1	140		Душевая	3,52			
1	141		Раздевалка на 20ч (ж)	42,05			
1	142		Душевые	8,56			
1	143		Санузел	6,24			
1	144		Раздевалка на 20ч (ж)	42			
1	145		Душевые	8,78			
1	146		Санузел	6			
1	147		Разминочный коридор	25,63			
1	148		Раздевалка на 20ч (м)	40,09			
1	149		Душевые	9,11			
1	150		Санузел	6,55			
1	151		Раздевалка на 20ч (м)	39,52			
1	152		Душевые	9,33			
1	153		Санузел	6,39			
1	154		ПУИ	4,67			
1	155		Лестничная клетка	14,64			
1	156		Тамбур	5,51			
1	157		Коридор	47,61			
1	158		Холл	79,34			
1	159		Инвентарная	19,19			
1	160		Универсальный зал	1106,38			
1	161		ПУИ	4,54			
1	162		Тренерская	21,65			
1	163		Санузел	2,29			
1	164		Душевые	2,83			
1	165		Раздевалка на 25ч (ж)	41,77			
1	166		Душевые	8,88			
1	167		Санузел	7,99			
1	168		Раздевалка на 25ч (м)	36,86			
1	169		Санузел	10,34			
1	170		Душевая	9,45			
1	171		Коридор	8,42			
1	172		Кассовая кабинка	7,92			
1	173		Холл	18,5			
1	174		Помещение для ожидания приема	13,79			
1	175		Санузел с ПУИ	4,02			
1	176		Медицинский кабинет	18,62			
1	177		Вестибюль с тенисными столами	123,86			
1	178		Лестничная клетка	19,89			
1	179		Тамбур	8,87			
1	180		Электрощитовая	29,15			
2	201		Вестибюль	94,48			

2	202		Лестничная клетка	19,12			
2	203		Санузел МГН	4,89			
2	204		Умывальная-шлюз	2,96			
2	205		Гост. туалет (ж)	4,57			
2	206		Умывальная-шлюз	2,22			
2	207		Гост. туалет (м)	3,86			
2	208		ПУИ	2,97			
2	209		Зал бокса с рингом и разминочными	370,17			
2	210		Инвентарная	29,07			
2	211		Тренерская	14,65			
2	212		Душевая	2,16			
2	213		Санузел	2,33			
2	214		Раздевалка на 20ч (ж)	21,05			
2	215		Санузел	4,96			
2	216		Душевая	8,21			
2	217		Раздевалка на 30ч (м)	62,72			
2	218		Санузел	9,35			
2	219		Душевая	11,7			
2	220		Лестничная клетка	15,58			
2	221		Электрощитовая	1,65			
2	222		Кроссовая	9,64			
2	223		Тренерская	14,33			
2	224		Душевая	1,84			
2	225		Санузел	2,24			
2	226		Борцовский зал	563,59			
2	227		Коридор	16,03			
2	228		Раздевалка на 30ч (ж)	44,13			
2	229		Санузел	11,97			
2	230		Душевая	13,99			
2	231		Раздевалка на 45ч (м)	64,82			
2	232		Санузел	18,44			
2	233		Душевая	16,25			
2	234		Лестничная клетка	19,65			
2	235		Холл	58,13			
2	236		Комментаторская	13,03			
2	237		VIP помещение	17,5			
2	238		VIP ложа	17,81			
2	239		Санузел	3,78			
2	240		Санузел	3,54			
2	241		VIP помещение	16,63			
2	242		VIP ложа	17,8			
2	243		Операторская	14,69			
2	244		Помещение прессы	8,89			
2	245		Коридор	35,63			
2	246		Лестничная клетка	15,34			
2	247		Помещение сотрудников с залом совещаний персонала	35,33			

2	248		Кабинет директора	32,75			
2	249		Подсобное помещение	7,63			
2	250		Коридор	5,91			
2	251		Санузел (ж)	2,5			
2	252		Санузел (м)	3,25			
2	253		Венткамера	13,51			
2	254		Венткамера	105,52			
2	255		Венткамера	48,56			

продолжение таблицы

Площадь по внутреннему обмеру (м2), в том числе								
В отдельных квартирах	В общежитиях	В гостиницах	Торговая	Промышленно-производственных зданий и сооружений	Складская	Учреждений образования	Предприятий бытового обслуживания	Организаций и учреждений управления, научных, банковских, общественных и т.п.
9	10	11	12	13	14	15	16	17
						113,9		

Техническое описание конструктивных элементов основного строения

№ п.п.	Наименование конструктивных элементов		Описание конструктивных элементов (материал, отделка и т.д.)
1	2		3
1	Фундамент		фундаментная плита толщиной 700мм на свайном основании длиной 9-12м
2	1) наружные и внутренние капитальные стены		цокольный этаж – монолитная стена 250мм, с 1 по 2 – газоблок 250мм, кирпич – 250 мм
	2) перегородки		200-100 мм, газоблок, 250-120 мм кирпич.
3	Перекрытия	1 этаж/2 этаж	монолитная плита 260мм
		Цоколь/1 этаж	монолитная плита 350мм
4	Крыша		Вентилируемая, гидроизоляция - рулонная мастика ЭКП,ЭПП

5	Полы	Цокольного этажа		стяжка, поверх линолеум, керамогранит, ковровая плитка, резиновое покрытие, антирикошетное покрытие
		последующих этажей		стяжка, керамогранит, ковровая плитка, паркетный пол.
6	Проемы	окна		из профиля ПВХ, с двухкамерным стеклопакетом. Витражи - алюминиевые
		двери		Стальные, деревянные
7	Отделочные работы	внутренние		керамогранит, покраска
		наружные		гранит, линеарная фасадная панель
8	Горячее водоснабжение			через тепловой узел (теплообменник)
9	Водопровод			центральное (городской) водоснабжение с магистральной трубы д=225мм
10	Канализация			центральное (городской) в магистральные трубы Д-200
11	Электроосвещение			БКТП внутри территории с установкой ДГУ
12	Отопление	печное		
13		печное газовое		
14		от ТЭЦ		
15		от АГВ		
16		от индивидуальной отопительной установки	на газе	
17			на твердом топливе	
18		от районной котельной	на газе	
19			на твердом топливе	

20	Разные работы

Техническое описание внутридворовых сооружений

Наименование сооружений	Размер в метрах				Объем (м 3)	Материал
	длина	ширина	площадь	высота или глубина		
1	2	3	4	5	6	7
БКТП	9,1м	7,8м	70,98 м2	3,37м	239,2 м3	Стеновые сэндвич-панели с пожаробезопасным заполнением и утеплением толщ.: наружные стены 100 мм , внутренние 50мм с полимерным покрытием

Техническое описание отдельных частей строения (подвалов, полуподвалов, мезонинов, мансард)

Наименование и назначение отдельных частей строения	Заглубление спланированной поверхности земли до пола подвала	Описание элементов					
		стены	перекрытия	полы	внутренняя отделка	крыша	дополнительные устройства
1	2	3	4	5	6	7	8
Цокольный этаж	-4,5м	монолит-200мм	монолит-250мм	бетонные	стяжка, поверх линолеум, керамогранит, ковровая плитка, резиновое покрытие, антирикошетное покрытие	Вентилируемая, гидроизоляция - рулонная мастика ЭКП,ЭПП	

Исчисление площадей и объемов основной и отдельных частей строения (подвалов, полуподвалов, мезонинов, мансард, крыш, пристроек и т.п.)

Наименование частей строения и пристроек	Формула для подсчета площадей по наружному обмеру	Площадь (м 2)	Высота (м)	Объем (м 3)	Наименование частей строения и пристроек	Формула для подсчета площадей по наружному обмеру	Площадь (м 2)	Высота (м)	Объем (м 3)
1	2	3	4	5	6	7	8	9	10

Цокольный этаж	сумма площадей помещени и	4378,37	4,15	18170,23					

Заказчик:

ГУ «Отдел строительства города Кокшетау», 060140007229, и.о. руководителя Кожагельдинов Рустем Ешманович, адрес: 020000, Акмолинская область, г. Кокшетау, ул. Бауыржана Момышулы, дом 21

фамилия, имя, отчество (при наличии), подпись руководителя

подпись_____ дата _____М.П.

Авторский надзор: Родионов Андрей Валентинович

фамилия, имя, отчество (при его наличии), подпись эксперта

подпись_____ дата _____М.П.

Приложение 3 к акту приемки объекта в эксплуатацию форма

Технические характеристики объекта (линии электропередач)

№ п/п	Наименование	Единица измерения	Количество
1	2	3	4
1	Воздушные ЛЭП низкого напряжения ...	киломерт (далее – км)	-
2	КЛ-10 кВ в траншее АСБ 3*240 ТП-722	км	0,997
3	КЛ-10 кВ в траншее АСБ 3*240 ТП-712	км	0,447
4	Муфты соединительные...КЛ-10кВ	шт	4
5	Муфты концевые КЛ-10кВ	шт	4
6	Опоры:		
	1) металлические	штук (далее – шт)	
	2) деревянные с деревянными приставками	шт	
	3) деревянные с железобетонными приставками	шт	
	4) железобетонные	шт	
	5) тросовые подвесы	шт	
7	Провода:		
	1) медные	км	
	2) алюминиевые	км	
	3) сталеалюминиевые	км	
8	Кронштейны для светильников:		
	1) железобетонные	шт	
	2) металлические	шт	
9	Арматура уличного освещения:		
	1) светильники с лампами накаливания	шт	
	2) светильники с ртутными лампами	шт	
	3) светильники с люминесцетными лампами (светододные)	шт	
10	Кабели:		
	1) марки АПвВГнг(А)-LS 4х240 напряжением до 0,4кВ	км	0,780
	2) марки АПвВГнг(А) -LS 4х150 напряжением до 0,4кВ	км	1,180
	3) марки КВВГнг 4х2,5	км	0,200
11	Муфты соединительные... 0	шт	
12	Муфты концевые 0,4кВ	шт	24
13	Контуры заземления	шт	4

14	Устройства грозозащиты	шт	
15	Дорожные покрытия кабельных сетей:		
	1) асфальтобетонные	м 2	
	2) булыжные	м 2	
	3) тротуары	м 2	

Заказчик:

ГУ «Отдел строительства города Кокшетау», 060140007229, и.о. руководителя Кожагельдинов Рустем Ешманович, адрес: 020000, Акмолинская область, г. Кокшетау, ул. Бауыржана Момышулы, дом 21

фамилия, имя, отчество (при наличии), подпись руководителя

подпись_____ дата_____М.П.

Авторский надзор: Родионов Андрей Валентинович

фамилия, имя, отчество (при его наличии), подпись эксперта

подпись_____ дата_____М.П.

Приложение 12 к акту приемки объекта в эксплуатацию

форма

Технические характеристики объекта (зеленые насаждения)

№ п.п.	Наименование	Единица измерение	Количество	Примечание
1	2	3	4	5
1	Длина улицы	м		
2	В том числе озелененная часть	м2		
3	Средняя ширина проезда	м		
4	Общая площадь объекта (проезд, сквер, парк, бульвар)	м2		
5	Под зелеными насаждениями, из них			
	под деревьями	м2		
	под кустарниками	м2	366,92	
	под цветниками	м2		
	под газонами	м2	4907,25	
	в т.ч. - обыкновенные	м2		
	- партерные	м2		
	- луговые	м2		
6	Под замощением, из них			
	асфальтовое покрытие	м2	3652	

	щебеночное покрытие	м2		
	плитами	м2		
	грунтовые улучшенные	м2		
	грунтовые	м2		
7	Под строениями	м2	71,9	
8	Под сооружениями	м2		
9	Под водоемами	м2		
10	Прочие	м2		
11	деревья	шт	335	
12	кусты	шт		
13	кустарники	шт	266	
14	цветники			
15	газоны	м2	4907,25	
16	порода деревьев		Ель, сосна, тополь	
17	возраст	год	4-5м	

Заказчик:
ГУ «Отдел строительства города Кокшетау», 060140007229, и.о. руководителя Кожагельдинов Рустем Ешманович, адрес: 020000, Акмолинская область, г. Кокшетау, ул. Бауыржана Момышулы, дом 21

фамилия, имя, отчество (при наличии), подпись руководителя

подпись_____ дата _____М.П.

Авторский надзор: Родионов Андрей Валентинович

фамилия, имя, отчество (при его наличии), подпись эксперта

подпись_____ дата_____М.П.

Приложение 13 к акту приемки объекта в эксплуатацию
форма

Технические характеристики объекта (сети, водоводы, коллекторы и тому подобное)

№ п/п	Наименование	Единицы измерения	Количество, протяженность	Примечание
1	2	3	4	5
	Водопровод			
1	Водоводы (общая протяженность)	м	56	
	1) из стальных труб	м		
	2) из чугунных труб	м		
	3) из асбестоцементных труб	м		
	4) из железобетонных труб	м		
	5) трубами напорными ПЭ – 100 SDR 17 225x13.4	м	56	
	5) трубами напорными ПЭ – 100 SDR 17 110x6.6	м		
2	Распределительная сеть (общая протяженность)	м		

3	Прочие устройства			
	Смотровой колодец	шт	1	
	Задвижка d- 65	шт	2	
	" d- 200	шт		
	Вентили d- 32	шт		
	Гидрант	шт		
	Водопроводный ввод	шт		
	Стальной футляр Ø426х7	шт		
	Питьевой фонтанчик	шт		
	Канализация			
1	Коллекторы (общая протяженность)	м		
2	Канализационная сеть (общая протяженность)	м	285,8	
	1) из керамических труб	м		
	2) из чугунных труб	м		
	3) из бетонных труб	м		
	4) из асбестоцементных труб	м		
	5) из железобетонных труб	м		
	6) Труба полипропиленовая гофрированная с раструбом ID 150 SN10 PP	м	245	
	7) Труба полипропиленовая гофрированная с раструбом ID 200 SN10 PP	м	25	
	8) Труба водопроводная из полиэтилена PE 100, SDR 17, техническая Ø200х11,9		15	
3	Прочие устройства		2	жироуловитель
	Смотровой колодец	шт	16	
	Выпуск	шт		
	Канализация ливневая			
1	Коллекторы (общая протяженность)	м		
2	Канализационная сеть (общая протяженность)	м		
	1) из керамических труб	м		
	2) из чугунных труб	м		
	3) из бетонных труб	м		
	4) из асбестоцементных труб	м		
	5) из железобетонных труб	м		
	6) Труба двухслойная полимерная со структурированной стенкой SN 12 с соединительным элементом (раструб, муфта) DN/OD 400 (Двн 350,2)	м		
	7) Труба двухслойная полимерная со структурированной стенкой SN 12 с соединительным элементом (раструб, муфта) DN/OD 315 (Двн 222)	м		
	8) Труба двухслойная полимерная со структурированной стенкой SN 12 с соединительным элементом (раструб, муфта) DN/OD 200 (Двн 175,3)	м		
	9) Труба двухслойная полимерная со структурированной стенкой SN 12 с соединительным элементом (раструб, муфта) DN/OD 160 (Двн 138)	м		
3	Прочие устройства			

	Смотровой колодец	шт	1	
	Выпуск	шт		

Горизонтальный разрез колодца Вертикальный разрез колодца

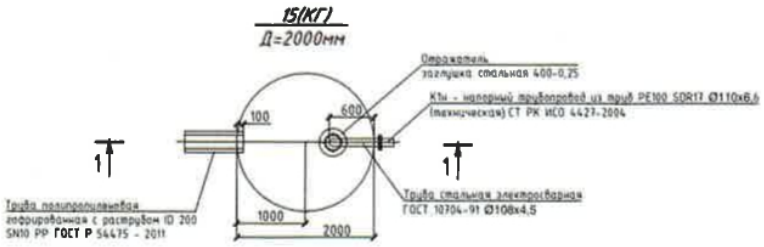

1 - 1

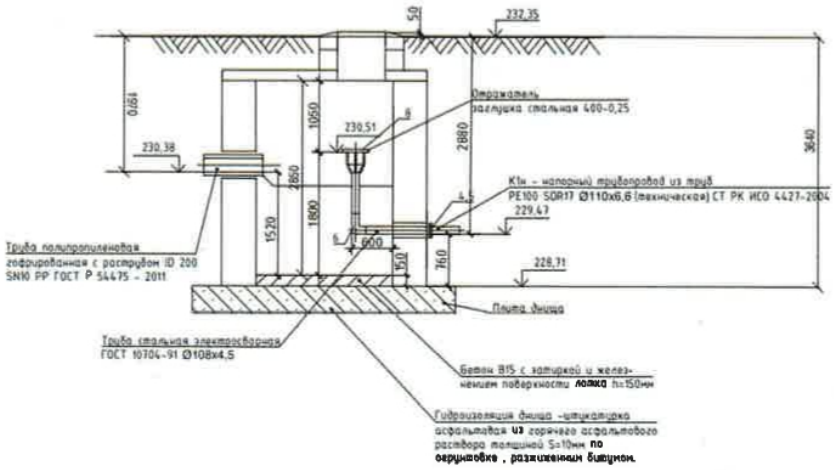

Спецификация

Спецификация оборудования			
Поз.	Наименование	Ед. изм.	Значение
	Оборудование		
	КНС		КНС-7,24/5С/1,3-5,4/4,35
	Материал корпуса		Стеклопластик
	Габариты установки		Ф2400мм, Нподз.=8300мм
			Нполн. = 8500 мм
	Спецификация оборудования		
1	Подводящий трубопровод, Ф	мм	Ø200x11,9
	Материал трубопровода		ПЭ100 SDR17
2	Отводящий трубопровод, Ф	мм	Ø110x6,6
	Материал трубопровода		ПЭ100 SDR17
3	Сороулавливающая корзина в комплекте с цепью и направляющими для монтажа/демонтажа корзины.	шт.	1
4	Обратный клапан Ф65мм PN10	шт.	2
5	Задвижка Ф65мм PN10	шт.	2
6	Направляющие трубы из н/ж стали для подъема и опускания насоса Flygt NX 3069 SA 22 - 2408 (11)	компл.	2
7	Напорный трубный узел из нержавящей стали DN 65/100 мм с фланцем PN10	компл.	2
8	Крышка стеклопластиковая	компл.	1
9	Лестница	шт.	1
10	Крючки крепления поплавковых датчиков уровня	шт.	5
11	Цепь для насоса	шт.	2
12	Вентиляционный стояк ПВХ Ф110	шт.	1
13	Ввод силового кабеля	компл.	1
14	Анкерные болты	компл.	1
15	Манометр. В комплекте с: кран трехходовой; трубка импульсная; адаптер сварной.	компл.	2
16	Погружной насосный агрегат Wilo Rexa PRO V05DA-124\EAD0X2-M00 Q=7,24м³/ч, H=5м, N=1,6кВт	шт.	2 (1раб., 1рез.)
17	Напорный патрубок насосного агрегата с верхним держателем направляющих	компл.	2
18	Поплавковые выключатели	шт.	5
19	Шкаф управления насосами	шт.	1

Спецификация оборудования			
Поз.	Наименование	Ед. изм.	Значение
	Оборудование		
	Жироуловитель		ЛОС-Ж-5С/1,3-3,03/1,63
	Материал корпуса		Стеклопластик
	Габариты установки		Ф1300мм, Нподз.=3030мм
			Нполн. = 3230 мм
	Спецификация оборудования		
1	Подводящий трубопровод, Ф	мм	110
	Материал трубопровода		Полипропилен
2	Отводящий трубопровод, Ф	мм	150
	Материал трубопровода		Полипропиленовая гофрированная труба
3	Вентиляционный стояк ПВХ Ф110	шт.	1
4	Крышка стеклопластиковая	шт.	1
5	Анкерные болты	компл.	1
6	Датчик и сигнализатор уровня жиропродуктов	компл.	1
7	Датчик и сигнализатор уровня воды	компл.	1

Позиция	Наименование и техническая характеристика	Тип, марка, обозначение документа, опросного листа	Код оборудования, изделия, материала	Завод-изготовитель	Единицы измерения	Количество	Масса единицы, кг	Примечания
1	2	3	4	5	6	7	8	9
	Водоснабжение							
1	Задвижка с обрезиненным клином , корпус из ВЧШГ, без штурвала, для воды, Т от -20°С до +70°С, PN 10, типа AVK DN 200			*Шеврон Пайплайз Инк. г.Астана*				
	Штурвал для задвижки DN 200				шт.	3		
2	*Тройник фланцевый ТФ 200х200*	*ТУ 4460-035-50254094-2008*			шт.	1		
2.1	*Пожарная подставка стальная Ф219х5,0*				шт.	1		
2.2	*Пожарный гидрант h=2000мм*	*AVK серия 35/30*		*Шеврон Пайплайз Инк. г.Астана*	шт.	1		
3	Кран шаровый фланцевый, Т от -30° до +200°С DN 50	ГОСТ 21345-2005			шт.	2		
4	Седелочный отвод с ответной частью электросварной PE100 SDR-11 Ø225х50	СТ РК ГОСТ Р 52134-2010		СТЗ "Арыстан"	шт.	2	0,60	
5	Футляр из труб стальных электросварных Ф426х4,5 L=0,5	ГОСТ 10704-91			шт.	4	20,67	По чертежу 14-001, раскрыть и расчет 14-001 на Ввод на арматуре 1 (4-8)
6	Втулка под фланец PE100 SDR17 Ф225х13,4	СТ РК ГОСТ Р 52134-2010		ТОО СТЗ "Арыстан"	шт.	4	0,68	
7	Фланец с покрытием ПП Ф225	ТУ2248-009-73011750-2010			шт.	4		
8	Труба водопроводная из полиэтилена РЭ 100, SDR 17, питьевая Ф225х13,4	СТ РК ИСО 4427-2004			п.м.	56		
9	Упор УГ-1 0,12м³	Серия 3.001.1-3			шт.	1		
10	Колодец водопроводный круглый из сборных железобетонных элементов Д=2000мм	Т. п. 901-09-11.84			шт	1		
11	Люки полимерно-песчаные тип "Л"	ГОСТ 3634-99			шт	1	30,0	
12	Скобы кованые				шт.	28	1,36	
15	Врезка в существующий водопровод Ф200мм с установкой колодца				шт.	1		
16	Промывка с дезинфекцией труб - Ф200				п.м	56		
17	Испытания трубопроводов гидравлическим способом - Ф200мм				п.м.	56		

Позиция	Наименование и техническая характеристика	Тип, марка, обозначение документа, опросного листа	Код оборудования, изделия, материала	Завод-изготовитель	Единицы измерения	Количество	Масса единицы, кг	Примечания
1	2	3	4	5	6	7	8	9
	Канализация К1							
1	Труба полипропиленовая гофрированная с раструбом ID 150 SN10 PP	ГОСТ Р 54475 - 2011			м	245		
2	Труба полипропиленовая гофрированная с раструбом ID 200 SN10 PP	ГОСТ Р 54475 - 2011			м	25		
3	Труба водопроводная из полиэтилена PE 100, SDR 17, техническая Ф200х11,9	СТ РК ИСО 4427-2004			м	15		
4	Задвижка ножевая фланцевая шиберная со штурвалом, ERU K1,	ГОСТ 5762-2002						
	для воды ,корпус из серого чугуна типа ERHARD,PN 4,DN 200				шт	1		
5	Втулка под фланец PE100 SDR17 Ф200х11,9	СТ РК ГОСТ Р 52134-2010		СТЗ"Арыстан",Степногорск	шт.	2		
6	Фланец с покрытием ПП Ф200	СТ РК ГОСТ Р 52134-2010		СТЗ"Арыстан",Степногорск	шт.	2		
7	Футляр из труб стальных электросварных Ф426х4,5 L=0,5	ГОСТ 10704-91			шт.	32 *	20,67	По чертежу 14-001, раскрыть и расчет 14-001 на Ввод на арматуре 1 (4-6)
8	Колодец водопроводный круглый из сборных железобетонных элементов Ф1500	Т. п. 901-09-11.84			шт.	1		Колодец "14(1)"
9	Колодцы канализационные из сборных железобетонных элементов Ф 1500мм	Т. п. 902-09-22.84			шт.	14		
10	Люки чугунные тип "Т"	ГОСТ 3634-99			шт.	5	120,0	
11	Люки полимерно-песчаные тип "Л"	ГОСТ 3634-99			шт.	10	30,0	
12	Скобы кованые				шт.	208	1,36	
13	Устройство перепадного стояка в колодцах "1,3,4,8,9,11"				компл.	6		
	-Труба полипропиленовая гофрированная с раструбом ID 150 SN10 PP	ГОСТ Р 54475 - 2011			м	3		
	-Заглушка полипропиленовая сварная DN/OD 160 SN10	ТУ 2248-012-59355492-2008			шт.	2		
	-Тройник 90°гофрированный сварной DN/OD 160 SN10	ТУ 2248-012-59355492-2008			шт.	2		
	-Отвод 90° гофрированный сварной DN/OD 160 SN10	ТУ 2248-012-59355492-2008		Казахстан	шт.	2		
15	Врезка в существующий канализационный коллектор Ф200мм с установкой колодца				шт.	1		
16	Испытания трубопроводов гидравлическим способом - Ф200мм				м	40		
17	Испытания трубопроводов гидравлическим способом - Ф150мм				м	245		

Позиция	Наименование и техническая характеристика	Тип, марка, обозначение документа, опросного листа	Код оборудования, изделия, материала	Завод-изготовитель	Единицы измерения	Количество	Масса единицы, кг	Примечания
1	2	3	4	5	6	7	8	9
	Канализация К3							
1	Труба полипропиленовая гофрированная с раструбом ID 150 SN10 PP	ГОСТ Р 54475 - 2011			м	2,3		
2	Устройство перепадного стояка в колодце "3"				компл.	1		
	- Труба полипропиленовая гофрированная с раструбом ID 150 SN10 PP	ГОСТ Р 54475 - 2011			м	3,2		
	- Заглушка полипропиленовая сварная DN/OD 160 SN10	ТУ 2248-012-59355492-2008			шт	1		
	- Тройник 90°гофрированный сварной DN/OD 160 SN10	ТУ 2248-012-59355492-2008			шт.	1		
	- Отвод 90° гофрированный сварной DN/OD 160 SN10	ТУ 2248-012-59355492-2008		Казахстан	шт.	1		
3	Жироуловитель вертикального исполнения ЖУ-В 1500 SN4-3000-S	ТУ 22.29.29-040-73011750-2017		Казахстан	шт	1		Жиро-уловитель "ЖУ" см лист НВК-8
4								
5	Испытания трубопроводов гидравлическим способом - Ф150мм				м	2,3		
	Канализация К1н							
1	Труба водопроводная из полиэтилена PE 100, SDR 17, техническая Ф110х6,6	СТ РК ИСО 4427-2004			м	3,0		
2	Труба стальная электросварная ГОСТ 10704-91 Ф108х4,5				м	1,5		
3	Колодцы канализационные из сборных железобетонных элементов Д=2000мм	Т. п. 902-09-22.84			шт.	1		Колодец досмотра "ВК(Т)" см лист НВК-3
4	Втулка под фланец PE100 SDR17 Ф110х6,6	СТ РК ГОСТ Р 52134-2010		СТЗ"Арыстан",Степногорск	шт	2		
5	Фланец с покрытием ПП Ф110	СТ РК ГОСТ Р 52134-2010		СТЗ"Арыстан",Степногорск	шт.	2		
6	Отвод 90° стальной сварной Ф108х4,5	СТ РК ГОСТ Р 52134-2010		ТОО СТЗ "Арыстан"	шт.	1	0,90	
7	Монолитный бетон В 15				$м^3$	0,94		
8	Отражатель шва изготовления- заглушка стальная 400-0,25				шт	1		
9	Скобы ходовые	т.п.901-09-11-84			шт.	12	1,36	
10	Люк смотровой полимерно-песчаный легкий с шарниром и замком Л(А15)-В 2-60	ГОСТ 3634-99			шт.	1		
11	Комплексная канализационная насосная станция на базе погружных	КНС-7,24/5С/1,3-5,4/4,35			шт.	1		
	насосных агрегатов Wilo Rexa PRO V050A-I24\EAD0X2-M00 Q=7.24м³/час, H=5,0м							
12	Испытания трубопроводов гидравлическим способом - Ф100мм				м	3		

Ситуационный план (Далее в конце документа)

Заказчик:

ГУ «Отдел строительства города Кокшетау», 060140007229, и.о. руководителя Кожагельдинов Рустем Ешманович, адрес: 020000, Акмолинская область, г. Кокшетау, ул. Бауыржана Момышулы, дом 21

фамилия, имя, отчество (при наличии), подпись руководителя

подпись_____ дата_____ М.П.

Авторский надзор: Родионов Андрей Валентинович

фамилия, имя, отчество (при его наличии), подпись эксперта

подпись_____ дата_____ М.П.

Приложение 14 к акту приемки
объекта в эксплуатацию
форма

Технические характеристики объекта (тепловая трасса)

№ п/п	Наименование	Единицы измерения	Количество, протяженность	Примечание
1	Протяженность тепловой трассы	м	230	
	Протяженность воздушной прокладки:	м		
	1) на эстакадах	м		
	2) на опорах	м		
	Количество опор	шт		
	Протяженность подземной прокладки:	м	230	
	1) в проходных каналах	м		
	2) в полупроходных каналах	м		
	3) бесканальная прокладка	м		
2	Количество колодцев (камер)	шт	3	
3	Количество компенсаторов	шт		
4	Количество вводов	шт	24	
5	Количество задвижек	шт		

Горизонтальный разрез колодца	Вертикальный разрез колодца
Масштаб _____	Масштаб _____

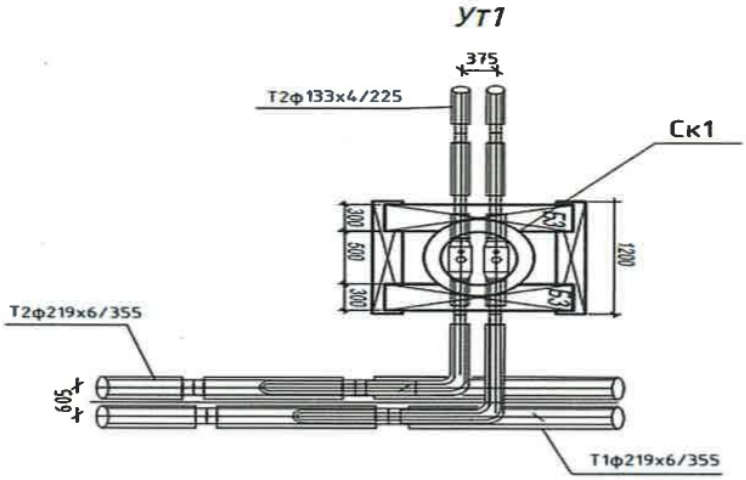

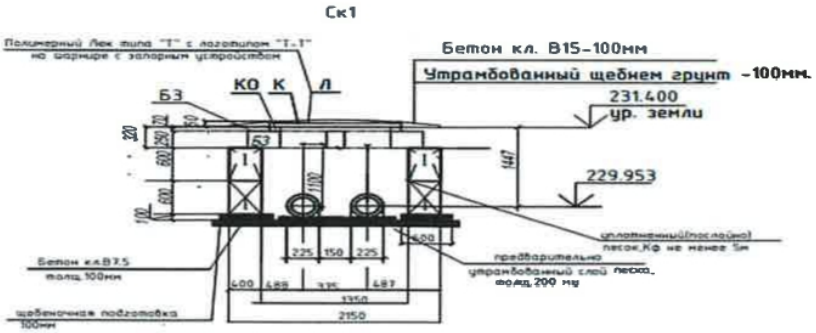

ДК1

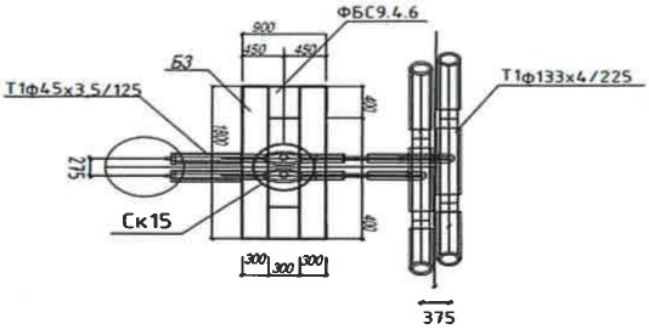

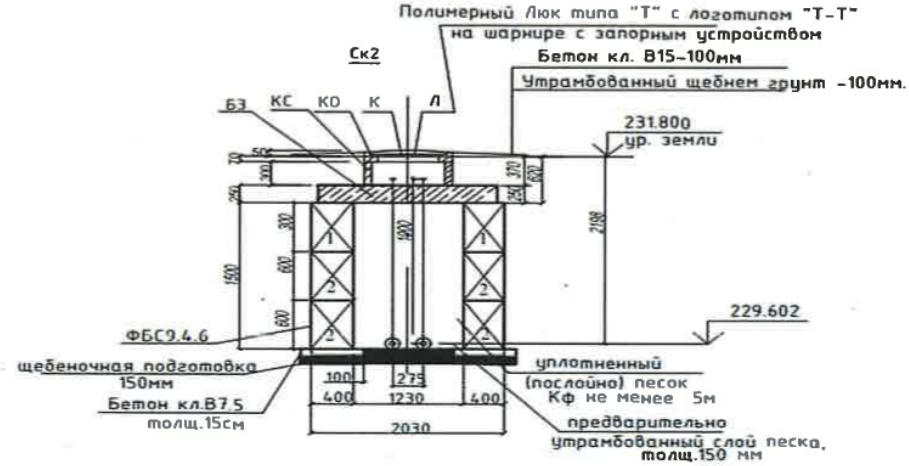

Спецификация

Позиция	Наименование и техническая характеристика	Тип, марка, обозначение	Завод-изготовитель	Единица изм.	Кол-во	Масса ед., кг	Примечание
1	2	3	4	5	6	7	8
	Монтажные работы. Подземный участок.						
1	Теплоизолированная труба Ф133х4/225 Ст.20 по ГОСТ 10704-91*	Ст-133х4-1-ППУ-ПЭ	ГОСТ 30732-2006	м	230,0		код 241-402-0114
2	Отвод стандартный Ф133х6	Ст 133х6-90°-1-ППУ-ПЭ L=1м	ГОСТ 30732-2006	шт.	22		код 241-405-0108
3	Отвод нестандартный Ф133х6	Ст 133х6-90°-1-ППУ-ПЭ L1=1м,L2=0,65м	ГОСТ 30732-2006	шт.	1		код 241-405-0108
4	Отвод нестандартный Ф133х6	Ст 133х6-90°-1-ППУ-ПЭ L1=1м,L2=1,255м	ГОСТ 30732-2006	шт.	1		код 241-405-0108
5	Тройник параллельный	Ст 219х8-133х6-2/1-ППУ-ПЭ L=850мм L1=600мм с цилиндром Ф630	ГОСТ 30732-2006	шт.	2		код 241-406-0153
6	Тройниковое отведвление нестандартное	Ст 133х6-45х6-1-ППУ-ПЭ L=740мм, L1=1055мм с цилиндром 40х6	ГОСТ 30732-2006	шт.	1		код 241-406-0231
7	Тройниковое отведвление	Ст 133х6-45х6-1-ППУ-ПЭ L=740мм, L=680мм с цилиндром 40х6	ГОСТ 30732-2006	шт.	1		код 241-406-0231
8	Кран шаровый полнопроходной ф133мм, с воздушником с удлинением стояком А=1900мм	Ст 133х6-32-1-ППУ-ПЭ-ПП L=1900мм	Broen Ballomax ГОСТ 30732-2006	шт.	2		Возможна замена на другую марку, при соответствующих характеристиках. код 262-208-1908-0001
9	Кран шаровый полнопроходной ф 40 мм, с удлин. шпинделя А=1900мм с МЭИ (электрический) приводом изоляции	Ст 45х3,5-1-ППУ-ПЭ-МП L=2100мм	Broen Ballomax ГОСТ 30732-2006	шт.	2		Возможна замена на другую марку, при соответствующих характеристиках. код 262-208-1916-0001
10	Комплект для изоляции стыка Ф219/355 с термоусаживаемой муфтой и пенополиэтилен "Тумар"	Тумар 219/355-ПЭ-500 ТУ 2457К-1981-ТПА-21-02-2012	"Тумар"	шт	4		код 241-408-0105
11	Комплект для изоляции стыка Ф133/225 с термоусаживаемой муфтой и пенополиэтилен "Тумар"	Тумар 133/225-ПЭ-500 СТ 2457К-1981-ТПА-21-02-2012	"Тумар"	шт.	66		код 241-408-0101
12	Комплект для изоляции стыка Ф45/125 с термоусаживаемой муфтой и пенополиэтилен "Тумар"	Тумар 45/125-ПЭ-500 СТ 2457К-1981-ТПА-21-02-2012	"Тумар"	шт.	2		код 241-408-0001
13	Сервисный шаровый кран Ballomax для спуска воздуха Dn25	611010255 141200	BROEN "BALLOMAX"	шт.	2		Возможна замена на другую марку, при соответствующих характеристиках
14	Указательная табличка на стойке			шт.	6		
15	Указательная табличка на здании			шт.	1		
16	Указательные знаки трубопроводов в смотровых колодцах			шт.	6		
17	Дорожный маркер "Опасный газ"			шт.	1		
18	Полиэтиленовый мат	2000х1200х45		шт	8		
19	Сигнальная лента			м	200,0		
20							
21							
22							

Поз.	Наименование и техническая характеристика	Тип, марка, обозначение документа опросного листа	Код продукции	Поставщик	Ед изм.	Количество	Масса 1 ед кг.	Примечание
	Оборудование ОДК							
1	Терминал концевой с выходом на стационарный детектор	КТ-11		"Термолайн" РФ	шт	1		
2	Детектор стационарный с УСПД			"Термолайн", РФ	компл.	1		
	2.1 "ТИКХОН" ДПС-2АМ/ТВ							
	2.2 GSM Модем NAVISET ATM-232/485 2G/4G/LTE, DIN							
	2.3 Блок стабилизированного питания U=8-12 В, I=500 мА							
	2.4 Sim-карта KCell GSM							
	2.5 Антенна							
	2.6 Автомат							
	2.7 Реле							
3	Терминал двойной концевой	КТ-15		"Термолайн", РФ	шт	1		
4	Ковер настенный			ТОО "КТЗ"	шт	1		
5	Ковер напольный			ТОО "КТЗ"	шт	1		
6	Элемент трубопровода с кабелем вывода	Сп 133х4-1-ППУ-ПЭ-КВ		ТОО "КТЗ"	шт	2		код 241-413-0108
7	Концевой элемент трубопровода с металлической гофрой изолации и кабелем вывода вертикальным	Сп 133х4-1-ППУ-ПЭ-МЗИ-КВТ		ТОО "КТЗ"	шт	2		код 241-414-0108
8	Комплект удлинителя 3-х жильного кабеля NYM 3х1,5 для соединения с концевыми и проходными терминалами			"Термолайн", РФ	шт	1		
9	Комплект удлинителя 3-х жильного кабеля NYM 3х1,5 для соединения стационарного детектора с терминалом			"Термолайн", РФ	шт	1		
10	Трубы стальные электросварные оцинкованные ф57х2,5			ГОСТ 10704-91*	м	3,0		для защиты кабелей

Схема привязки скважины (колодца) к постоянным точкам-ориентирам (смотрите ниже)

Заказчик:

ГУ «Отдел строительства города Кокшетау», 060140007229, и.о. руководителя Кожагельдинов Рустем Ешманович, адрес: 020000, Акмолинская область, г. Кокшетау, ул. Бауыржана Момышулы, дом 21

фамилия, имя, отчество (при наличии), подпись руководителя

подпись_____ дата _____ М.П.

Авторский надзор: Родионов Андрей Валентинович

фамилия, имя, отчество (при его наличии), подпись эксперта

подпись_____ дата _____ М.П.

АВТОРСКИЙ НАДЗОР

Приложение 16 к акту приемки
объекта в эксплуатацию
форма

Технические характеристики объекта (линии связи)

№ п/п	Наименование	Единицы измерения	Количество, протяженность
1	2	3	4
1	Воздушные линии связи, в том числе:	км	
2	Кабельные линии связи, в том числе:	км	0,810
	1) марка	км	
	2) марка	км	
	3) марка	км	
3	Опоры, в том числе:	шт	
4	Колодцы сетевые, в том числе:	шт	
	1) ККС 1	шт	
	2) ККС 2 -10	шт	11
5	Муфты соединительные	шт	
6	Коллекторы коммуникационные, в том числе:		
8	Прочие устройства		

Спецификация:

Объем работ

№	Наименование работ	Ед. изм.	Кол.	Примечание
	Строительство сетей связи:			
	Рытье траншеи в грунте мех. способом (Н-0,9м, В-0,5м), 90%	м/м³	283/127,4	1-1 см. Лист НСС-3
	Рытье траншеи в грунте вручную (Н-0,9м, В-0,5м), 10%	м/м³	3/1,35	
	Устройство постели из мелкозернистого песка в траншее (Н-0,3м, В-0,5м)	м/м²	286/42,9	
	Обратная засыпка траншеи грунтом (Н-0,6м, В-0,5м)	м/м²	286/85,8	
	Прокладка п/э трубы Ф110мм в траншее	м	572	
	Рытье траншеи в грунте мех. способом (Н-1,21м, В-0,5м), 90%	м/м³	91/55,1	2-2 см. Лист НСС-3
	Устройство постели из мелкозернистого песка в траншее (Н-0,3м, В-0,5м)	м/м²	91/13,7	
	Засыпка траншеи мелкозернистым песком (Н-0,36м, В-0,5м)	м/м³	91/16,4	
	Прокладка п/э трубы Ф110мм в траншее	м	182	
	Прокладка кабеля марки ОКБ-16, из них:	м	810	с учетом запаса 6%
	Протяжка в п/э трубе Ф110мм	м	600	
	Прокладка кабеля ОКБ-16 по цокольному этажу в п/п трубе Ф40	м	101	
	По помещению серверной	м	10	
	По существующей телефонной канализации	м	299	
	Биркование кабеля свинцовой пластинкой в телефонной канализации	шт	20	
	Подвеска на шпильках пластрубы Ø40 мм по цокольному этажу	м	95	
	Установка и монтаж проходных ящиков на поворотах,подъемах и вводе по цокольному этажу	шт	10	
	Прокладка сигнальной ленты	м	377	
	Герметизация термоусажив. трубкой концов кабеля ВОЛС	шт.	4	
	Рытье котлована под колодцы ККС-2-10, (Н-1,86м, В-2,03м, L-2,35м, V-6,68м³) с обратной засыпкой	шт/м³	11/97,7	
	Устройство основания из щебня, пропитого битумом (V-0,19м³)	шт/м³	11/2,1	
	Монтаж опорного кольца КО-1	шт	11	
	Устройство люка чугунного тип "Л" с запорной арматурой в комплекте	шт	11	
	Монтаж кронштейна в проектируемых колодцах ККП-600	шт	22	
	Монтаж консолей ККЧ-2 на кронштейны в проектируемых колодцах	шт	44	
	Устройство ввода п/э труб в проект. колодцы	шт	21	
	Гидроизоляция колодца ККС-2 (3,75кг на 1 колодец) выполнить обмазку за 2 раза	шт/кг	11/82,5	
	Заделка технологического отверстия колодца ККС-2 кирпичной кладкой (23 шт кирпича 250х120х65 на одна сторона)	шт	529	
	Заделка стыков для кирпичной кладки бетоном	м³	0,9	

Объем работ

Обозначение	Наименование	Кол-во	Примечание
	Защитная съемная сетка с армированной стали Ф14А1	11	шт.
ОКБ-16	Монтаж соединения проект. кабеля ВОЛС на проект. оптич. кросс, в том числе:	1	шт.
	Концевая разделка проект. кабеля ВОЛС	2	шт.
	Снят оптического волокна	4	шт.
	Пайка оптического волокна	4	шт.
	Обсадка гильз КДЗС	2х2	шт
	Измерение влад. контроля кабеля ВОЛС после монтажа	2х2	уч.
	Существующая телефонная канализация		
	Монтаж кронштейна в существующих колодцах ККП-600	шт	6
	Монтаж консолей ККЧ-2 на кронштейны в существующих колодцах	шт	6
	Устройство люка чугунного тип "Л" с запорной арматурой в комплекте	шт	6
	Защитная съемная сетка с армированной стали Ф14А1	шт	6

Изм.	Кол.уч.	Лист	№док.	Подпись	Дата	1033-PBSF-DD-НСС		
						Строительство многофункционального комплекса в г. Кокшетау		
ГИП					01/23	Наружные сети связи.	Стадия	Лист	Листов
Проверил					01/23		РП	5	

Позиция	Наименование и техническая характеристика оборудования и материалов	Тип, марка, обозначение документа, опросного листа	Код оборудования, изделия и материала	Поставщик	Единица измерения	Количество	Масса единицы оборудования, кг	Примечание
1	2	3	4	5	6	7	8	9
	Строительство телеф. канализации							
	Оптический кабель ОКБ-16	ОКБ-16Т/С-2.7кН		ТОО "Kazcentrelectroprovod"	м	810		
	Термоусаживаемая трубка (1м)	MDT-A-19/6			шт.	4		
	Муфта защитная	КДЗС-40			шт	20		
	2. Линейно-кабельные сооружения и материалы:							
	Телефонный колодец Ж/Б типа ККС-2-10	ТУ 45-14-18-83			шт.	11	1550кг/шт	
	Кольцо опорное для колодцев связи КО-1	ГОСТ 8020-90			шт	11		
	Люк чугунный тип "Л" с запорным устройством	ГОСТ 8591-76			шт	11		
	Кронштейн L=600мм с двумя ершами	ККП-600			шт	22		
	Консоль чугунная 2-х местная	ККЧ-2			шт	44		
	Труба полиэтиленовая ПЭ-100 SDR-17 Ф110х6,6мм	ГОСТ 18599-2001			м	754		
	Труба полиэтиленовая ПЭ-100 SDR-11 Ф40х3,7мм	ГОСТ 18599-2001			м	95		
	Песок мелкозернистый	ГОСТ 8736-2014			$м^3$	73,0		Без учёта уплотнения
	Щебень фр.20-40	ГОСТ 3344-83			$м^3$	2,1		
	Праймер битумный	Технониколь №1			кг	82,5		

Позиция	Наименование и техническая характеристика оборудования и материалов	Тип, марка, обозначение документа, опросного листа	Код оборудования, изделия и материала	Поставщик	Единица измерения	Количество	Масса единицы оборудования, кг	Примечание
1	2	3	4	5	6	7	8	9
	Сигнальная лента с двумя медными жилами Ф0,5мм с надписью: "Не копать! Оптический кабель!"	ЛСС 250х0,05			м	377		
	Коробки ответвительные настенные с кабельными вводами, степень защиты IP55, размерами 380 мм х 300 мм х 120 мм			ТОО "Kazcentrelectroprovod"	шт	10		
	Свинец (для биркования кабеля в колодце)	ГОСТ 21.101-97	марки С1		кг	12,0		
	Цепка			ТОО "Абиссбязь комплекс"	шт	190		
	Шпилька 50 см			ТОО "Абиссбязь комплекс"	шт	190		
	Хомут сантехнический для пэт трубки д=40 мм			ТОО "Абиссбязь комплекс"	шт	190		
	Кирпич керамический рядовой полнотелый размерами 250 х 120 х 65 мм				шт	529		
	Раствор кладочный цементный	ГОСТ 28013-98 марки М100			$м^3$	0,9		
	Защитная съемная сетка с армированной стали Ф14А1	ГОСТ 5781-82*			шт.	11		
	Существующая телефонная канализация							
	Люк чугунный тип "Л" с запорным устройством	ГОСТ 8591-76			шт	6		
	Кронштейн L=600мм с двумя ершами	ККП-600			шт	6		
	Консоль чугунная 2-х местная	ККЧ-2			шт	6		
	Защитная съемная сетка с армированной стали Ф14А1	ГОСТ 5781-82*			шт.	6		

План схема

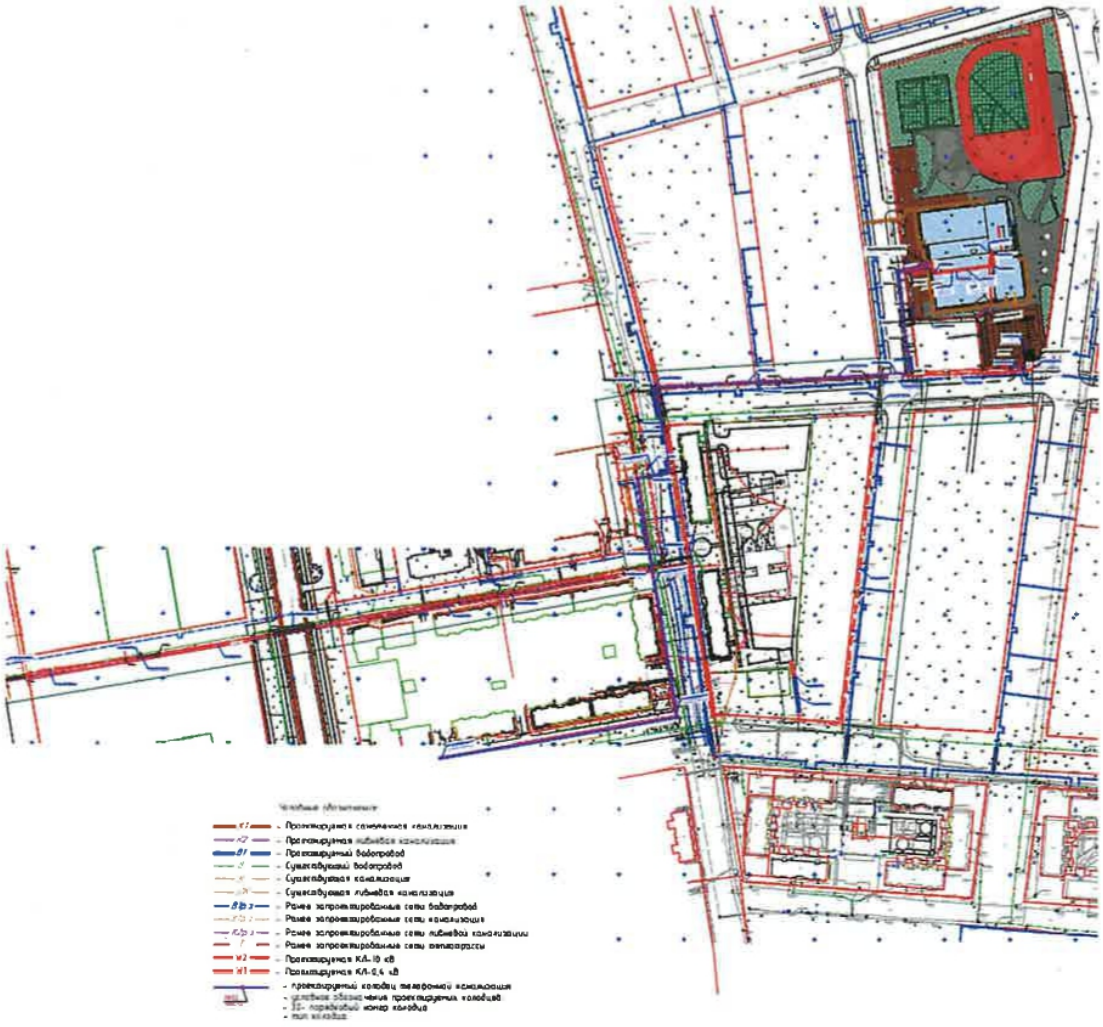

Заказчик:

ГУ «Отдел строительства города Кокшетау» 060140007229, и.о. руководителя Кожагельдинов Рустем Ешманович, адрес: 020000, Акмолинская область, г. Кокшетау, ул. Бауыржана Момышулы, дом 21

фамилия, имя, отчество (при наличии), подпись руководителя

подпись_____ дата_____ М.П.

Авторский надзор: Родионов Андрей Валентинович

фамилия, имя, отчество (при его наличии), подпись эксперта

подпись_____ дата_____ М.П.