Утвержден приказом
Министра по инвестициям и развитию
Республики Казахстан
от 24 апреля 2017 года № 234 форма

Акт приемки объекта в эксплуатацию

«10» 11 2025г.

Заказчик **АО «Aqtobe su-energy group» БИН 931240000052, тел: 8 7132 558172, 030012, Актюбинская область, г. Актобе, р-н Астана, пр. Санкибай батыра 12Б,**

фамилия, имя, отчество (при наличии) ИИН, телефон – для физических лиц, наименование организации – для юридических лиц, БИН, телефон, почтовый индекс, область, город, район, населенный пункт, наименование улицы, номер дома/здания (стационарного помещения) на основании:

Декларации о соответствии (прилагается) **«04» 11 2025г. ТОО «Влад» директор Бақытжанұлы Ш.,Актюбинская область, Шалкарский район, г.Шалкар, Абдигали Толегенов 22 БИН: 980240002283, тел: 8 706 679 7777**

дата подписания декларации, наименование подрядной (генподрядной) организации, фамилия, имя, отчество (при его наличии) руководителя, юридический адрес, БИН, телефон

Заключения о качестве строительно-монтажных работ (прилагается) **«04» 11 2025 года ТОО «СамТех» директор Нурланов М.Н., эксперт технического надзора Алтынбаев С. №KZ52VJE00088889 от 30.09.2024 г., БИН 240340026904, тел: +7 707 558 0015**

дата подписания заключения, наименование организации, фамилия, имя, отчество (при его наличии) экспертов технического надзора, № и дата получения аттестатов, БИН, телефон

Заключения о соответствии выполненных работ проекту (прилагается) **«04» 11 2025 года ТОО «Жобалык Шешим» директор Лошигов В.В., эксперт: Конивец М.Н., KZ40VJE00091045 от 07.02.2025 г., БИН: 031240005055, тел:8 (7232) 24-54-31**

дата подписания заключения, наименование организации, фамилия, имя, отчество (при его наличии) экспертов авторского надзора, № и дата получения аттестатов, БИН, телефон

произведя осмотр готовности предъявленного подрядчиком (генеральным подрядчиком) к приемке в эксплуатацию объекта: **«Реконструкция тепловых сетей сетевого района №2 по ул.Гришина, ул.Макаренко,пр.А.Молдагуловой, ул.Бр.Жубановых, пр.Санкибай батыра (8 объектов)» II – нормальный, технически не сложный**

наименование объекта, вид строительства (новое, расширение, реконструкция, техническое перевооружение, модернизация, капитальный ремонт), уровень ответственности, техническая и технологическая сложность объекта

по адресу: **Актюбинская область, Актобе Г.А., г.Актобе, район Астана ул. Гришина, ул. Макаренко, пр.А.Молдагуловой, ул.Бр.Жубановых, пр.Санкибай батыра**

(область, район, населенный пункт, микрорайон, квартал, улица, номер дома (корпуса)

проверив комплектность исполнительной технической документации в том числе посредством электронного модуля исполнительной технической документации "__"_____20__года, дата ознакомления подтверждает, что:

1. Строительство объекта осуществлено на основании:

1) правоустанавливающего документа на земельный участок от _____

документ, подтверждающий наступление юридических фактов (юридических составов), на основании которых возникают, изменяются или прекращаются права на земельный участок, в том числе договоры, решения судов, правовые акты исполнительных органов, свидетельство о праве на наследство, передаточный акт или разделительный баланс при реорганизации негосударственных юридических лиц, владеющих земельным участком на праве собственности или выкупивших право временного возмездного землепользования (аренды).

либо решения о реконструкции (перепланировке, переоборудовании) помещений (отдельных частей) существующих зданий от **«01» 07 2025 года №1916 Акимат г.Актобе;**

наименование органа, вынесшего решение

2) талона о приеме уведомления о начале строительно-монтажных работ **ГУ «Управление государственного архитектурно-строительного контроля Актюбинской области» KZ65REA00483438 от 04.07.2025 года**

наименование органа, принявшего уведомление, дата выдачи талона

3) проекта (проектно-сметной документации) **ТОО «Жобалык Шешим» 332/2024 Рабочий проект**

наименование проектной организации, номер проекта

утвержденного(й) **АО «Aqtobe su-energy group» №58-п 17.02.2025 года**

наименование организации утвердившей (переутвердившей) проект и дата утверждения

2. Строительно-монтажные работы осуществлены в сроки:

начало работ **июль 2025 г;**

месяц, год

окончание работ **ноябрь 2025 г;**

месяц, год

при продолжительности строительства, месяц: 4 по норме или по проекту организации строительства, месяц: **4;** фактически, месяц: **4;**

3. Объект (комплекс) имеет следующие основные технико-экономические показатели

(мощность, производительность, производственная площадь, протяженность, вместимость, объем, пропускная способность, провозная способность, число рабочих мест и тому подобное, заполняется по всем объектам (кроме жилых домов) в единицах измерения соответственно целевой продукции или основным видам услуг):

Мощность, производительность и так далее	Единица измерения	По проекту		Фактически	
		общая (с учетом ранее принятых)	в том числе пускового комплекса или очереди	общая (с учетом ранее принятых)	в том числе пускового комплекса или очереди
1. Участок от ТК-1 до ТК-2 Бр.Жубановых 306 (подземная прокладка) д-273 мм	м	126,5		126,5	
2. Участок от ТК13 до ТК14 по ул.Гришина 7 (подземная прокладка) д-219 мм	м	348		348	
3. Участок от ТК8 ул. Гришина 19 до ТК 12 ул. Гришина 13 (подземная прокладка) д-273 мм, 219 мм	м	194 100		194 100	
4. Участок от ТК-13 до ТК 13Б по ул.Гришина 11А, Б (подземная прокладка) д-159 мм	м	36		36	
5. Участок от ТК-10 ул.Молдагуловой 47/2 до ТК12 ул.Молдагуловой 47(подземная прокладка) д-159 мм, 108 мм	м	48 81		48 81	
6. Участок от ТК6 по ул.Макаренко 18 до ТК8 по ул.Рыскулова 190 (подземная прокладка) д-159 мм	м	185		185	
7. Участок от ТК24 до дома пр. Санкибай батыра 20 (подземная прокладка) д-108 мм	м	153		153	
8. Участок от УТ ул.Бр.Жубановых 296/3 до ТК 12 Гришина 72/1 (подземная прокладка) д-219 мм	м	88		88	

Выпуск продукции (оказания услуг), предусмотренной проектом в объеме, соответствующем нормам освоения проектных мощностей в начальный период _____;

факт начала выпуска продукции с указанием объема

Жилой дом имеет следующие показатели:	Единица измерения	По проекту	Фактически
Общая площадь	метр в квадрате (далее – м2)		
Число этажей	этаж		
Общий строительный объем	метр в кубе (далее – м3)		
В том числе подземной части	м3		
Площадь встроенных, встроенно- пристроенных и пристроенных помещений	м2		

Показатели	По проекту			Фактически		
	число квартир	площадь квартир, м2		число квартир	площадь квартир, м2	
		общая	жилая		общая	жилая
Всего квартир, в том числе:						
однокомнатных						
двухкомнатных						
трехкомнатных						
четырехкомнатных						
и более						

4.Технологические и архитектурно-строительные решения по объекту характеризуются следующими данными:

Существующих тепловых камерах предусмотрена замена чугунных люков, плит перекрытие и замена лестниц, восстановление кирпичной кладки 1м3 на камеру. Общее количество тепловой камеры по трассе 2 шт. – ТК12, ТК11.

Проектом предусматривается реконструкция участка теплосети в следующем объеме:
- разборка и восстановление асфальтобетонных покрытий и тротуарной плитки;
- вскрытие канала (демонтаж плит перекрытия, опорных подушек, лотков);
- демонтаж изоляционного покрытия существующих труб (минваты);
- демонтаж труб;
- демонтаж П-образных, Z-образных компенсаторов;
- устройство канала типа из сборных ж/б элементов.
- замена существующих трубопроводов изолированных минватой на новые стальные электросварные трубопроводы, с последующей теплоизоляцией из минваты, обвертываемый стеклотканью РСТ.
- восстановление слива, существующих врезок и воздушников, - замена компенсаторов.

Тепловой канал из сборных ж/б элементов, прокладывается по существующей трассе с сохранением глубины и уклона. Производятся монтаж неподвижных опор и восстановление битумной гидроизоляции. Прокладка новых стальных электросварных труб немерной длины, из стали марки Ст. 20 по ГОСТ 8732-78 и ГОСТ 30732-2006, с тепловой изоляцией из минеральной ваты (б = 90 мм) с последующим обвертыванием рулонной стеклотканью РСТ.

Прокладка тепловых сетей Реконструкция действующих сетей с теплоизолированными трубопроводами включает следующие основные процессы:
- транспортировку труб и фасонных изделий,
- земляные работы,
- сварку теплопроводов,
- устройство неподвижных опор,
- монтаж труб и их элементов,
- монтаж компенсационных устройств.

Объемно-планировочные решения теплотрассы приняты в соответствии с их функциональным назначением и согласно дефектному акту. Строительные работы вести в соответствии со СН РК 1.03-05-2011 «Охрана труда и техника безопасности в строительстве».земляные работы следует производить в соответствии с требованиями СП РК 5.01-25-2013 «Земляные сооружения».

Испытания трубопроводов
Монтаж, испытания и сдачу в эксплуатацию тепломагистрали производить согласно МСН 4.02-02-2004 «Тепловые сети», а также руководства завода-изготовителя по монтажу и эксплуатации стальных электросварных труб. Перед испытанием необходимо:Заключение № ES-0008/25 от 07.02.2025 г. по рабочему проекту «Реконструкция тепловых сетей сетевого района №2 по ул.Гришина,ул.Макаренко,пр.А.Молдагуловой, ул.Бр.Жубановых, пр.Санкибай батыра (8 объектов)» - проверка чистоты трубопроводной системы,
- испытания сварных соединений,
- гидравлическое испытание на прочность и плотность стальных труб.
После монтажа с целью проверки прочности и плотности трубопроводов и их элементов, а также качества сварных и других соединений трубопроводы подвергаются гидравлическому испытанию, давлением не менее 1,6 МПа, в соответствии с инструкцией производителя.

краткие технические характеристики по особенностям его размещения, по основным материалам и конструкциям, инженерному и технологическому оборудованию

5. На объекте установлено предусмотренное проектом оборудование в количестве согласно актам о его приемке после индивидуального испытания и комплексного опробования;

6. Наружные инженерные коммуникации (холодное и горячее водоснабжение, канализация, теплоснабжение, газоснабжение, электроснабжение и связь) обеспечивают нормальную эксплуатацию объекта (здания, сооружения, помещения) и приняты городскими эксплуатационными организациями;

7. Сметная стоимость по утвержденному проекту (проектной-сметной документации): всего 391.553 млн. тг, в том числе: строительно-монтажных работ 326.682 млн. тг, оборудования, инструмента и инвентаря —

8. Сметная стоимость основных фондов, принимаемых в эксплуатацию: всего 308,339 **тысяч тенге**, в том числе: строительно-монтажных работ 308,339 **тысяч тенге**, оборудования, инструмента и инвентаря _____ **тысяч тенге**

9. Доля местного содержания предусмотрена в проектно-сметной документации **100%** и фактически применено **100%** (на объектах, финансируемых за счет государственных инвестиций и средств квазигосударственного сектора);

10. Класс энергоэффективности здания ___;

11.Объект построен в соответствии с утвержденным проектом (проектно-сметной документацией) и требованиями государственных нормативных документов в области архитектуры, градостроительства и строительства.

РЕШИЛ: СМР по объекту **«Реконструкция тепловых сетей сетевого района №2 по ул.Гришина, ул.Макаренко,пр.А.Молдагуловой, ул.Бр.Жубановых, пр.Санкибай батыра (8 объектов)»**

наименование объекта (комплекса)

принять в эксплуатацию.

Заказчик:

АО "Aqtobe su-energy group" заместитель главного инженера по тепловым сетям Сарманов Ж.А.

фамилия, имя, отчество (при его наличии), подпись руководителя

М. П. (при наличии)

Технический надзор:

1) аттестованный (-ые) эксперт (-ы) _____

(фамилия, имя, отчество (при его наличии) эксперта, специализация аттестата, подпись, дата

Место печати (при наличии)

2) аккредитованная организация **ТОО «СамТех» директор Нурланов М.Н.**

(наименование организации) имеющей в своем составе аттестованного (-ых) эксперта (-ов), фамилия, имя, отчество (при его наличии) руководителя, подпись, дата

М. П. (при наличии)

эксперт Алтынбаев С. №KZ52VJE00088889 от 30.09.2024 г.

(фамилия, имя, отчество (при его наличии) эксперта, специализация аттестата), подпись, дата

М. П. (при наличии)

Авторский надзор:

1) разработчик проекта организация **ТОО «Жобалык Шешим» директор Логинов В.В.**

(наименование организации) имеющей в своем составе аттестованного (-ых) эксперта (-ов), фамилия, имя, отчество (при его наличии) руководителя, подпись, дата

М. П. (при наличии)

эксперт: Конивец М. Н., KZ68VJE00004962 от 16.03.2020 г.

(фамилия, имя, отчество (при его наличии) эксперта, специализация аттестата), подпись, дата

М. П. (при наличии)

2) организация_____

(фамилия, имя, отчество (при его наличии) эксперта, специализация аттестата), подпись, дата

М. П. (при наличии)

3) аттестованный (-ые) эксперт (-ы)_____

(фамилия, имя, отчество (при его наличии) эксперта, специализация аттестата), подпись, дата

4) М. П. (при наличии)

Подрядчик (генеральный подрядчик) **ТОО «Влад» Бақытжанұлы Ш.**

фамилия, имя, отчество (при его наличии), подпись руководителя

М. П. (при наличии)

Приложение 14 к акту приемки
объекта в эксплуатацию
форма

Технические характеристики объекта (тепловая трасса)

№ п/п	Наименование	Единицы измерения	Количество, протяженность	Примечание
1	Протяженность тепловой трассы	м	1360	
	Протяженность воздушной прокладки:	м		
	1) на эстакадах	м		
	2) на опорах	м		
	Количество опор	шт		
	Протяженность подземной прокладки:	м	1360	
	1) в проходных каналах	м	1360	
	2) в полупроходных каналах	м		
	3) бесканальная прокладка	м		
2	Количество колодцев (камер)	шт	17	
3	Количество компенсаторов	шт	8	
4	Количество вводов	шт	21	
5	Количество задвижек	шт	60	

Горизонтальный разрез колодца (камеры)

Масштаб _____

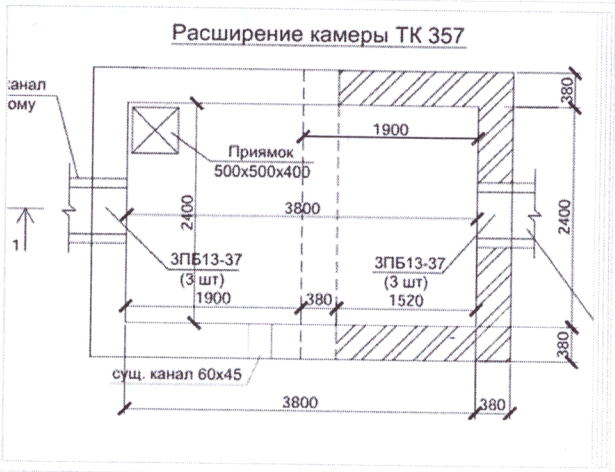

Вертикальный разрез колодца (камеры)

Масштаб _____

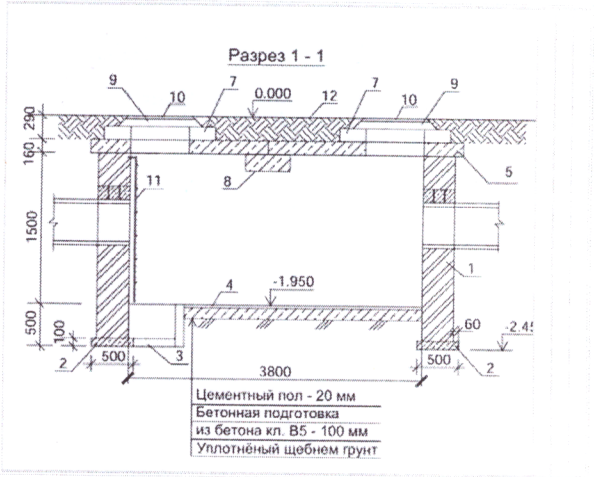

Спецификация

№ п/п	Наименование	Марка	Материал	Диаметр (мм) (размеры)	Количество	Примечание
1	Труба ст. 108 мм	бесшовная	сталь	108	234	
2	Труба ст. 159 мм	бесшовная	сталь	159	269	
3	Труба ст. 219 м	бесшовная	сталь	219	792	
4	Труба ст. 273 мм	бесшовная	сталь	273	194	
5	Отвод ст. 108 мм	бесшовная	сталь	108	28	
6	Отвод ст. 159 мм	бесшовная	сталь	159	20	
7	Отвод ст. 219 мм	бесшовная	сталь	219	50	
8	Отвод ст. 273 мм	бесшовная	сталь	273	32	

Схема привязки колодца (камеры) к постоянным точкам-ориентирам

ТК12 А.Молдагулова Х=6523,133 У=16068,959	ТК-11 А.Молдагулова Х=6361,948 У=16082,710	ТК-10 А.Молдагулова Х=6317,981 У=16102,225	ТК-13 ул.Гришина Х=5297,763 У=16715,743
ТК-14 ул.Гришина Х=5172,208 У=17009,904	ТК-24 Санкибай батыра Х=7440,864 У=14653,607	ТК-1 Бр.Жубановых Х=5853,350 У=16482,169	ТК-2 Бр.Жубановых Х=5816,411 У=16587,326
ТК-13Б ул.Гришина Х=5270,441 У=16715,516	ТК-13А ул.Гришина Х=5272,990 У=16706,854	ТК-6 Макаренко Х=7234,632 У=15050,512	ТК-6А Макаренко Х=7188,694 У=15076,125
ТК-7 Макаренко Х=7163,103 У=15089,420	ТК-8 Макаренко Х=7071,815 У=15132,194	УТ Бр.Жубановых Х=5704,656 У=16072,054	ТК-11 Бр.Жубановых Х=5689,014 У=16082,913
ТК-12 Бр.Жубановых Х=5642,697 У=16066,226			

Заказчик **АО "Aqtobe su-energy group" заместитель главного инженера по тепловым сетям Сарманов Ж.А.**

фамилия, имя, отчество (при его наличии), подпись руководителя Место печати (при наличии)

Авторский надзор **ТОО «Жобалык Шешим», эксперт Конивец М.Н.**

фамилия, имя, отчество (при его наличии), подпись эксперта Место печати (при наличии)