ТОО "Каз Центр Проект"

Государственная лицензия №22005983

Рабочий проект

«Кв.122 Реконструкция теплотрассы от УТ-11 (29) до врезки 2Ду219мм в ППУ-ОЦ, от врезки 2Ду219мм ППУ-ОЦ до жилого дома Абая 11, от врезки в теплотрассу 2Ду219мм в районе дома ул. Кумисбекова 6/1 до врезки 2Ду273мм в ППУ-ПЭ в районе жилого дома пр.Абая 1/1, от врезки в теплотрассу 2Ду273мм в ППУ-ПЭ в районе жилого дома пр. Абая 5 до врезки в 2Ду159мм в районе жилого дома пр. Абая 5/1».

Марка ТС.КЖ

(Тепловые сети. Конструкции железобетонные)

754/28-25-ТС

Директор ТОО "Каз Центр Проект" *Мелдебеков Г.К.*

Главный инженер проекта *Максутова П.Н.*

г.Астана 2025г.

Ведомость основных комплектов рабочих чертежей

Обозначение	Наименование	Примечание
754/28-25-ОПЗ	Общая пояснительная записка	
754/28-25-ПП	Паспорт проекта	
754/28-25-ПОС	Проект организаций строительства	
754/28-25-ТС	Тепловые сети	
754/28-25-ТС.КЖ	Тепловые сети. Конструкций железобетонные	

Ведомость ссылочных и прилагаемых документов

Обозначение	Наименование	Примечание
3.006.1-8 (Выпуск 0-1)	Каналы и тоннели сборные железобетонные из лотковых элементов. Трассы	
3.006.1-8 (Выпуск 0-2)	Каналы и тоннели сборные железобетонные из лотковых элементов. Узлы трасс	
3.006.1-8 (Выпуск 3-1)	Каналы и тоннели сборные железобетонные из лотковых элементов. Плиты, Опорные подушки	

Ведомость рабочих чертежей основного комплекта

Лист	Наименование	Примечание
1	Общие данные(начало)	
1.1	Общие данные(продолжение)	
1.2	Общие данные(продолжение)	
1.3	Общие данные(окончание)	
2	Монтажная схема. Участок теплотрассы от УТ-11 (29) до проектной УТ1.10 и УТ1.11	
3	Фрагмент 1. Компенсатор К1.2.	
4	Фрагмент 2. Угол поворота УП 1.9	
5	Фрагмент 3. Угол поворота УП 1.8	
6	Фрагмент 4. Угол поворота УП 1.1 и УП 1.2	
7	Теплофикационная камера ТК-1	
8	Теплофикационная камера ТК-1. Разрезы 1-1, 2-2. Схема расположения плит покрытия и днища	
9	Теплофикационная камера. Раскладка фундаментных блоков	
10	Сечения и спецификация элементов по профилям. Участок теплотрассы от УТ-11 (29) до проектной УТ1.10 и УТ1.11	

Проект разработан в соответствии с действующими нормами и правилами и предусматривает мероприятия, обеспечивающие взрывобезопасность при эксплуатации здания и сооружения

ГИП Максутова / /

Ведомость рабочих чертежей основного комплекта

Лист	Наименование	Примечание
11	Смотровой колодец СК1.1	
12	Смотровой колодец СК1.1а	
13	Смотровой колодец СК1.2	
14	Смотровой колодец Ск1.2а	
15	Смотровой колодец Ск1.3	
16	Смотровой колодец Ск1.4	
17	Смотровой колодец Ск1.4а	
18	Смотровой колодец Ск1.5, 1.6, 1.7	
19	Смотровой колодец Ск1.7а	
20	Смотровой колодец Ск1.8	
21	Смотровой колодец Ск1.9	
22	Смотровой колодец Ск1.10	
23	Смотровой колодец Ск1.11	
24	Дренажный колодец Дк1.1	
25	Дренажный колодец Дк1.2	
26	Дренажный колодец Дк1.3	
27	Дренажный колодец Дк1.4	
28	Дренажный колодец Дк1.5	
29	Дренажный колодец Дк1.6	
30	Дренажный колодец Дк1.7	
31	Монтажная схема. Участок теплотрассы 2Ду300мм до жилых домов пр. Абая 5/1, 9, 11 с врезкой 2Ду200мм	
32	Фрагмент 5. Компенсатор К2.1.	
33	Фрагмент 6. Компенсатор К2.2.	
34	Фрагмент 7. Угол поворота УП 2.12	
35	Фрагмент 8. Угол поворота УП 2.13	
36	Фрагмент 9. Угол поворота УП 2.10 и УП 2.12	

Согласовано

Инж.ГП	Ибрашев	09.25
Инж.ВК	Галымжанов	09.25
Разработал	Мендекенов	09.25

Взам. инв. №

Подп. и дата

Инв. № подл.

Изм.	Лист	№ Докум.	Подп.	Дата
Проверил		Мендекенов		09.25
Исполнил		Сергазиева		09.25
Н.контроль		Мелдебеков		09.25

ЗАКАЗ № 754/28-25-ТС.КЖ

«К8.122 Реконструкция теплотрассы от УТ-11 (29) до врезки 2Ду219мм в ППУ-ОЦ, от врезки 2Ду219мм ППУ-ОЦ до жилого дома Абая 11, от врезки в теплотрассу 2Ду219мм в районе дома ул. Кумисбекова 6/1 до врезки 2Ду273мм в ППУ-ПЭ в районе жилого дома пр.Абая 1/1, от врезки в теплотрассу 2Ду273мм в ППУ-ПЭ в районе жилого дома пр. Абая 5 до врезки в 2Ду159мм в районе жилого дома пр. Абая 5/1».

Тепловые сети.
Конструкции железобетонные.

Стадия	Лист	Листов
РП	1	

Общие данные(начало)

ТОО "Каз Центр Проект"
ГСЛ 22005983

Формат А3

Ведомость рабочих чертежей основного комплекта

Лист	Наименование	Примечание
37	Фрагмент 10. Угол поворота УП 2.16	
38	Фрагмент 11. Угол поворота УП 2.16а	
39	Сечения по профилям. Участок теплотрассы от УТ-11 (29) до проектной УТ1.10 и УТ1.11	
40	Сечения по профилям. Участок теплотрассы 2Ду300мм до жилых домов пр. Абая 5/1, 9, 11 с врезкой 2Ду200мм	
41	Спецификация элементов по профилям. Участок теплотрассы 2Ду300мм до жилых домов пр.Абая 5/1,9,11 с врезкой 2Ду200мм	
42	Смотровой колодец Ск2.1	
43	Смотровой колодец Ск2.1а	
44	Смотровой колодец СК2.1б	
45	Смотровой колодец СК2.2	
46	Смотровой колодец СК-2.3, 2.4	
47	Смотровой колодец СК2.4а	
48	Смотровой колодец СК-2.5	
49	Смотровой колодец СК2.5а	
50	Смотровой колодец СК2.6	
51	Смотровой колодец СК2.7	
52	Смотровой колодец СК2.8, 2.9	
53	Дренажный колодец Дк2.1	
54	Дренажный колодец Дк2.2	
55	Дренажный колодец Дк2.3	
56	Дренажный колодец Дк2.4	
57	Сетка для дренажных колодцев	

Согласовано

Инж.ГП	Ибрашев	09.25
Инж.ВК	Галымжанов	09.25
Разработал	Мендекенов	09.25

Взам. инв. №

Подп. и дата

Инв. № подл.

Изм.	Лист	№ Докум.	Подп.	Дата
Проверил		Мендекенов		09.25
Исполнил		Сергазиева		09.25
Н.контроль		Мелдебеков		09.25

ЗАКАЗ № 754/28-25-ТС.КЖ

«К8.122 Реконструкция теплотрассы от УТ-11 (29) до врезки 2Ду219мм в ППУ-ОЦ, от врезки 2Ду219мм ППУ-ОЦ до жилого дома Абая 11, от врезки в теплотрассу 2Ду219мм в районе дома ул. Кумисбекова 6/1 до врезки 2Ду273мм в ППУ-ПЭ в районе жилого дома пр.Абая 1/1, от врезки в теплотрассу 2Ду273мм в ППУ-ПЭ в районе жилого дома пр. Абая 5 до врезки в 2Ду159мм в районе жилого дома пр. Абая 5/1».

Тепловые сети.
Конструкции железобетонные.

Стадия	Лист	Листов
РП	1.1	

Общие данные(продолжение)

ТОО "Каз Центр Проект"
ГСЛ 22005983

Формат А3

Общие указания.

Разработка проектно-сметной документации: «К8.122 Реконструкция теплотрассы от УТ-11 (29) до врезки 2Ду219мм в ППУ-ОЦ, от врезки 2Ду219мм ППУ-ОЦ до жилого дома Абая 11, от врезки в теплотрассу 2Ду219мм в районе дома ул. Кумисбекова 6/1 до врезки 2Ду273мм в ППУ-ПЭ в районе жилого дома пр.Абая 1/1, от врезки в теплотрассу 2Ду273мм в ППУ-ПЭ в районе жилого дома пр. Абая 5 до врезки в 2Ду159мм в районе жилого дома пр. Абая 5/1».

Проект теплоснабжения выполнен на основании:

- Задания на проектирование;
- Технические условия №606-11 от 01.02.2023 г., выданные АО "Астана теплотранзит";
- Технические условия №1686-11 от 27.02.2025г., выданные АО "Астана теплотранзит" (продление);
- СН РК 4.02-04-2013 "Тепловые сети";
- МСН 4.02.02-2004.
- Геологического отчета выполненного ТОО «Елорда Геология» и выданного в 2025г. Согласно отчета об инженерно-геологических изысканиях, геологическое строение участка характеризуется залеганием сверху-вниз следующих грунтов:

ИГЭ 1. Суглинки (a QII-III). Подземные воды на площадке вскрыты на глубинах 2,0 – 2,5м от поверхности земли.

Источник теплоснабжения – городские тепловые сети, от ТЭЦ-1. Параметры теплоносителя – 130/70°С; Расчетные параметры 136°С. Статический напор ТЭЦ-1 – 29м.в.ст. (абс. отм. 354.00)

Расчетные параметры наружного воздуха для проектирования приняты:

Средняя температура наиболее холодной пятидневки с обеспеченностью 0,92 (расчетная температура отопления) – tн = (-31,2)°С. Продолжительность отопительного периода – 209 суток. Средняя температура за отопительный период – tср = (-6.3)°С.

Согласно приказа Министра национальной экономики РК № 165 от 28.02.2015, объект строительства относиться к II-му нормальному уровню ответственности, не относящийся к технически сложному.

Рабочим проектом предусмотрены следующие виды прокладки тепловой сети: бесканальная прокладка, бесканальная прокладка с разгрузочными плитами, в непроходных каналах засыпанных песком. Строительную часть см. раздел 754/28-25-ТС.КЖ.

Общая протяжённость запроектированных (участков) тепловых сетей – 928,0 п.м., в том числе:

УЧАСТОК ТЕПЛОТРАССЫ ОТ УТ-11 (29) ДО ПРОЕКТНОЙ УТ1.10 И УТ1.11 – 457,5 п.м., в том числе:

Бесканальная прокладка – 201,5 п.м., из них:

2Ф219х6/355 – 173,0 п.м. (сечение 3-3);
2Ф159х4.5/250 – 12,0 п.м. (сечение 4-4);
2Ф89х4/180 – 16,5 п.м. (сечение 6-6).

Бесканальная прокладка с разгрузочными плитами- 205,0 п.м., из них:

2Ф219х6/355 – 152,0 п.м. (сечение 3а-3а);
2Ф159х4.5/250 – 19,0 п.м. (сечение 4а-4а);
2Ф133х4/225 – 12,5 п.м. (сечение 4.1-4.1);
2Ф108х4/200 – 13,0 п.м. (сечение 5а-5а);
2Ф89х4/180 – 8,5 п.м. (сечение 6а-6а).

В непроходных каналах засыпанных песком- 51,0 п.м., из них:

2Ф219х6/355 – 51,0 п.м. (сечение 3б-3б).

УЧАСТОК ТЕПЛОТРАССЫ 2ДУ300ММ ДО ЖИЛЫХ ДОМОВ ПР. АБАЯ5/1, 9, 11 С ВРЕЗКОЙ 2ДУ200ММ- 470,5 п.м., в том числе:

Бесканальная прокладка – 219,5 п.м., из них:

2Ф273х7/400 – 37,0 п.м. (сечение 2-2);
2Ф219х6/355 – 59,5 п.м. (сечение 3-3);
2Ф159х4.5/250 – 96,0 п.м. (сечение 4-4);
2Ф108х4/200 – 27,0 п.м. (сечение 5-5).

Бесканальная прокладка с разгрузочными плитами- 166,0 п.м., из них:

2Ф325х7/450 – 99,0 п.м. (сечение 1-1);
2Ф159х4.5/250 – 22,0 п.м. (сечение 4а-4а);
2Ф108х4/200 – 40,0 п.м. (сечение 5а-5а);
2Ф89х4/180 – 5,0 п.м. (сечение 6а-6а).

В непроходных каналах засыпанных песком- 85,0 п.м., из них:

2Ф325х7/450 – 24,0 п.м. (сечение 1а-1а);
2Ф159х4.5/250 – 12,5 п.м. (сечение 4б-4б);
2Ф108х4/200 – 40,0 п.м. (сечение 5б-5б, сечение 5в-5в);
2Ф57х3/125 – 8,5 п.м. (сечение 7-7).

При производстве работ руководствоваться указаниями:
СН РК 1.03-05-2011 – Охрана труда и техника безопасности в строительстве;
СН РК 5.01-01-2013 – Земляные сооружения. Основания и фундаменты;
СН РК 5.03-07-2013 – Несущие и ограждающие конструкции";

Антикоррозионная защита строительных конструкций принята в соответствии с требованиями СН РК 2.01-01-2013 "Защита строительных конструкций от коррозии" и заключается в следующем: Поверхность бетонных и железобетонных конструкций, соприкасающихся с грунтом, окрасить двумя слоями горячей битумной мастики. Поверхность металлических конструкций и соединительных изделий защищается лакокрасочными покрытиями.

Монтаж всех строительных конструкций производить в соответствии с требованиями главы СН РК 5.03-07-2013 "Несущие и ограждающие конструкции" и указаниями на листах.

Строительно-монтажные работы производить в строгом соответствии с указаниями и требованиями СП РК 1.03-106-2012 «Охрана труда и техника безопасности в строительстве».

Ответственные конструкции по мере готовности, подлежат приемке в процессе строительства с составлением акта скрытых работ.

Перед отсыпкой песком необходимо выполнить уплотнение грунтов слоями 20-30 см до Yск=1.65 т/м3. Количество ударов трамбовкой по одному следу определяется экспериментально лабораторией до достижения Pd=1.65 т/м3 на нижней границе уплотняемого слоя грунта.

Качество работ по уплотнению грунта надлежит проверять путём определения плотности грунта в середине каждого слоя. Количество точек отбора проб – не менее 4-х на один котлован. Результаты работ по уплотнению грунтов должны фиксироваться в журнале.

До начала работ, основание должно быть принято по акту комиссией с участием заказчика, подрядчика.

Обратную засыпку пазух выполнять не просадочным грунтом не содержащим строительного мусора,твёрдых и органических включений с послойным уплотнением грунта основания фундаментов.

Под подошвой фундаментов выполнить бетонную подготовку толщиной 100 мм, превышающую габариты конструкций в плане на 100 мм. Боковые поверхности фундаментов, обмазать горячей битумной мастикой за 2 раза по холодной битумной грунтовке.

До монтажа оборудования, должны быть уложены все коммуникации, установлены закладные элементы, фундаменты под оборудование, каналы, приямки по соответствующим чертежам.

Все металлические конструкции окрасить эмалью П-115 ГОСТ 6465-76 в 2 слоя по грунту ГФ-021 ГОСТ 25129-82 в один слой.

Дренажные колодцы решены в следующих конструкциях:

- Люк тип "Т"(С250)-ТС.2-120 – ГОСТ 3634-99;
- Кольцо опорное КО.6 по Серии 3.900.1-14.1-13;
- перекрытие -сборные ж/бетонные плиты по серии Серия 3.006.1-8.1.;
- стены – сборные ФБС блоки;

днище – сборные ж/бетонные плиты по серии Серия 3.900.1-14.;

Боковые поверхности фундаментных блоков, наружные поверности бетонных деталей колодцев соприкасающихся с грунтом обмазать горячим битумом за раза.

Согласовано

Взам. инв. №

Подп. и дата

Инв. № подл.

Изм.	Лист	№ Докум.	Подп.	Дата
Проверил		Мендекенов		09.25
Исполнил		Сергазиева		09.25
Н.контроль		Мелдебеков		09.25

ЗАКАЗ № 754/28-25-ТС.КЖ

«К8.122 Реконструкция теплотрассы от УТ-11 (29) до врезки 2Ду219мм в ППУ-ОЦ, от врезки 2Ду219мм ППУ-ОЦ до жилого дома Абая 11, от врезки в теплотрассу 2Ду219мм в районе дома ул. Кумисбекова 6/1 до врезки 2Ду273мм в ППУ-ПЭ в районе жилого дома пр.Абая 1/1, от врезки в теплотрассу 2Ду273мм в ППУ-ПЭ в районе жилого дома пр. Абая 5 до врезки в 2Ду159мм в районе жилого дома пр. Абая 5/1».

Тепловые сети. Конструкции железобетонные.	Стадия	Лист	Листов
	РП	1.2	
Общие данные(продолжение)	ТОО "Каз Центр Проект" ГСЛ 22005983		

Формат А3

Перечень актов освидетельствования скрытых работ

Наименование актов	Обоснование	Необ-ход.(+) нет.(-)	Примечание
ГЕОДЕЗИЧЕСКИЕ РАБОТЫ по СН РК 1.03-03-2013			
Акт сдачи-приемки разбивочной геодезической основы	п.6.2.14	+	с исполнительной
для строительства			схемой
Акт приемки-передачи результатов геодезических	п.7.3	+	с исполнительной
работ при строительстве зданий и сооружений			и разбивочной
			схемами
ОСНОВАНИЯ И ФУНДАМЕНТЫ по СН РК 5.01.02-2013			
Акт приемки естественного основания	р.5.3	+	
Акт приемки закрепленных грунтов основания	п.5.4.2.5	+	
Акт приемки обратных засыпок		+	
БЕТОННЫЕ И ЖЕЛЕЗОБЕТОННЫЕ КОНСТРУКЦИИ по СН РК 5.03-02-2013			
Акты приемки опалубки	п.5.2.8.2	+	
Акт приемки арматурной стали, закладных деталей и анкеров	п.5.6.1.1	+	
Акт приемки смонтированной арматуры, закладных деталей и анкеров, закрываемых при бетонировании	п.5.6.1.1	+	
Акты приемки готовых конструкций	п.5.2.9.2	+	с исполнительной схемой
Акт приемки конструкций	п.5.2.9.2	+	
Промежуточные акты приемки смонтированных конструкций	п.5.2.9.1	+	с исполнительной схемой
Акт приемки узлов сопряжения конструкций	п.5.3.6.12	+	
Акт приемки замоноличиваемых стыков и швов	п.5.3.5.9	+	
Акт приемки сварочных работ	п.5.3.4.2	+	
Акт приемки антикоррозийной защиты соединений	п.5.3.4.5	+	
ЗАЩИТА СТРОИТЕЛЬНЫХ КОНСТРУКЦИЙ ОТ КОРРОЗИИ по СН 2.01-01-2013			
Акт приемки изоляционных материалов	п.5.2.3	+	
Акт приемки защищаемых поверхностей конструкций	п.5.1.1, п.5.2.3	+	

Согласовано

Взам. инв. №

Подп. и дата

Инв. № подл.

Изм.	Лист	№ Докум.	Подп.	Дата
Проверил		Мендекенов		09.25
Исполнил		Сергазиева		09.25
Н.контроль		Мелдебеков		09.25

ЗАКАЗ № 754/28-25-ТС.КЖ

«К8.122 Реконструкция теплотрассы от УТ-11 (29) до врезки 2Ду219мм в ППУ-ОЦ, от врезки 2Ду219мм ППУ-ОЦ до жилого дома Абая 11, от врезки в теплотрассу 2Ду219мм в районе дома ул. Кумисбекова 6/1 до врезки 2Ду273мм в ППУ-ПЭ в районе жилого дома пр.Абая 1/1, от врезки в теплотрассу 2Ду273мм в ППУ-ПЭ в районе жилого дома пр. Абая 5 до врезки в 2Ду159мм в районе жилого дома пр. Абая 5/1».

Тепловые сети. Конструкции железобетонные.	Стадия	Лист	Листов
	РП	1.3	
Общие данные(окончание)	ТОО "Каз Центр Проект" ГСЛ 22005983		

Формат А3

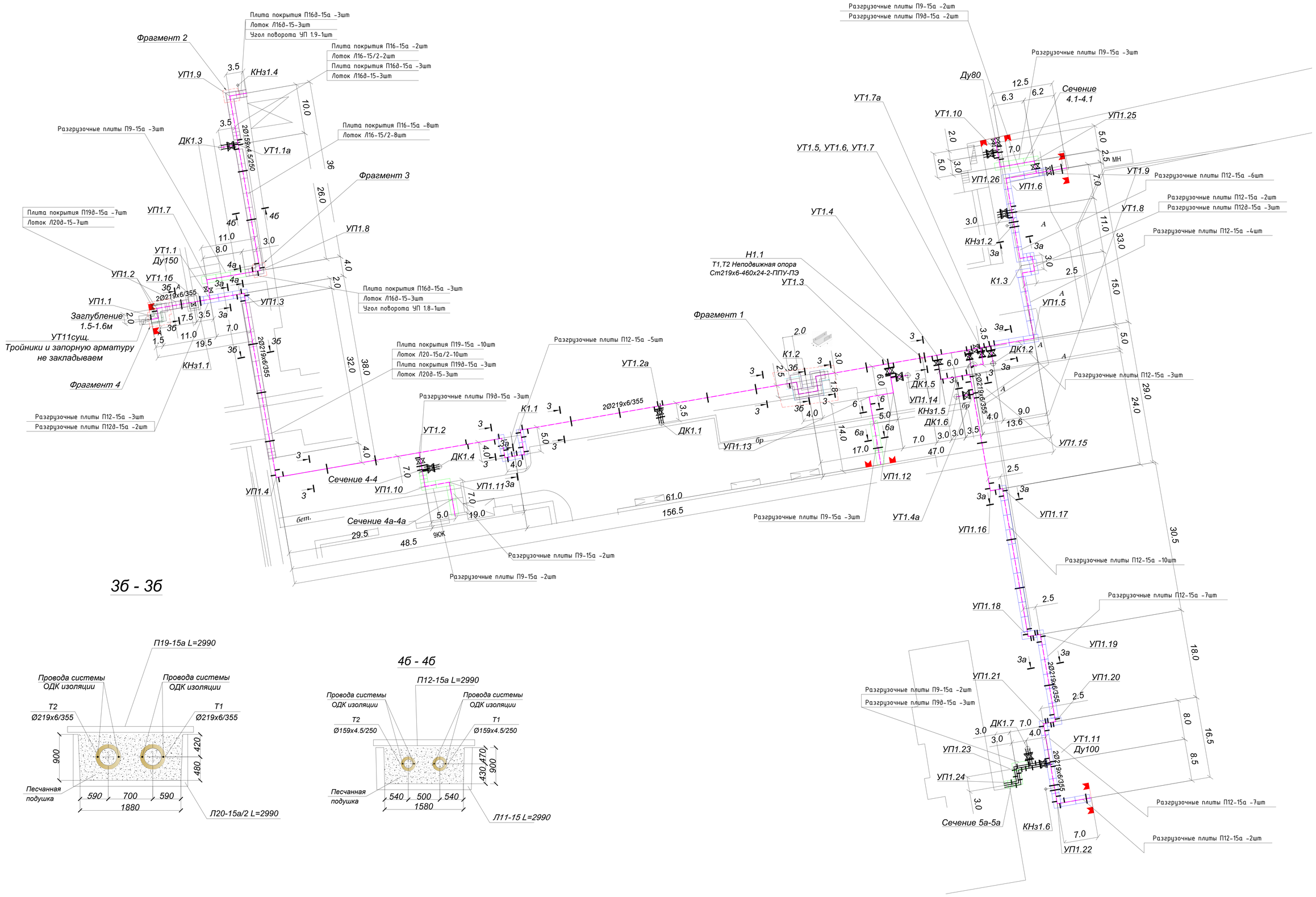

3б - 3б

4б - 4б

					ЗАКАЗ № 754/28-25-ТС.КЖ
Изм.	Лист	№ Докум.	Подп.	Дата	«КВ.122 Реконструкция теплотрассы от УТ-11 (29) до брезки 2Ду219мм 6 ПТУ-ОД, от брезки 2Ду219мм ПТУ-ОД до жилого дома АВок 11, от брезки 6 теплотрассу 2Ду219мм 6 районе дома ул. Кумисбекова 6/1 до брезки 2Ду219мм 6 ПТУ-ПЭ 6 районе жилого дома пр.АВок 1/1, от брезки 6 теплотрассу 2Ду219мм 6 ПТУ-ПЭ 6 районе жилого дома пр. АВок 5 до брезки 6 2Ду159мм 6 районе жилого дома пр. АВок 5/1».
Проверил		Мендекенов		09.25	Тепловые сети. Конструкции железобетонные.
Исполнил		Сергазиева		09.25	
Н.контроль		Мелдебеков		09.25	Монтажная схема. Участок теплотрассы от УТ-11 (29) до проектной УТ1.10 и УТ1.11

Стадия	Лист	Листов
РП	2	

ТОО "Каз Центр Проект" ГСЛ 22005983

Формат А0

Согласовано

Взам. инв. №

Подп. и дата

Инв. № подл.

Фрагмент 1(К1.2)

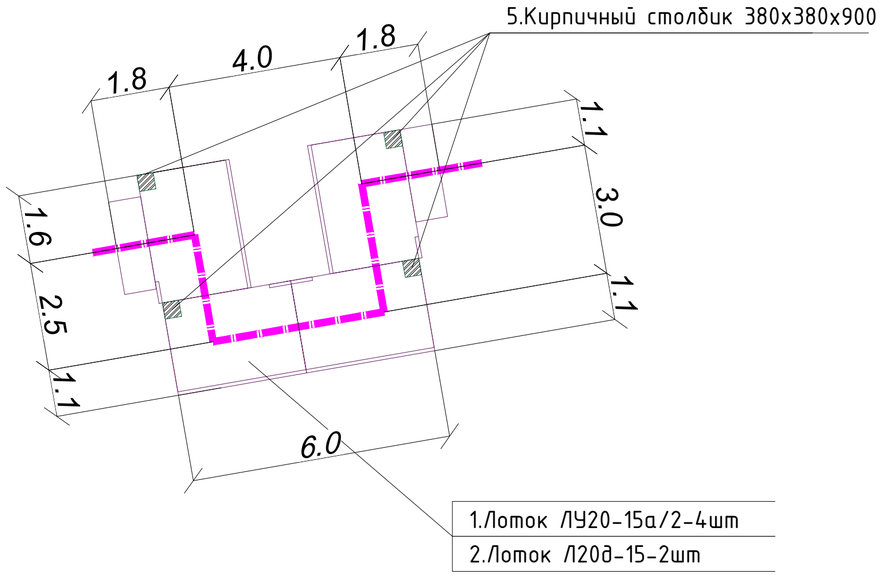

План плит покрытия

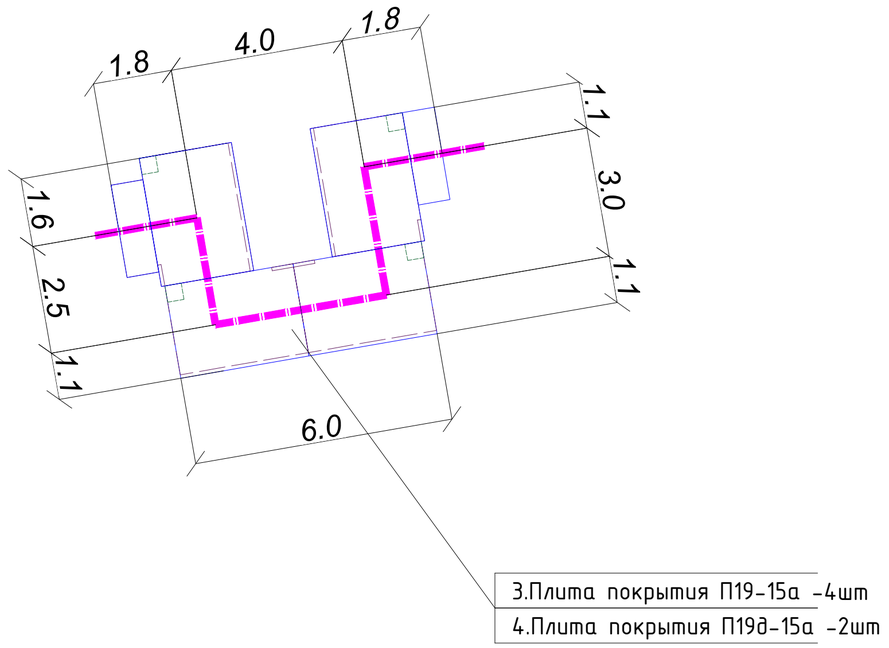

Спецификация элементов

Поз.	Обозначение	Наименование	Кол. шт.	Масса ед.кг.	Общая масса, кг
		Фрагмент 1			
1	ГОСТ 13015-2012 225-203-0206-0011	Лоток ЛУ20-15а/2, W6 F100, шт	4		
2	ГОСТ 13015-2012 225-203-0206-0011	Лоток Л20д-15а, W6 F100, шт	2		
3	ГОСТ 13015-2012 225-202-1107-0058	Плита покрытия П19-15а W6 F100, шт	4		
4	ГОСТ 13015-2012 225-202-1107-0022	Плита покрытия П19д-15а W6 F100, шт	2		
5	ГОСТ 530-2012 225-202-1107-0022	Кладка из керамического кирпича КР-р-по250х120х65/1НФ/100/2,0/150,м3	0,52		

Согласовано

Взам. инв. №

Подп. и дата

Инв. № подл.

Изм.	Лист	№ Докум.	Подп.	Дата
Проверил		Мендекенов		09.25
Исполнил		Сергазиева		09.25
Н.контроль		Мелдебеков		09.25

ЗАКАЗ № 754/28-25-ТС.КЖ

«Кв.122 Реконструкция теплотрассы от УТ-11 (29) до врезки 2Ду219мм в ППУ-ОЦ, от врезки 2Ду219мм ППУ-ОЦ до жилого дома Абая 11, от врезки в теплотрассу 2Ду219мм в районе дома ул. Кумисбекова 6/1 до врезки 2Ду273мм в ППУ-ПЭ в районе жилого дома пр.Абая 1/1, от врезки в теплотрассу 2Ду273мм в ППУ-ПЭ в районе жилого дома пр. Абая 5 до врезки в 2Ду159мм в районе жилого дома пр. Абая 5/1».

Тепловые сети.
Конструкции железобетонные.

Стадия	Лист	Листов
РП	3	

Фрагмент 1.
Компенсатор К1.2.

ТОО "Каз Центр Проект"
ГСЛ 22005983

Формат А2

Фрагмент 2(УП1.9)

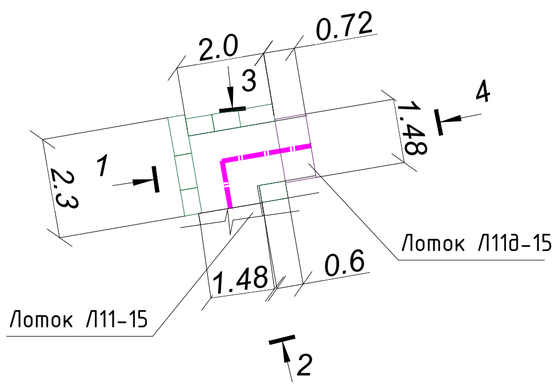

План плит покрытия

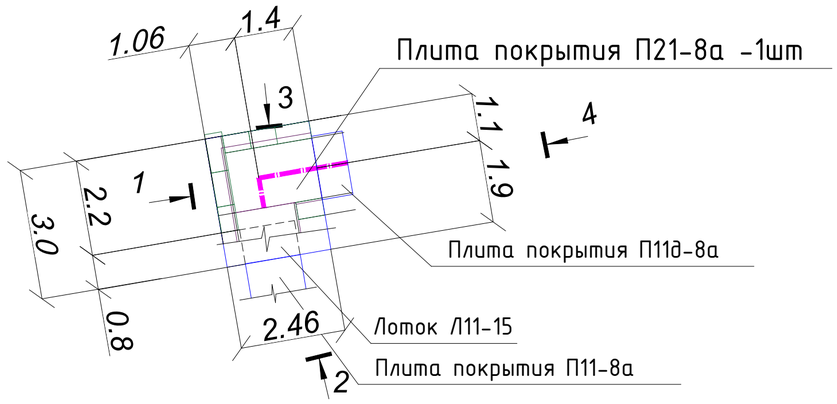

План плит днища

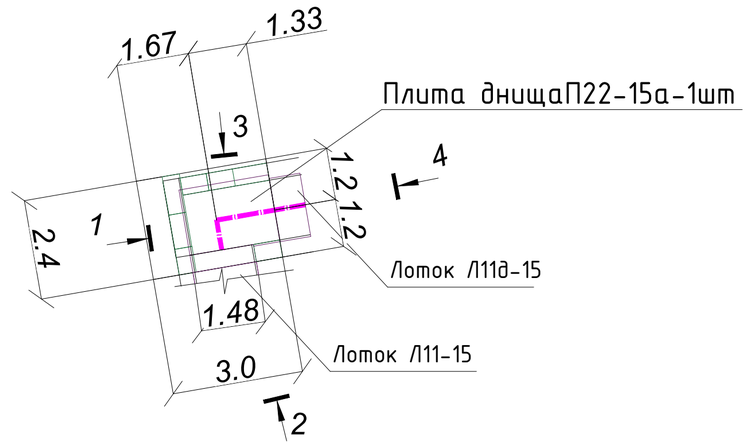

Вид 3

Вид 1

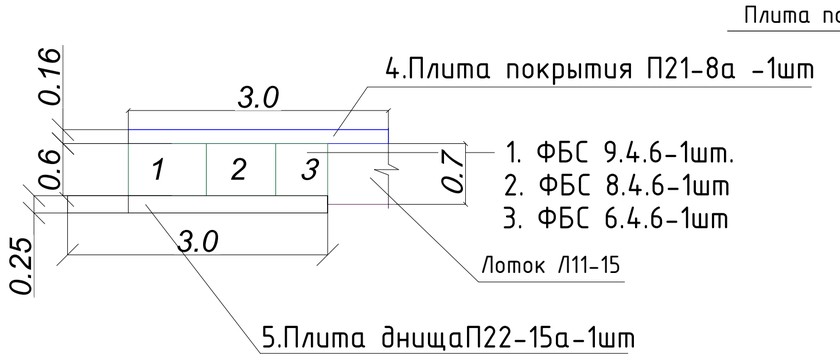

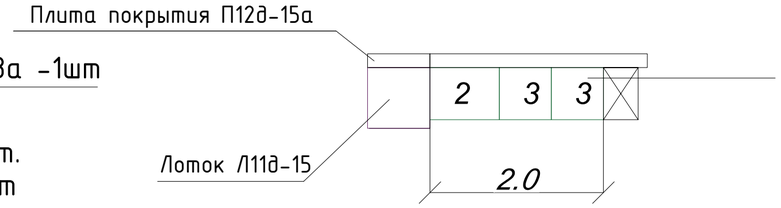

Вид 4

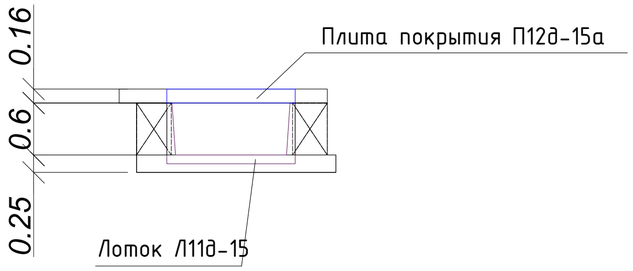

Вид 2

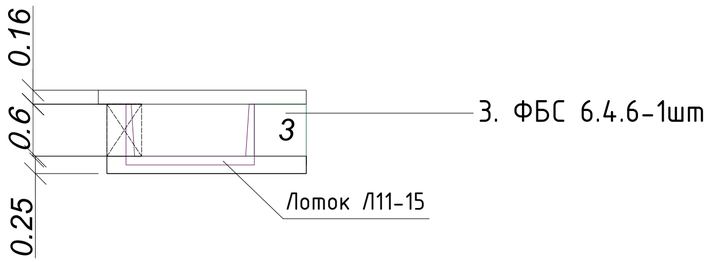

Спецификация элементов

Поз.	Обозначение	Наименование	Кол. шт.	Масса ед.кг.	Общая масса, кг
		Фрагмент 2			
1	ГОСТ 13579-2018 221-102-0101-0014	ФБС 9.4.6 W6 F100, шт	1	500	
2	ГОСТ 13579-2018 221-102-0101-0008	ФБС 8.4.6 W6 F100, шт	2	445	
3	ГОСТ 13579-2018 221-102-0101-0003	ФБС 6.4.6 W6 F100, шт	4	334	
4	ГОСТ 13015-2012 225-202-1104-0057	Плита перекрытия П21-8а W6 F100, шт	1	2940	
5	ГОСТ 13015-2012 225-202-1107-0058	Плита днища П22-15а W6 F100, шт	2	4600	

Согласовано

Взам. инв. №

Подп. и дата

Инв. № подл.

					ЗАКАЗ № 755/28-25-ТС.КЖ
					"К8.121 Реконструкция теплотрассы от врезки в 2Ду 200 мм ППУ-ПЭ УТ21(7) до ул.Сейфуллина 23, 25, ул.Желтоксан 24/1, ул. Джангильдина 20/1"
Изм.	Лист	№ Докум.	Подп.	Дата	
Проверил		Мендекенов		09.25	Тепловые сети. Конструкции железобетонные. — Стадия: РП; Лист: 4; Листов:
Исполнил		Сергазиева		09.25	
Н.контроль		Мелдебеков		09.25	Фрагмент 2. Угол поворота УП1.9. — ТОО "Каз Центр Проект" ГСЛ 22005983

Формат А2

Фрагмент 3(УП1.8)

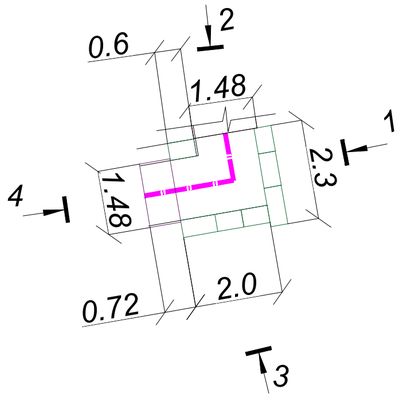

План плит покрытия

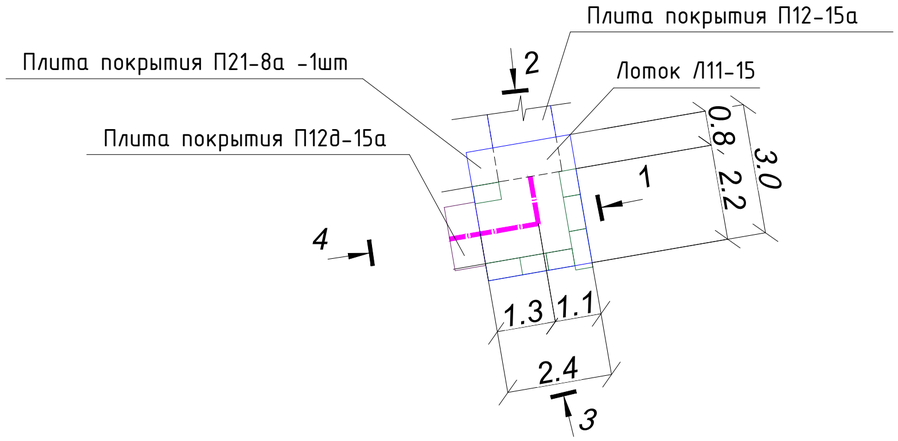

План плит днища

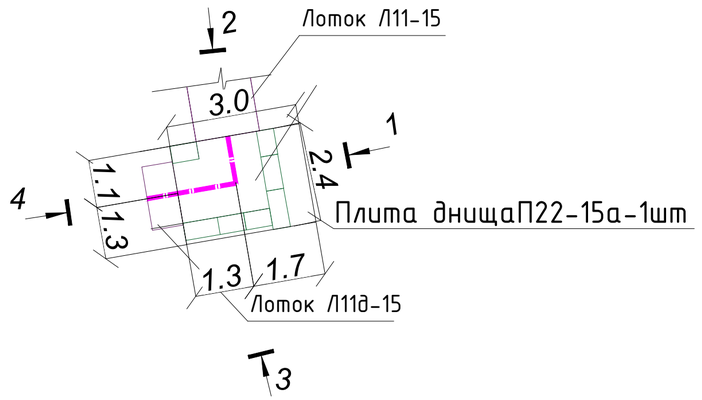

Вид 1

Вид 3

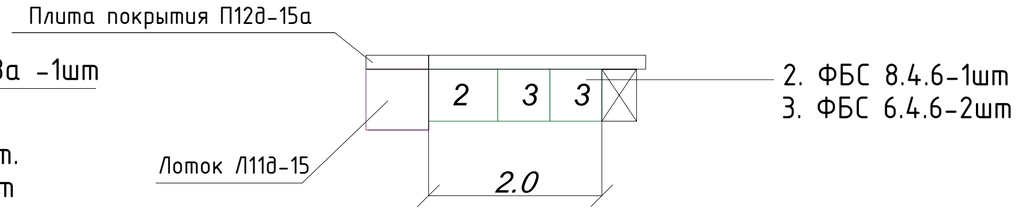

Вид 4

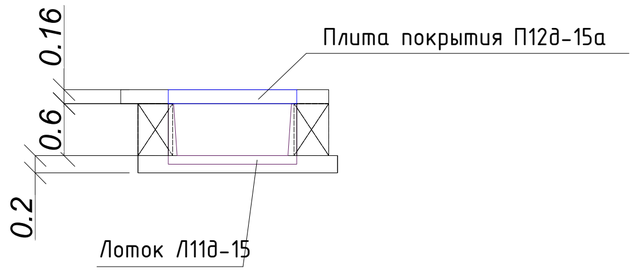

Вид 2

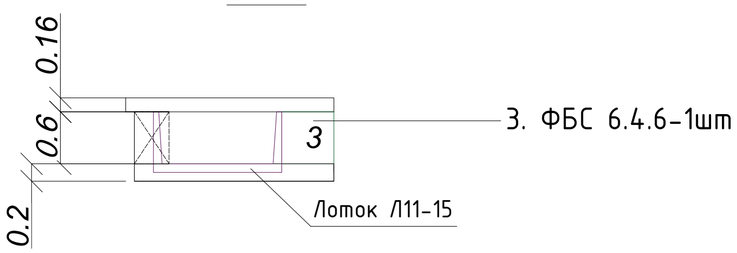

Спецификация элементов

Поз.	Обозначение	Наименование	Кол. шт.	Масса ед.кг.	Общая масса, кг
		Фрагмент 3			
1	ГОСТ 13579-2018 221-102-0101-0014	ФБС 9.4.6 W6 F100, шт	1	500	
2	ГОСТ 13579-2018 221-102-0101-0008	ФБС 8.4.6 W6 F100, шт	2	445	
3	ГОСТ 13579-2018 221-102-0101-0003	ФБС 6.4.6 W6 F100, шт	4	334	
4	ГОСТ 13015-2012 225-202-1104-0057	Плита перекрытия П21-8а W6 F100, шт	1	2940	
5	ГОСТ 13015-2012 225-202-1107-0058	Плита днища П22-15а W6 F100, шт	2	4600	

Согласовано

Взам. инв. №

Подп. и дата

Инв. № подл.

Изм.	Лист	№ Докум.	Подп.	Дата	ЗАКАЗ № 755/28-25-ТС.КЖ			
					"Кв.121 Реконструкция теплотрассы от врезки в 2Ду 200 мм ППУ-ПЭ УТ21(7) до ул.Сейфуллина 23, 25, ул.Желтоксан 24/1, ул. Джангильдина 20/1"			
Проверил		Мендекенов		09.25	Тепловые сети. Конструкции железобетонные.	Стадия	Лист	Листов
Исполнил		Сергазиева		09.25		РП	5	
Н.контроль		Мелдебеков		09.25	Фрагмент 3. Угол поворота УП1.8.	ТОО "Каз Центр Проект" ГСЛ 22005983		

Формат А3

Фрагмент 4(УП1.1 и УП 1.2)

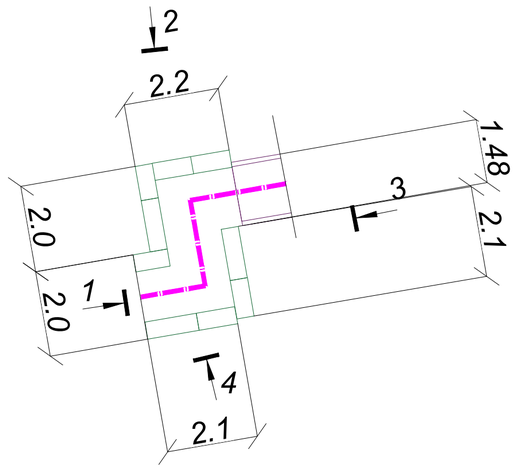

План плит покрытия

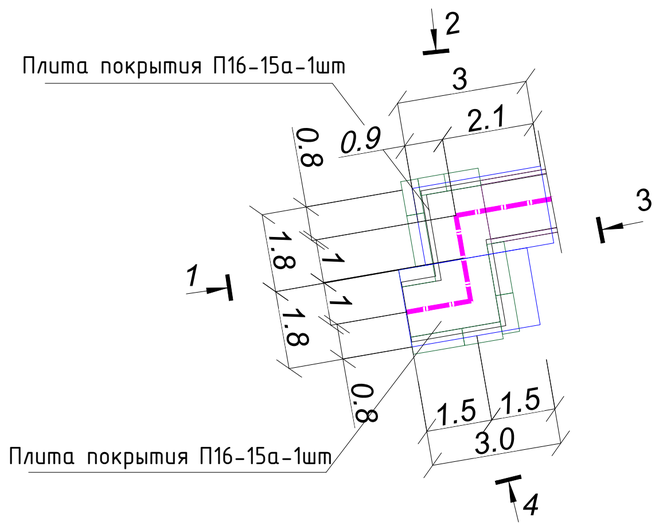

План плит днища

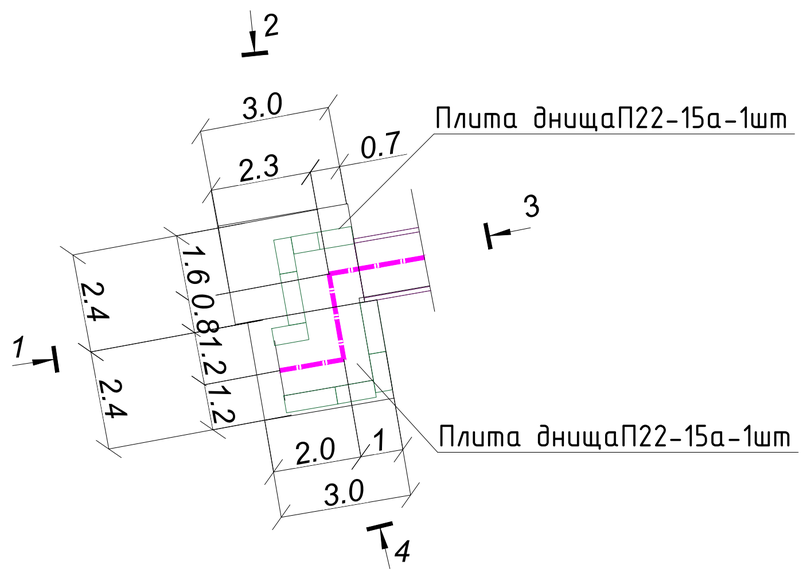

Вид 1

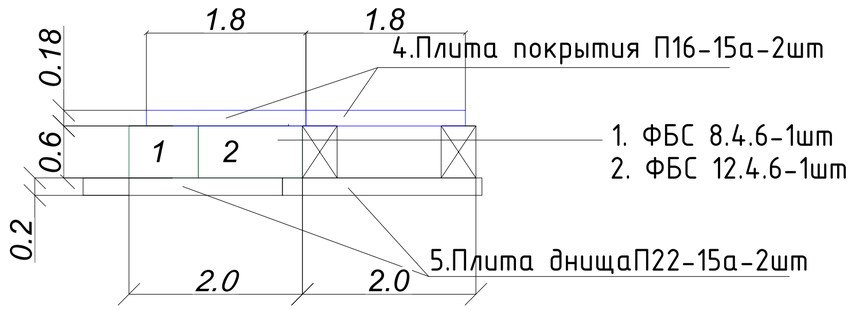

Вид 3

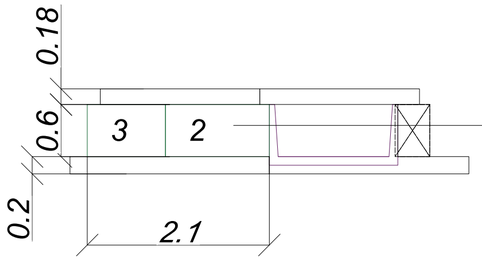

Вид 4

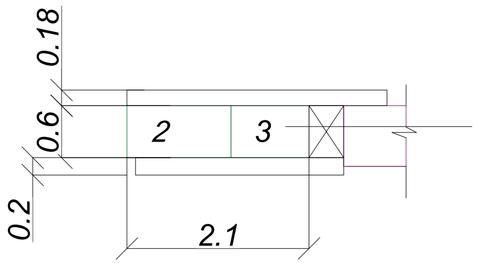

Вид 2

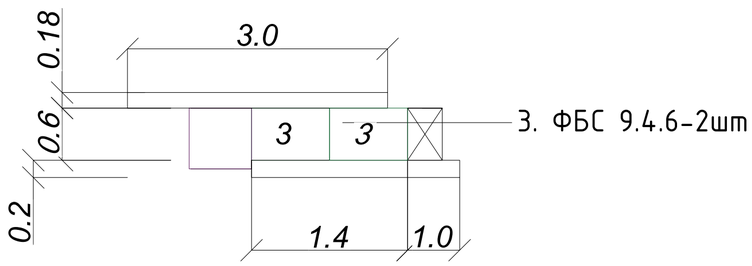

Спецификация элементов

Поз.	Обозначение	Наименование	Кол. шт.	Масса ед.кг.	Общая масса, кг
		Фрагмент 4			
1	ГОСТ 13579-2018 221-102-0101-0008	ФБС 8.4.6 W6 F100, шт	2	445	
2	ГОСТ 13579-2018 221-102-0101-0024	ФБС 12.4.6 W6 F100, шт	3	667	
3	ГОСТ 13579-2018 221-102-0101-0014	ФБС 9.4.6 W6 F100, шт	2	500	
4	ГОСТ 13015-2012 225-202-1107-0046	Плита перекрытия П16-15аW6 F100, шт	2	2480	
5	ГОСТ 13015-2012 225-202-1107-0058	Плита днища П22-15а W6 F100, шт	2	4600	

Согласовано

Взам. инв. №

Подп. и дата

Инв. № подл.

Изм.	Лист	№ Докум.	Подп.	Дата	ЗАКАЗ № 755/28-25-ТС.КЖ			
					"КВ.121 Реконструкция теплотрассы от врезки в 2Ду 200 мм ППУ-ПЭ УТ21(7) до ул.Сейфуллина 23, 25, ул.Желтоксан 24/1, ул. Джангильдина 20/1"			
Проверил		Мендекенов		09.25	Тепловые сети. Конструкции железобетонные.	Стадия	Лист	Листов
Исполнил		Сергазиева		09.25		РП	6	
Н.контроль		Мелдебеков		09.25	Фрагмент 4. Угол поворота УП1.1 и УП1.2.	ТОО "Каз Центр Проект" ГСЛ 22005983		

Формат А3

А - А

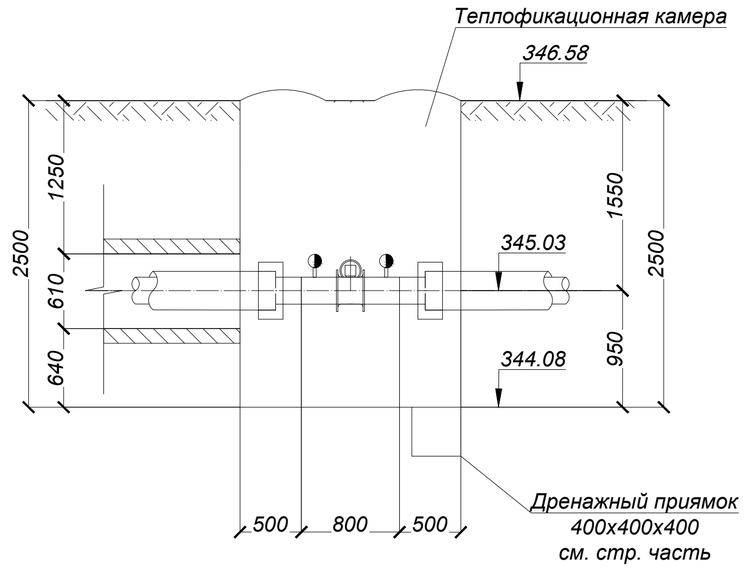

УТ1.1б

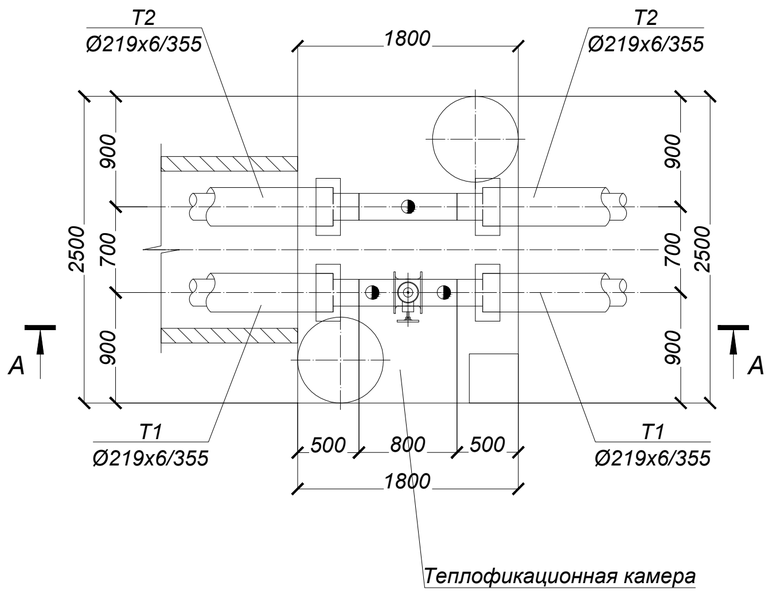

Согласовано

Взам. инв. №

Подп. и дата

Инв. № подл.

Изм.	Лист	№ Докум.	Подп.	Дата
Проверил		Мендекенов		09.25
Исполнил		Сергазиева		09.25
Н.контроль		Мелдебеков		09.25

ЗАКАЗ № 754/28-25-ТС.КЖ

«К6.122 Реконструкция теплотрассы от УТ-11 (29) до врезки 2Ду219мм в ППУ-ОЦ, от врезки 2Ду219мм ППУ-ОЦ до жилого дома Абая 11, от врезки в теплотрассу 2Ду219мм в районе дома ул. Кумисбекова 6/1 до врезки 2Ду273мм в ППУ-ПЭ в районе жилого дома пр.Абая 1/1, от врезки в теплотрассу 2Ду273мм в ППУ-ПЭ в районе жилого дома пр. Абая 5 до врезки в 2Ду159мм в районе жилого дома пр. Абая 5/1».

Тепловые сети.
Конструкции железобетонные.

Стадия	Лист	Листов
РП	7	

Теплофикационная камера ТК-1

ТОО "Каз Центр Проект"
ГСЛ 22005983

Формат А3

Теплофикационная камера ТК1

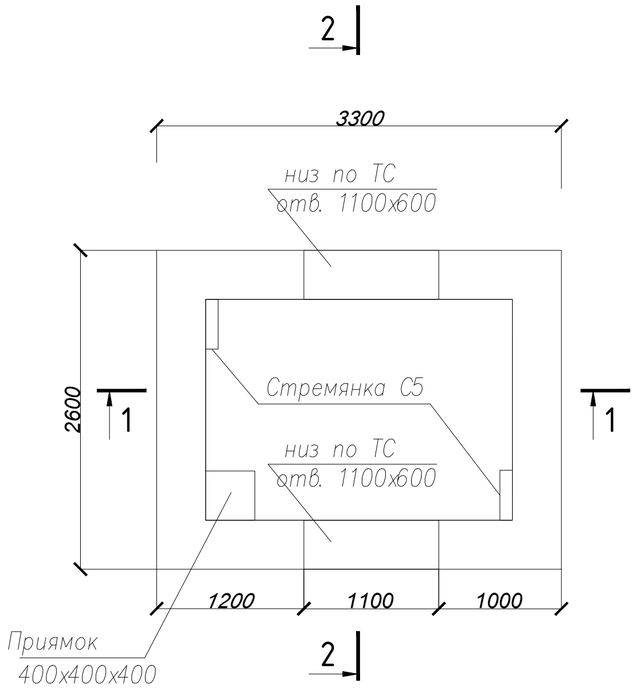

Разрез 1-1

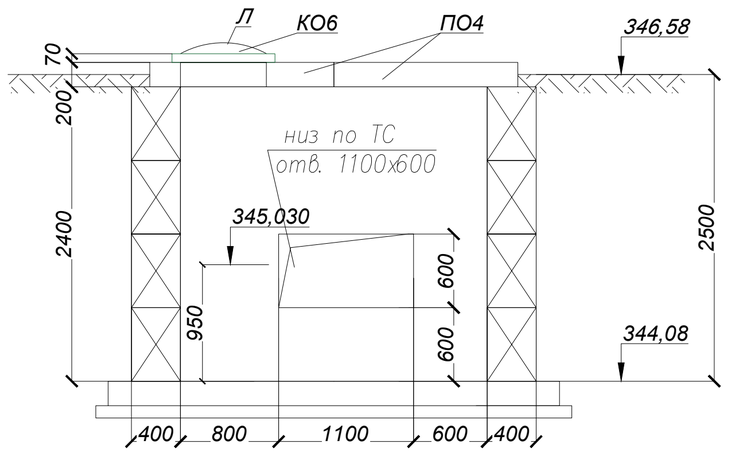

Разрез 2-2

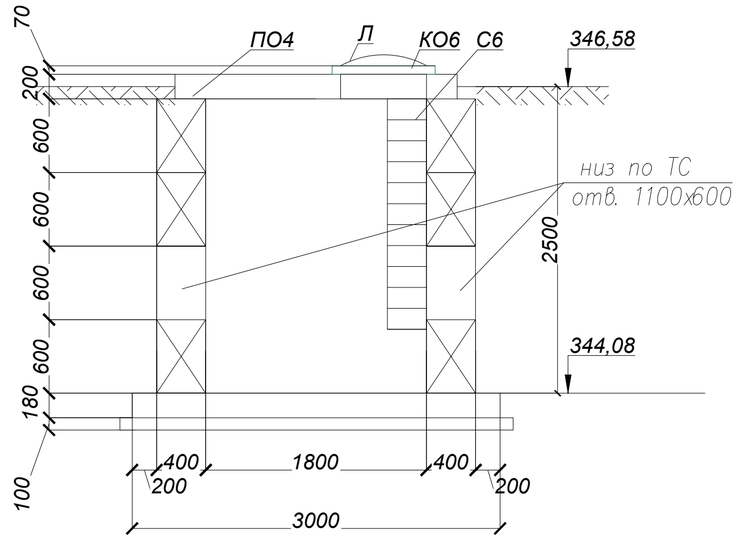

Спецификация на сборную теплофикационную камеру ТК1

Поз.	Обозначение	Наименование	Кол. шт.	Масса ед. кг.	Общая масса, кг
	ГОСТ 13015-2012 225-202-0104	Плита П04 1500х2300, W6 F100 шт.	2	1530	
	ГОСТ 8020-2016 225-101-0201	Плита днища П16-15а, W6 F100 шт.	2	2480	
	ГОСТ 8020-2016 225-101-0201	Кольцо опорное КО6, W6 F100 шт.	2	110	
	ГОСТ 8020-2016 244-202-0101	Люк Т(типа Т-Т)	2	120	
	ГОСТ 8020-2016 244-202-0101	Стремянка С-6	1	23,52	
1	ГОСТ 13579-2018 221-102-0101-0034	ФБС 24.4.6-Т, W6 F100	3	1337	
2	ГОСТ 13579-2018 221-102-0101-0024	ФБС 8.4.6-Т, W6 F100	10	445	
3	ГОСТ 13579-2018 221-102-0101-0014	ФБС 9.4.6-Т, W6 F100	18	500	
4	ГОСТ 13579-2018 221-102-0101-0024	ФБС 6.4.6-Т, W6 F100	6	334	
5	ГОСТ 13579-2018 221-102-0101-0024	ФБС 12.4.6-Т, W6 F100	3	667	
	ГОСТ 1284-2004 211-201-0306	Щебеночная подготовка, м3	1,24		
	ГОСТ 7473-2010 212-101-0309	Приямок 400х400х400 бетон С8/10, F100,W6 на сульфт. цементе м3	0,125		
	ГОСТ 6617-76 АГСК 216-201-0101	Горячий битум м2	34,0		гидроизоляция (обмаз. 2 раза)
	ГОСТ 7473-2010 212-101-0309	Оттмостка бетон С8/10, м3	0,44		

Согласовано

Взам. инв. №

Подп. и дата

Инв. № подл.

Расположения плиты днища

Расположение плиты покрытия ПО-4

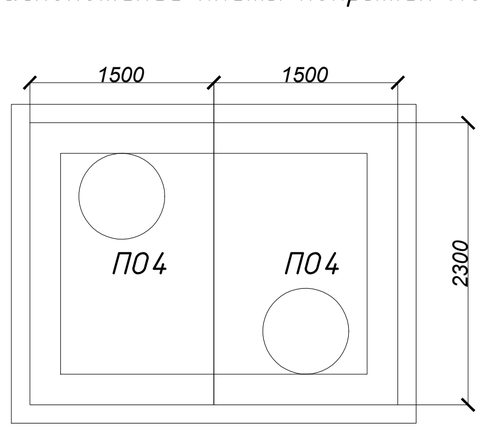

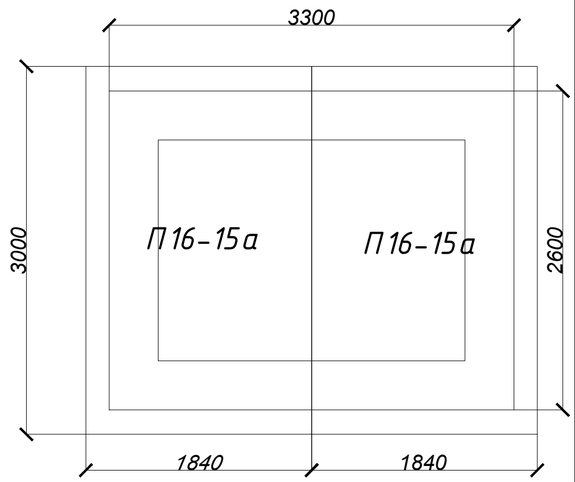

1. Поверхности всех конструкции соприкасающиеся с грунтом, обмазать горячим битумом за 2 раза
2. Данный лист смотреть совместно с листами ТС.КЖ-2, 7

Изм.	Лист	№ Докум.	Подп.	Дата
Проверил		Мендекенов		09.25
Исполнил		Сергазиева		09.25
Н.контроль		Мелдебеков		09.25

ЗАКАЗ № 754/28-25-ТС.КЖ

«КВ.122 Реконструкция теплотрассы от УТ-11 (29) до врезки 2Ду219мм в ППУ-ОЦ, от врезки 2Ду219мм ППУ-ОЦ до жилого дома Абая 11, от врезки в теплотрассу 2Ду219мм в районе дома ул. Кумисбекова 6/1 до врезки 2Ду273мм в ППУ-ПЭ в районе жилого дома пр.Абая 1/1, от врезки в теплотрассу 2Ду273мм в ППУ-ПЭ в районе жилого дома пр. Абая 5 до врезки в 2Ду159мм в районе жилого дома пр. Абая 5/1».

Тепловые сети.
Конструкции железобетонные.

Стадия	Лист	Листов
РП	8	

Теплофикационная камера ТК-1.
Разрезы 1-1, 2-2. Схема расположения плит покрытия и днища

ТОО "Каз Центр Проект"
ГСЛ 22005983

Формат А3

Раскладка блоков 1-й ряд

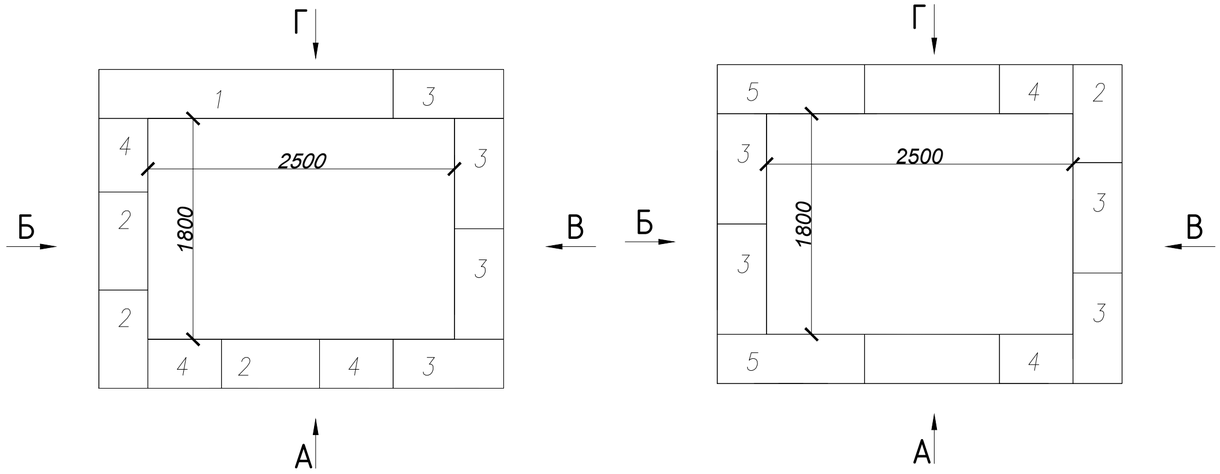

Раскладка блоков 2-й ряд

Вид А

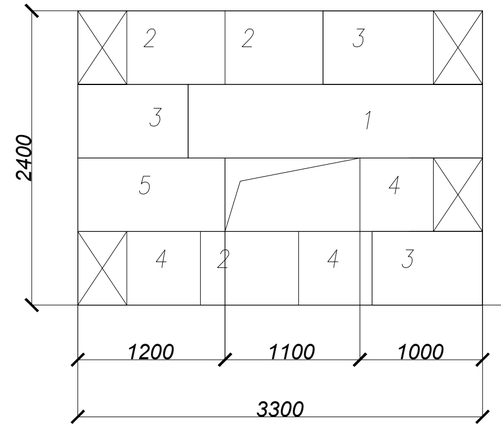

Вид Г

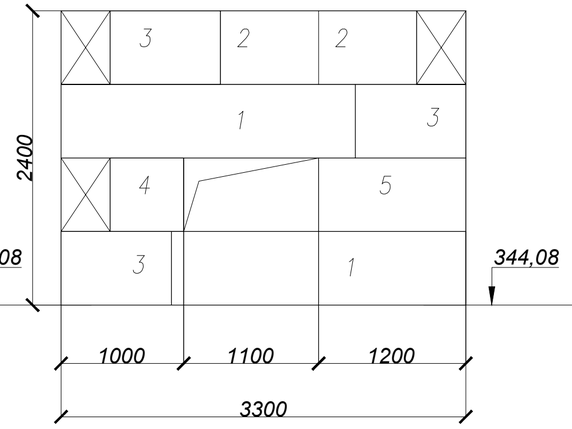

344,08

344,08

Раскладка блоков 3-й ряд

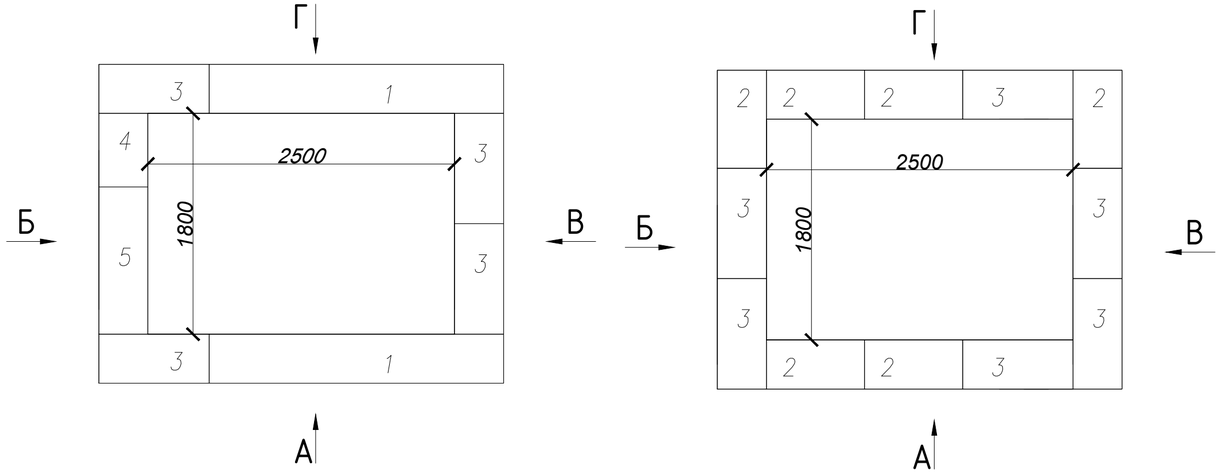

Раскладка блоков 4-й ряд

Вид Б

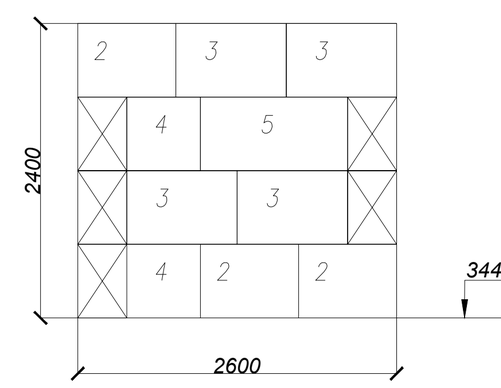

Вид В

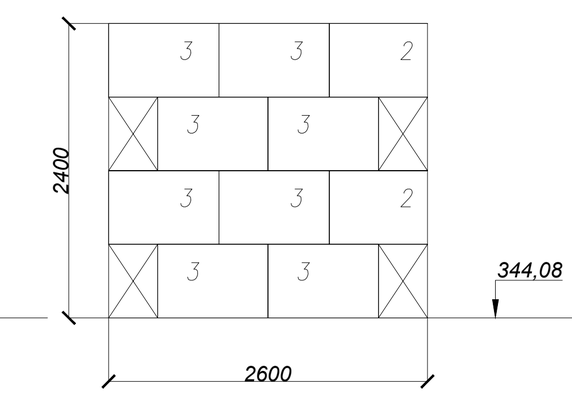

344,08

344,08

1. Поверхности всех конструкции соприкасающиеся с грунтом, обмазать горячим битумом за 2 раза
2. Данный лист смотреть совместно с листами ТС.КЖ–7

1. Во время выполнения монтажных работ строительных конструкций теплофикационной камеры выполнить устройство временного дренажа способом "Открытый дренаж(канавы)". Ориентировочный объем канавы-6,0м3

Изм.	Лист	№ Докум.	Подп.	Дата
Проверил		Мендекенов		09.25
Исполнил		Сергазиева		09.25
Н.контроль		Мелдебеков		09.25

ЗАКАЗ № 754/28-25-ТС.КЖ

«КВ.122 Реконструкция теплотрассы от УТ-11 (29) до врезки 2Ду219мм в ППУ-ОЦ, от врезки 2Ду219мм ППУ-ОЦ до жилого дома Абая 11, от врезки в теплотрассу 2Ду219мм в районе дома ул. Кумисбекова 6/1 до врезки 2Ду273мм в ППУ-ПЭ в районе жилого дома пр.Абая 1/1, от врезки в теплотрассу 2Ду273мм в ППУ-ПЭ в районе жилого дома пр. Абая 5 до врезки в 2Ду159мм в районе жилого дома пр. Абая 5/1».

Тепловые сети.
Конструкции железобетонные.

Стадия	Лист	Листов
РП	9	

Теплофикационная камера. Раскладка фундаментных блоков

ТОО "Каз Центр Проект"
ГСЛ 22005983

Формат А3

Согласовано

Взам. инв. №

Подп. и дата

Инв. № подл.

4.1 - 4.1

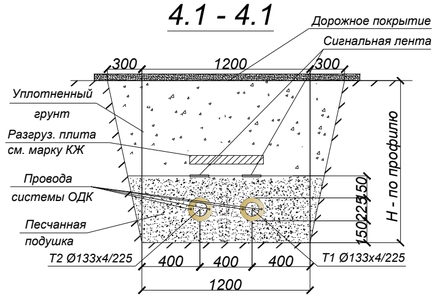

3 - 3

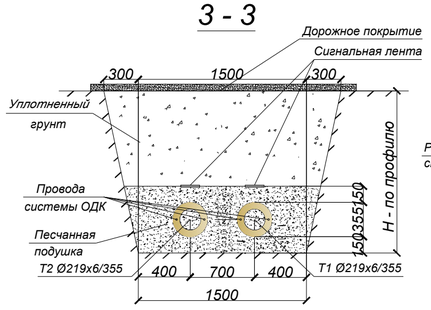

3а - 3а

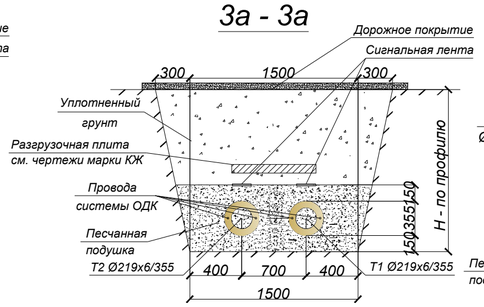

3б - 3б

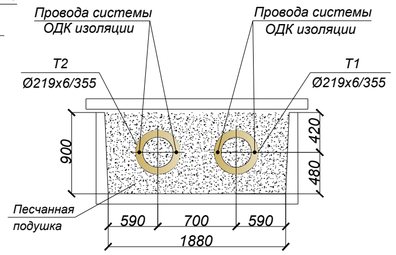

4 - 4

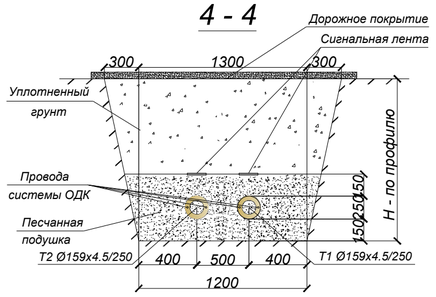

4а - 4а

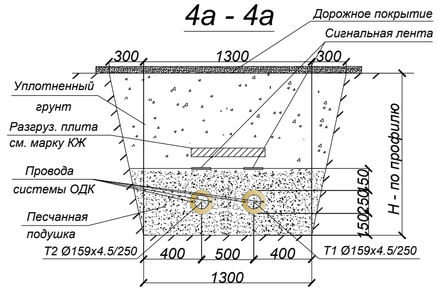

5а - 5а

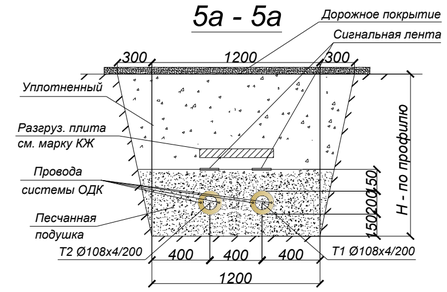

4б - 4б

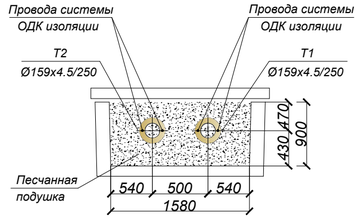

6 - 6

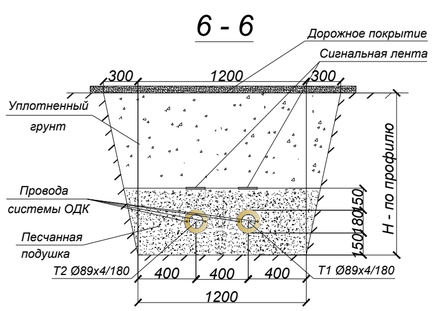

6а - 6а

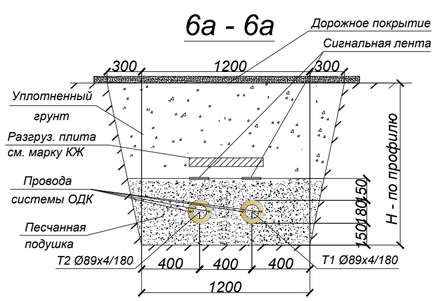

Спецификация элементов

Поз.	Обозначение	Наименование	Кол. шт.	Масса ед.кг.	Общая масса, кг
		3а-3а			
П12-15а	ГОСТ 13015-2012 225-202-1107-0052	Плита перекрытия лотков W6 F100, шт	51	1770	
П12д-15а	ГОСТ 13015-2012 225-202-1107-0016	Плита перекрытия лотков W6 F100, шт	8	440	
		3б-3б			
П19-15а	ГОСТ 13015-2012 225-202-1107-0052	Плита перекрытия лотков W6 F100, шт	10	4040	
Л20-15а/2	ГОСТ 13015-2012 225-203-0108-0007	Лотки теплотрасс W6 F100, шт	10	3750	
П19д-15а	ГОСТ 13015-2012 225-202-1107-0016	Плита перекрытия лотков W6 F100, шт	10	1000	
Л20д-15	ГОСТ 13015-2012 225-203-0206-0011	Лотки теплотрасс W6 F100, шт	10	950	
	ТС.КЖ-3	Фрагмент 1	1		
	ТС.КЖ-6	Фрагмент 4	1		
		4.1-4.1			
П9-15а	ГОСТ 13015-2012 225-202-1107-0049	Плита перекрытия лотков W6 F100, шт	3	1040	
		4а-4а			
П9-15а	ГОСТ 13015-2012 225-202-1107-0049	Плита перекрытия лотков W6 F100, шт	7	1040	
П9д-15а	ГОСТ 13015-2012 225-202-1107-0013	Плита перекрытия лотков W6 F100, шт	3	260	
		4б-4б			
П16-15а	ГОСТ 13015-2012 225-202-1107-0052	Плита перекрытия лотков W6 F100, шт	10	2480	
Л16-15/2	ГОСТ 13015-2012 225-203-0108-0007	Лотки теплотрасс W6 F100, шт	10	3150	
П16д-15	ГОСТ 13015-2012 225-202-1107-0016	Плита перекрытия лотков W6 F100, шт	9	610	
Л16д-15	ГОСТ 13015-2012 225-203-0206-0011	Лотки теплотрасс W6 F100, шт	9	800	
	ТС.КЖ-4	Фрагмент 2	1		
	ТС.КЖ-5	Фрагмент 3	1		
		5а-5а			
П9-15а	ГОСТ 13015-2012 225-202-1107-0049	Плита перекрытия лотков W6 F100, шт	2	1040	
П9д-15а	ГОСТ 13015-2012 225-202-1107-0013	Плита перекрытия лотков W6 F100, шт	3	260	
		6а-6а			
П9-15а	ГОСТ 13015-2012 225-202-1107-0049	Плита перекрытия лотков W6 F100, шт	3	1040	

Согласовано

Взам. инв. №

Подп. и дата

Инв. № подл.

Изм.	Лист	№ Докум.	Подп.	Дата
Проверил		Мендекенов		09.25
Исполнил		Сергазиева		09.25
Н.контроль		Мелдебеков		09.25

ЗАКАЗ № 754/28-25-ТС.КЖ

«К8.122 Реконструкция теплотрассы от УТ-11 (29) до врезки 2Ду219мм в ППУ-ОЦ, от врезки 2Ду219мм ППУ-ОЦ до жилого дома Абая 11, от врезки в теплотрассу 2Ду219мм в районе дома ул. Кумысбекова 6/1 до врезки 2Ду273мм в ППУ-ПЭ в районе жилого дома пр.Абая 1/1, от врезки в теплотрассу 2Ду273мм в ППУ-ПЭ в районе жилого дома пр. Абая 5 до врезки в 2Ду159мм в районе жилого дома пр. Абая 5/1».

Тепловые сети. Конструкции железобетонные.

Стадия	Лист	Листов
РП	10	

Сечения и спецификация элементов по профилям. Участок теплотрассы от УТ-11 (29) до проектной УТ1.10 и УТ1.11

ТОО "Каз Центр Проект" ГСЛ 22005983

Формат А3

А - А

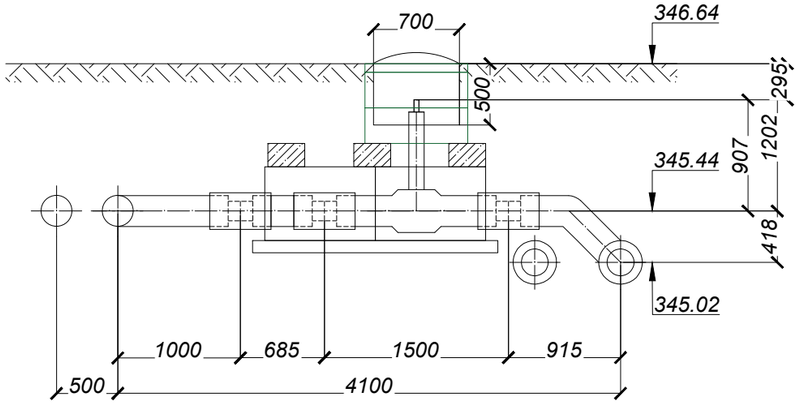

УТ1.1

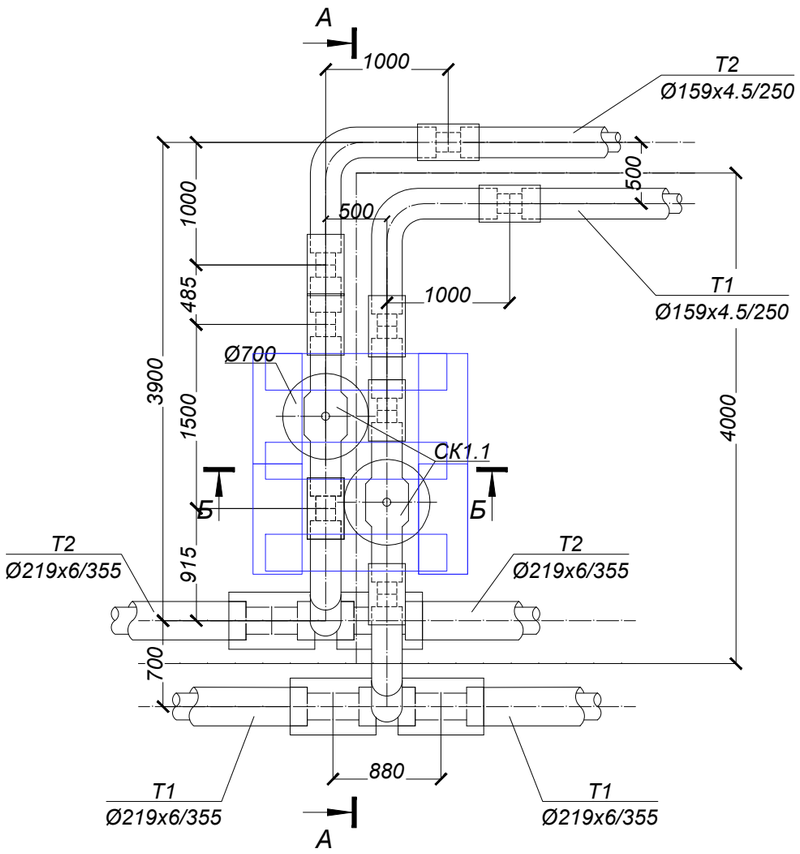

1. Гидроизоляция боковых поверхностей (обмазочная) обмазка горячим битумом за 2 раза -14,0м2
2. Данный лист смотреть совместно с ТС.КЖ-2.
3. Все сборные железобетонные элементы колодца принять из бетона марки W6, F100 на сульфатостойком цементе
4. Вокруг люка выполнить бетонную отмостку из бетона кл.С12/15 шириной 1м

Спецификация элементов смотрового колодца

Поз.	Обозначение	Наименование	Кол. шт.	Масса ед.кг.	Общая масса, кг
		Смотровое кольцо Ск-1.1			
КС7.3	ГОСТ 8020-2016 225-101-0101	Кольцо стеновое КС7.3 W6 F100, шт	4	130,0	на сульфат. цементах
КО6	ГОСТ 8020-2016 225-101-0201	Кольцо опорное КО6 W6 F100, шт	2	50,0	на сульфат. цементах
Л	ГОСТ 8020-2016 244-202-0101	Люк тип Т(Т-Т)с шарниром , шт	2		
БЗ	ГОСТ 13015-2012 225-203-0703	Балка БЗ L=1840 W6 F100, шт	3		
	ГОСТ 13579-2018 221-102-0101-0034	ФБС 9.4.6-Т W6 F100, шт	4		
		Материалы:			
	ГОСТ 7473-201 212-101-0601	Бетон кл. С12/15 W6 F100 , м3	0,22		на сульфат. цементах
	ГОСТ 1284-2004 211-201-0306	Щебеночная подготовка марки М600 фракции 20-40мм, м3	0,22		

Б - Б

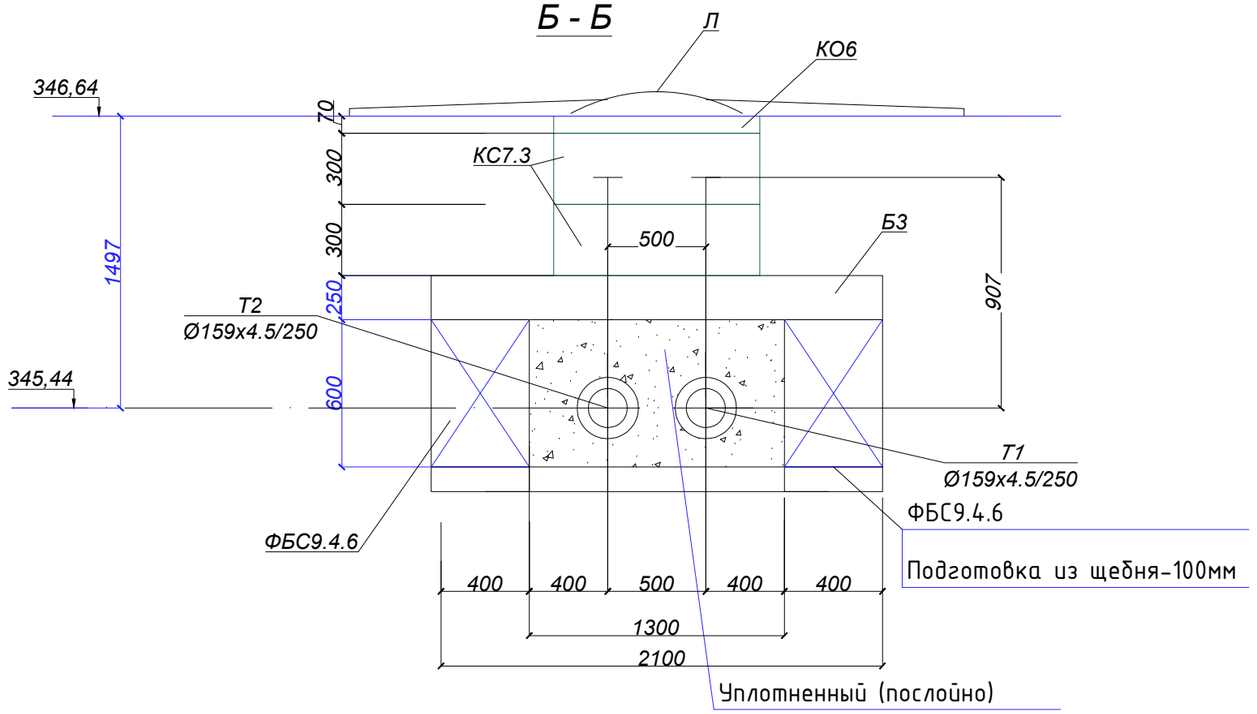

					ЗАКАЗ № 754/28-25-ТС.КЖ
					«К8.122 Реконструкция теплотрассы от УТ-11 (29) до врезки 2Ду219мм в ППУ-ОЦ, от врезки 2Ду219мм ППУ-ОЦ до жилого дома Абая 11, от врезки в теплотрассу 2Ду219мм в районе дома ул. Кумисбекова 6/1 до врезки 2Ду273мм в ППУ-ПЭ в районе жилого дома пр.Абая 1/1, от врезки в теплотрассу 2Ду273мм в ППУ-ПЭ в районе жилого дома пр. Абая 5 до врезки в 2Ду159мм в районе жилого дома пр. Абая 5/1».
Изм.	Лист	№ Докум.	Подп.	Дата	
Проверил		Мендекенов		09.25	Тепловые сети. Конструкции железобетонные. — Стадия: РП; Лист: 11; Листов:
Исполнил		Сергазиева		09.25	
Н.контроль		Мелдебеков		09.25	Смотровой колодец СК-1.1 — ТОО "Каз Центр Проект" ГСЛ 22005983

Формат А3

Согласовано

Взам. инв. №

Подп. и дата

Инв. № подл.

А - А

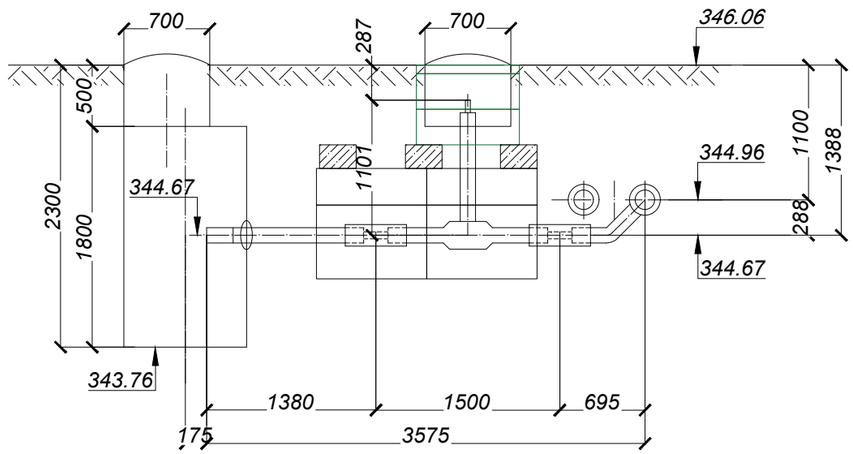

УТ1.1а

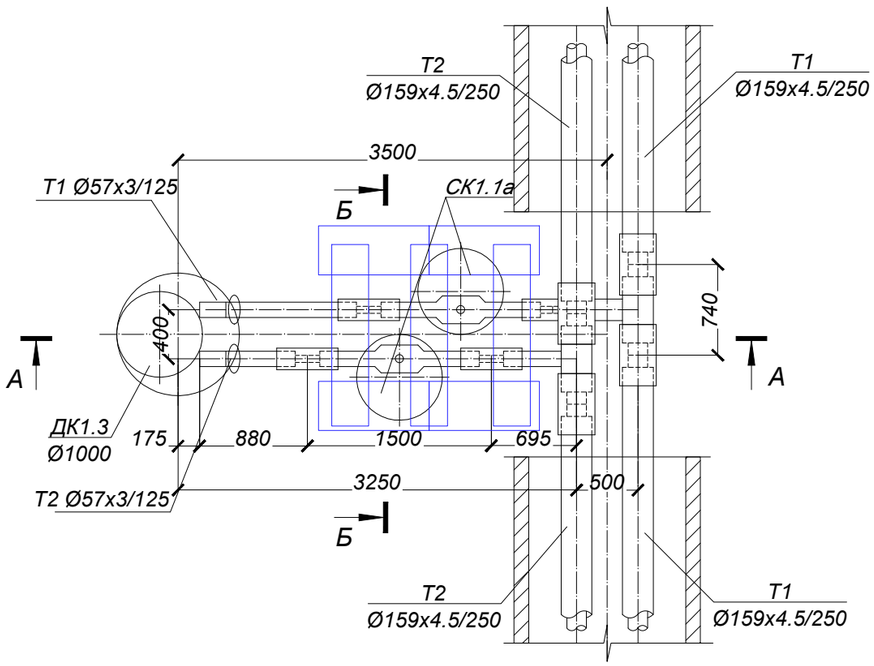

Спецификация элементов смотрового колодца

Поз.	Обозначение	Наименование	Кол. шт.	Масса ед.кг.	Общая масса, кг
		Смотровое кольцо Ск-1.1а			
КС7.3	ГОСТ 8020-2016 225-101-0101	Кольцо стеновое КС7.3 W6 F100, шт	4	130,0	на сульфат. цементах
КО6	ГОСТ 8020-2016 225-101-0201	Кольцо опорное КО6 W6 F100, шт	2	50,0	на сульфат. цементах
Л	ГОСТ 8020-2016 244-202-0101	Люк тип Т(Т-Т)с шарниром , шт	2		
Б2	ГОСТ 13015-2012 225-203-0703	Балка Б2 L=1480 W6 F100, шт	3		
	ГОСТ 13579-2018 221-102-0101-0034	ФБС 9.4.6-Т W6 F100, шт	4		
	ГОСТ 13579-2018 221-102-0101-0034	ФБС 9.4.3-Т W6 F100, шт	4		
		Материалы:			
	ГОСТ 7473-201 212-101-0601	Бетон кл. С12/15 W6 F100 , м3	0,22		на сульфат. цементах
	ГОСТ 1284-2004 211-201-0306	Щебеночная подготовка марки М600 фракции 20-40мм, м3	0,22		

Б - Б

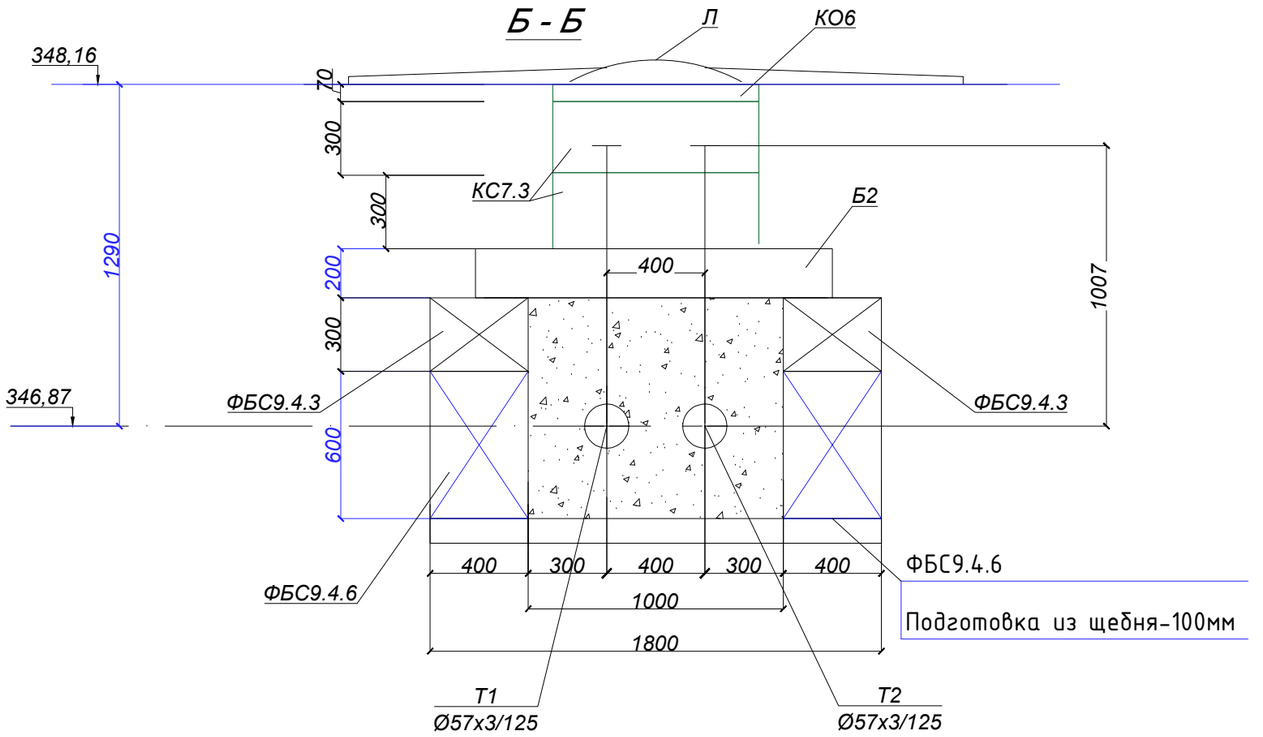

1. Гидроизоляция боковых поверхностей (обмазочная) обмазка горячим битумом за 2 раза -11,0м2
2. Данный лист смотреть совместно с ТС.КЖ-2.
3. Все сборные железобетонные элементы колодца принять из бетона марки W6, F100 на сульфатостойком цементе
4. Вокруг люка выполнить бетонную отмостку из бетона кл.С12/15 шириной 1м

Изм.	Лист	№ Докум.	Подп.	Дата	ЗАКАЗ № 754/28-25-ТС.КЖ			
					«К6.122 Реконструкция теплотрассы от УТ-11 (29) до врезки 2Ду219мм в ППУ-ОЦ, от врезки 2Ду219мм ППУ-ОЦ до жилого дома Абая 11, от врезки в теплотрассу 2Ду219мм в районе дома ул. Кумисбекова 6/1 до врезки 2Ду273мм в ППУ-ПЭ в районе жилого дома пр.Абая 1/1, от врезки в теплотрассу 2Ду273мм в ППУ-ПЭ в районе жилого дома пр. Абая 5 до врезки в 2Ду159мм в районе жилого дома пр. Абая 5/1».			
Проверил		Мендекенов		09.25	Тепловые сети. Конструкции железобетонные.	Стадия	Лист	Листов
Исполнил		Сергазиева		09.25		РП	12	
Н.контроль		Мелдебеков		09.25	Смотровой колодец СК-1.1а	ТОО "Каз Центр Проект" ГСЛ 22005983		

Формат А3

Согласовано

Взам. инв. №

Подп. и дата

Инв. № подл.

Спецификация элементов смотрового колодца

Поз.	Обозначение	Наименование	Кол. шт.	Масса ед.кг.	Общая масса, кг
		Смотровое кольцо Ск-1.2			
КС7.3	ГОСТ 8020-2016 225-101-0101	Кольцо стеновое КС7.3 W6 F100, шт	8	130,0	на сульфат. цементах
КО6	ГОСТ 8020-2016 225-101-0201	Кольцо опорное КО6 W6 F100, шт	4	50,0	на сульфат. цементах
Л	ГОСТ 8020-2016 244-202-0101	Люк тип Т(Т-Т)с шарниром , шт	4		
Б2	ГОСТ 13015-2012 225-203-0703	Балка Б2 L=1480 W6 F100, шт	3		
Б3	ГОСТ 13015-2012 225-203-0703	Балка Б3 L=1840 W6 F100, шт	3		
	ГОСТ 13579-2018 221-102-0101-0034	ФБС 9.4.6-Т W6 F100, шт	8		
		Материалы:			
	ГОСТ 7473-201 212-101-0601	Бетон кл. С12/15 W6 F100 , м3	0,44		на сульфат. цементах
	ГОСТ 1284-2004 211-201-0306	Щебеночная подготовка марки М600 фракции 20-40мм, м3	0,44		

А - А

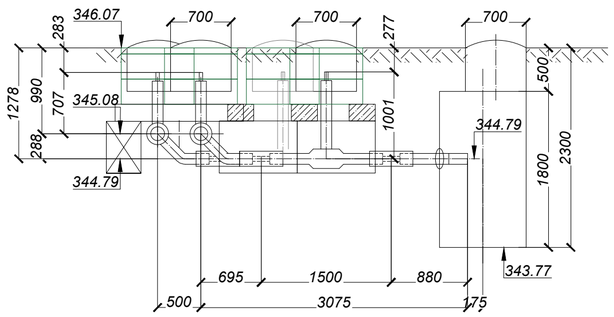

Б - Б

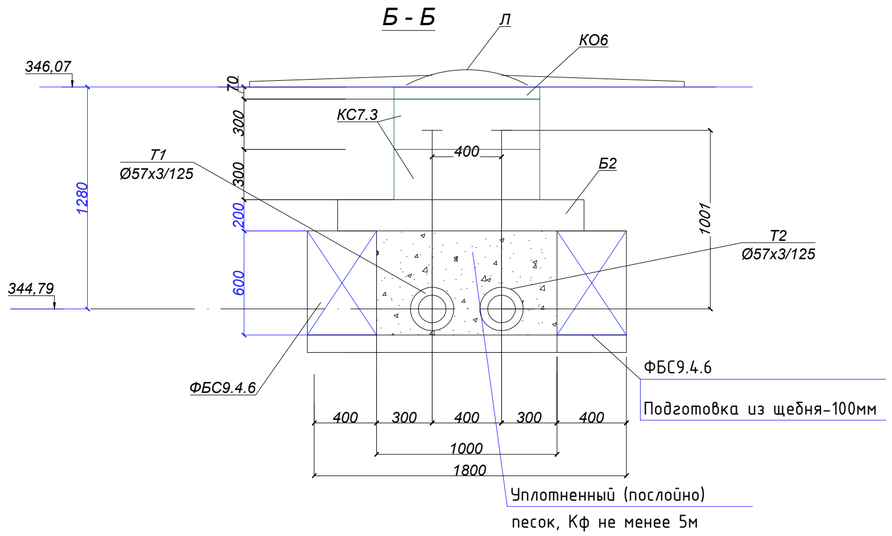

УТ1.2

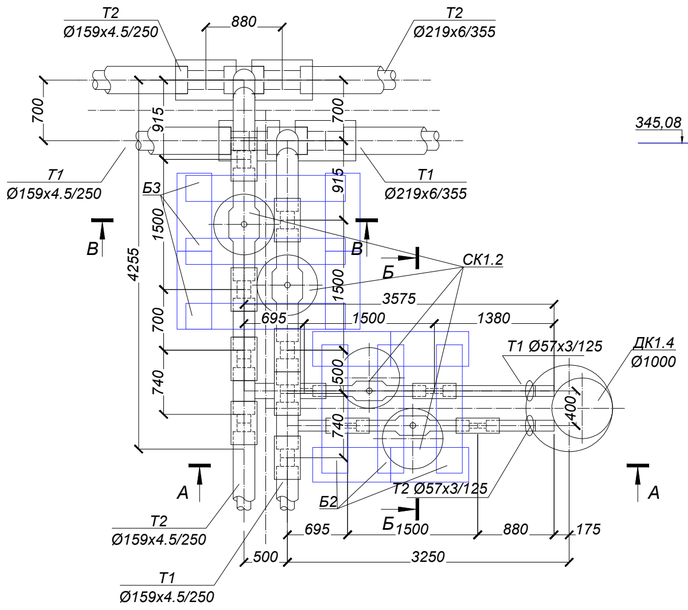

В - В

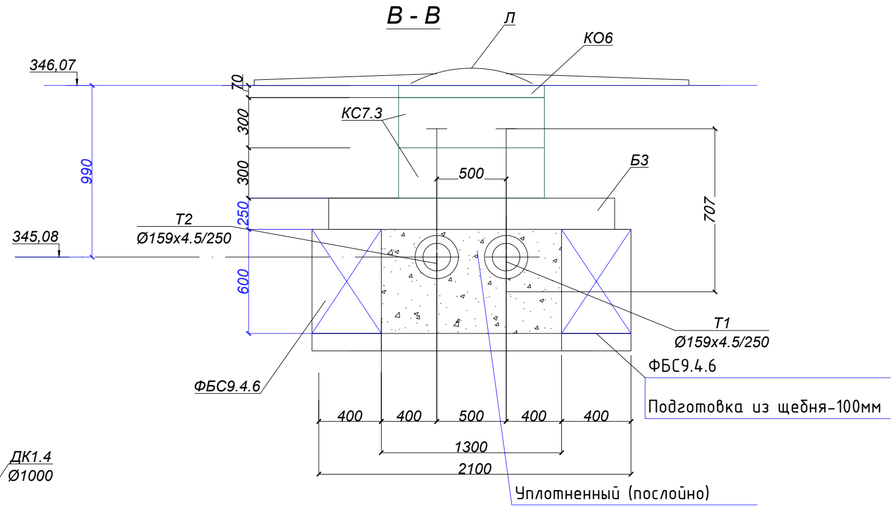

1. *Гидроизоляция боковых поверхностей (обмазочная) обмазка горячим битумом за 2 раза -15,0м2*
2. *Данный лист смотреть совместно с ТС.КЖ-2.*
3. *Все сборные железобетонные элементы колодца принять из бетона марки W6, F100 на сульфатостойком цементе*
4. *Вокруг люка выполнить бетонную отмостку из бетона кл.С12/15 шириной 1м*

					ЗАКАЗ №	754/28-25-ТС.КЖ
					«К6.122 Реконструкция теплотрассы от УТ-11 (29) до врезки 2Ду219мм в ППУ-ОЦ, от врезки 2Ду219мм ППУ-ОЦ до жилого дома Абая 11, от врезки в теплотрассу 2Ду219мм в районе дома ул. Кумисбекова 6/1 до врезки 2Ду273мм в ППУ-ПЭ в районе жилого дома пр.Абая 1/1, от врезки в теплотрассу 2Ду273мм в ППУ-ПЭ в районе жилого дома пр. Абая 5 до врезки в 2Ду159мм в районе жилого дома пр. Абая 5/1».	
Изм.	Лист	№ Докум.	Подп.	Дата		
Проверил		Мендекенов		09.25	Тепловые сети. Конструкции железобетонные.	Стадия: РП; Лист: 13; Листов:
Исполнил		Сергазиева		09.25		
Н.контроль		Мелдебеков		09.25	Смотровой колодец СК-1.2	ТОО "Каз Центр Проект" ГСЛ 22005983

Согласовано

Взам. инв. №

Подп. и дата

Инв. № подл.

Формат А3

А - А

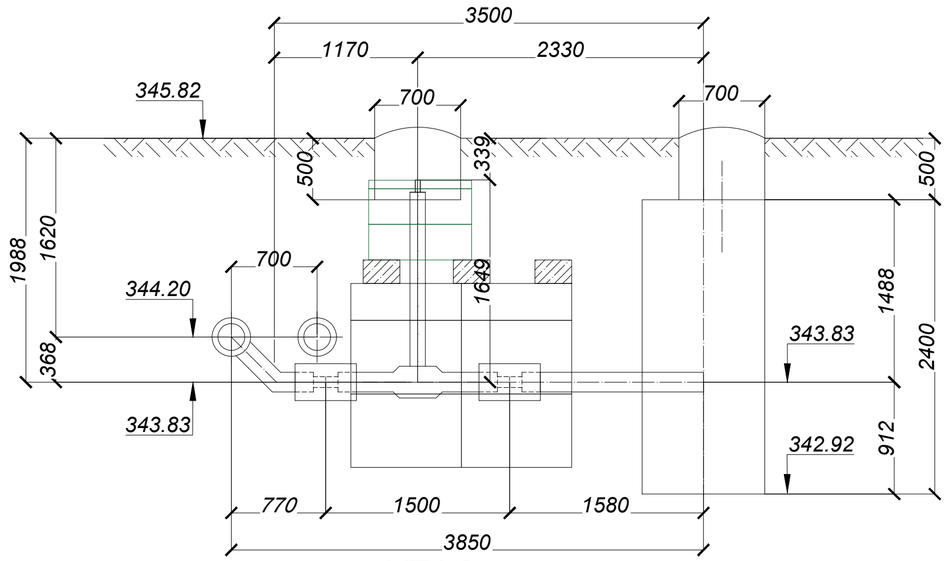

УТ1.2а

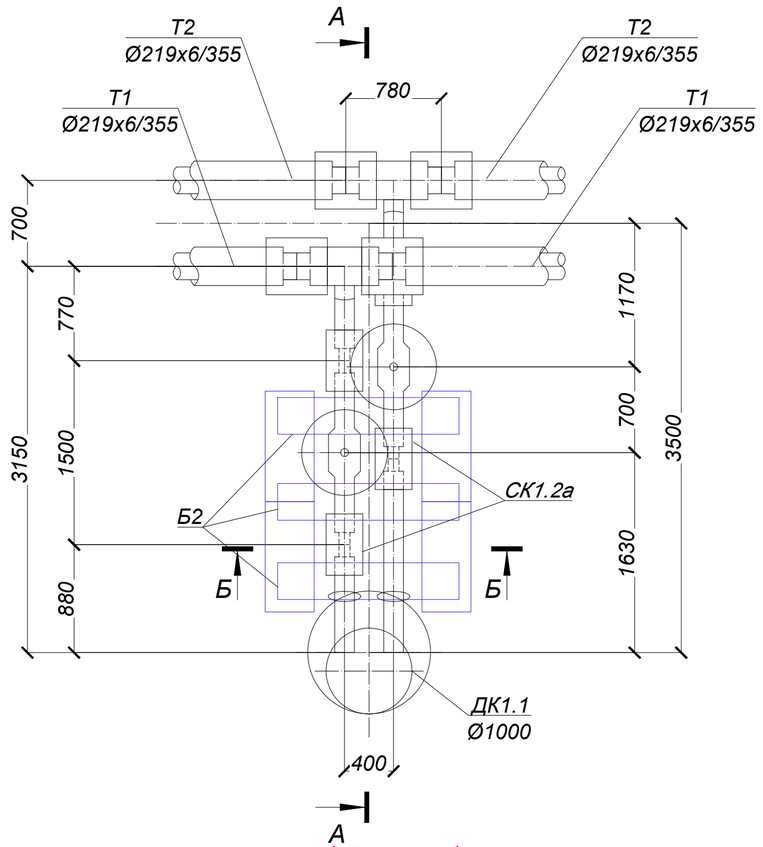

1. Гидроизоляция боковых поверхностей (обмазочная) обмазка горячим битумом за 2 раза -17,2м2
2. Данный лист смотреть совместно с ТС.КЖ-2.
3. Все сборные железобетонные элементы колодца принять из бетона марки W6, F100 на сульфатостойком цементе
4. Вокруг люка выполнить бетонную отмостку из бетона кл.С12/15 шириной 1м

Спецификация элементов смотрового колодца

Поз.	Обозначение	Наименование	Кол. шт.	Масса ед.кг.	Общая масса, кг
		Смотровое кольцо Ск-1.2а			
КС7.3	ГОСТ 8020-2016 225-101-0101	Кольцо стеновое КС7.3 W6 F100, шт	4	130,0	на сульфат. цементах
КО6	ГОСТ 8020-2016 225-101-0201	Кольцо опорное КО6 W6 F100, шт	2	50,0	на сульфат. цементах
Л	ГОСТ 8020-2016 244-202-0101	Люк тип Т(Т-Т)с шарниром , шт	2		
Б2	ГОСТ 13015-2012 225-203-0703	Балка Б2 L=1480 W6 F100, шт	3		
	ГОСТ 13579-2018 221-102-0101-0034	ФБС 9.4.6-Т W6 F100, шт	8		
	ГОСТ 13579-2018 221-102-0101-0034	ФБС 9.4.3-Т W6 F100, шт	4		
		Материалы:			
	ГОСТ 7473-201 212-101-0601	Бетон кл. С12/15 W6 F100 , м3	0,22		на сульфат. цементах
	ГОСТ 1284-2004 211-201-0306	Щебеночная подготовка марки М600 фракции 20-40мм, м3	0,22		

Б - Б

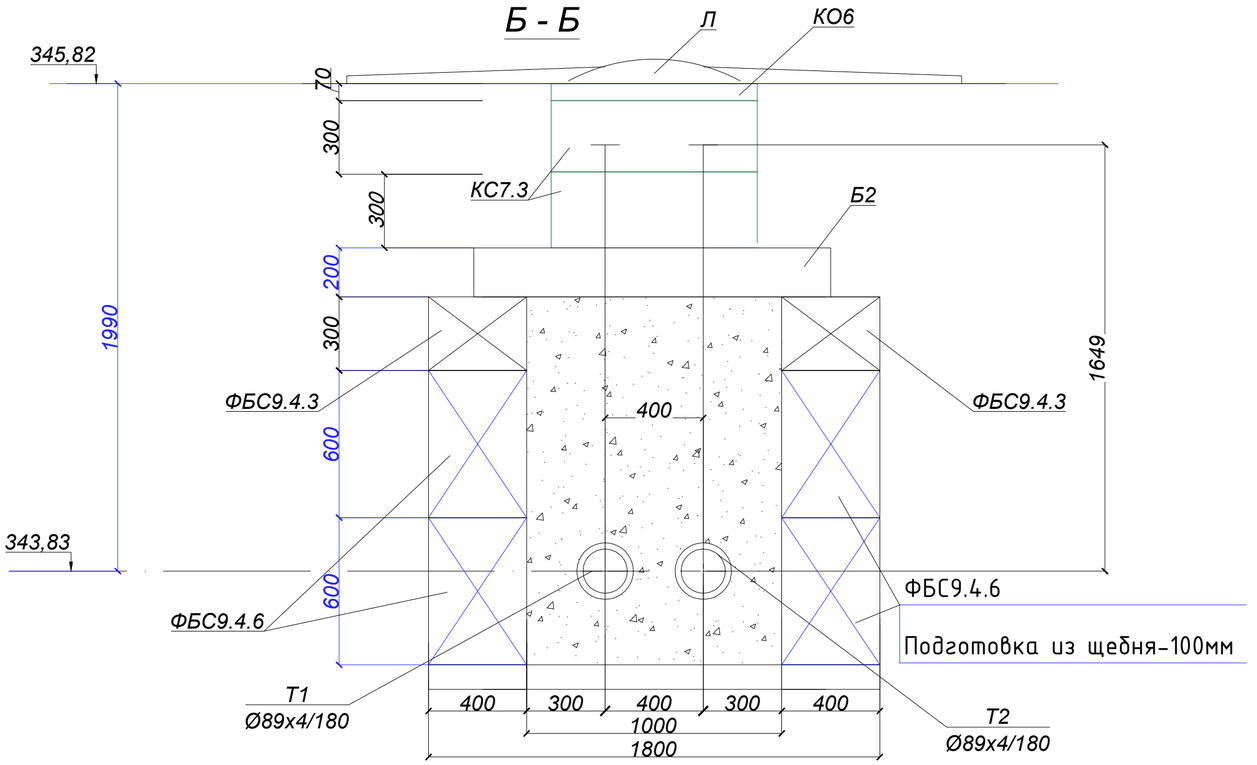

Изм.	Лист	№ Докум.	Подп.	Дата
Проверил		Мендекенов		09.25
Исполнил		Сергазиева		09.25
Н.контроль		Мелдебеков		09.25

ЗАКАЗ № 754/28-25-ТС.КЖ

«К6.122 Реконструкция теплотрассы от УТ-11 (29) до врезки 2Ду219мм в ППУ-ОЦ, от врезки 2Ду219мм ППУ-ОЦ до жилого дома Абая 11, от врезки в теплотрассу 2Ду219мм в районе дома ул. Кумисбекова 6/1 до врезки 2Ду273мм в ППУ-ПЭ в районе жилого дома пр.Абая 1/1, от врезки в теплотрассу 2Ду273мм в ППУ-ПЭ в районе жилого дома пр. Абая 5 до врезки в 2Ду159мм в районе жилого дома пр. Абая 5/1».

Тепловые сети. Конструкции железобетонные.

Стадия	Лист	Листов
РП	14	

Смотровой колодец СК-1.2а

ТОО "Каз Центр Проект" ГСЛ 22005983

Согласовано

Взам. инв. №

Подп. и дата

Инв. № подл.

Формат А3

А - А

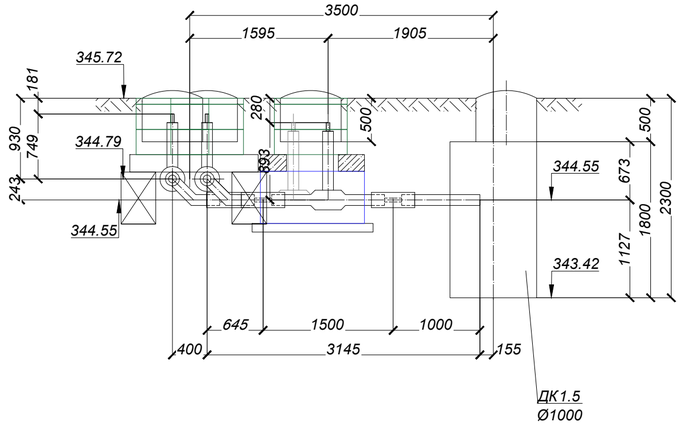

В - В

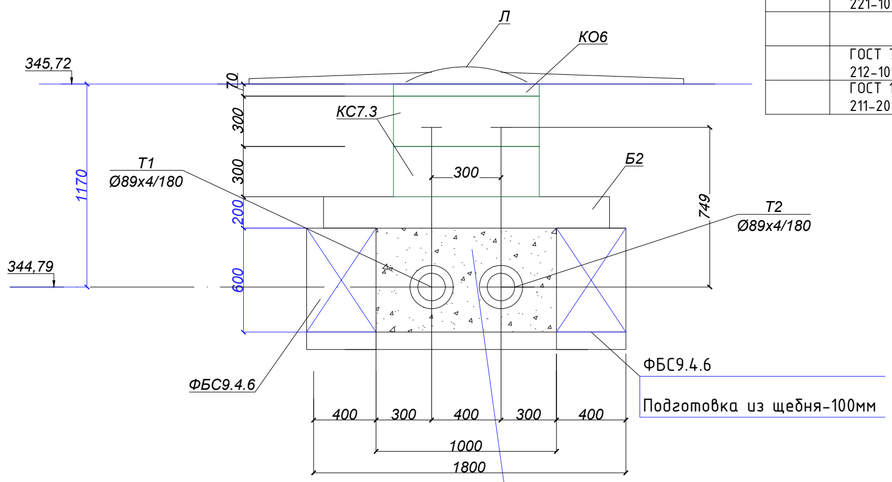

Спецификация элементов смотрового колодца

Поз.	Обозначение	Наименование	Кол. шт.	Масса ед.кг.	Общая масса, кг
		Смотровое кольцо Ск-1.3			
КС7.3	ГОСТ 8020-2016 225-101-0101	Кольцо стеновое КС7.3 W6 F100, шт	6	130,0	на сульфат. цементах
КО6	ГОСТ 8020-2016 225-101-0201	Кольцо опорное КО6 W6 F100, шт	3	50,0	на сульфат. цементах
Л	ГОСТ 8020-2016 244-202-0101	Люк тип Т(Т-Т)с шарниром , шт	3		
Б2	ГОСТ 13015-2012 225-203-0703	Балка Б2 L=1480 W6 F100, шт	5		
	ГОСТ 13579-2018 221-102-0101-0034	ФБС 9.4.6-Т W6 F100, шт	4		
	ГОСТ 13579-2018 221-102-0101-0034	ФБС 12.4.6-Т W6 F100, шт	2		
		Материалы:			
	ГОСТ 7473-201 212-101-0601	Бетон кл. С12/15 W6 F100 , м3	0,33		на сульфат. цементах
	ГОСТ 1284-2004 211-201-0306	Щебеночная подготовка марки М600 фракции 20-40мм, м3	0,33		

УТ1.3

Б - Б

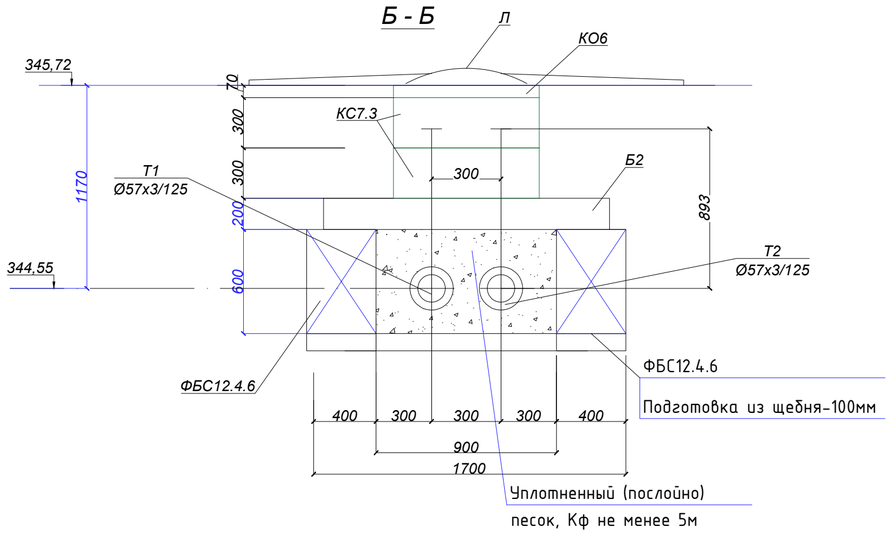

1. Гидроизоляция боковых поверхностей (обмазочная) обмазка горячим битумом за 2 раза -13,2м2
2. Данный лист смотреть совместно с ТС.КЖ-2.
3. Все сборные железобетонные элементы колодца принять из бетона марки W6, F100 на сульфатостойком цементе
4. Вокруг люка выполнить бетонную отмостку из бетона кл.С12/15 шириной 1м

Изм.	Лист	№ Докум.	Подп.	Дата
Проверил		Мендекенов		09.25
Исполнил		Сергазиева		09.25
Н.контроль		Мелдебеков		09.25

ЗАКАЗ № 754/28-25-ТС.КЖ

«К6.122 Реконструкция теплотрассы от УТ-11 (29) до врезки 2Ду219мм в ППУ-ОЦ, от врезки 2Ду219мм ППУ-ОЦ до жилого дома Абая 11, от врезки в теплотрассу 2Ду219мм в районе дома ул. Кумисбекова 6/1 до врезки 2Ду273мм в ППУ-ПЭ в районе жилого дома пр.Абая 1/1, от врезки в теплотрассу 2Ду273мм в ППУ-ПЭ в районе жилого дома пр. Абая 5 до врезки в 2Ду159мм в районе жилого дома пр. Абая 5/1».

Тепловые сети.
Конструкции железобетонные.

Стадия	Лист	Листов
РП	15	

Смотровой колодец СК-1.3

ТОО "Каз Центр Проект"
ГСЛ 22005983

Формат А3

Согласовано

Взам. инв. №

Подп. и дата

Инв. № подл.

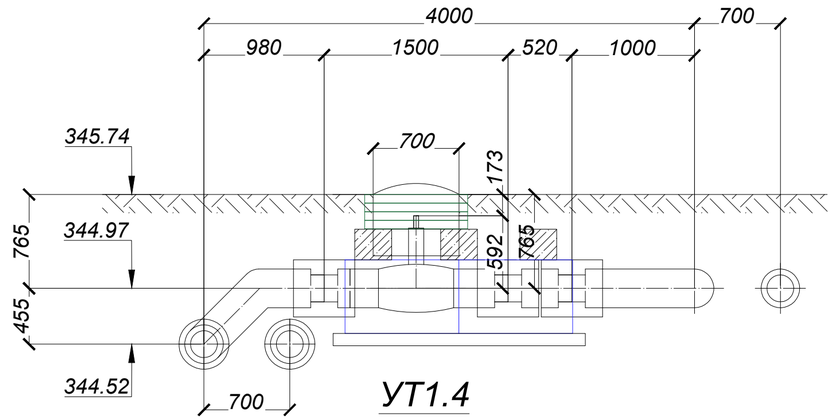

УТ1.4

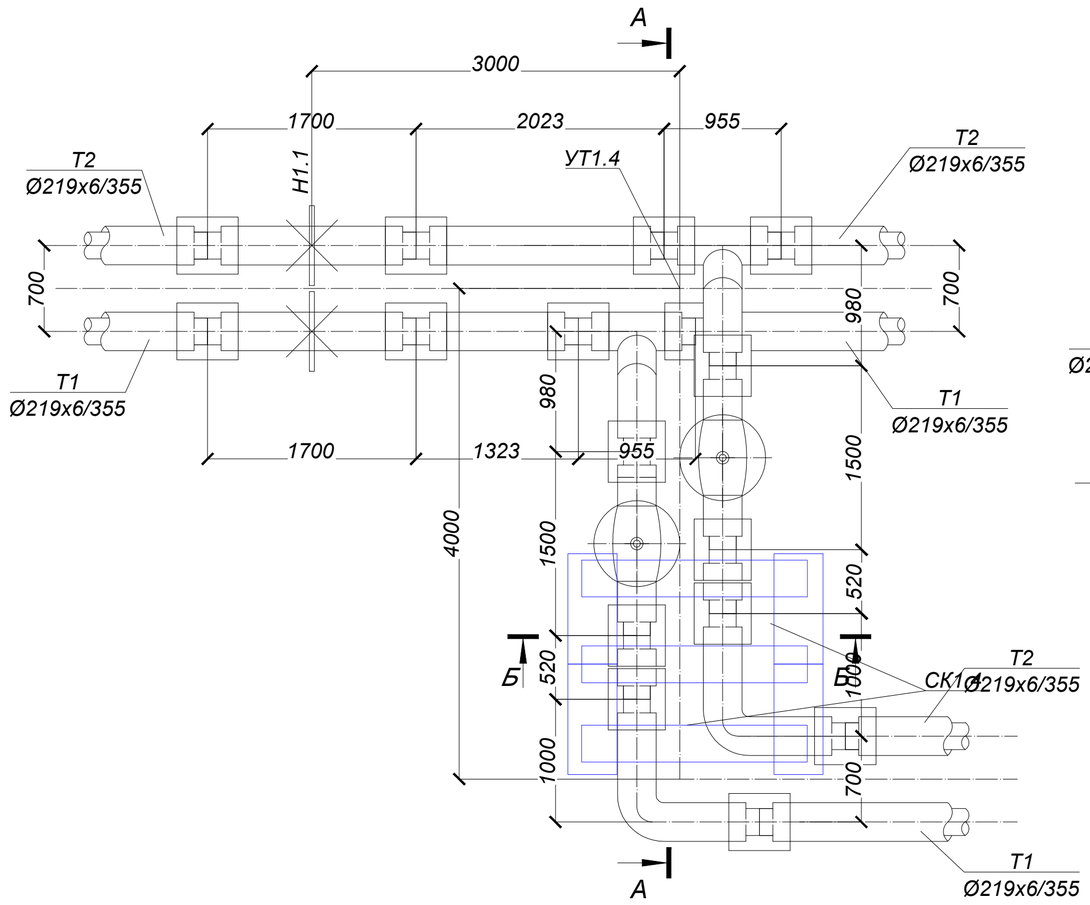

Спецификация элементов смотрового колодца

Поз.	Обозначение	Наименование	Кол. шт.	Масса ед.кг.	Общая масса, кг
		Смотровое кольцо Ск-1.4			
КО6	ГОСТ 8020-2016 225-101-0201	Кольцо опорное КО6 W6 F100, шт	8	50,0	на сульфат. цементах
Л	ГОСТ 8020-2016 244-202-0101	Люк тип Т(Т-Т)с шарниром , шт	2		
БЗ	ГОСТ 13015-2012 225-203-0703	Балка БЗ L=1840 W6 F100, шт	3		
	ГОСТ 13579-2018 221-102-0101-0034	ФБС 9.4.6-Т W6 F100, шт	4		
		Материалы:			
	ГОСТ 7473-201 212-101-0601	Бетон кл. С12/15 W6 F100 , м3	0,22		на сульфат. цементах
	ГОСТ 1284-2004 211-201-0306	Щебеночная подготовка марки М600 фракции 20-40мм, м3	0,22		

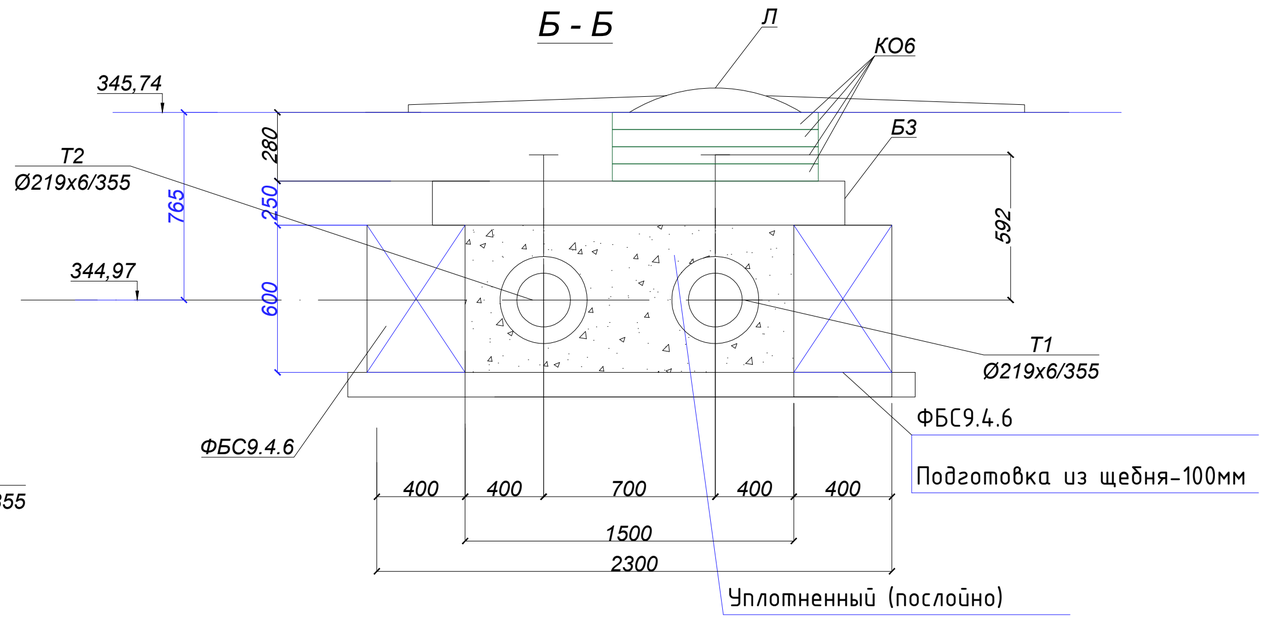

1. *Гидроизоляция боковых поверхностей (обмазочная) обмазка горячим битумом за 2 раза -8,3м2*
2. *Данный лист смотреть совместно с ТС.КЖ-2.*
3. *Все сборные железобетонные элементы колодца принять из бетона марки W6, F100 на сульфатостойком цементе*
4. *Вокруг люка выполнить бетонную отмостку из бетона кл.С12/15 шириной 1м*

Изм.	Лист	№ Докум.	Подп.	Дата
Проверил		Мендекенов		09.25
Исполнил		Сергазиева		09.25
Н.контроль		Мелдебеков		09.25

ЗАКАЗ № 754/28-25-ТС.КЖ

«К8.122 Реконструкция теплотрассы от УТ-11 (29) до врезки 2Ду219мм в ППУ-ОЦ, от врезки 2Ду219мм ППУ-ОЦ до жилого дома Абая 11, от врезки в теплотрассу 2Ду219мм в районе дома ул. Кумисбекова 6/1 до врезки 2Ду273мм в ППУ-ПЭ в районе жилого дома пр.Абая 1/1, от врезки в теплотрассу 2Ду273мм в ППУ-ПЭ в районе жилого дома пр. Абая 5 до врезки в 2Ду159мм в районе жилого дома пр. Абая 5/1».

Тепловые сети.
Конструкции железобетонные.

Стадия	Лист	Листов
РП	16	

Смотровой колодец СК-1.4

ТОО "Каз Центр Проект"
ГСЛ 22005983

Формат А3

Согласовано

Взам. инв. №

Подп. и дата

Инв. № подл.

А - А

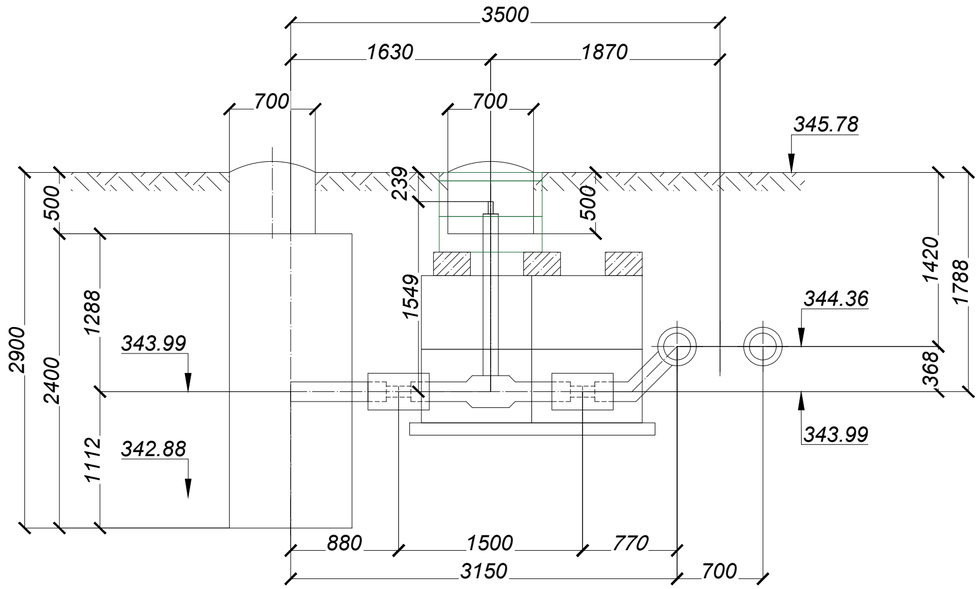

УТ1.4а

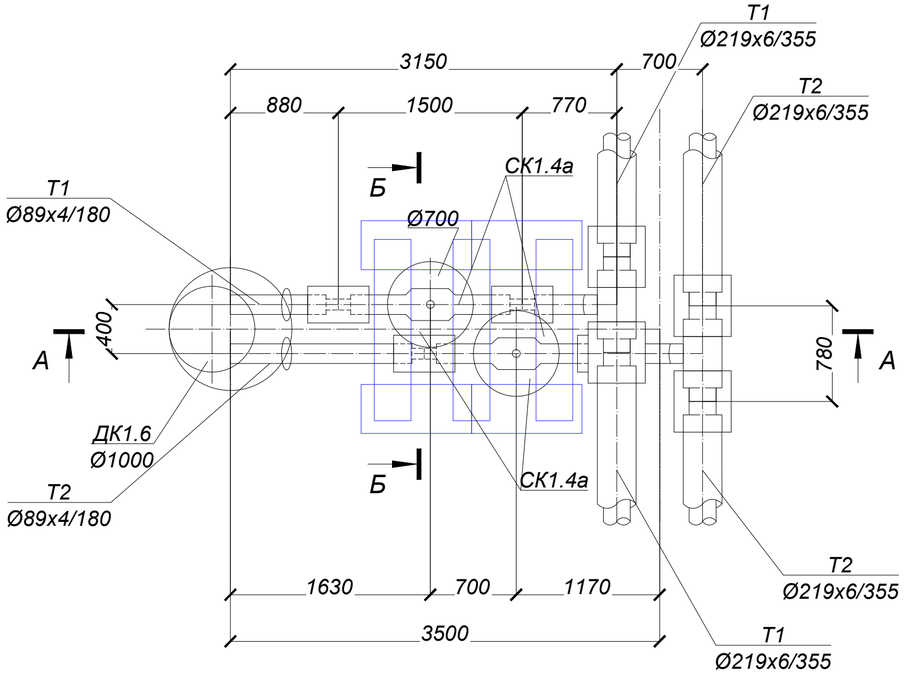

Спецификация элементов смотрового колодца

Поз.	Обозначение	Наименование	Кол. шт.	Масса ед.кг.	Общая масса, кг
		Смотровое кольцо Ск-1.4а			
КС7.3	ГОСТ 8020-2016 225-101-0101	Кольцо стеновое КС7.3 W6 F100, шт	4	130,0	на сульфат. цементах
КО6	ГОСТ 8020-2016 225-101-0201	Кольцо опорное КО6 W6 F100, шт	2	50,0	на сульфат. цементах
Л	ГОСТ 8020-2016 244-202-0101	Люк тип Т(Т-Т)с шарниром , шт	2		
Б2	ГОСТ 13015-2012 225-203-0703	Балка Б2 L=1480 W6 F100, шт	3		
	ГОСТ 13579-2018 221-102-0101-0034	ФБС 9.4.6-Т W6 F100, шт	8		
		Материалы:			
	ГОСТ 7473-201 212-101-0601	Бетон кл. С12/15 W6 F100 , м3	0,22		на сульфат. цементах
	ГОСТ 1284-2004 211-201-0306	Щебеночная подготовка марки М600 фракции 20-40мм, м3	0,22		

Б - Б

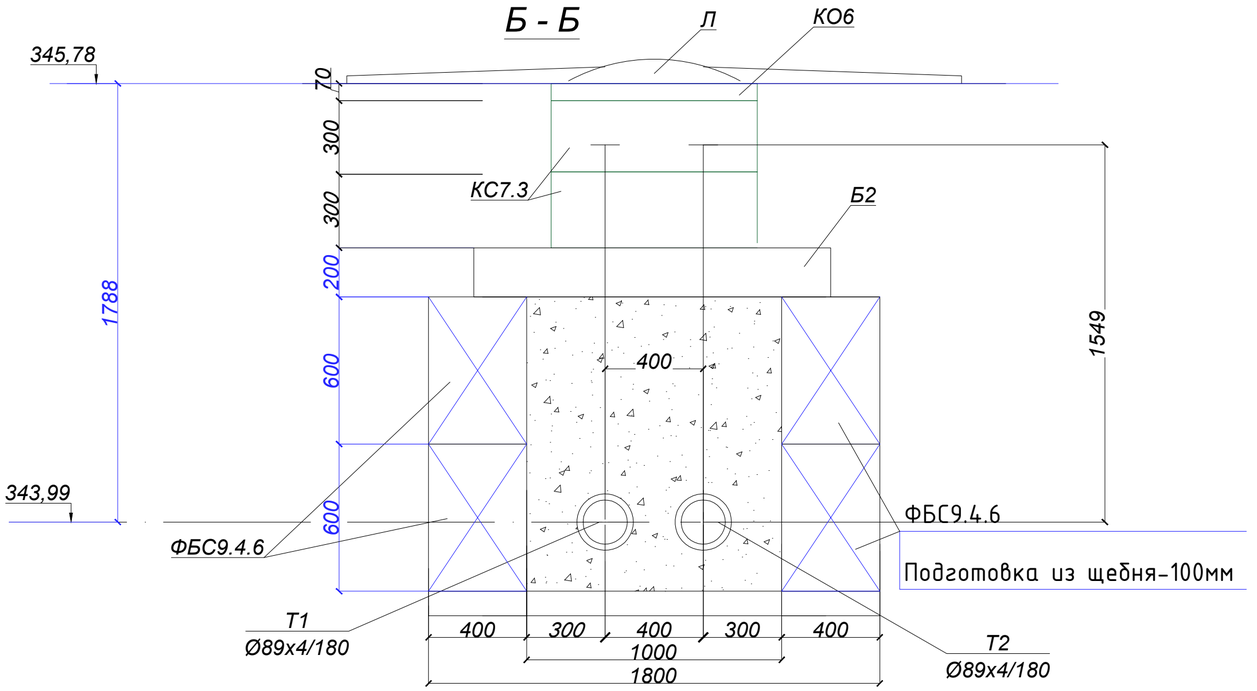

1. *Гидроизоляция боковых поверхностей (обмазочная) обмазка горячим битумом за 2 раза -20,0м2*
2. *Данный лист смотреть совместно с ТС.КЖ-2.*
3. *Все сборные железобетонные элементы колодца принять из бетона марки W6, F100 на сульфатостойком цементе*
4. *Вокруг люка выполнить бетонную отмостку из бетона кл.С12/15 шириной 1м*

Изм.	Лист	№ Докум.	Подп.	Дата
Проверил		Мендекенов		09.25
Исполнил		Сергазиева		09.25
Н.контроль		Мелдебеков		09.25

ЗАКАЗ № 754/28-25-ТС.КЖ

«КВ.122 Реконструкция теплотрассы от УТ-11 (29) до врезки 2Ду219мм в ППУ-ОЦ, от врезки 2Ду219мм ППУ-ОЦ до жилого дома Абая 11, от врезки в теплотрассу 2Ду219мм в районе дома ул. Кумисбекова 6/1 до врезки 2Ду273мм в ППУ-ПЭ в районе жилого дома пр.Абая 1/1, от врезки в теплотрассу 2Ду273мм в ППУ-ПЭ в районе жилого дома пр. Абая 5 до врезки в 2Ду159мм в районе жилого дома пр. Абая 5/1».

Тепловые сети. Конструкции железобетонные.	Стадия	Лист	Листов
	РП	17	
Смотровой колодец СК-1.4а	ТОО "Каз Центр Проект" ГСЛ 22005983		

Формат А3

Согласовано

Взам. инв. №

Подп. и дата

Инв. № подл.

А - А

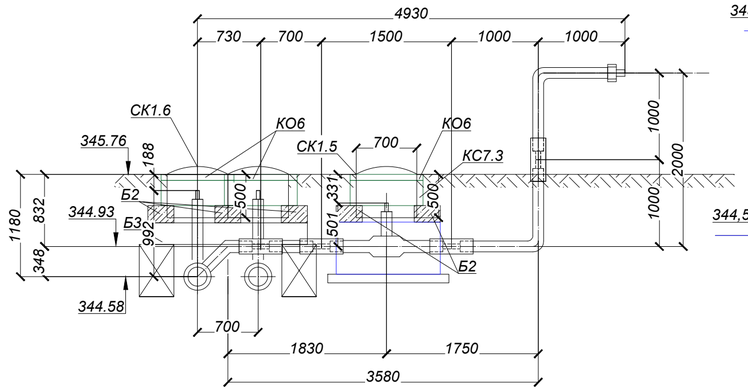

В - В

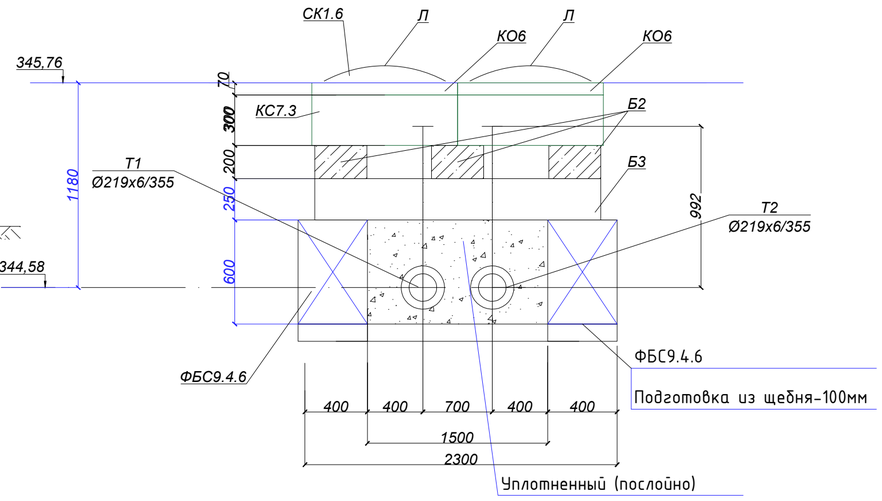

УТ1.5, УТ1.6, УТ1.7

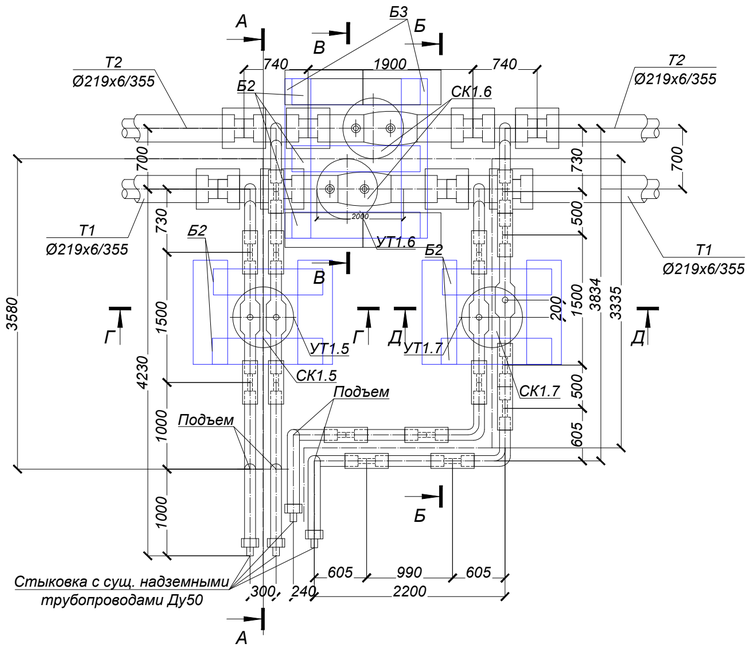

Б - Б

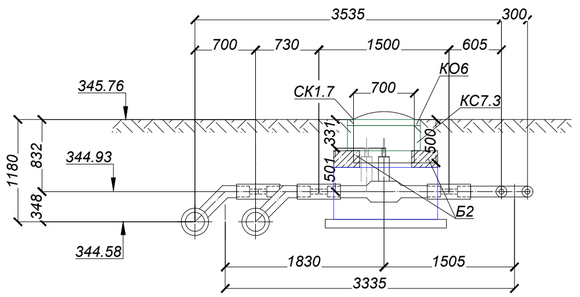

Г - Г

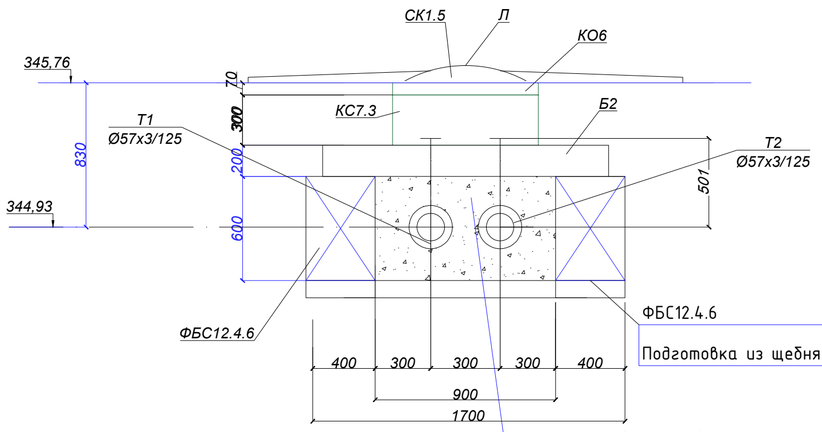

Д - Д

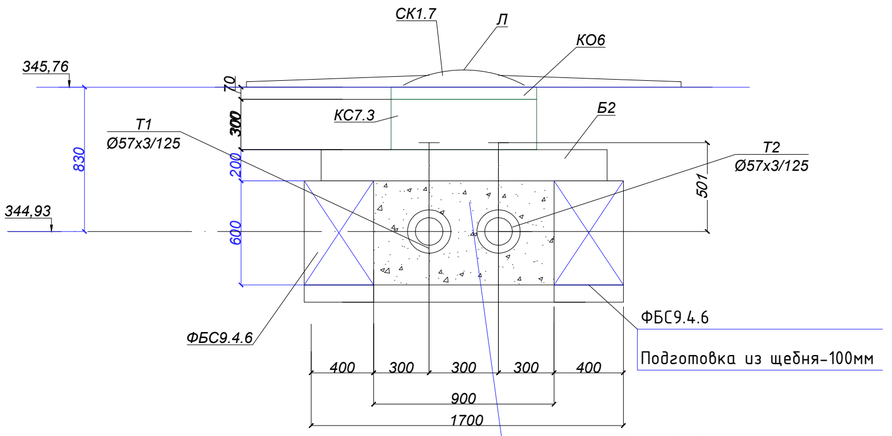

Спецификация элементов смотрового колодца

Поз.	Обозначение	Наименование	Кол. шт.	Масса ед.кг.	Общая масса, кг
		Смотровое кольцо Ск-1.5			
КС7.3	ГОСТ 8020-2016 225-101-0101	Кольцо стеновое КС7.3 W6 F100, шт	1	130,0	на сульфат. цементах
КО6	ГОСТ 8020-2016 225-101-0201	Кольцо опорное КО6 W6 F100, шт	1	50,0	на сульфат. цементах
Л	ГОСТ 8020-2016 244-202-0101	Люк тип Т(Т-Т)с шарниром , шт	1		
Б2	ГОСТ 13015-2012 225-203-0703	Балка Б2 L=1480 W6 F100, шт	2		
	ГОСТ 13579-2018 221-102-0101-0034	ФБС 12.4.6-Т W6 F100, шт	2		
		Смотровое кольцо Ск-1.6			
КС7.3	ГОСТ 8020-2016 225-101-0101	Кольцо стеновое КС7.3 W6 F100, шт	2	130,0	на сульфат. цементах
КО6	ГОСТ 8020-2016 225-101-0201	Кольцо опорное КО6 W6 F100, шт	2	50,0	на сульфат. цементах
Л	ГОСТ 8020-2016 244-202-0101	Люк тип Т(Т-Т)с шарниром , шт	2		
Б2	ГОСТ 13015-2012 225-203-0703	Балка Б2 L=1480 W6 F100, шт	3		
Б3	ГОСТ 13015-2012 225-203-0703	Балка Б3 L=1840 W6 F100, шт	2		
	ГОСТ 13579-2018 221-102-0101-0034	ФБС 9.4.6-Т W6 F100, шт	4		
		Смотровое кольцо Ск-1.7			
КС7.3	ГОСТ 8020-2016 225-101-0101	Кольцо стеновое КС7.3 W6 F100, шт	1	130,0	на сульфат. цементах
КО6	ГОСТ 8020-2016 225-101-0201	Кольцо опорное КО6 W6 F100, шт	1	50,0	на сульфат. цементах
Л	ГОСТ 8020-2016 244-202-0101	Люк тип Т(Т-Т)с шарниром , шт	1		
Б2	ГОСТ 13015-2012 225-203-0703	Балка Б2 L=1480 W6 F100, шт	2		
	ГОСТ 13579-2018 221-102-0101-0034	ФБС 12.4.6-Т W6 F100, шт	2		
		Материалы:			
	ГОСТ 7473-201 212-101-0601	Бетон кл. С12/15 W6 F100 , м3	0,44		на сульфат. цементах
	ГОСТ 1284-2004 211-201-0306	Щебеночная подготовка марки М600 фракции 20-40мм, м3	0,44		

1. Гидроизоляция боковых поверхностей (обмазочная) обмазка горячим битумом за 2 раза -34,0м2
2. Данный лист смотреть совместно с ТС.КЖ-2.
3. Все сборные железобетонные элементы колодца принять из бетона марки W6, F100 на сульфатостойком цементе
4. Вокруг люка выполнить бетонную отмостку из бетона кл.С12/15 шириной 1м

Изм.	Лист	№ Докум.	Подп.	Дата	ЗАКАЗ № 754/28-25-ТС.КЖ		
					«К8.122 Реконструкция теплотрассы от УТ-11 (29) до врезки 2Ду219мм в ППУ-ОЦ, от врезки 2Ду219мм ППУ-ОЦ до жилого дома А6ая 11, от врезки в теплотрассу 2Ду219мм в районе дома ул. Кумисбекова 6/1 до врезки 2Ду273мм в ППУ-ПЭ в районе жилого дома пр.А6ая 1/1, от врезки в теплотрассу 2Ду273мм в ППУ-ПЭ в районе жилого дома пр. А6ая 5 до врезки в 2Ду159мм в районе жилого дома пр. А6ая 5/1».		
Проверил	Мендекенов			09.25	Тепловые сети. Конструкции железобетонные.	Стадия	Лист	Листов
Исполнил	Сергазиева			09.25		РП	18	
Н.контроль	Мелдебеков			09.25	Смотровой колодец СК-1.5, 1.6, 1.7	ТОО "Каз Центр Проект" ГСЛ 22005983		

Формат А3

Согласовано

Взам. инв. №

Подп. и дата

Инв. № подл.

А - А

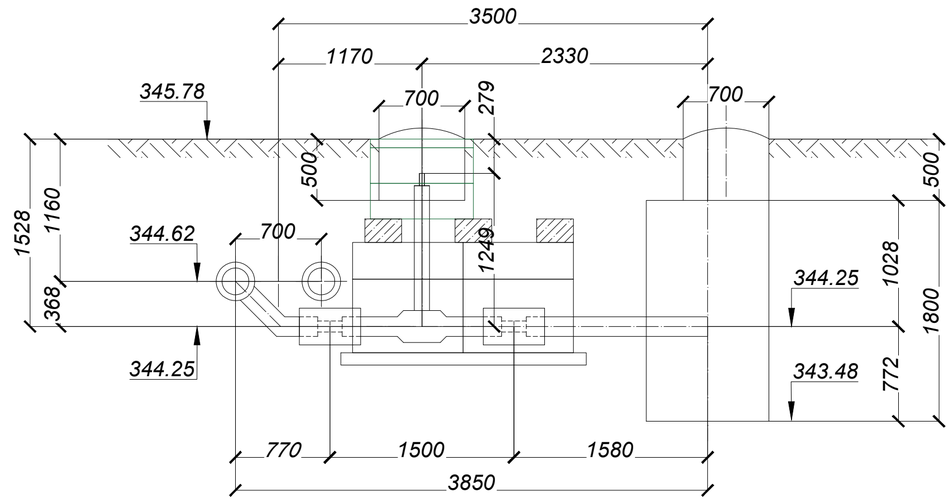

УТ1.7а

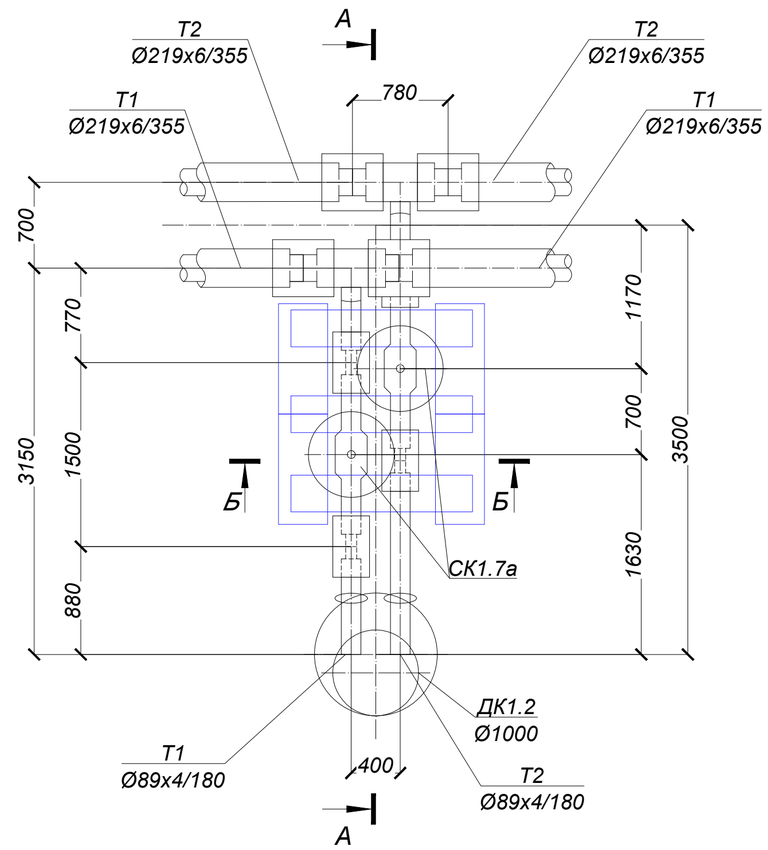

Б - Б

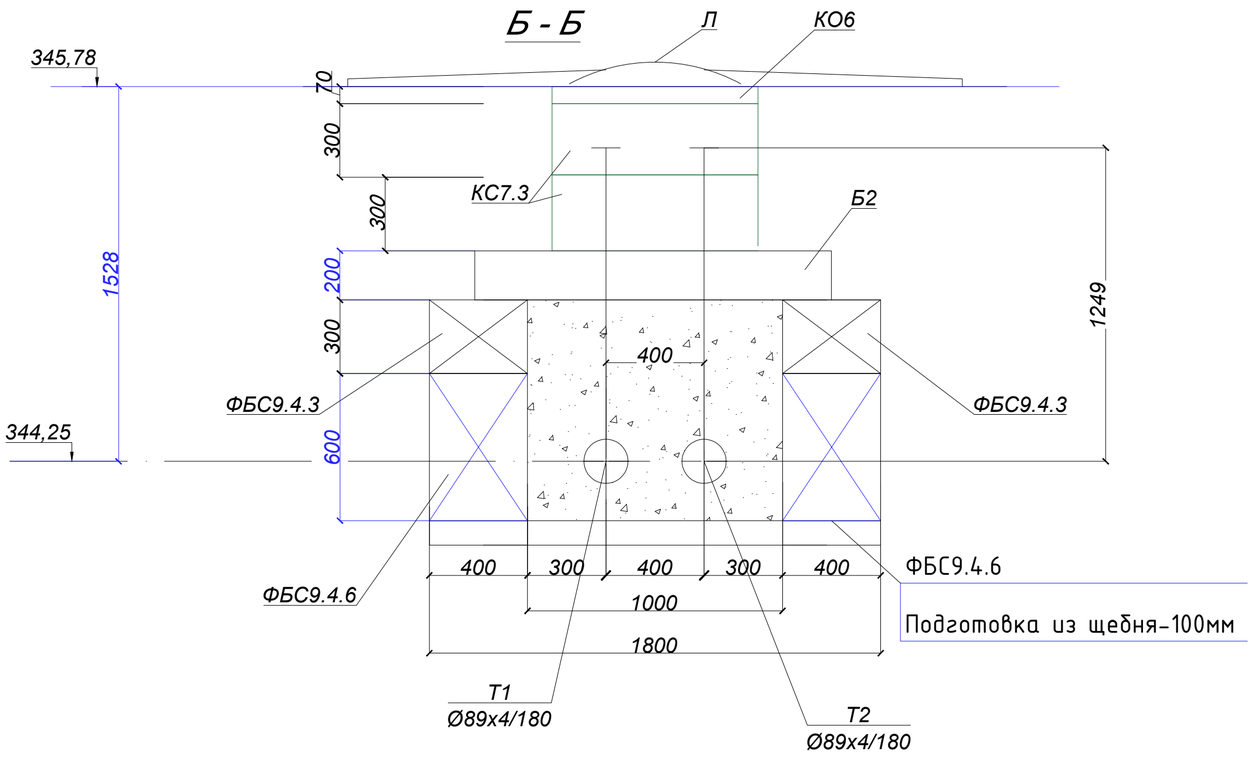

Спецификация элементов смотрового колодца

Поз.	Обозначение	Наименование	Кол. шт.	Масса ед.кг.	Общая масса, кг
		Смотровое кольцо Ск-1.7а			
КС7.3	ГОСТ 8020-2016 225-101-0101	Кольцо стеновое КС7.3 W6 F100, шт	4	130,0	на сульфат. цементах
КО6	ГОСТ 8020-2016 225-101-0201	Кольцо опорное КО6 W6 F100, шт	2	50,0	на сульфат. цементах
Л	ГОСТ 8020-2016 244-202-0101	Люк тип Т(Т-Т)с шарниром , шт	2		
Б2	ГОСТ 13015-2012 225-203-0703	Балка Б2 L=1480 W6 F100, шт	3		
	ГОСТ 13579-2018 221-102-0101-0034	ФБС 9.4.6-Т W6 F100, шт	4		
	ГОСТ 13579-2018 221-102-0101-0034	ФБС 9.4.3-Т W6 F100, шт	4		
		Материалы:			
	ГОСТ 7473-201 212-101-0601	Бетон кл. С12/15 W6 F100 , м3	0,22		на сульфат. цементах
	ГОСТ 1284-2004 211-201-0306	Щебеночная подготовка марки М600 фракции 20-40мм, м3	0,22		

1. Гидроизоляция боковых поверхностей (обмазочная) обмазка горячим битумом за 2 раза -12,0м2
2. Данный лист смотреть совместно с ТС.КЖ-2.
3. Все сборные железобетонные элементы колодца принять из бетона марки W6, F100 на сульфатостойком цементе
4. Вокруг люка выполнить бетонную отмостку из бетона кл.С12/15 шириной 1м

Изм.	Лист	№ Докум.	Подп.	Дата
Проверил		Мендекенов		09.25
Исполнил		Сергазиева		09.25
Н.контроль		Мелдебеков		09.25

ЗАКАЗ № 754/28-25-ТС.КЖ

«К6.122 Реконструкция теплотрассы от УТ-11 (29) до врезки 2Ду219мм в ППУ-ОЦ, от врезки 2Ду219мм ППУ-ОЦ до жилого дома Абая 11, от врезки в теплотрассу 2Ду219мм в районе дома ул. Кумисбекова 6/1 до врезки 2Ду273мм в ППУ-ПЭ в районе жилого дома пр.Абая 1/1, от врезки в теплотрассу 2Ду273мм в ППУ-ПЭ в районе жилого дома пр. Абая 5 до врезки в 2Ду159мм в районе жилого дома пр. Абая 5/1».

Тепловые сети.
Конструкции железобетонные.

Стадия	Лист	Листов
РП	19	

Смотровой колодец СК-1.7а

ТОО "Каз Центр Проект"
ГСЛ 22005983

Формат А3

Согласовано

Взам. инв. №

Подп. и дата

Инв. № подл.

Спецификация элементов смотрового колодца

Поз.	Обозначение	Наименование	Кол. шт.	Масса ед.кг.	Общая масса, кг
		Смотровое кольцо Ск-1.8			
КС7.3	ГОСТ 8020-2016 225-101-0101	Кольцо стеновое КС7.3 W6 F100, шт	1	130,0	на сульфат. цементах
КО6	ГОСТ 8020-2016 225-101-0201	Кольцо опорное КО6 W6 F100, шт	1	50,0	на сульфат. цементах
Л	ГОСТ 8020-2016 244-202-0101	Люк тип Т(Т-Т)с шарниром , шт	1		
Б2	ГОСТ 13015-2012 225-203-0703	Балка Б2 L=1480 W6 F100, шт	2		
	ГОСТ 13579-2018 221-102-0101-0034	ФБС 9.4.6-Т W6 F100, шт	2		
		Материалы:			
	ГОСТ 7473-201 212-101-0601	Бетон кл. С12/15 W6 F100 , м3	0,22		на сульфат. цементах
	ГОСТ 1284-2004 211-201-0306	Щебеночная подготовка марки М600 фракции 20-40мм, м3	0,22		

А - А

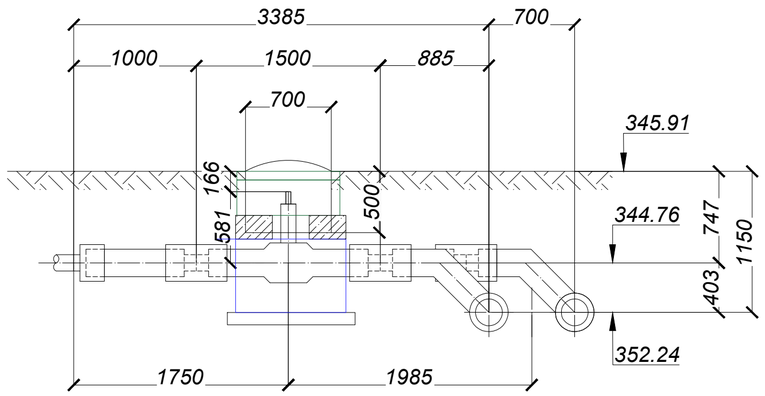

УТ1.8

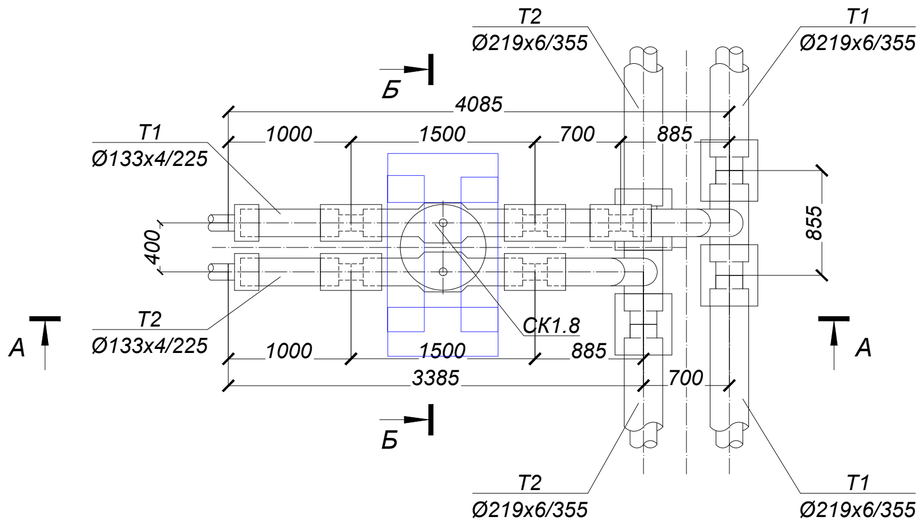

Б - Б

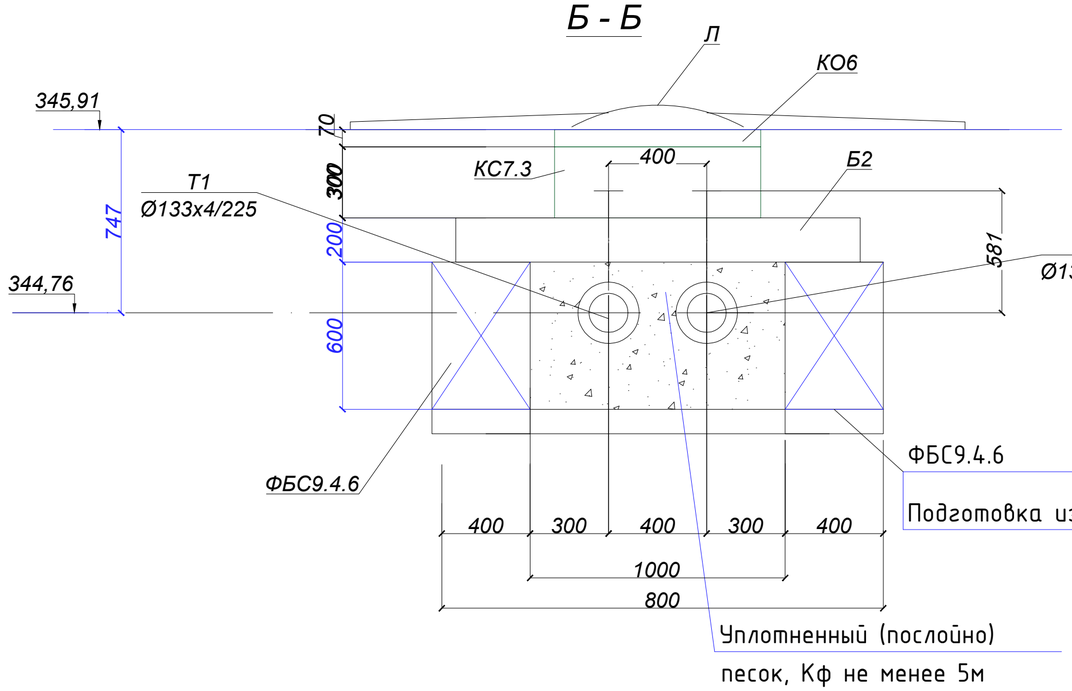

1. *Гидроизоляция боковых поверхностей (обмазочная) обмазка горячим битумом за 2 раза -7,0м2*
2. *Данный лист смотреть совместно с ТС.КЖ-2.*
3. *Все сборные железобетонные элементы колодца принять из бетона марки W6, F100 на сульфатостойком цементе*
4. *Вокруг люка выполнить бетонную отмостку из бетона кл.С12/15 шириной 1м*

Изм.	Лист	№ Докум.	Подп.	Дата	ЗАКАЗ № 754/28-25-ТС.КЖ			
					«К8.122 Реконструкция теплотрассы от УТ-11 (29) до врезки 2Ду219мм в ППУ-ОЦ, от врезки 2Ду219мм ППУ-ОЦ до жилого дома Абая 11, от врезки в теплотрассу 2Ду219мм в районе дома ул. Кумисбекова 6/1 до врезки 2Ду273мм в ППУ-ПЭ в районе жилого дома пр.Абая 1/1, от врезки в теплотрассу 2Ду273мм в ППУ-ПЭ в районе жилого дома пр. Абая 5 до врезки в 2Ду159мм в районе жилого дома пр. Абая 5/1».			
Проверил		Мендекенов		09.25	Тепловые сети. Конструкции железобетонные.	Стадия	Лист	Листов
Исполнил		Сергазиева		09.25		РП	20	
Н.контроль		Мелдебеков		09.25	Смотровой колодец СК-1.8	ТОО "Каз Центр Проект" ГСЛ 22005983		

Формат А3

Согласовано

Взам. инв. №

Подп. и дата

Инв. № подл.

Спецификация элементов смотрового колодца

Поз.	Обозначение	Наименование	Кол. шт.	Масса ед.кг.	Общая масса, кг
		Смотровое кольцо Ск-1.9			
КС7.3	ГОСТ 8020-2016 225-101-0101	Кольцо стеновое КС7.3 W6 F100, шт	3	130,0	на сульфат. цементах
КО6	ГОСТ 8020-2016 225-101-0201	Кольцо опорное КО6 W6 F100, шт	3	50,0	на сульфат. цементах
Л	ГОСТ 8020-2016 244-202-0101	Люк тип Т(Т-Т)с шарниром , шт	3		
Б2	ГОСТ 13015-2012 225-203-0703	Балка Б2 L=1480 W6 F100, шт	5		
Б3	ГОСТ 13015-2012 225-203-0703	Балка Б3 L=1840 W6 F100, шт	2		
	ГОСТ 13579-2018 221-102-0101-0034	ФБС 12.4.6-Т W6 F100, шт	2		
	ГОСТ 13579-2018 221-102-0101-0034	ФБС 9.4.6-Т W6 F100, шт	4		
		Материалы:			
	ГОСТ 7473-201 212-101-0601	Бетон кл. С12/15 W6 F100 , м3	0,44		на сульфат. цементах
	ГОСТ 1284-2004 211-201-0306	Щебеночная подготовка марки М600 фракции 20-40мм, м3	0,44		

А - А

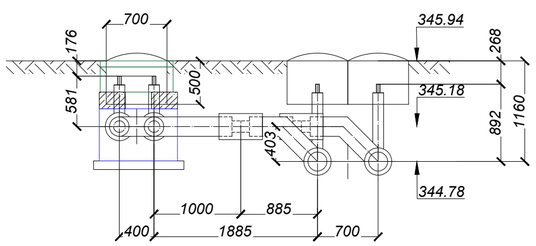

В - В

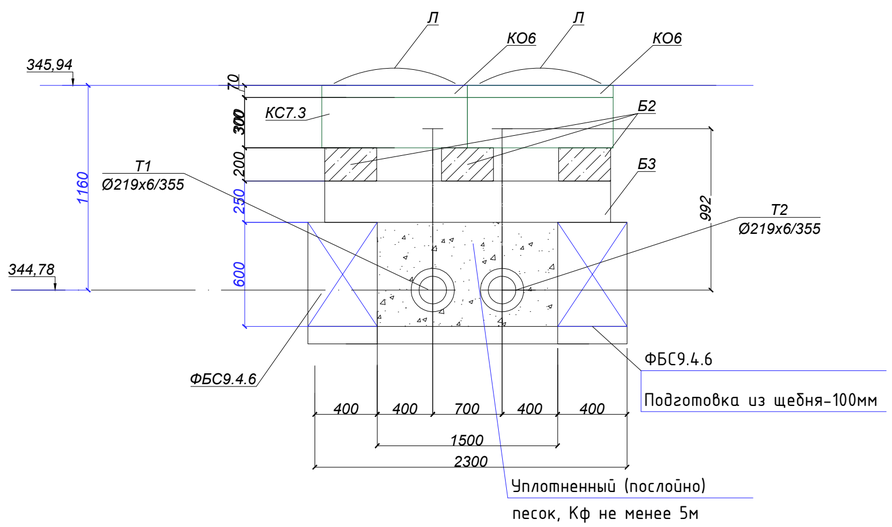

УТ1.9

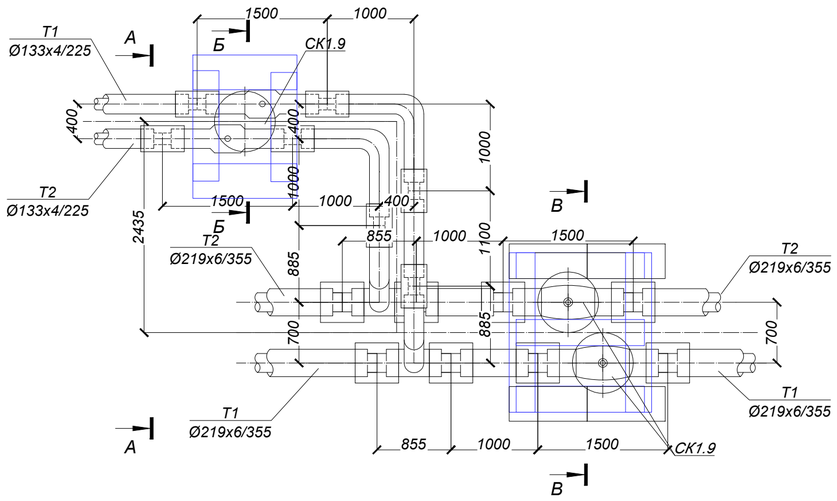

Б - Б

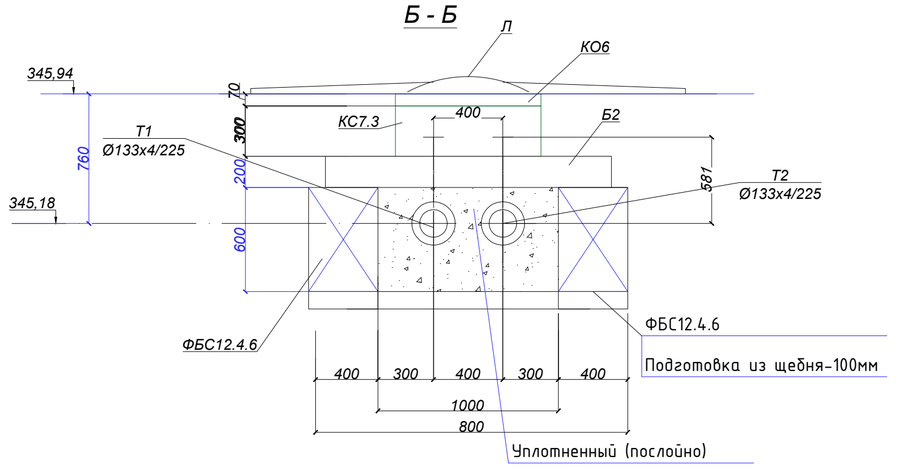

1. *Гидроизоляция боковых поверхностей (обмазочная) обмазка горячим битумом за 2 раза -10,2м2*
2. *Данный лист смотреть совместно с ТС.КЖ-2.*
3. *Все сборные железобетонные элементы колодца принять из бетона марки W6, F100 на сульфатостойком цементе*
4. *Вокруг люка выполнить бетонную отмостку из бетона кл.С12/15 шириной 1м*

Изм.	Лист	№ Докум.	Подп.	Дата	ЗАКАЗ № 754/28-25-ТС.КЖ			
					«К6.122 Реконструкция теплотрассы от УТ-11 (29) до врезки 2Ду219мм в ППУ-ОЦ, от врезки 2Ду219мм ППУ-ОЦ до жилого дома Абая 11, от врезки в теплотрассу 2Ду219мм в районе дома ул. Кумисбекова 6/1 до врезки 2Ду273мм в ППУ-ПЭ в районе жилого дома пр.Абая 1/1, от врезки в теплотрассу 2Ду273мм в ППУ-ПЭ в районе жилого дома пр. Абая 5 до врезки в 2Ду159мм в районе жилого дома пр. Абая 5/1».			
Проверил		Мендекенов		09.25	Тепловые сети. Конструкции железобетонные.	Стадия	Лист	Листов
Исполнил		Серазиева		09.25		РП	21	
Н.контроль		Мелдебеков		09.25	Смотровой колодец СК-1.9	ТОО "Каз Центр Проект" ГСЛ 22005983		

Формат А3

Согласовано

Взам. инв. №

Подп. и дата

Инв. № подл.

Спецификация элементов смотрового колодца

Поз.	Обозначение	Наименование	Кол. шт.	Масса ед.кг.	Общая масса, кг
		Смотровое кольцо Ск-1.10			
КС7.3	ГОСТ 8020-2016 225-101-0101	Кольцо стеновое КС7.3 W6 F100, шт	3	130,0	на сульфат. цементах
КО6	ГОСТ 8020-2016 225-101-0201	Кольцо опорное КО6 W6 F100, шт	2	50,0	на сульфат. цементах
Л	ГОСТ 8020-2016 244-202-0101	Люк тип Т(Т-Т)с шарниром , шт	2		
Б2	ГОСТ 13015-2012 225-203-0703	Балка Б2 L=1480 W6 F100, шт	4		
	ГОСТ 13579-2018 221-102-0101-0034	ФБС 12.4.6-Т W6 F100, шт	4		
		Материалы:			
	ГОСТ 7473-201 212-101-0601	Бетон кл. С12/15 W6 F100 , м3	0,22		на сульфат. цементах
	ГОСТ 1284-2004 211-201-0306	Щебеночная подготовка марки М600 фракции 20-40мм, м3	0,22		

А - А

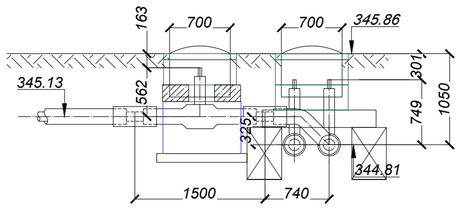

В - В

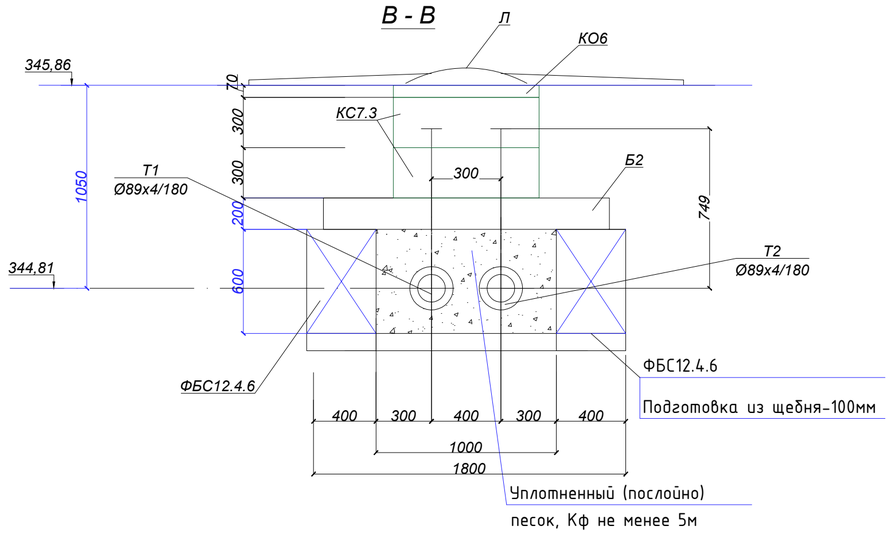

УТ1.10

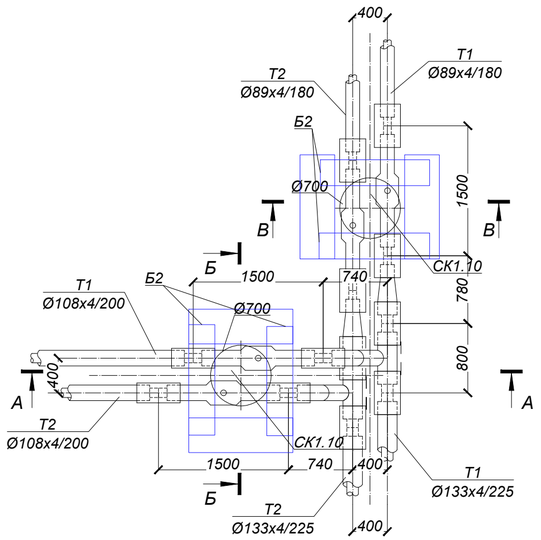

Б - Б

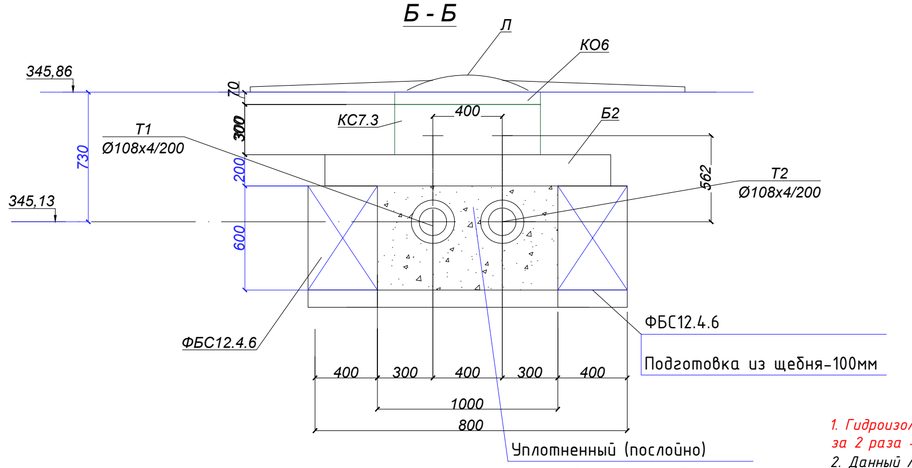

1. *Гидроизоляция боковых поверхностей (обмазочная) обмазка горячим битумом за 2 раза -18,0м2*
2. *Данный лист смотреть совместно с ТС.КЖ-2.*
3. *Все сборные железобетонные элементы колодца принять из бетона марки W6, F100 на сульфатостойком цементе*
4. *Вокруг люка выполнить бетонную отмостку из бетона кл.С12/15 шириной 1м*

Изм.	Лист	№ Докум.	Подп.	Дата	ЗАКАЗ № 754/28-25-ТС.КЖ			
					«Кб.122 Реконструкция теплотрассы от УТ-11 (29) до врезки 2Ду219мм в ППУ-ОЦ, от врезки 2Ду219мм ППУ-ОЦ до жилого дома Абая 11, от врезки в теплотрассу 2Ду219мм в районе дома ул. Кумисбекова 6/1 до врезки 2Ду273мм в ППУ-ПЭ в районе жилого дома пр.Абая 1/1, от врезки в теплотрассу 2Ду273мм в ППУ-ПЭ в районе жилого дома пр. Абая 5 до врезки в 2Ду159мм в районе жилого дома пр. Абая 5/1».			
Проверил		Мендекенов		09.25	Тепловые сети. Конструкции железобетонные.	Стадия	Лист	Листов
Исполнил		Сергазиева		09.25		РП	22	
Н.контроль		Мелдебеков		09.25	Смотровой колодец СК-1.10	ТОО "Каз Центр Проект" ГСЛ 22005983		

Согласовано

Взам. инв. №

Подп. и дата

Инв. № подл.

Формат А3

Спецификация элементов смотрового колодца

Поз.	Обозначение	Наименование	Кол. шт.	Масса ед.кг.	Общая масса, кг
		Смотровое кольцо Ск-1.11			
КС7.3	ГОСТ 8020-2016 225-101-0101	Кольцо стеновое КС7.3 W6 F100, шт	4	130,0	на сульфат. цементах
КО6	ГОСТ 8020-2016 225-101-0201	Кольцо опорное КО6 W6 F100, шт	2	50,0	на сульфат. цементах
Л	ГОСТ 8020-2016 244-202-0101	Люк тип Т(Т-Т)с шарниром , шт	2		
Б2	ГОСТ 13015-2012 225-203-0703	Балка Б2 L=1480 W6 F100, шт	4		
	ГОСТ 13579-2018 221-102-0101-0034	ФБС 12.4.6-Т W6 F100, шт	4		
	ГОСТ 13579-2018 221-102-0101-0034	ФБС 12.4.3-Т W6 F100, шт	2		
		Материалы:			
	ГОСТ 7473-201 212-101-0601	Бетон кл. С12/15 W6 F100 , м3	0,22		на сульфат. цементах
	ГОСТ 1284-2004 211-201-0306	Щебеночная подготовка марки М600 фракции 20-40мм, м3	0,22		

А - А

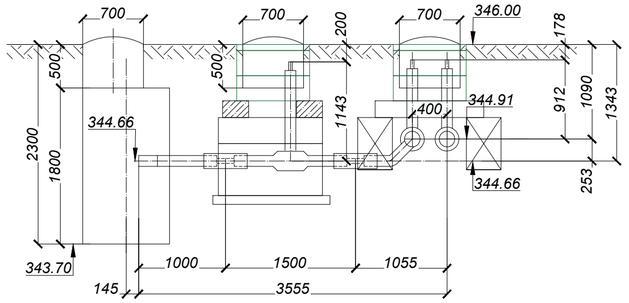

В - В

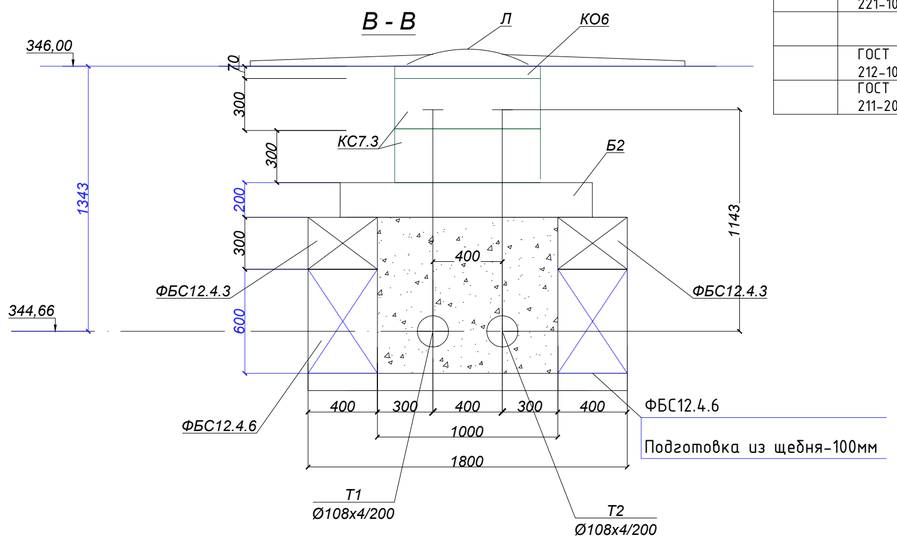

УТ1.11

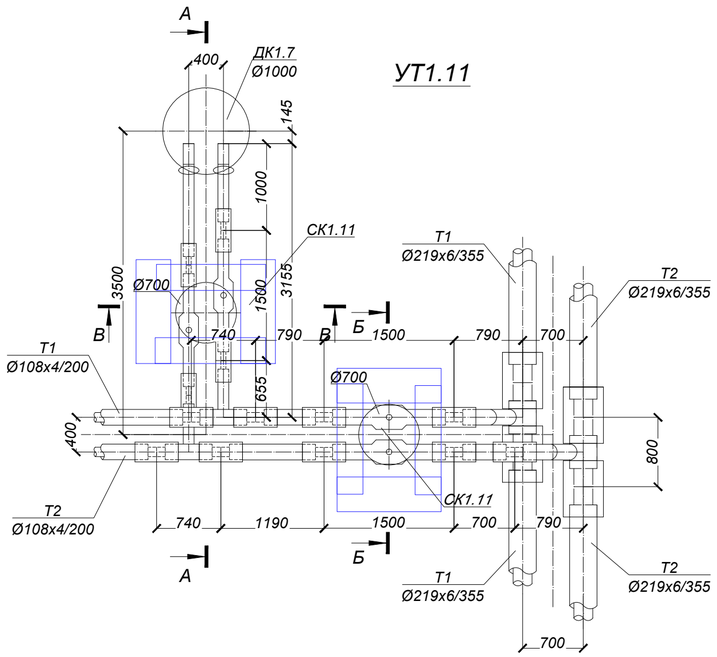

Б - Б

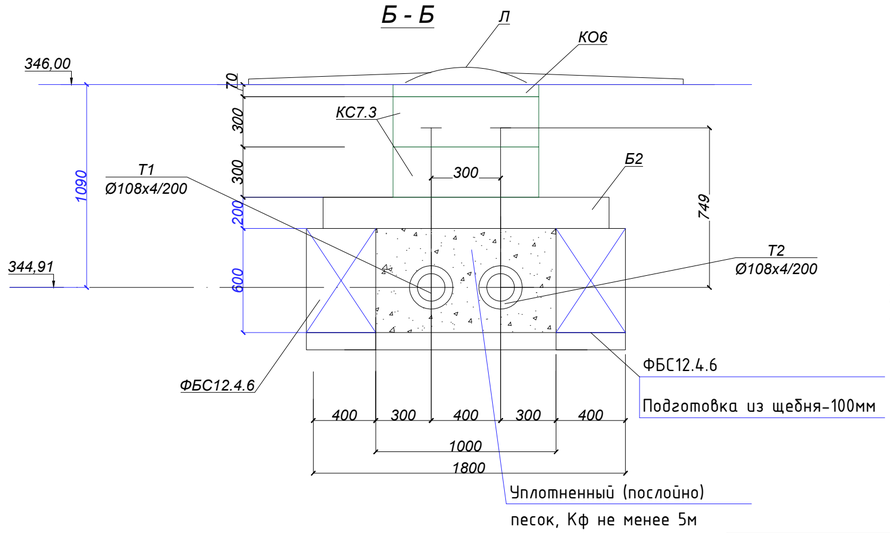

1. Гидроизоляция боковых поверхностей (обмазочная) обмазка горячим битумом за 2 раза -16,0м2
2. Данный лист смотреть совместно с ТС.КЖ-2.
3. Все сборные железобетонные элементы колодца принять из бетона марки W6, F100 на сульфатостойком цементе
4. Вокруг люка выполнить бетонную отмостку из бетона кл.С12/15 шириной 1м

Изм.	Лист	№ Докум.	Подп.	Дата	ЗАКАЗ № 754/28-25-ТС.КЖ			
					«Кб.122 Реконструкция теплотрассы от УТ-11 (29) до врезки 2Ду219мм в ППУ-ОЦ, от врезки 2Ду219мм ППУ-ОЦ до жилого дома Абая 11, от врезки в теплотрассу 2Ду219мм в районе дома ул. Кумисбекова 6/1 до врезки 2Ду273мм в ППУ-ПЭ в районе жилого дома пр.Абая 1/1, от врезки в теплотрассу 2Ду273мм в ППУ-ПЭ в районе жилого дома пр. Абая 5 до врезки в 2Ду159мм в районе жилого дома пр. Абая 5/1».			
					Тепловые сети. Конструкции железобетонные.	Стадия	Лист	Листов
Проверил		Мендекенов		09.25		РП	23	
Исполнил		Сергазиева		09.25				
Н.контроль		Мелдебеков		09.25	Смотровой колодец СК-1.11	ТОО "Каз Центр Проект" ГСЛ 22005983		

Согласовано

Взам. инв. №

Подп. и дата

Инв. № подл.

Формат А3

Дренажный колодец ДК1.1

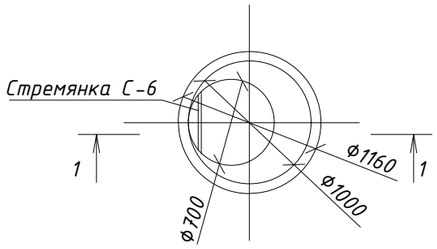

1-1

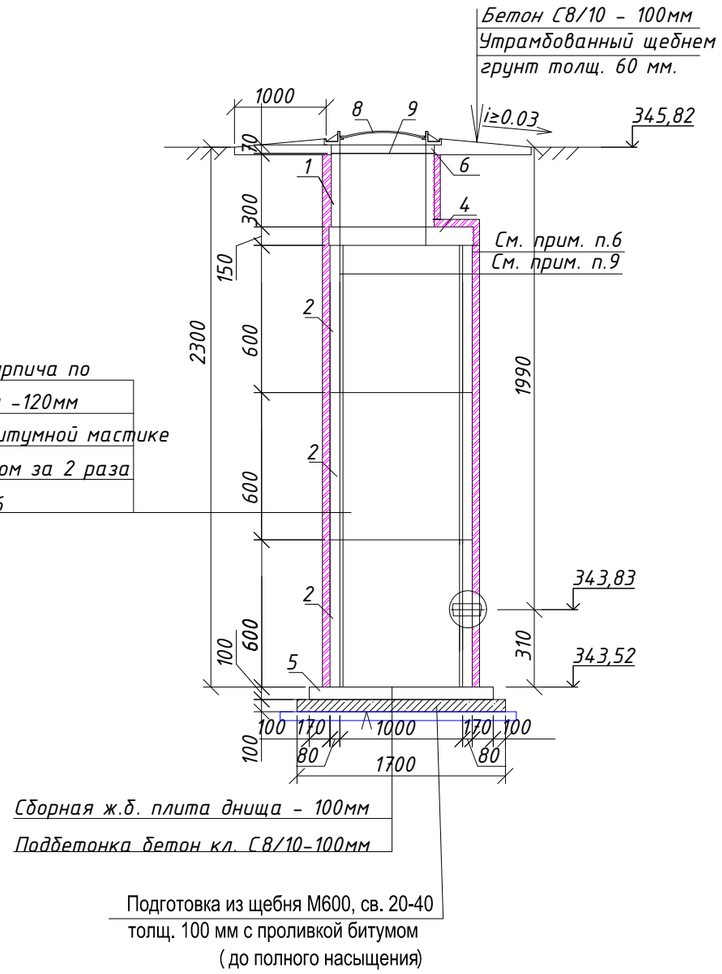

Спецификация элементов дренажного колодца

Поз.	Обозначение	Наименование	Кол шт	Масса ед.кг.	Приме-чание
		Дренажный колодец ДК1.2	1		
1	Серия 3.900.1-14 в.1	Кольцо стеновое КС7.3	1	130	W6,F100
2	Серия 3.900.1-14 в.1	Кольцо стеновое КС10.6	3	400	W6,F100
4	Серия 3.900.1-14 в.1	Плита перекрытия ПП10-2	1	250	W6,F100
5	Серия 3.900.1-14 в.1	Плита днища ПН10	1	450	W6,F100
6	Серия 3.900.1-14 в.1	Кольцо опорное КО6	1	50	W6,F100
7	Серия 901-09-11.84,ал.5	Стремянка С-6	1	23,52	
8	ГОСТ 3634-2019	Люк тип Т(С250)	1		
9	см.л. КЖ-29.1	Сетка Ф12А500/100/100, шт	1	8,88	8,88
10	ГОСТ 530-2012	Кладка из керамического кирпича КР-р-по250х120х65/1НФ/100/2,0/150,м3	0,9		
11	АГСК-235-102-0101	Гидроизол гидроизоляционный ГИ-Г ГОСТ 7415-86- 2 слоя, м2	7,5		
	СТ РК EN206-2017	Подбетонка С8/10 W6, F100 м3	0.43		
	СТ РК EN206-2017	Бетон С12/15 W6, F100 м3	0,9		отмостка
	ГОСТ 8267-93	Щебень М600 св. 20-40мм м3	0.11		

1. Сварку стальных элементов в заводских условиях производить электродами Э-42А по ГОСТ 9467-75* сваркой типа УП в соответствии с ГОСТ 14771-76. Катет шва по наименьшей толщине свариваемых деталей. Варить по всему периметру сопряжения деталей.
2. Обработку свариваемых кромок вести в соответствии СН РК 5.04-18-2002.
3. Все сварочные швы после изготовления покрыть за 2 раза грунтовкой ФЛ-03К ГОСТ 9109-81.
4. Все металлические детали после установки в проектное положение окрасить за 2 раза эмалью ПФ-115 ГОСТ 10144-89 по грунтовке ГФ-021
5. Во время выполнения монтажных работ строительных конструкций дренажных колодцев выполнить устройство временного дренажа способом "Открытый дренаж(канавы)". Ориентировочный объем канавы-4,5м3

1. Данный лист см. совместно с КЖ-2. Спецификация дана на один дренажный колодец.
2. Гидроизоляция днища колодца 2 слоя гидроизола оклеечного на битумной мастике по грунтовке битумным праймером в два слоя-0,8м2
3. В процессе производства работ недопустимо затопление трассы водой.
4. Стеновые кольца устанавливать на свежеуложенный цементный раствор М100.
5. Проемы в стеновых кольцах пробивать по месту в соответствии с разделом ТС с предварительной рассверловкой отверстий по контуру.
6. Все поверхности железобетонных конструкций колодца, соприкасающихся с грунтом обмазать горячим битумом за 2 раза. Площадь обмазки-7,5м2
7. Все швы сборных элементов колодца с наружной стороны обработать гидроизоляционным материалом "Пенекрит" (общий расход - 2.8 кг.).
8. Расположение дренажного колодца см. ТС.КЖ-2 и раздел альбома ТС.
9. Все сборные железобетонные элементы колодца принять из бетона марки W6, F100
10. Вокруг люка выполнить бетонную отмостку из бетона кл.С12/15 шириной 1м

Изм.	Лист	№ Докум.	Подп.	Дата	ЗАКАЗ № 754/28-25-ТС.КЖ			
					«КВ.122 Реконструкция теплотрассы от УТ-11 (29) до врезки 2Ду219мм в ППУ-ОЦ, от врезки 2Ду219мм ППУ-ОЦ до жилого дома Абая 11, от врезки в теплотрассу 2Ду219мм в районе дома ул. Кумисбекова 6/1 до врезки 2Ду273мм в ППУ-ПЭ в районе жилого дома пр.Абая 1/1, от врезки в теплотрассу 2Ду273мм в ППУ-ПЭ в районе жилого дома пр. Абая 5 до врезки в 2Ду159мм в районе жилого дома пр. Абая 5/1».			
					Тепловые сети. Конструкции железобетонные.	Стадия	Лист	Листов
Проверил		Мендекенов		09.25		РП	24	
Исполнил		Сергазиева		09.25				
Н.контроль		Мелдебеков		09.25	Дренажный колодец ДК1.1	ТОО "Каз Центр Проект" ГСЛ 22005983		

Согласовано

Взам. инв. №

Подп. и дата

Инв. № подл.

Формат А3

Дренажный колодец ДК1.2

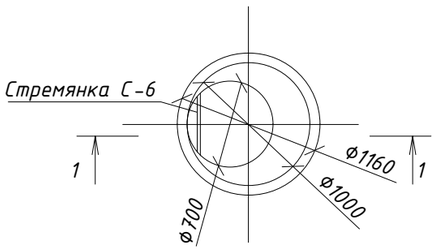

1-1

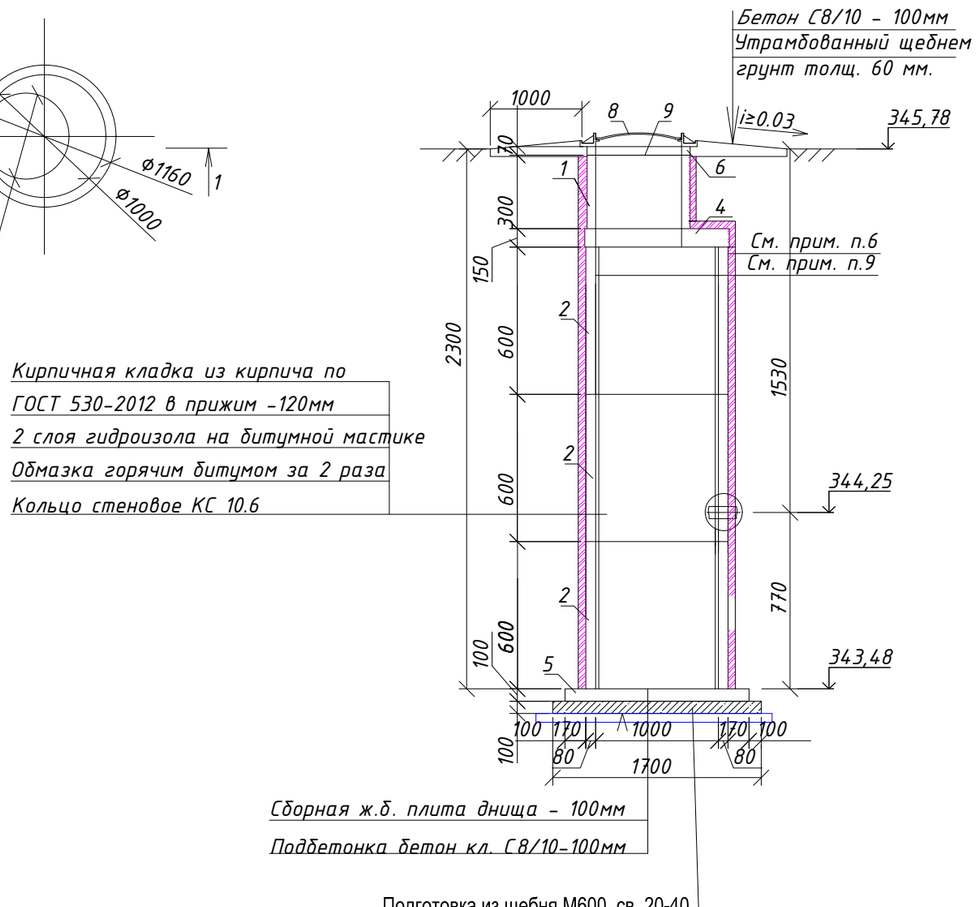

Спецификация элементов дренажного колодца

Поз.	Обозначение	Наименование	Кол шт	Масса ед.кг.	Приме-чание
		Дренажный колодец ДК1.2	1		
1	Серия 3.900.1-14 в.1	Кольцо стеновое КС7.3	1	130	W6,F100
2	Серия 3.900.1-14 в.1	Кольцо стеновое КС10.6	3	400	W6,F100
4	Серия 3.900.1-14 в.1	Плита перекрытия ПП10-2	1	250	W6,F100
5	Серия 3.900.1-14 в.1	Плита днища ПН10	1	450	W6,F100
6	Серия 3.900.1-14 в.1	Кольцо опорное КО6	1	50	W6,F100
7	Серия 901-09-11.84,ал.5	Стремянка С-6	1	23,52	
8	ГОСТ 3634-2019	Люк тип Т(С250)	1		
9	см.л. КЖ-29.1	Сетка Ф12А500/100/100, шт	1	8,88	8,88
10	ГОСТ 530-2012	Кладка из керамического кирпича КР-р-по250х120х65/1НФ/100/2,0/150,м3	0,9		
11	АГСК-235-102-0101	Гидроизол гидроизоляционный ГИ-Г ГОСТ 7415-86- 2 слоя, м2	7,5		
	СТ РК EN206-2017	Подбетонка С8/10 W6, F100 м3	0.43		
	СТ РК EN206-2017	Бетон С12/15 W6, F100 м3	0,9		отмостка
	ГОСТ 8267-93	Щебень М600 св. 20-40мм м3	0.11		

1. Сварку стальных элементов в заводских условиях производить электродами Э-42А по ГОСТ 9467-75* сваркой типа УП в соответствии с ГОСТ 14771-76. Катет шва по наименьшей толщине свариваемых деталей. Варить по всему периметру сопряжения деталей.
2. Обработку свариваемых кромок вести в соответствии СН РК 5.04-18-2002.
3. Все сварочные швы после изготовления покрыть за 2 раза грунтовкой ФЛ-03К ГОСТ 9109-81.
4. Все металлические детали после установки в проектное положение окрасить за 2 раза эмалью ПФ-115 ГОСТ 10144-89 по грунтовке ГФ-021
5. Во время выполнения монтажных работ строительных конструкций дренажных колодцев выполнить устройство временного дренажа способом "Открытый дренаж(канавы)". Ориентировочный объем канавы-4,5м3

1. Данный лист см. совместно с КЖ-2. Спецификация дана на один дренажный колодец.
2. Гидроизоляция днища колодца 2 слоя гидроизола оклеечного на битумной мастике по грунтовке битумным праймером в два слоя-0,8м2
3. В процессе производства работ недопустимо затопление трассы водой.
4. Стеновые кольца устанавливать на свежеуложенный цементный раствор М100.
5. Проемы в стеновых кольцах пробивать по месту в соответствии с разделом ТС с предварительной рассверловкой отверстий по контуру.
6. Все поверхности железобетонных конструкций колодца, соприкасающихся с грунтом обмазать горячим битумом за 2 раза. Площадь обмазки-7,5м2
7. Все швы сборных элементов колодца с наружной стороны обработать гидроизоляционным материалом "Пенекрит" (общий расход - 2.8 кг.).
8. Расположение дренажного колодца см. ТС.КЖ-2 и раздел альбома ТС.
9. Все сборные железобетонные элементы колодца принять из бетона марки W6, F100
10. Вокруг люка выполнить бетонную отмостку из бетона кл.С12/15 шириной 1м

Изм.	Лист	№ Докум.	Подп.	Дата	ЗАКАЗ № 754/28-25-ТС.КЖ			
					«К8.122 Реконструкция теплотрассы от УТ-11 (29) до врезки 2Ду219мм в ППУ-ОЦ, от врезки 2Ду219мм ППУ-ОЦ до жилого дома Абая 11, от врезки в теплотрассу 2Ду219мм в районе дома ул. Кумисбекова 6/1 до врезки 2Ду273мм в ППУ-ПЭ в районе жилого дома пр.Абая 1/1, от врезки в теплотрассу 2Ду273мм в ППУ-ПЭ в районе жилого дома пр. Абая 5 до врезки в 2Ду159мм в районе жилого дома пр. Абая 5/1».			
Проверил		Мендекенов		09.25	Тепловые сети. Конструкции железобетонные.	Стадия	Лист	Листов
Исполнил		Сергазиева		09.25		РП	25	
Н.контроль		Мелдебеков		09.25	Дренажный колодец ДК1.2	ТОО "Каз Центр Проект" ГСЛ 22005983		

Согласовано

Взам. инв. №

Подп. и дата

Инв. № подл.

Формат А3

Дренажный колодец ДК1.3

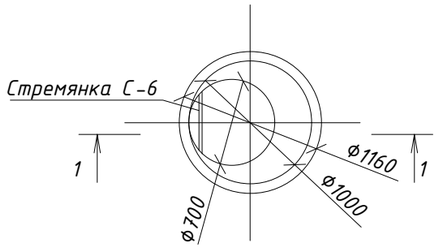

1-1

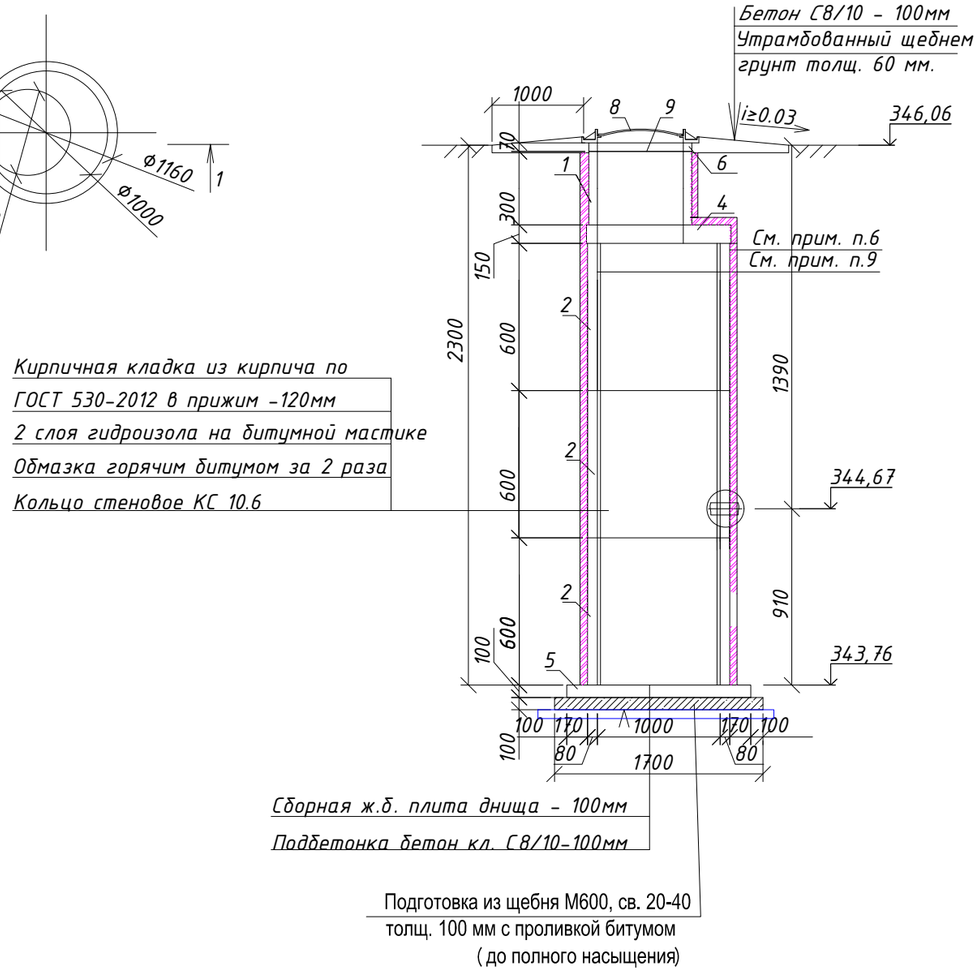

Спецификация элементов дренажного колодца

Поз.	Обозначение	Наименование	Кол шт	Масса ед.кг.	Приме-чание
		Дренажный колодец ДК1.3	1		
1	Серия 3.900.1-14 в.1	Кольцо стеновое КС7.3	1	130	W6,F100
2	Серия 3.900.1-14 в.1	Кольцо стеновое КС10.6	3	400	W6,F100
4	Серия 3.900.1-14 в.1	Плита перекрытия ПП10-2	1	250	W6,F100
5	Серия 3.900.1-14 в.1	Плита днища ПН10	1	450	W6,F100
6	Серия 3.900.1-14 в.1	Кольцо опорное КО6	1	50	W6,F100
7	Серия 901-09-11.84,ал.5	Стремянка С-6	1	23,52	
8	ГОСТ 3634-2019	Люк тип Т(С250)	1		
9	см.л. КЖ-29.1	Сетка Ф12А500/100/100, шт	1	8,88	8,88
10	ГОСТ 530-2012	Кладка из керамического кирпича КР-р-по250х120х65/1НФ/100/2,0/150,м3	0,9		
11	АГСК-235-102-0101	Гидроизол гидроизоляционный ГИ-Г ГОСТ 7415-86- 2 слоя, м2	7,5		
	СТ РК EN206-2017	Подбетонка С8/10 W6, F100 м3	0.43		
	СТ РК EN206-2017	Бетон С12/15 W6, F100 м3	0,9		отмостка
	ГОСТ 8267-93	Щебень М600 св. 20-40мм м3	0.11		

1. Сварку стальных элементов в заводских условиях производить электродами Э-42А по ГОСТ 9467-75* сваркой типа УП в соответствии с ГОСТ 14771-76. Катет шва по наименьшей толщине свариваемых деталей. Варить по всему периметру сопряжения деталей.
2. Обработку свариваемых кромок вести в соответствии СН РК 5.04-18-2002.
3. Все сварочные швы после изготовления покрыть за 2 раза грунтовкой ФЛ-03К ГОСТ 9109-81.
4. Все металлические детали после установки в проектное положение окрасить за 2 раза эмалью ПФ-115 ГОСТ 10144-89 по грунтовке ГФ-021
5. Во время выполнения монтажных работ строительных конструкций дренажных колодцев выполнить устройство временного дренажа способом "Открытый дренаж(канавы)". Ориентировочный объем канавы-4,5м3

1. Данный лист см. совместно с КЖ-2. Спецификация дана на один дренажный колодец.
2. Гидроизоляция днища колодца 2 слоя гидроизола оклеечного на битумной мастике по грунтовке битумным праймером в два слоя-0,8м2
3. В процессе производства работ недопустимо затопление трассы водой.
4. Стеновые кольца устанавливать на свежеуложенный цементный раствор М100.
5. Проемы в стеновых кольцах пробивать по месту в соответствии с разделом ТС с предварительной рассверловкой отверстий по контуру.
6. Все поверхности железобетонных конструкций колодца, соприкасающихся с грунтом обмазать горячим битумом за 2 раза. Площадь обмазки-7,5м2
7. Все швы сборных элементов колодца с наружной стороны обработать гидроизоляционным материалом "Пенекрит" (общий расход - 2.8 кг.).
8. Расположение дренажного колодца см. ТС.КЖ-2 и раздел альбома ТС.
9. Все сборные железобетонные элементы колодца принять из бетона марки W6, F100
10. Вокруг люка выполнить бетонную отмостку из бетона кл.С12/15 шириной 1м

Изм.	Лист	№ Докум.	Подп.	Дата	ЗАКАЗ № 754/28-25-ТС.КЖ			
					«К6.122 Реконструкция теплотрассы от УТ-11 (29) до врезки 2Ду219мм в ППУ-ОЦ, от врезки 2Ду219мм ППУ-ОЦ до жилого дома Абая 11, от врезки в теплотрассу 2Ду219мм в районе дома ул. Кумисбекова 6/1 до врезки 2Ду273мм в ППУ-ПЭ в районе жилого дома пр.Абая 1/1, от врезки в теплотрассу 2Ду273мм в ППУ-ПЭ в районе жилого дома пр. Абая 5 до врезки в 2Ду159мм в районе жилого дома пр. Абая 5/1».			
Проверил		Мендекенов		09.25	Тепловые сети. Конструкции железобетонные.	Стадия	Лист	Листов
Исполнил		Сергазиева		09.25		РП	26	
Н.контроль		Мелдебеков		09.25	Дренажный колодец ДК1.3	ТОО "Каз Центр Проект" ГСЛ 22005983		

Формат А3

Согласовано

Взам. инв. №

Подп. и дата

Инв. № подл.

Дренажный колодец ДК1.4

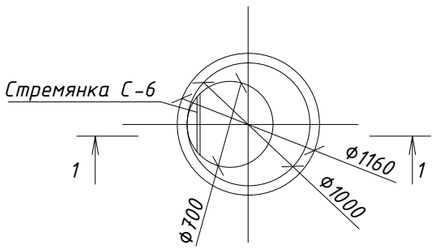

1-1

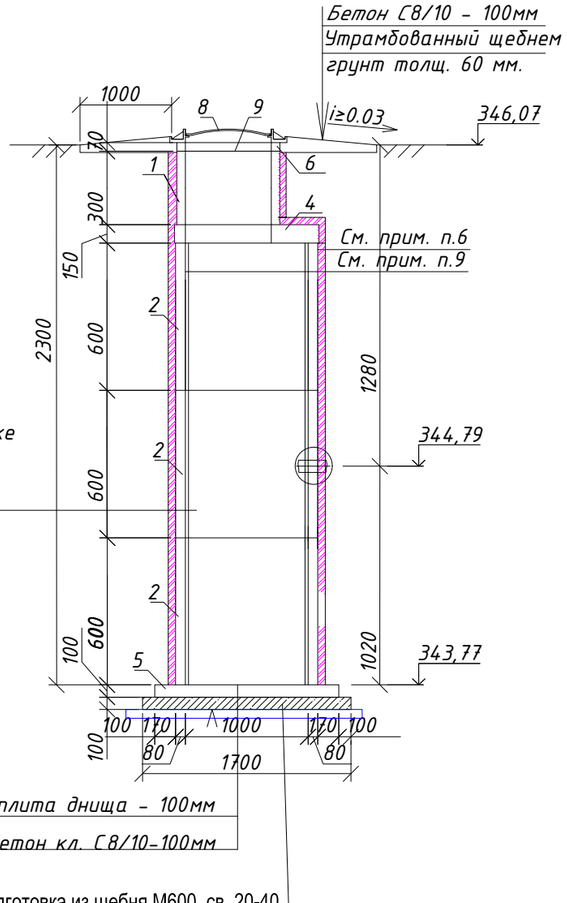

Кирпичная кладка из кирпича по ГОСТ 530-2012 в прижим -120мм
2 слоя гидроизола на битумной мастике
Обмазка горячим битумом за 2 раза
Кольцо стеновое КС 10.6

Сборная ж.б. плита днища - 100мм
Подбетонка бетон кл. С8/10-100мм

Подготовка из щебня М600, св. 20-40
толщ. 100 мм с проливкой битумом
(до полного насыщения)

1. Сварку стальных элементов в заводских условиях производить электродами Э-42А по ГОСТ 9467-75* сваркой типа УП в соответствии с ГОСТ 14771-76. Катет шва по наименьшей толщине свариваемых деталей. Варить по всему периметру сопряжения деталей.
2. Обработку свариваемых кромок вести в соответствии СН РК 5.04-18-2002.
3. Все сварочные швы после изготовления покрыть за 2 раза грунтовкой ФЛ-03К ГОСТ 9109-81.
4. Все металлические детали после установки в проектное положение окрасить за 2 раза эмалью ПФ-115 ГОСТ 10144-89 по грунтовке ГФ-021
5. Во время выполнения монтажных работ строительных конструкций дренажных колодцев выполнить устройство временного дренажа способом "Открытый дренаж(канавы)". Ориентировочный объем канавы-4,5м3

Спецификация элементов дренажного колодца

Поз.	Обозначение	Наименование	Кол шт	Масса ед.кг.	Приме-чание
		Дренажный колодец ДК1.4	1		
1	Серия 3.900.1-14 в.1	Кольцо стеновое КС 7.3	1	130	W6,F100
2	Серия 3.900.1-14 в.1	Кольцо стеновое КС 10.6	3	400	W6,F100
4	Серия 3.900.1-14 в.1	Плита перекрытия ПП10-2	1	250	W6,F100
5	Серия 3.900.1-14 в.1	Плита днища ПН10	1	450	W6,F100
6	Серия 3.900.1-14 в.1	Кольцо опорное КО6	1	50	W6,F100
7	Серия 901-09-11.84,ал.5	Стремянка С-6	1	23,52	
8	ГОСТ 3634-2019	Люк тип Т(С250)	1		
9	см.л. КЖ-29.1	Сетка Ф12А500/100/100, шт	1	8,88	8,88
10	ГОСТ 530-2012	Кладка из керамического кирпича КР-р-по250х120х65/1НФ/100/2,0/150,м3	0,9		
11	АГСК-235-102-0101	Гидроизол гидроизоляционный ГИ-Г ГОСТ 7415-86- 2 слоя, м2	7,5		
	СТ РК EN206-2017	Подбетонка С8/10 W6, F100 м3	0.43		
	СТ РК EN206-2017	Бетон С12/15 W6, F100 м3	0,9		отмостка
	ГОСТ 8267-93	Щебень М600 св. 20-40мм м3	0.11		

1. Данный лист см. совместно с КЖ-2. Спецификация дана на один дренажный колодец.
2. Гидроизоляция днища колодца 2 слоя гидроизола оклеечного на битумной мастике по грунтовке битумным праймером в два слоя-0,8м2
3. В процессе производства работ недопустимо затопление трассы водой.
4. Стеновые кольца устанавливать на свежеуложенный цементный раствор М100.
5. Проемы в стеновых кольцах пробивать по месту в соответствии с разделом ТС с предварительной рассверловкой отверстий по контуру.
6. Все поверхности железобетонных конструкций колодца, соприкасающихся с грунтом обмазать горячим битумом за 2 раза. Площадь обмазки-7,5м2
7. Все швы сборных элементов колодца с наружной стороны обработать гидроизоляционным материалом "Пенекрит" (общий расход - 2.8 кг.).
8. Расположение дренажного колодца см. ТС.КЖ-2 и раздел альбома ТС.
9. Все сборные железобетонные элементы колодца принять из бетона марки W6, F100
10. Вокруг люка выполнить бетонную отмостку из бетона кл.С12/15 шириной 1м

Изм.	Лист	№ Докум.	Подп.	Дата	ЗАКАЗ № 754/28-25-ТС.КЖ			
					«К8.122 Реконструкция теплотрассы от УТ-11 (29) до врезки 2Ду219мм в ППУ-ОЦ, от врезки 2Ду219мм ППУ-ОЦ до жилого дома Абая 11, от врезки в теплотрассу 2Ду219мм в районе дома ул. Кумисбекова 6/1 до врезки 2Ду273мм в ППУ-ПЭ в районе жилого дома пр.Абая 1/1, от врезки в теплотрассу 2Ду273мм в ППУ-ПЭ в районе жилого дома пр. Абая 5 до врезки в 2Ду159мм в районе жилого дома пр. Абая 5/1».			
Проверил		Мендекенов		09.25	Тепловые сети. Конструкции железобетонные.	Стадия	Лист	Листов
Исполнил		Сергазиева		09.25		РП	27	
Н.контроль		Мелдебеков		09.25	Дренажный колодец ДК1.4	ТОО "Каз Центр Проект" ГСЛ 22005983		

Согласовано

Взам. инв. №

Подп. и дата

Инв. № подл.

Формат А3

Дренажный колодец ДК1.5

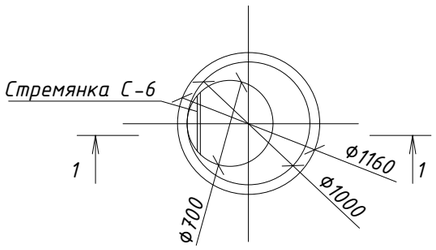

1-1

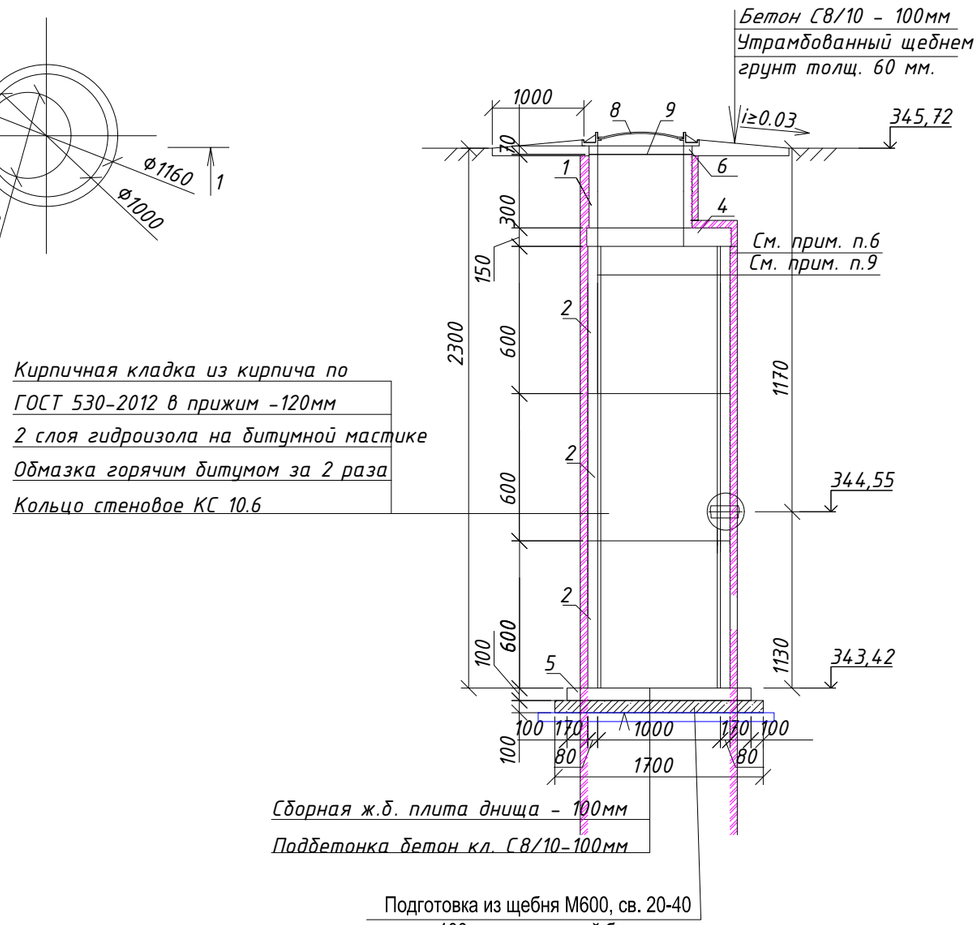

Спецификация элементов дренажного колодца

Поз.	Обозначение	Наименование	Кол шт	Масса ед.кг.	Приме-чание
		Дренажный колодец ДК1.5	1		
1	Серия 3.900.1-14 в.1	Кольцо стеновое КС7.3	1	130	W6,F100
2	Серия 3.900.1-14 в.1	Кольцо стеновое КС10.6	3	400	W6,F100
4	Серия 3.900.1-14 в.1	Плита перекрытия ПП10-2	1	250	W6,F100
5	Серия 3.900.1-14 в.1	Плита днища ПН10	1	450	W6,F100
6	Серия 3.900.1-14 в.1	Кольцо опорное КО6	1	50	W6,F100
7	Серия 901-09-11.84,ал.5	Стремянка С-6	1	23,52	
8	ГОСТ 3634-2019	Люк тип Т(С250)	1		
9	см.л. КЖ-29.1	Сетка Ф12А500/100/100, шт	1	8,88	8,88
10	ГОСТ 530-2012	Кладка из керамического кирпича КР-р-по250х120х65/1НФ/100/2,0/150,м3	0,9		
11	АГСК-235-102-0101	Гидроизол гидроизоляционный ГИ-Г ГОСТ 7415-86- 2 слоя, м2	7,5		
	СТ РК EN206-2017	Подбетонка С8/10 W6, F100 м3	0.43		
	СТ РК EN206-2017	Бетон С12/15 W6, F100 м3	0,9		отмостка
	ГОСТ 8267-93	Щебень М600 св. 20-40мм м3	0.11		

1. Данный лист см. совместно с КЖ-2. Спецификация дана на один дренажный колодец.
2. Гидроизоляция днища колодца 2 слоя гидроизола оклеечного на битумной мастике по грунтовке битумным праймером в два слоя-0,8м2
3. В процессе производства работ недопустимо затопление трассы водой.
4. Стеновые кольца устанавливать на свежеуложенный цементный раствор М100.
5. Проемы в стеновых кольцах пробивать по месту в соответствии с разделом ТС с предварительной рассверловкой отверстий по контуру.
6. Все поверхности железобетонных конструкций колодца, соприкасающихся с грунтом обмазать горячим битумом за 2 раза. Площадь обмазки-7,5м2
7. Все швы сборных элементов колодца с наружной стороны обработать гидроизоляционным материалом "Пенекрит" (общий расход - 2.8 кг.).
8. Расположение дренажного колодца см. ТС.КЖ-2 и раздел альбома ТС.
9. Все сборные железобетонные элементы колодца принять из бетона марки W6, F100
10. Вокруг люка выполнить бетонную отмостку из бетона кл.С12/15 шириной 1м

1. Сварку стальных элементов в заводских условиях производить электродами Э-42А по ГОСТ 9467-75* сваркой типа УП в соответствии с ГОСТ 14771-76. Катет шва по наименьшей толщине свариваемых деталей. Варить по всему периметру сопряжения деталей.
2. Обработку свариваемых кромок вести в соответствии СН РК 5.04-18-2002.
3. Все сварочные швы после изготовления покрыть за 2 раза грунтовкой ФЛ-03К ГОСТ 9109-81.
4. Все металлические детали после установки в проектное положение окрасить за 2 раза эмалью ПФ-115 ГОСТ 10144-89 по грунтовке ГФ-021
5. Во время выполнения монтажных работ строительных конструкций дренажных колодцев выполнить устройство временного дренажа способом "Открытый дренаж(канавы)". Ориентировочный объем канавы-4,5м3

Изм.	Лист	№ Докум.	Подп.	Дата	ЗАКАЗ № 754/28-25-ТС.КЖ			
					«КВ.122 Реконструкция теплотрассы от УТ-11 (29) до врезки 2Ду219мм в ППУ-ОЦ, от врезки 2Ду219мм ППУ-ОЦ до жилого дома Абая 11, от врезки в теплотрассу 2Ду219мм в районе дома ул. Кумисбекова 6/1 до врезки 2Ду273мм в ППУ-ПЭ в районе жилого дома пр.Абая 1/1, от врезки в теплотрассу 2Ду273мм в ППУ-ПЭ в районе жилого дома пр. Абая 5 до врезки в 2Ду159мм в районе жилого дома пр. Абая 5/1».			
Проверил		Мендекенов		09.25	Тепловые сети. Конструкции железобетонные.	Стадия	Лист	Листов
Исполнил		Сергазиева		09.25		РП	28	
Н.контроль		Мелдебеков		09.25	Дренажный колодец ДК1.5	ТОО "Каз Центр Проект" ГСЛ 22005983		

Согласовано

Взам. инв. №

Подп. и дата

Инв. № подл.

Формат А3

Дренажный колодец ДК1.6

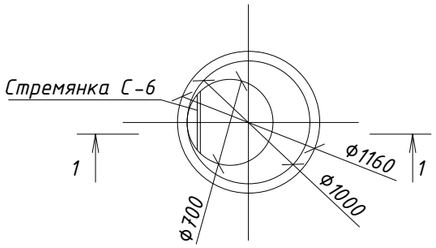

1-1

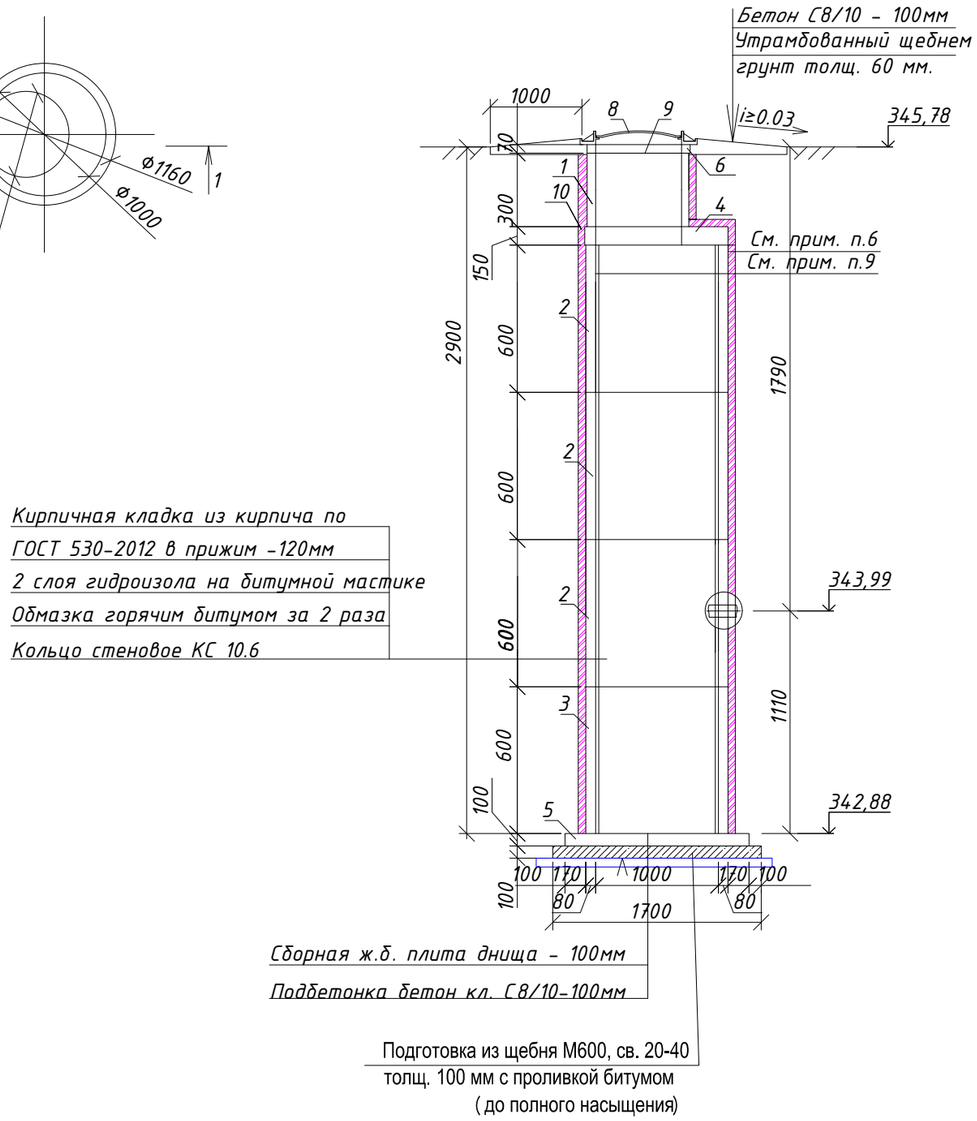

Спецификация элементов дренажного колодца

Поз.	Обозначение	Наименование	Кол шт	Масса ед. кг.	Приме-чание
		Дренажный колодец ДК-1.6	1		
1	Серия 3.900.1-14 в.1	Кольцо стеновое КС 7.3	1	130	W6,F100
2	Серия 3.900.1-14 в.1	Кольцо стеновое КС 10.6	4	400	W6,F100
4	Серия 3.900.1-14 в.1	Плита перекрытия ПП10-2	1	250	W6,F100
5	Серия 3.900.1-14 в.1	Плита днища ПН10	1	450	W6,F100
6	Серия 3.900.1-14 в.1	Кольцо опорное КО6	1	50	W6,F100
7	Серия 901-09-11.84,ал.5	Стремянка С-6	1	23,52	
8	ГОСТ 3634-2019	Люк тип Т(Т-Т)с шарниром и замком	1		
9	см.л. КЖ-29.1	Сетка Ф12А500/100/100, шт	1	8,88	8,88
10	ГОСТ 530-2012	Кладка из керамического кирпича КР-р-по250х120х65/1НФ/100/2,0/150,м3	1,1		
11	АГСК-235-102-0101	Гидроизол гидроизоляционный ГИ-Г ГОСТ 7415-86- 2 слоя, м2	9,11		
	СТ РК EN206-2017	Подбетонка С8/10 W6, F100 м3	0.43		
	СТ РК EN206-2017	Бетон С12/15 W6, F100 м3	0,9		отмостка
	ГОСТ 8267-93	Щебень М600 св. 20-40мм м3	0.11		

1. Данный лист см. совместно с КЖ-2. Спецификация дана на один дренажный колодец.
2. Гидроизоляция днища колодца 2 слоя гидроизола оклеечного на битумной мастике по грунтовке битумным праймером в два слоя-0,8м2
3. В процессе производства работ недопустимо затопление трассы водой.
4. Стеновые кольца устанавливать на свежеуложенный цементный раствор М100.
5. Проемы в стеновых кольцах пробивать по месту в соответствии с разделом ТС с предварительной рассверловкой отверстий по контуру.
6. Все поверхности железобетонных конструкций колодца, соприкасающихся с грунтом обмазать горячим битумом за 2 раза. Площадь обмазки-9,5м2
7. Все швы сборных элементов колодца с наружной стороны обработать гидроизоляционным материалом "Пенекрит" (общий расход - 2.8 кг.).
8. Расположение дренажного колодца см. ТС.КЖ-2 и раздел альбома ТС.
9. Все сборные железобетонные элементы колодца принять из бетона марки W6, F100
10. Вокруг люка выполнить бетонную отмостку из бетона кл.С12/15 шириной 1м

1. Сварку стальных элементов в заводских условиях производить электродами Э-42А по ГОСТ 9467-75* сваркой типа УП в соответствии с ГОСТ 14771-76. Катет шва по наименьшей толщине свариваемых деталей. Варить по всему периметру сопряжения деталей.
2. Обработку свариваемых кромок вести в соответствии СН РК 5.04-18-2002.
3. Все сварочные швы после изготовления покрыть за 2 раза грунтовкой ФЛ-03К ГОСТ 9109-81.
4. Все металлические детали после установки в проектное положение окрасить за 2 раза эмалью ПФ-115 ГОСТ 10144-89 по грунтовке ГФ-021
5. Во время выполнения монтажных работ строительных конструкций дренажных колодцев выполнить устройство временного дренажа способом "Открытый дренаж(канавы)". Ориентировочный объем канавы-4,5м3

Согласовано

Взам. инв. №

Подп. и дата

Инв. № подл.

Изм.	Лист	№ Докум.	Подп.	Дата
Проверил		Мендекенов		09.25
Исполнил		Сергазиева		09.25
Н.контроль		Мелдебеков		09.25

ЗАКАЗ № 754/28-25-ТС.КЖ

«К8.122 Реконструкция теплотрассы от УТ-11 (29) до врезки 2Ду219мм в ППУ-ОЦ, от врезки 2Ду219мм ППУ-ОЦ до жилого дома Абая 11, от врезки в теплотрассу 2Ду219мм в районе дома ул. Кумисбекова 6/1 до врезки 2Ду273мм в ППУ-ПЭ в районе жилого дома пр.Абая 1/1, от врезки в теплотрассу 2Ду273мм в ППУ-ПЭ в районе жилого дома пр. Абая 5 до врезки в 2Ду159мм в районе жилого дома пр. Абая 5/1».

Тепловые сети.
Конструкции железобетонные.

Стадия	Лист	Листов
РП	29	

Дренажный колодец ДК1.6

ТОО "Каз Центр Проект"
ГСЛ 22005983

Формат А3

Дренажный колодец ДК1.7

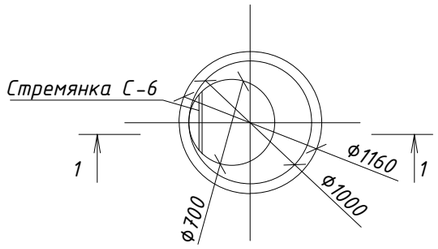

1-1

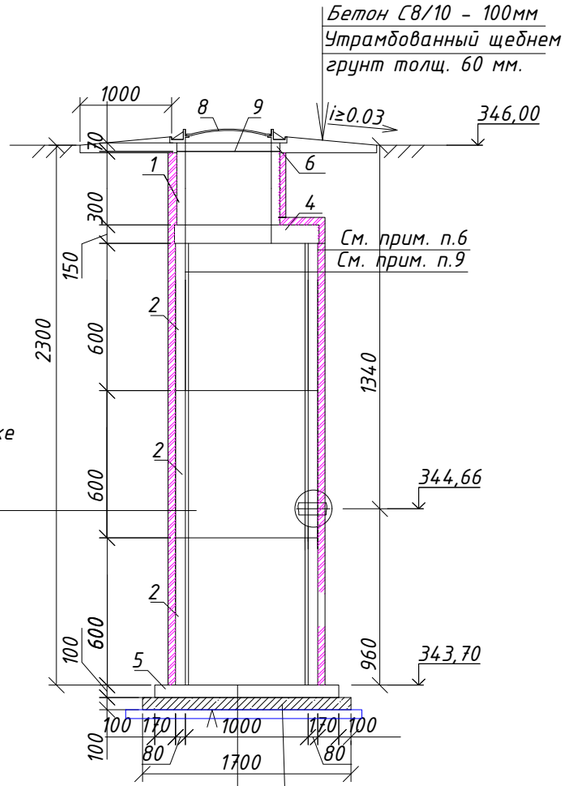

Кирпичная кладка из кирпича по ГОСТ 530-2012 в прижим -120мм
2 слоя гидроизола на битумной мастике
Обмазка горячим битумом за 2 раза
Кольцо стеновое КС 10.6

Сборная ж.б. плита днища - 100мм
Подбетонка бетон кл. С8/10-100мм

Подготовка из щебня М600, св. 20-40
толщ. 100 мм с проливкой битумом
(до полного насыщения)

1. Сварку стальных элементов в заводских условиях производить электродами Э-42А по ГОСТ 9467-75* сваркой типа УП в соответствии с ГОСТ 14771-76. Катет шва по наименьшей толщине свариваемых деталей. Варить по всему периметру сопряжения деталей.
2. Обработку свариваемых кромок вести в соответствии СН РК 5.04-18-2002.
3. Все сварочные швы после изготовления покрыть за 2 раза грунтовкой ФЛ-03К ГОСТ 9109-81.
4. Все металлические детали после установки в проектное положение окрасить за 2 раза эмалью ПФ-115 ГОСТ 10144-89 по грунтовке ГФ-021
5. Во время выполнения монтажных работ строительных конструкций дренажных колодцев выполнить устройство временного дренажа способом "Открытый дренаж(канавы)". Ориентировочный объем канавы-4,5м3

Спецификация элементов дренажного колодца

Поз.	Обозначение	Наименование	Кол шт	Масса ед.кг.	Приме-чание
		Дренажный колодец ДК1.7	1		
1	Серия 3.900.1-14 в.1	Кольцо стеновое КС7.3	1	130	W6,F100
2	Серия 3.900.1-14 в.1	Кольцо стеновое КС10.6	3	400	W6,F100
4	Серия 3.900.1-14 в.1	Плита перекрытия ПП10-2	1	250	W6,F100
5	Серия 3.900.1-14 в.1	Плита днища ПН10	1	450	W6,F100
6	Серия 3.900.1-14 в.1	Кольцо опорное КО6	1	50	W6,F100
7	Серия 901-09-11.84,ал.5	Стремянка С-6	1	23,52	
8	ГОСТ 3634-2019	Люк тип Т(С250)	1		
9	см.л. КЖ-29.1	Сетка Ф12А500/100/100, шт	1	8,88	8,88
10	ГОСТ 530-2012	Кладка из керамического кирпича КР-р-по250х120х65/1НФ/100/2,0/150,м3	0,9		
11	АГСК-235-102-0101	Гидроизол гидроизоляционный ГИ-Г ГОСТ 7415-86- 2 слоя, м2	7,5		
	СТ РК EN206-2017	Подбетонка С8/10 W6, F100 м3	0.43		
	СТ РК EN206-2017	Бетон С12/15 W6, F100 м3	0,9		отмостка
	ГОСТ 8267-93	Щебень М600 св. 20-40мм м3	0.11		

1. Данный лист см. совместно с КЖ-2. Спецификация дана на один дренажный колодец.
2. Гидроизоляция днища колодца 2 слоя гидроизола оклеечного на битумной мастике по грунтовке битумным праймером в два слоя-0,8м2
3. В процессе производства работ недопустимо затопление трассы водой.
4. Стеновые кольца устанавливать на свежеуложенный цементный раствор М100.
5. Проемы в стеновых кольцах пробивать по месту в соответствии с разделом ТС с предварительной рассверловкой отверстий по контуру.
6. Все поверхности железобетонных конструкций колодца, соприкасающихся с грунтом обмазать горячим битумом за 2 раза. Площадь обмазки-7,5м2
7. Все швы сборных элементов колодца с наружной стороны обработать гидроизоляционным материалом "Пенекрит" (общий расход - 2.8 кг.).
8. Расположение дренажного колодца см. ТС.КЖ-2 и раздел альбома ТС.
9. Все сборные железобетонные элементы колодца принять из бетона марки W6, F100
10. Вокруг люка выполнить бетонную отмостку из бетона кл.С12/15 шириной 1м

Изм.	Лист	№ Докум.	Подп.	Дата	ЗАКАЗ № 754/28-25-ТС.КЖ			
					«К6.122 Реконструкция теплотрассы от УТ-11 (29) до врезки 2Ду219мм в ППУ-ОЦ, от врезки 2Ду219мм ППУ-ОЦ до жилого дома Абая 11, от врезки в теплотрассу 2Ду219мм в районе дома ул. Кумисбекова 6/1 до врезки 2Ду273мм в ППУ-ПЭ в районе жилого дома пр.Абая 1/1, от врезки в теплотрассу 2Ду273мм в ППУ-ПЭ в районе жилого дома пр. Абая 5 до врезки в 2Ду159мм в районе жилого дома пр. Абая 5/1».			
Проверил		Мендекенов		09.25	Тепловые сети. Конструкции железобетонные.	Стадия	Лист	Листов
Исполнил		Сергазиева		09.25		РП	30	
Н.контроль		Мелдебеков		09.25	Дренажный колодец ДК1.7	ТОО "Каз Центр Проект" ГСЛ 22005983		

Формат А3

Согласовано

Взам. инв. №

Подп. и дата

Инв. № подл.

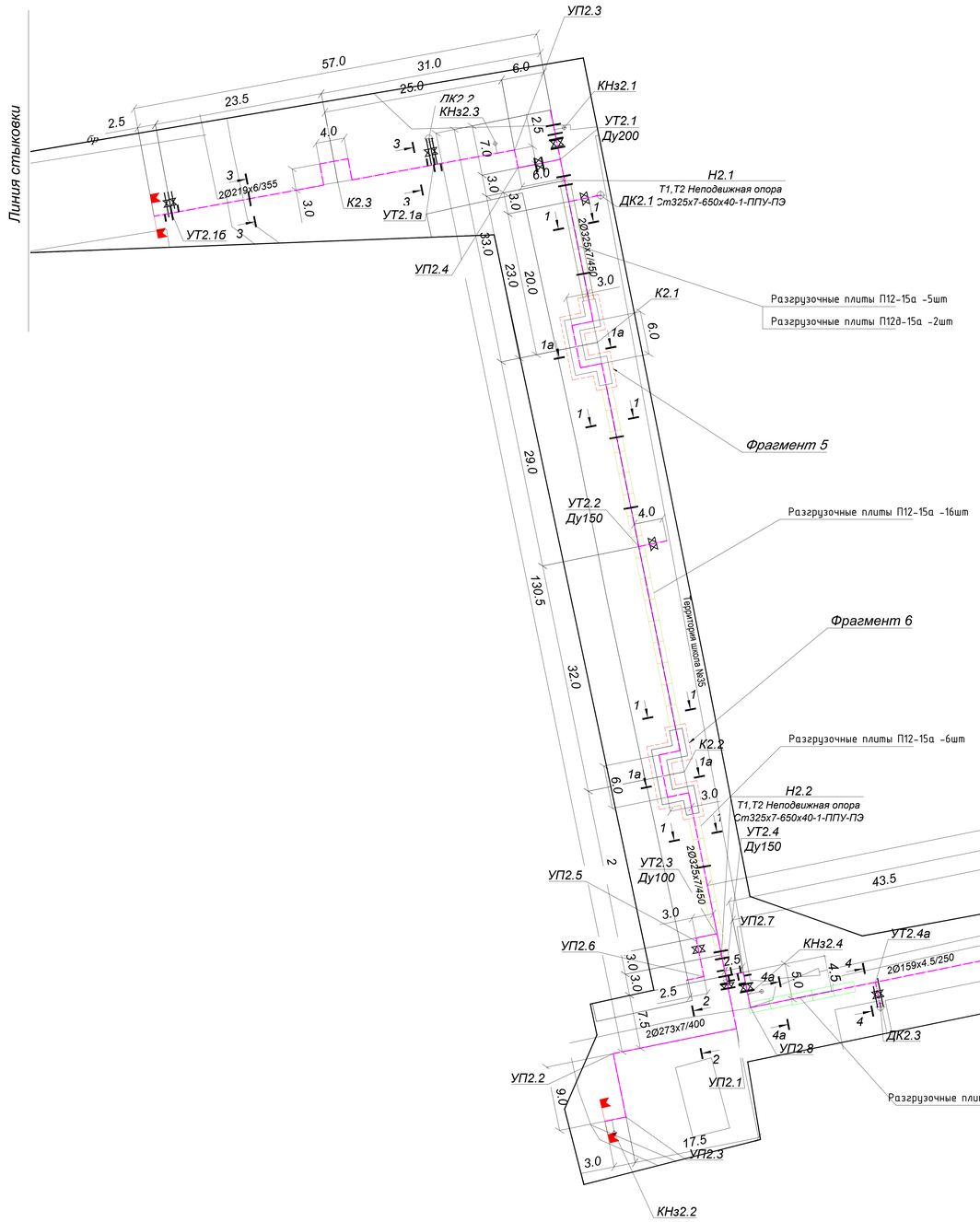

4б - 4б

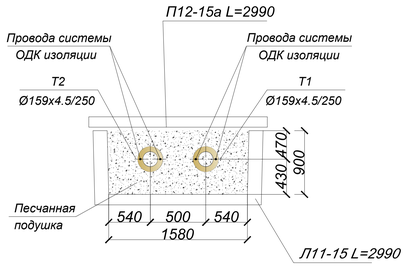

7 - 7

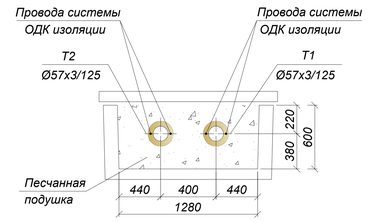

5б - 5б

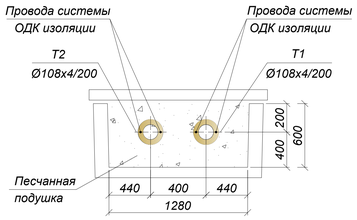

5в - 5в

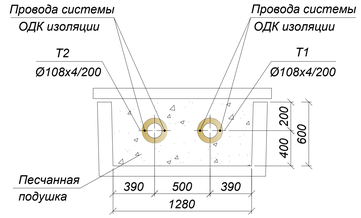

					ЗАКАЗ №	755/28-25-ТС.КЖ	
					"К6.121 Реконструкция теплотрассы от врезки в 2Ду 200 мм ППУ-ПЭ УТ2(1) до ул.Сейфуллина 23, 25, ул.Желтоксан 24/1, ул. Джангильдина 20/1"		
Изм.	Лист	№ Докум.	Подп.	Дата			
Проверил		Менбекенов		09.25	Тепловые сети. Конструкции железобетонные.	Стадия: РП	Лист: 31	Листов:
Исполнил		Серазиева		09.25			
Н.контроль		Мелдебеков		09.25	Монтажная схема. Участок теплотрассы 2Ду300мм до жилых домов пр. Абая 5/1, 9, 11 с врезкой 2Ду200мм	ТОО "Каз Центр Проект" ГСЛ 22005983	

Формат А0

Согласовано

Инв. № подл. | Подп. и дата | Взам. инв. №

Фрагмент 5 (К2.1)

Раскладка блоков 1-й ряд

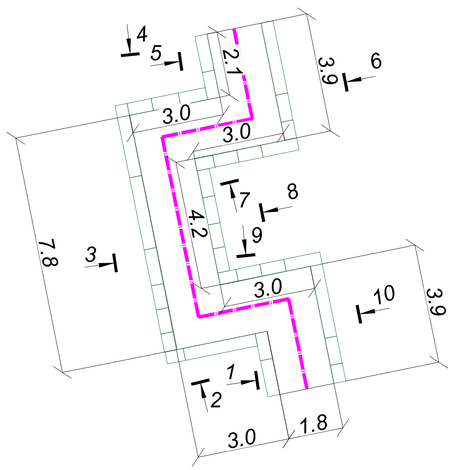

Вид 1

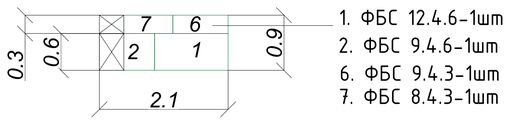

1. ФБС 12.4.6-1шт
2. ФБС 9.4.6-1шт
6. ФБС 9.4.3-1шт
7. ФБС 8.4.3-1шт

Вид 2

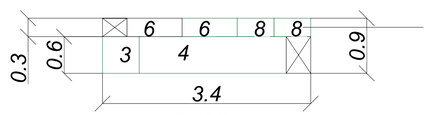

3. ФБС 6.4.6-1шт
4. ФБС 24.4.6-1шт
6. ФБС 9.4.3-2шт
8. ФБС 6.4.3-2шт

Вид 3

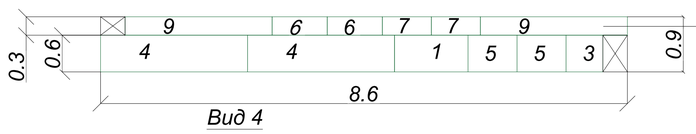

1. ФБС 12.4.6-1шт
3. ФБС 6.4.6-1шт
4. ФБС 24.4.6-2шт
5. ФБС 8.4.6-2шт
6. ФБС 9.4.3-2шт
7. ФБС 8.4.3-2шт
9. ФБС 24.4.3-2шт

Вид 4

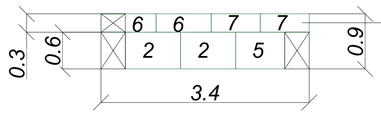

2. ФБС 9.4.6-2шт
5. ФБС 8.4.6-1шт
6. ФБС 9.4.3-2шт
7. ФБС 8.4.3-2шт

Вид 5

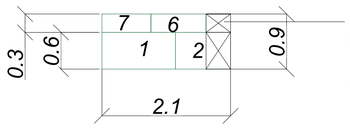

1. ФБС 12.4.6-1шт
2. ФБС 9.4.6-1шт
6. ФБС 9.4.3-1шт
7. ФБС 8.4.3-1шт

Раскладка блоков 2-й ряд

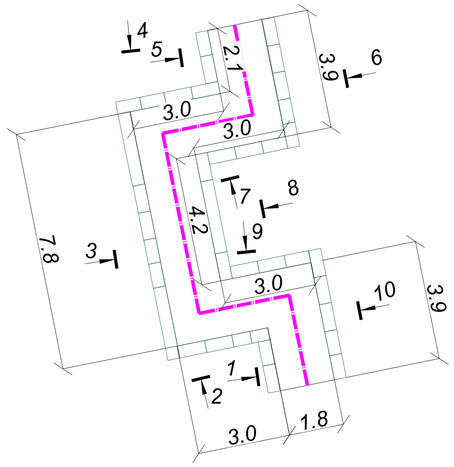

Вид 6

План плит покрытия

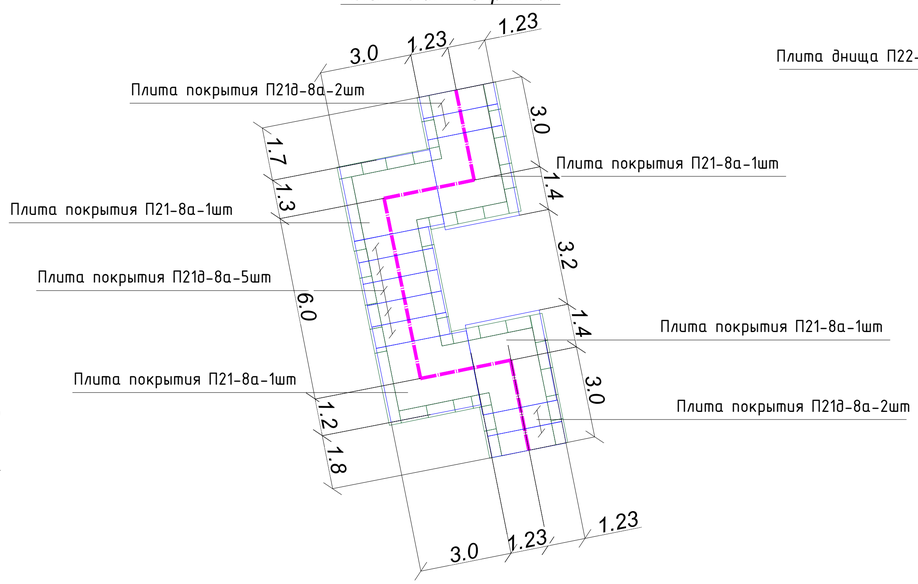

Вид 7

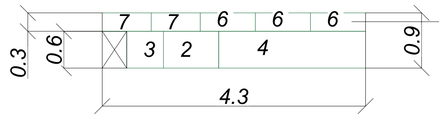

3. ФБС 6.4.6-1шт
2. ФБС 9.4.6-1шт
4. ФБС 24.4.6-1шт
6. ФБС 9.4.3-3шт
7. ФБС 8.4.3-2шт

Вид 8

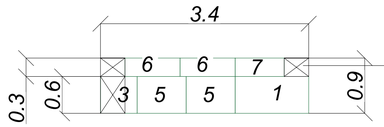

1. ФБС 12.4.6-1шт
3. ФБС 6.4.6-1шт
5. ФБС 8.4.6-2шт
6. ФБС 9.4.3-2шт
7. ФБС 8.4.3-1шт

Вид 9

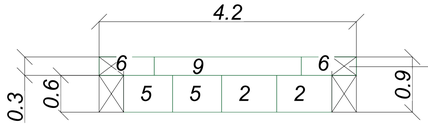

5. ФБС 8.4.6-2шт
2. ФБС 9.4.6-2шт
6. ФБС 9.4.3-2шт
9. ФБС 24.4.3-1шт

Вид 10

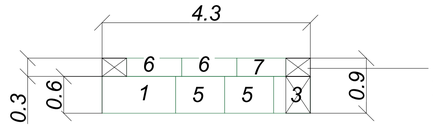

1. ФБС 12.4.6-1шт
3. ФБС 6.4.6-1шт
5. ФБС 8.4.6-2шт
6. ФБС 9.4.3-2шт
7. ФБС 8.4.3-1шт

Вид 11

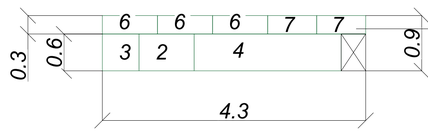

3. ФБС 6.4.6-1шт
2. ФБС 9.4.6-1шт
4. ФБС 24.4.6-1шт
6. ФБС 9.4.3-3шт
7. ФБС 8.4.3-2шт

План плит днища

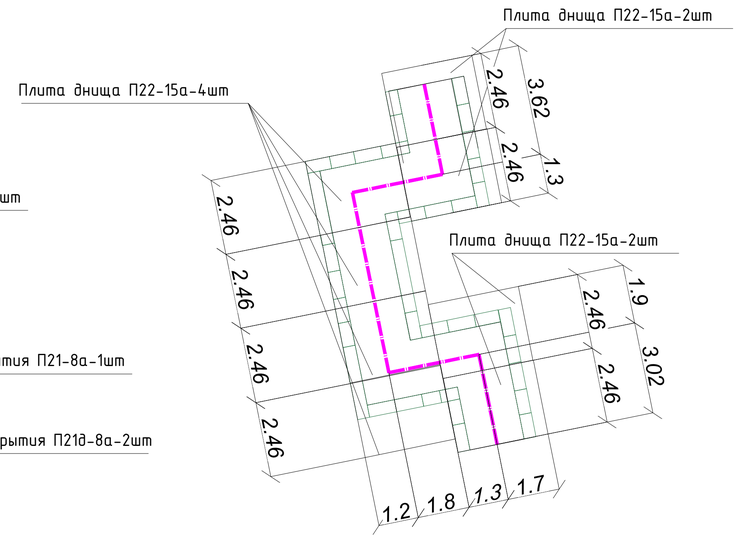

Спецификация элементов

Поз.	Обозначение	Наименование	Кол. шт.	Масса ед.кг.	Общая масса, кг
		Фрагмент 5			
1	ГОСТ 13579-2018 221-102-0101-0024	ФБС 12.4.6 W6 F100, шт	5	667	
2	ГОСТ 13579-2018 221-102-0101-0014	ФБС 9.4.6 W6 F100, шт	8	500	
3	ГОСТ 13579-2018 221-102-0101-0003	ФБС 6.4.6 W6 F100, шт	6	334	
4	ГОСТ 13579-2018 221-102-0101-0034	ФБС 24.4.6 W6 F100, шт	5	1337	
5	ГОСТ 13579-2018 221-102-0101-0008	ФБС 8.4.6 W6 F100, шт	9	445	
6	ГОСТ 13579-2018 221-102-0101-0013	ФБС 9.4.3 W6 F100, шт	20	245	
7	ГОСТ 13579-2018 221-102-0101-0007	ФБС 8.4.3 W6 F100, шт	12	218	
8	ГОСТ 13579-2018 221-102-0101-0002	ФБС 6.4.3 W6 F100, шт	2	167	
9	ГОСТ 13579-2018 221-102-0101-0033	ФБС 24.4.3 W6 F100, шт	3	669	
П21-8а	ГОСТ 13015-2012 225-202-1104-0057	Плита перекрытия W6 F100, шт	4	2940	
П21д-8а	ГОСТ 13015-2012 225-202-1104-0018	Плита перекрытия W6 F100, шт	9	730	
П22-15а	ГОСТ 13015-2012 225-202-1107-0058	Плита днища W6 F100, шт	8	4600	

Изм.	Лист	№ Докум.	Подп.	Дата	ЗАКАЗ № 755/28-25-ТС.КЖ		
					"К8.121 Реконструкция теплотрассы от врезки в 2Ду 200 мм ППУ-ПЭ УТ21(7) до ул.Сейфуллина 23, 25, ул.Желтоксан 24/1, ул. Джангильдина 20/1"		
Проверил		Мендекенов		09.25	Тепловые сети. Конструкции железобетонные.	Стадия: РП	Лист: 32	Листов:
Исполнил		Сергазиева		09.25				
Н.контроль		Мелдебеков		09.25	Фрагмент 5. Компенсатор К2.1.	ТОО "Каз Центр Проект" ГСЛ 22005983		

Формат А1

Согласовано

Взам. инв. №

Подп. и дата

Инв. № подл.

Фрагмент 6 (К2.2)

Раскладка блоков 1-й ряд

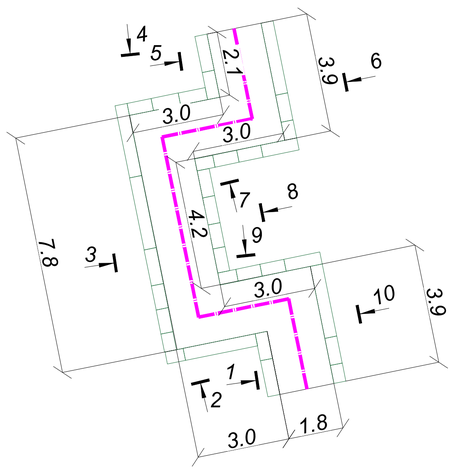

Вид 1

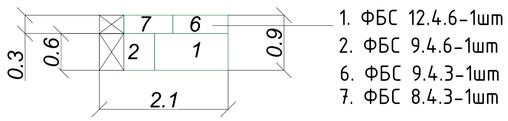

1. ФБС 12.4.6-1шт
2. ФБС 9.4.6-1шт
6. ФБС 9.4.3-1шт
7. ФБС 8.4.3-1шт

Вид 2

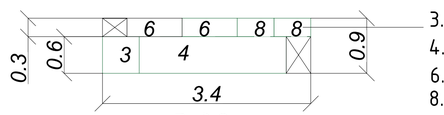

3. ФБС 6.4.6-1шт
4. ФБС 24.4.6-1шт
6. ФБС 9.4.3-2шт
8. ФБС 6.4.3-2шт

Вид 3

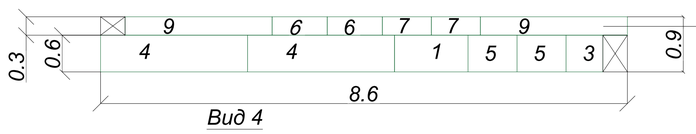

1. ФБС 12.4.6-1шт
3. ФБС 6.4.6-1шт
4. ФБС 24.4.6-2шт
5. ФБС 8.4.6-2шт
6. ФБС 9.4.3-2шт
7. ФБС 8.4.3-2шт
9. ФБС 24.4.3-2шт

Вид 4

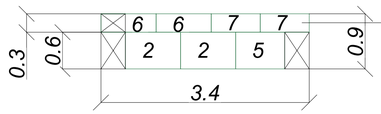

2. ФБС 9.4.6-2шт
5. ФБС 8.4.6-1шт
6. ФБС 9.4.3-2шт
7. ФБС 8.4.3-2шт

Вид 5

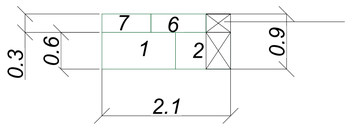

1. ФБС 12.4.6-1шт
2. ФБС 9.4.6-1шт
6. ФБС 9.4.3-1шт
7. ФБС 8.4.3-1шт

Раскладка блоков 2-й ряд

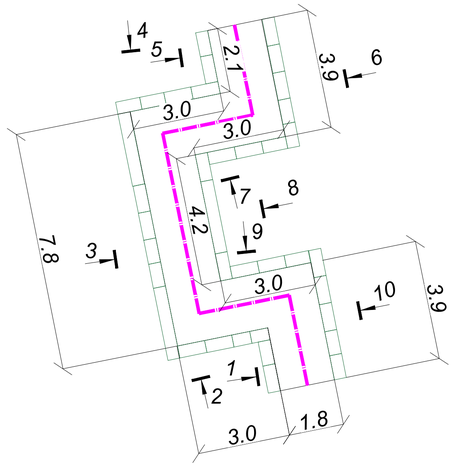

План плит покрытия

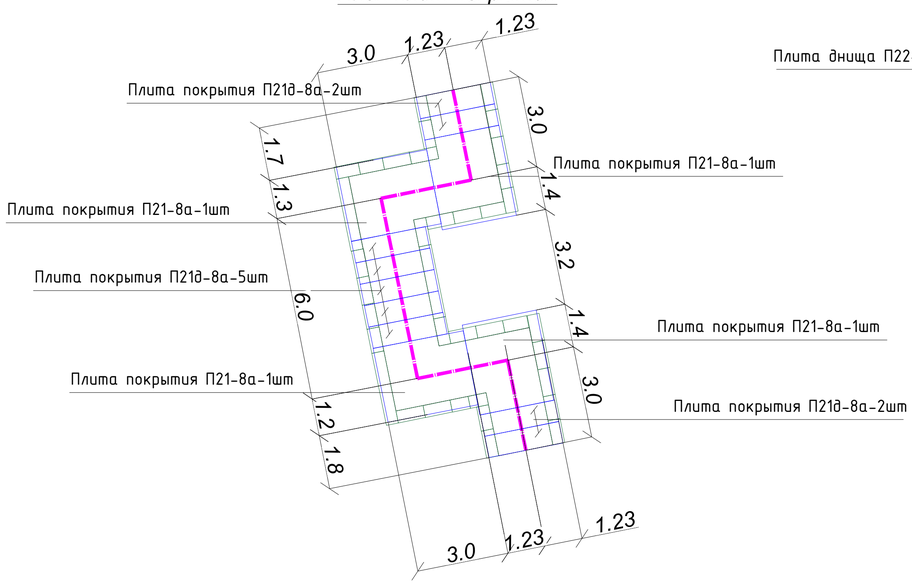

Вид 6

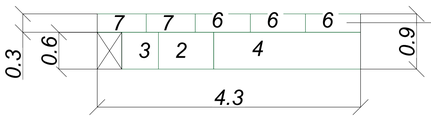

3. ФБС 6.4.6-1шт
2. ФБС 9.4.6-1шт
4. ФБС 24.4.6-1шт
6. ФБС 9.4.3-3шт
7. ФБС 8.4.3-2шт

Вид 7

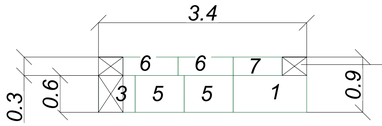

1. ФБС 12.4.6-1шт
3. ФБС 6.4.6-1шт
5. ФБС 8.4.6-2шт
6. ФБС 9.4.3-2шт
7. ФБС 8.4.3-1шт

Вид 8

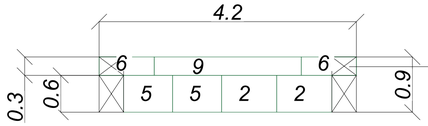

5. ФБС 8.4.6-2шт
2. ФБС 9.4.6-2шт
6. ФБС 9.4.3-2шт
9. ФБС 24.4.3-1шт

Вид 9

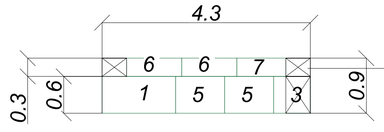

1. ФБС 12.4.6-1шт
3. ФБС 6.4.6-1шт
5. ФБС 8.4.6-2шт
6. ФБС 9.4.3-2шт
7. ФБС 8.4.3-1шт

Вид 10

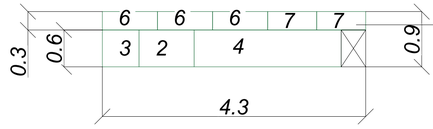

3. ФБС 6.4.6-1шт
2. ФБС 9.4.6-1шт
4. ФБС 24.4.6-1шт
6. ФБС 9.4.3-3шт
7. ФБС 8.4.3-2шт

План плит днища

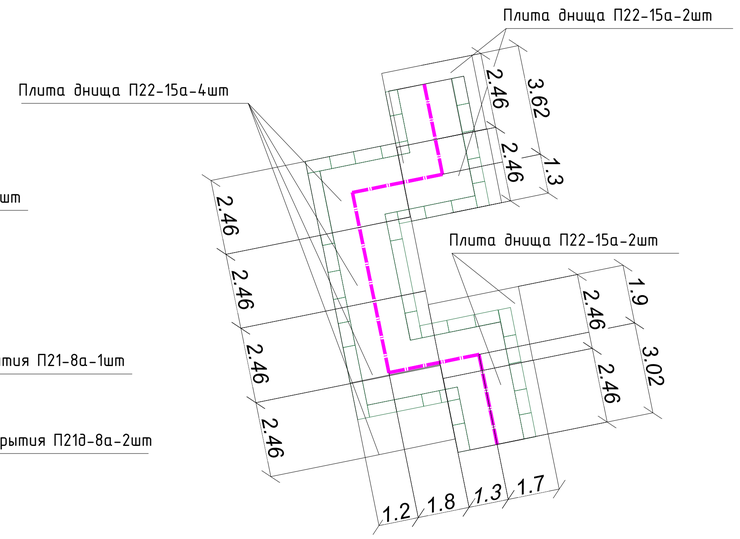

Спецификация элементов

Поз.	Обозначение	Наименование	Кол. шт.	Масса ед.кг.	Общая масса, кг
		Фрагмент 6			
1	ГОСТ 13579-2018 221-102-0101-0024	ФБС 12.4.6 W6 F100, шт	5	667	
2	ГОСТ 13579-2018 221-102-0101-0014	ФБС 9.4.6 W6 F100, шт	8	500	
3	ГОСТ 13579-2018 221-102-0101-0003	ФБС 6.4.6 W6 F100, шт	6	334	
4	ГОСТ 13579-2018 221-102-0101-0034	ФБС 24.4.6 W6 F100, шт	5	1337	
5	ГОСТ 13579-2018 221-102-0101-0008	ФБС 8.4.6 W6 F100, шт	9	445	
6	ГОСТ 13579-2018 221-102-0101-0013	ФБС 9.4.3 W6 F100, шт	20	245	
7	ГОСТ 13579-2018 221-102-0101-0007	ФБС 8.4.3 W6 F100, шт	12	218	
8	ГОСТ 13579-2018 221-102-0101-0002	ФБС 6.4.3 W6 F100, шт	2	167	
9	ГОСТ 13579-2018 221-102-0101-0033	ФБС 24.4.3 W6 F100, шт	3	669	
П21-8а	ГОСТ 13015-2012 225-202-1104-0057	Плита перекрытия W6 F100, шт	4	2940	
П21д-8а	ГОСТ 13015-2012 225-202-1104-0018	Плита перекрытия W6 F100, шт	9	730	
П22-15а	ГОСТ 13015-2012 225-202-1107-0058	Плита днища W6 F100, шт	8	4600	

Изм.	Лист	№ Докум.	Подп.	Дата	ЗАКАЗ № 755/28-25-ТС.КЖ		
					"К8.121 Реконструкция теплотрассы от врезки в 2Ду 200 мм ППУ-ПЭ УТ21(7) до ул.Сейфуллина 23, 25, ул.Желтоксан 24/1, ул. Джангильдина 20/1"		
Проверил		Мендекенов		09.25	Тепловые сети. Конструкции железобетонные.	Стадия	Лист	Листов
Исполнил		Сергазиева		09.25		РП	33	
Н.контроль		Мелдебеков		09.25	Фрагмент 6. Компенсатор К2.2.	ТОО "Каз Центр Проект" ГСЛ 22005983		

Формат А1

Согласовано

Взам. инв. №

Подп. и дата

Инв. № подл.

Фрагмент 7(УП2.12)

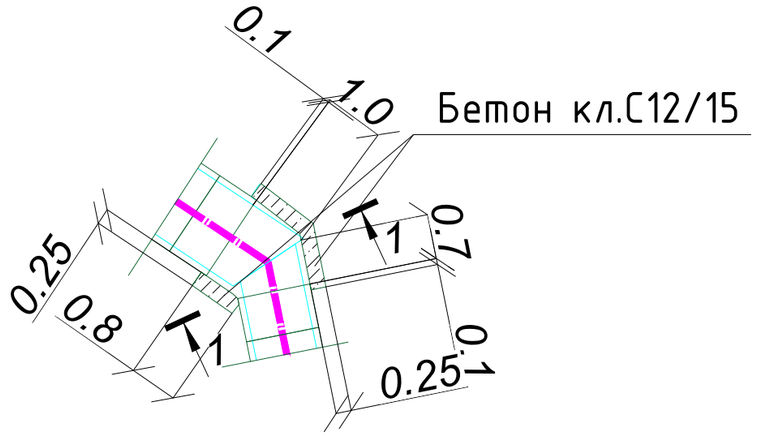

План плит покрытия

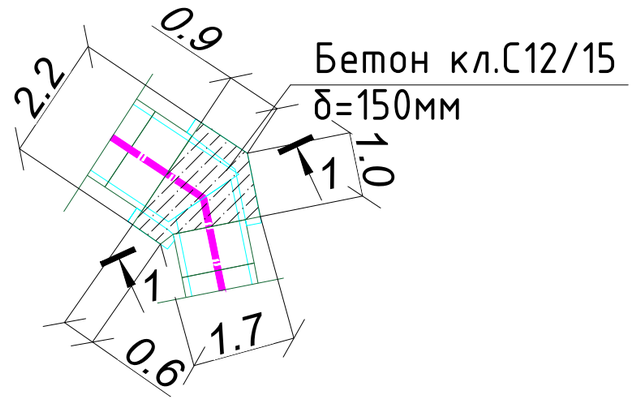

План плит днища

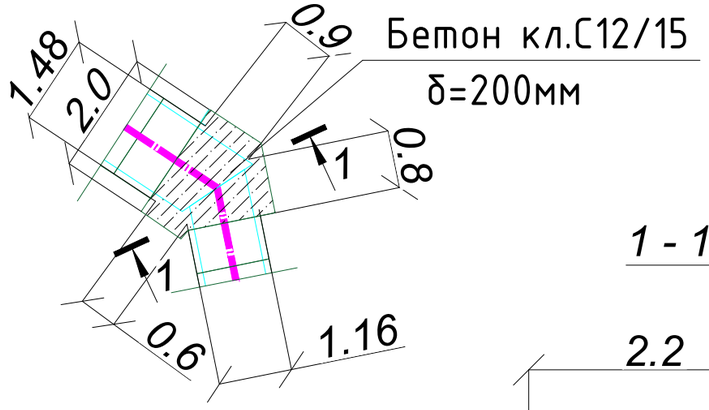

1 - 1

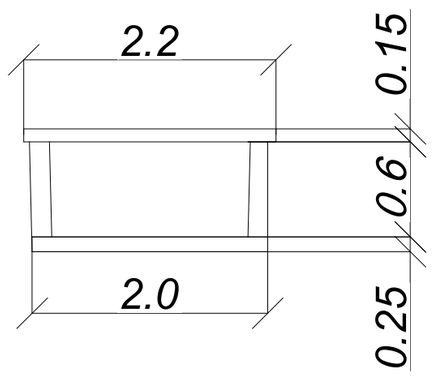

Спецификация элементов

Поз.	Обозначение	Наименование	Кол. шт.	Масса ед.кг.	Общая масса, кг
		Фрагмент 7			
		План стен			
	ГОСТ 7473-2010(212-101-0609)	Бетон кл.С12/15 W6 F100, м3	0.438		
		План плит покрытия			
	ГОСТ 7473-2010(212-101-0609)	Бетон кл.С12/15 W6 F100, м3	0,34		
		План плит днища			
	ГОСТ 7473-2010(212-101-0609)	Бетон кл.С12/15 W6 F100, м3	0.66		

Изм.	Лист	№ Докум.	Подп.	Дата	ЗАКАЗ № 755/28-25-ТС.КЖ			
					"К8.121 Реконструкция теплотрассы от врезки в 2Ду 200 мм ППУ-ПЭ УТ21(7) до ул.Сейфуллина 23, 25, ул.Желтоксан 24/1, ул. Джангильдина 20/1"			
Проверил		Мендекенов		09.25	Тепловые сети. Конструкции железобетонные.	Стадия	Лист	Листов
Исполнил		Сергазиева		09.25		РП	34	
Н.контроль		Мелдебеков		09.25	Фрагмент 7. Угол поворота УП2.12.	ТОО "Каз Центр Проект" ГСЛ 22005983		

Формат А3

Согласовано

Взам. инв. №

Подп. и дата

Инв. № подл.

Фрагмент 8(УП2.13)

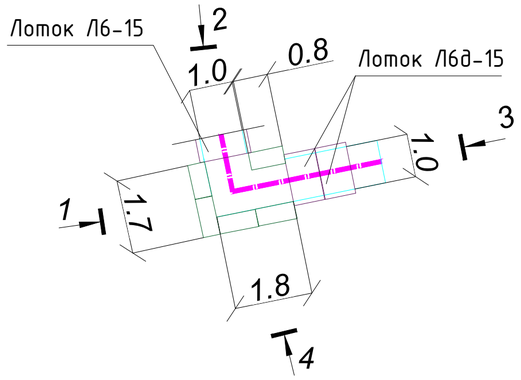

План плит покрытия

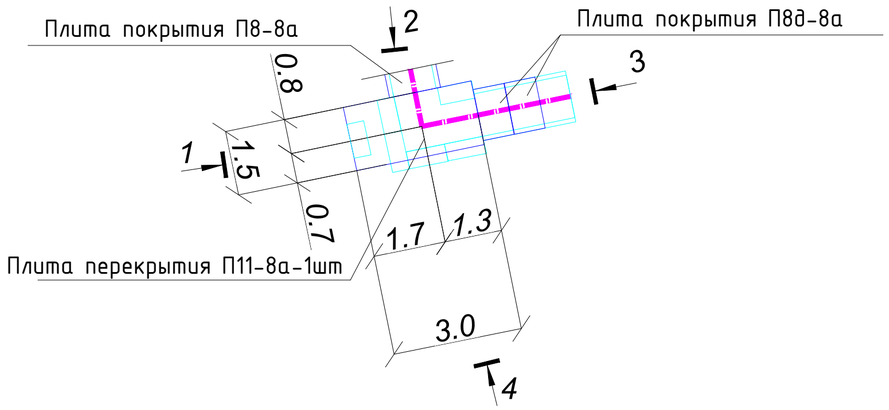

План плит днища

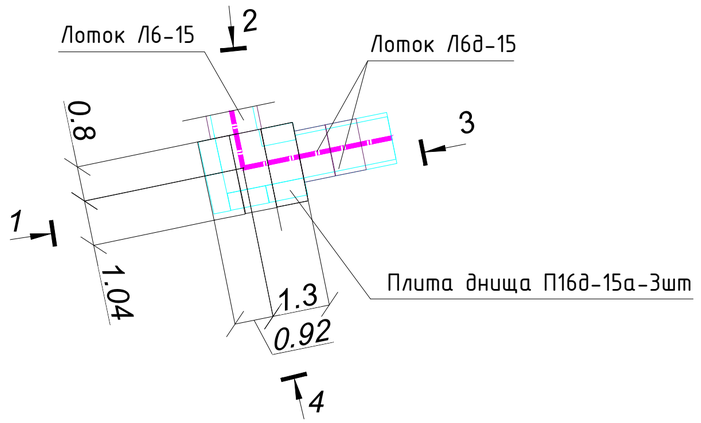

Вид 1

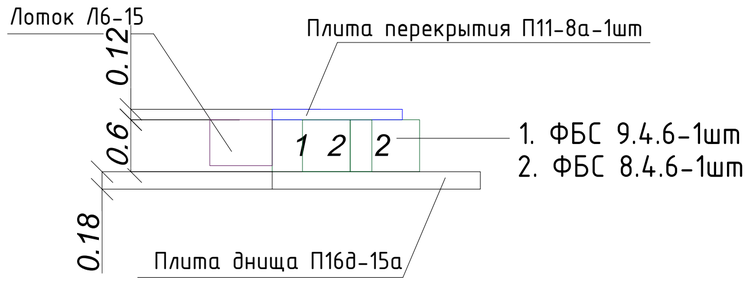

Вид 3

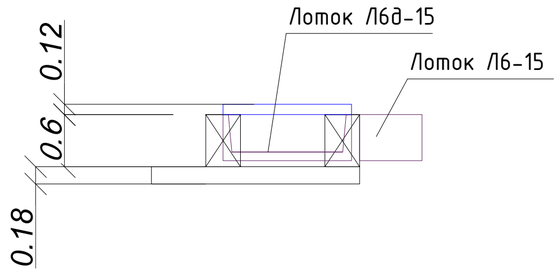

Вид 2

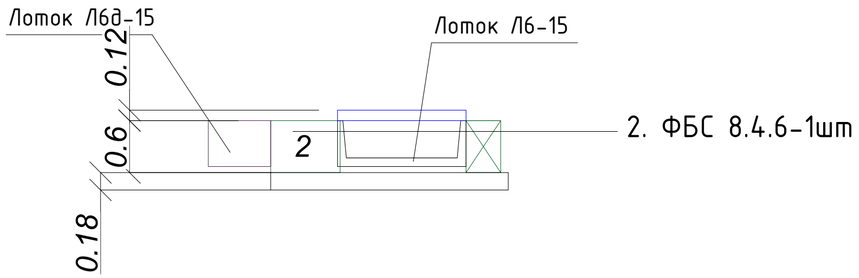

Вид 4

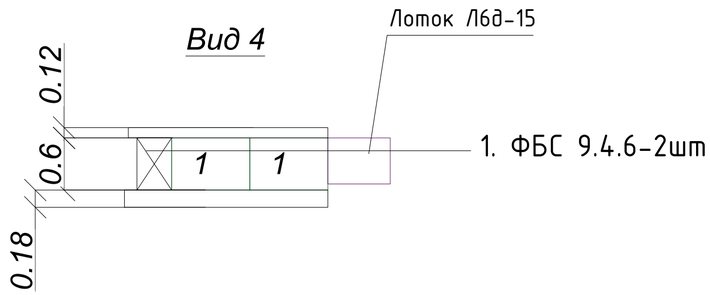

Спецификация элементов

Поз.	Обозначение	Наименование	Кол. шт.	Масса ед.кг.	Общая масса, кг
		Фрагмент 8			
1	ГОСТ 13579-2018 221-102-0101-0014	ФБС 9.4.6 W6 F100, шт	3	500	
2	ГОСТ 13579-2018 221-102-0101-0008	ФБС 8.4.6 W6 F100, шт	2	445	
П11-8а	ГОСТ 13015-2012 225-202-1104-0050	Плита перекрытия W6 F100, шт	1	1100	
П16д-15а	ГОСТ 13015-2012 225-202-1107-0018	Плита днища W6 F100, шт	3	610	

Согласовано

Взам. инв. №

Подп. и дата

Инв. № подл.

Изм.	Лист	№ Докум.	Подп.	Дата	ЗАКАЗ № 755/28-25-ТС.КЖ		
					"К8.121 Реконструкция теплотрассы от врезки в 2Ду 200 мм ППУ-ПЭ УТ21(7) до ул.Сейфуллина 23, 25, ул.Желтоксан 24/1, ул. Джангильдина 20/1"		
Проверил		Мендекенов		09.25	Тепловые сети. Конструкции железобетонные.	Стадия: РП	Лист: 35 / Листов:
Исполнил		Серазиева		09.25			
Н.контроль		Мелдебеков		09.25	Фрагмент 8. Угол поворота УП2.13.	ТОО "Каз Центр Проект" ГСЛ 22005983	

Формат А2

Фрагмент 9(УП2.10 и УП 2.12)

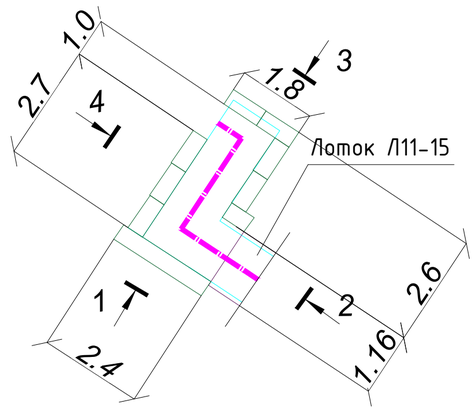

План плит покрытия

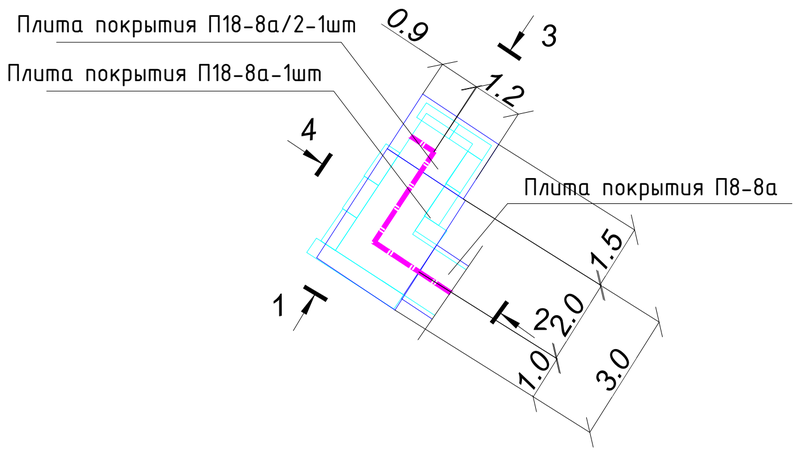

План плит днища

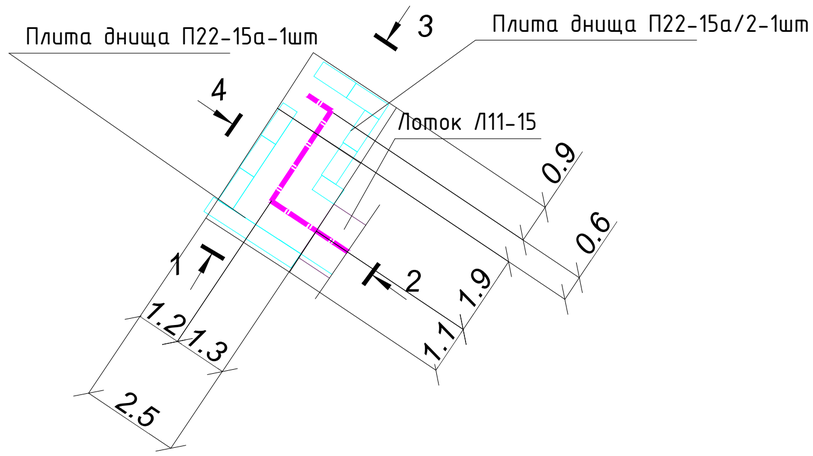

Вид 1

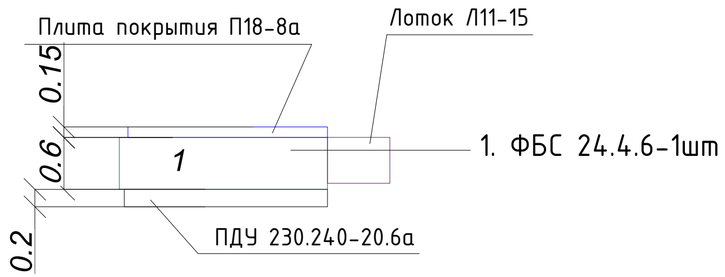

Вид 3

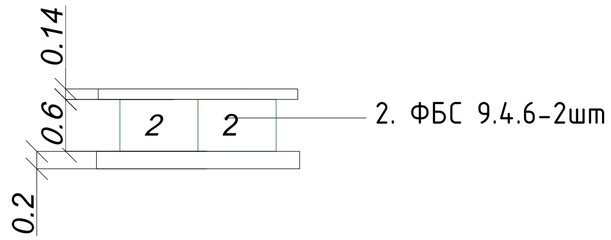

Вид 2

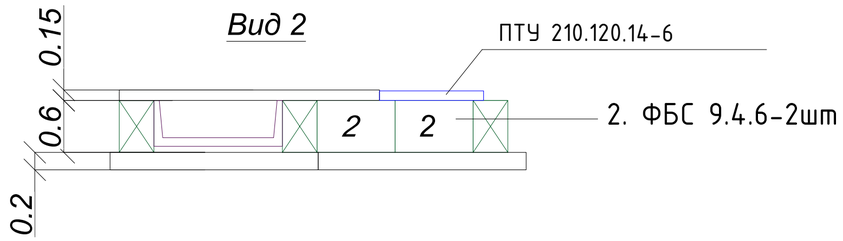

Вид 4

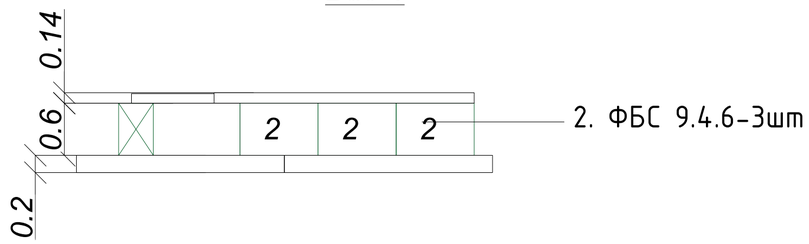

Спецификация элементов

Поз.	Обозначение	Наименование	Кол. шт.	Масса ед.кг.	Общая масса, кг
		Фрагмент 9			
1	ГОСТ 13579-2018 221-102-0101-0034	ФБС 24.4.6 W6 F100, шт	1	1337	
2	ГОСТ 13579-2018 221-102-0101-0014	ФБС 9.4.6 W6 F100, шт	7	500	
П18-8а	ГОСТ 13015-2012 225-202-1104-0054	Плита перекрытия W6 F100, шт	1	2420	
П18-8а/2	ГОСТ 13015-2012 225-202-1104-0034	Плита перекрытия W6 F100, шт	1	1210	
П22-15а	ГОСТ 13015-2012 225-202-1107-0058	Плита днища W6 F100, шт	1	4600	
П22-15а/2	ГОСТ 13015-2012 225-202-1107-0040	Плита днища W6 F100, шт	1	2300	

Согласовано

Взам. инв. №

Подп. и дата

Инв. № подл.

					ЗАКАЗ № 755/28-25-ТС.КЖ
					"Кв.121 Реконструкция теплотрассы от врезки в 2Ду 200 мм ППУ-ПЭ УТ21(7) до ул.Сейфуллина 23, 25, ул.Желтоксан 24/1, ул. Джангильдина 20/1"
Изм.	Лист	№ Докум.	Подп.	Дата	
Проверил		Мендекенов		09.25	Тепловые сети. Конструкции железобетонные.
Исполнил		Сергазиева		09.25	Стадия: РП; Лист: 36; Листов:
Н.контроль		Мелдебеков		09.25	Фрагмент 9. Угол поворота УП2.10 и УП2.12.
					ТОО "Каз Центр Проект" ГСЛ 22005983

Формат А2

Фрагмент 10(УП2.16)

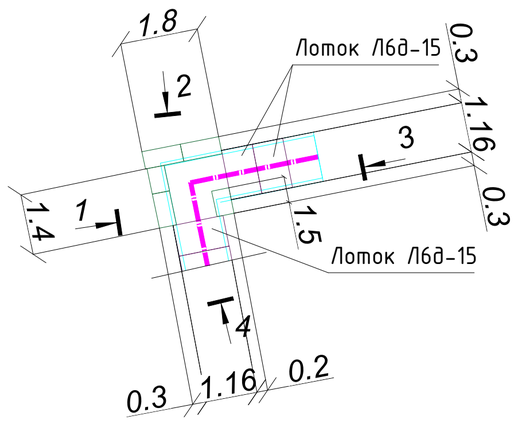

План плит покрытия

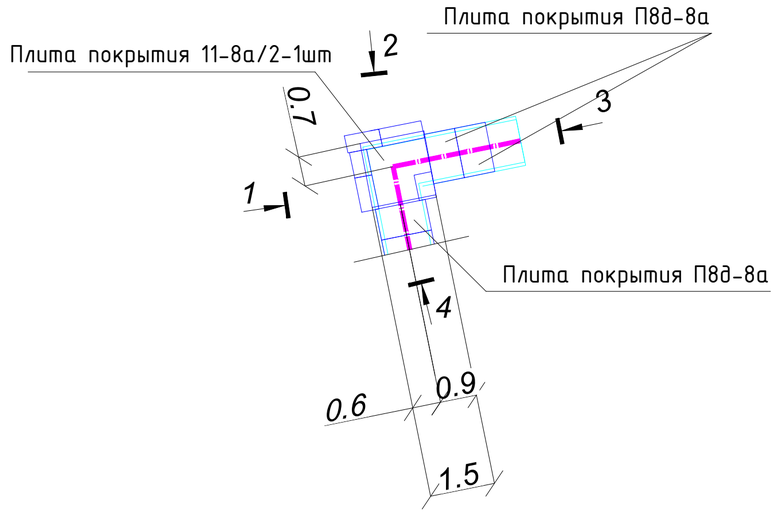

План плит днища

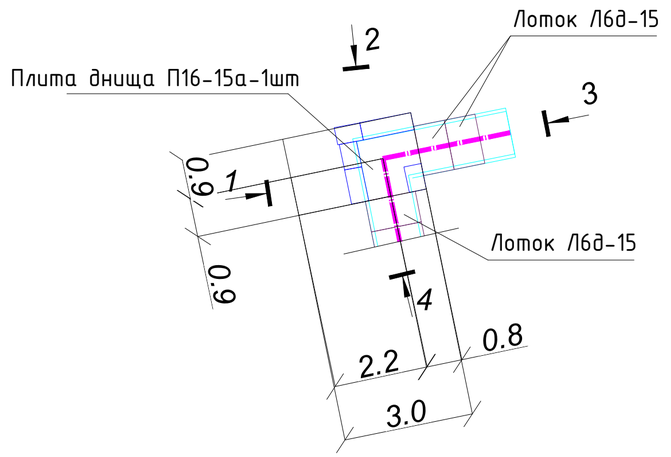

Вид 1

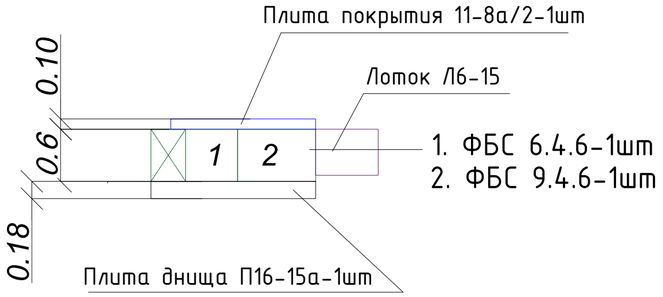

Вид 3

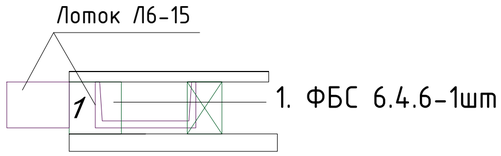

Вид 2

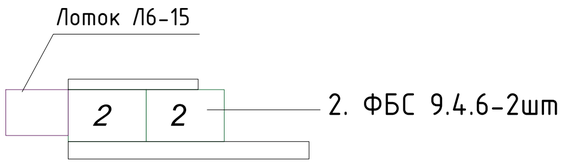

Вид 4

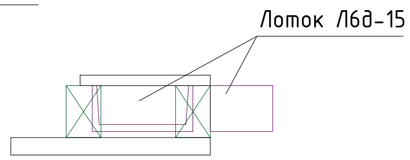

Спецификация элементов

Поз.	Обозначение	Наименование	Кол. шт.	Масса ед.кг.	Общая масса, кг
		Фрагмент 10			
1	ГОСТ 13579-2018 221-102-0101-0003	ФБС 6.4.6 W6 F100, шт	2	334	
2	ГОСТ 13579-2018 221-102-0101-0014	ФБС 9.4.6 W6 F100, шт	3	500	
П11-8а/2	ГОСТ 13015-2012 225-202-1104-0029	Плита перекрытия W6 F100, шт	1	550	
П16-15а	ГОСТ 13015-2012 225-202-1107-0046	Плита перекрытия W6 F100, шт	1	2480	

Согласовано

Взам. инв. №

Подп. и дата

Инв. № подл.

Изм.	Лист	№ Докум.	Подп.	Дата	ЗАКАЗ № 755/28-25-ТС.КЖ		
					"КВ.121 Реконструкция теплотрассы от врезки в 2Ду 200 мм ППУ-ПЭ УТ21(7) до ул.Сейфуллина 23, 25, ул.Желтоксан 24/1, ул. Джангильдина 20/1"		
					Тепловые сети. Конструкции железобетонные.	Стадия	Лист	Листов
Проверил		Мендекенов		09.25		РП	37	
Исполнил		Сергазиева		09.25				
Н.контроль		Мелдебеков		09.25	Фрагмент 10. Угол поворота УП2.16.	ТОО "Каз Центр Проект" ГСЛ 22005983		

Формат А2

Фрагмент 11(УП2.16а)

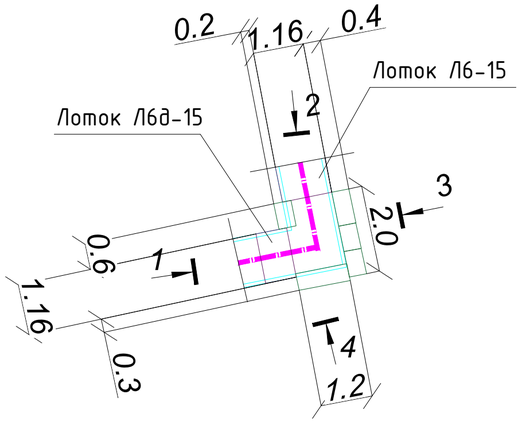

План плит покрытия

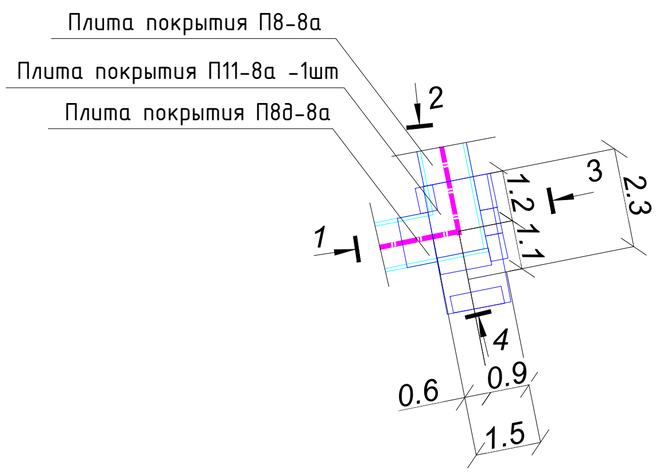

План плит днища

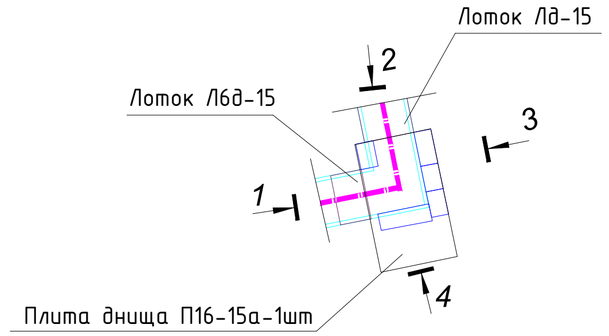

Вид 1

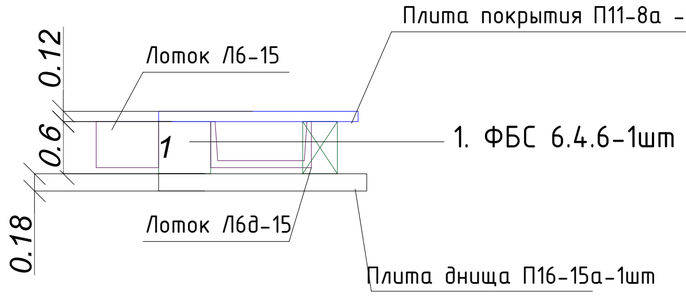

Вид 3

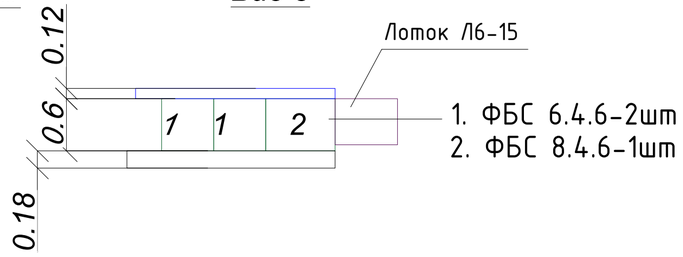

Вид 2

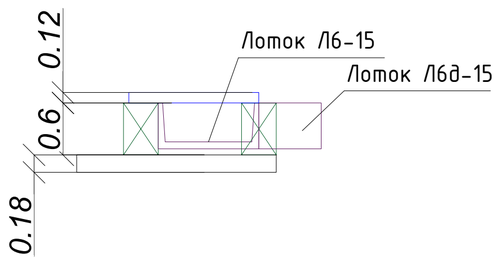

Вид 4

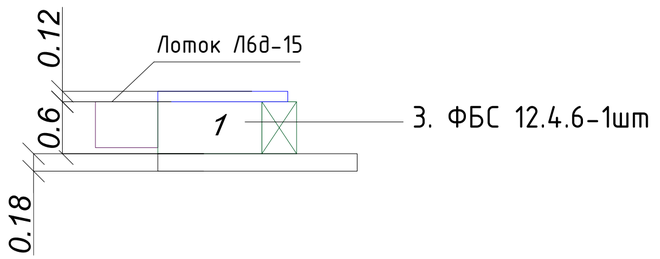

Спецификация элементов

Поз.	Обозначение	Наименование	Кол. шт.	Масса ед.кг.	Общая масса, кг
		Фрагмент 11			
1	ГОСТ 13579-2018 221-102-0101-0003	ФБС 6.4.6 W6 F100, шт	3	334	
2	ГОСТ 13579-2018 221-102-0101-0008	ФБС 8.4.6 W6 F100, шт	1	445	
3	ГОСТ 13579-2018 221-102-0101-0024	ФБС 12.4.6 W6 F100, шт	1	667	
П11-8а	ГОСТ 13015-2012 225-202-1104-0050	Плита перекрытия W6 F100, шт	1	1100	
П16-15а	ГОСТ 13015-2012 225-202-1107-0046	Плита перекрытия W6 F100, шт	1	2480	

Согласовано

Взам. инв. №

Подп. и дата

Инв. № подл.

Изм.	Лист	№ Докум.	Подп.	Дата	ЗАКАЗ № 755/28-25-ТС.КЖ			
					"К8.121 Реконструкция теплотрассы от врезки в 2Ду 200 мм ППУ-ПЭ УТ21(7) до ул.Сейфуллина 23, 25, ул.Желтоксан 24/1, ул. Джангильдина 20/1"			
Проверил		Мендекенов		09.25	Тепловые сети. Конструкции железобетонные.	Стадия	Лист	Листов
Исполнил		Сергазиева		09.25		РП	38	
Н.контроль		Мелдебеков		09.25	Фрагмент 11. Угол поворота УП2.16а.	ТОО "Каз Центр Проект" ГСЛ 22005983		

Формат А2

1 - 1

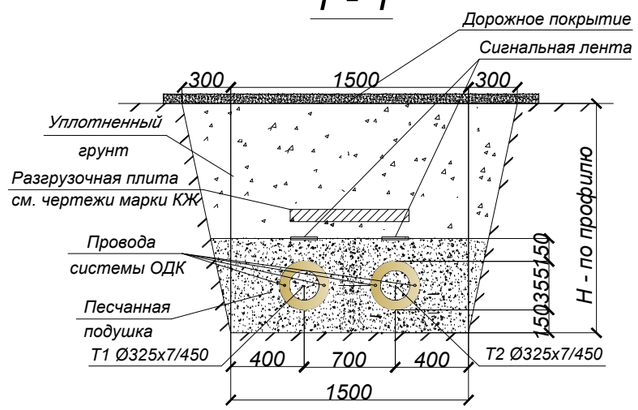

1а - 1а

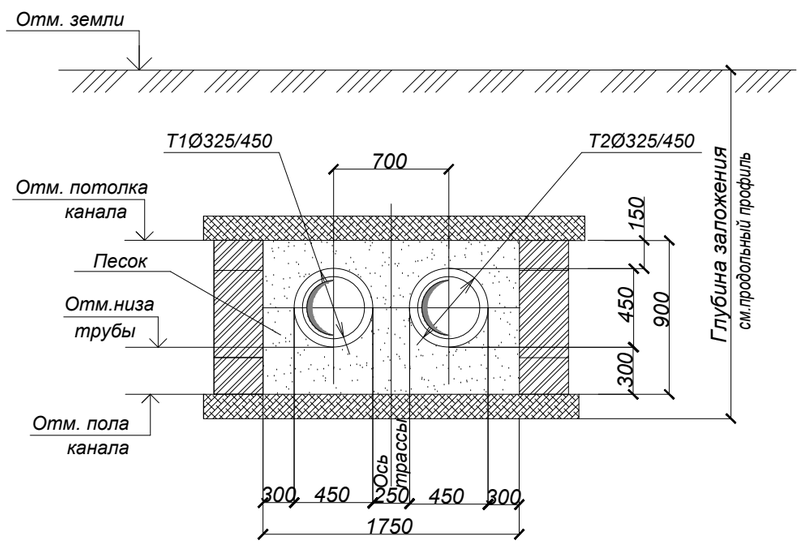

2 - 2

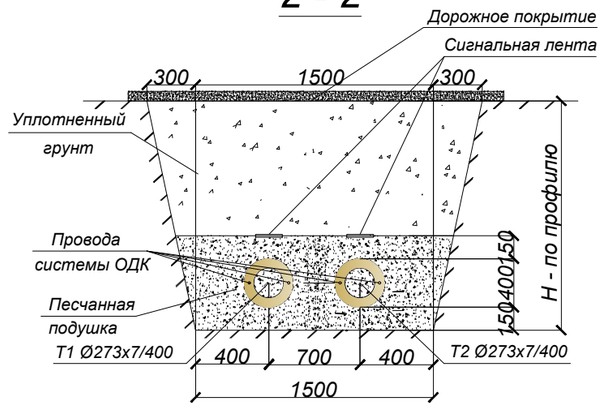

4 - 4

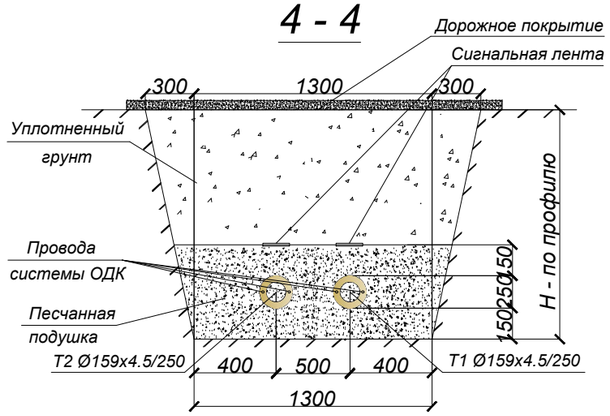

4а - 4а

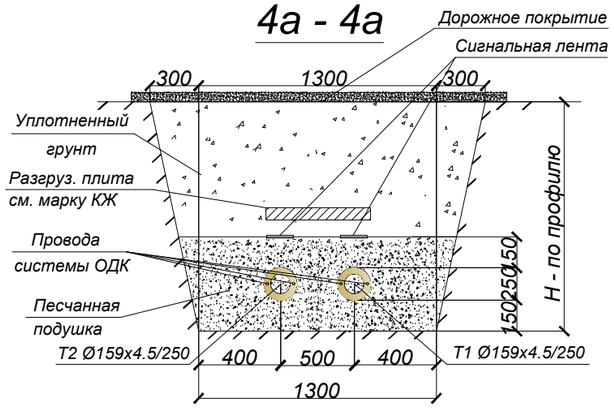

4б - 4б

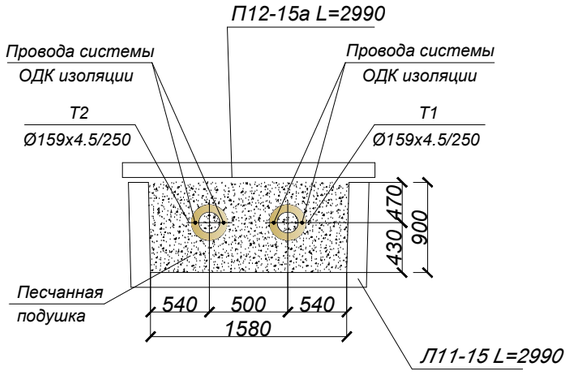

3 - 3

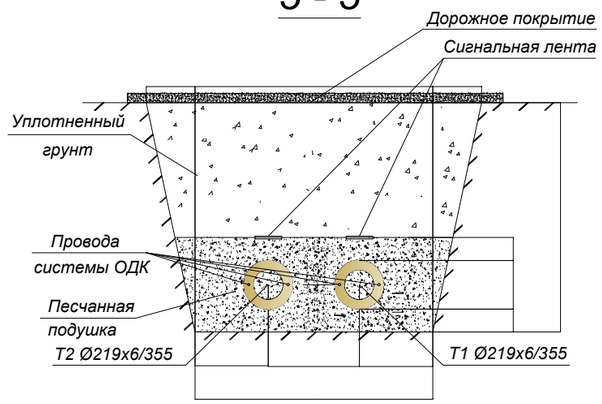

Согласовано

Взам. инв. №

Подп. и дата

Инв. № подл.

					ЗАКАЗ № 754/28-25-ТС.КЖ
					«К8.122 Реконструкция теплотрассы от УТ-11 (29) до врезки 2Ду219мм в ППУ-ОЦ, от врезки 2Ду219мм ППУ-ОЦ до жилого дома Абая 11, от врезки в теплотрассу 2Ду219мм в районе дома ул. Кумисбекова 6/1 до врезки 2Ду273мм в ППУ-ПЭ в районе жилого дома пр.Абая 1/1, от врезки в теплотрассу 2Ду273мм в ППУ-ПЭ в районе жилого дома пр. Абая 5 до врезки в 2Ду159мм в районе жилого дома пр. Абая 5/1».
Изм.	Лист	№ Докум.	Подп.	Дата	
Проверил		Мендекенов		09.25	Тепловые сети. Конструкции железобетонные.
Исполнил		Сергазиева		09.25	Стадия: РП; Лист: 39; Листов:
Н.контроль		Мелдебеков		09.25	Сечения по профилям. Участок теплотрассы 2Ду300мм до жилых домов пр. Абая 5/1, 9, 11 с врезкой 2Ду200мм
					ТОО "Каз Центр Проект" ГСЛ 22005983

Формат А3

5б - 5б

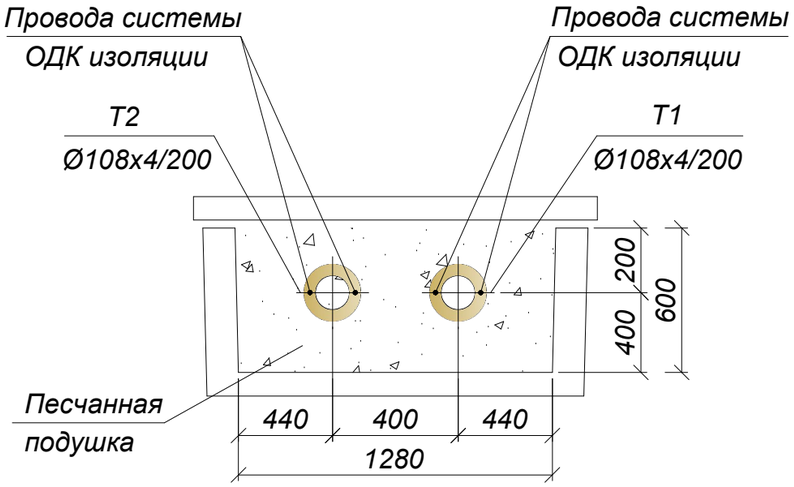

5 - 5

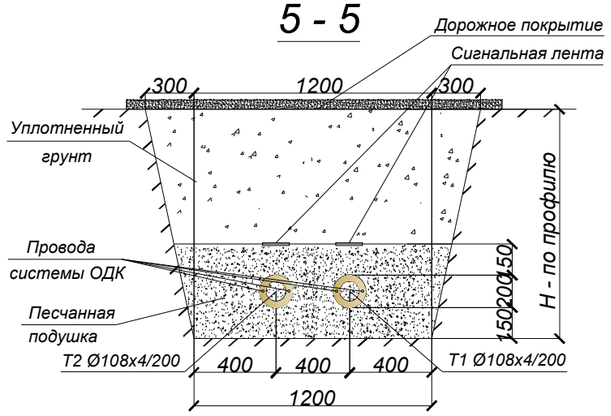

5а - 5а

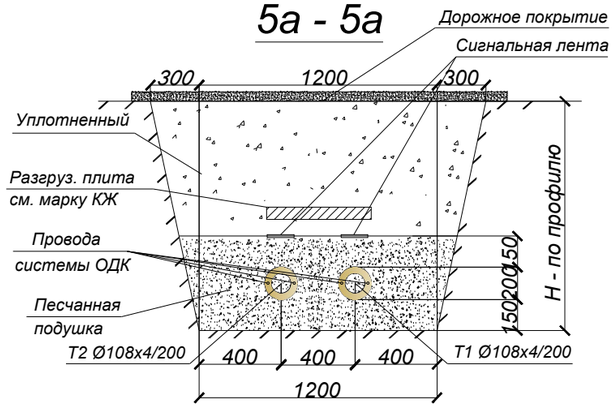

7 - 7

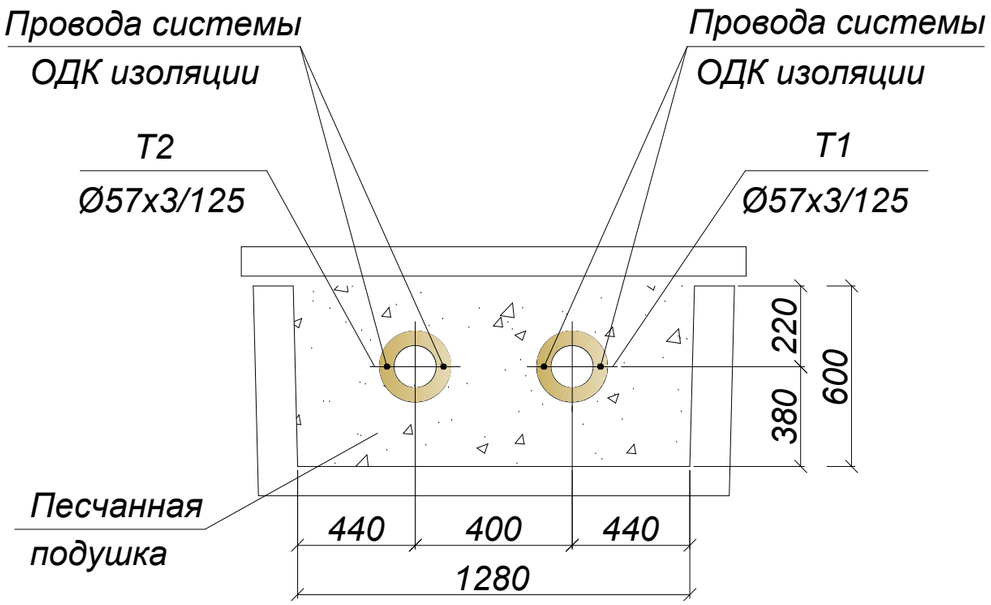

5в - 5в

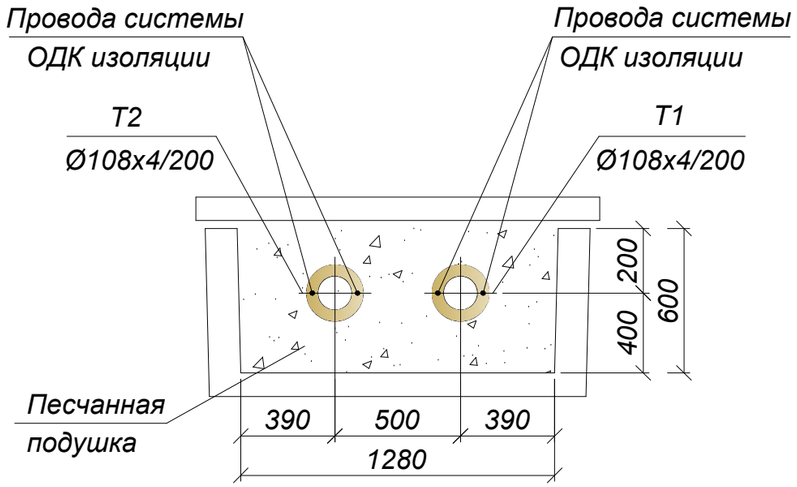

					ЗАКАЗ №	754/28-25-ТС.КЖ
					«КВ.122 Реконструкция теплотрассы от УТ-11 (29) до врезки 2Ду219мм в ППУ-ОЦ, от врезки 2Ду219мм ППУ-ОЦ до жилого дома Абая 11, от врезки в теплотрассу 2Ду219мм в районе дома ул. Кумисбекова 6/1 до врезки 2Ду273мм в ППУ-ПЭ в районе жилого дома пр.Абая 1/1, от врезки в теплотрассу 2Ду273мм в ППУ-ПЭ в районе жилого дома пр. Абая 5 до врезки в 2Ду159мм в районе жилого дома пр. Абая 5/1».	
Изм.	Лист	№ Докум.	Подп.	Дата	Тепловые сети. Конструкции железобетонные.	Стадия: РП; Лист: 40; Листов:
Проверил		Мендекенов		09.25		
Исполнил		Сергазиева		09.25		
Н.контроль		Мелдебеков		09.25	Сечения по профилям. Участок теплотрассы 2Ду300мм до жилых домов пр. Абая 5/1, 9, 11 с врезкой 2Ду200мм	ТОО "Каз Центр Проект" ГСЛ 22005983

Согласовано

Взам. инв. №

Подп. и дата

Инв. № подл.

Формат А3

Спецификация элементов

Поз.	Обозначение	Наименование	Кол. шт.	Масса ед.кг.	Общая масса, кг
		1-1			
П12-15а	ГОСТ 13015-2012 225-202-1107-0052	Плита перекрытия лотков W6 F100, шт	27	1770	
П12д-15а	ГОСТ 13015-2012 225-202-1107-0016	Плита перекрытия лотков W6 F100, шт	2	440	
		1а-1а			
	ТС.КЖ-32	Фрагмент 5	1		
	ТС.КЖ-33	Фрагмент 6	1		
		4а-4а			
П9-15а	ГОСТ 13015-2012 225-202-1107-0049	Плита перекрытия лотков W6 F100, шт	5	1040	
		5а-5а			
П9-15а	ГОСТ 13015-2012 225-202-1107-0049	Плита перекрытия лотков W6 F100, шт	10	1040	
		4б-4б			
П12-15а	ГОСТ 13015-2012 225-202-1107-0052	Плита перекрытия лотков W6 F100, шт	4	1770	
Л11-15/2	ГОСТ 13015-2012 225-203-0108-0007	Лотки теплотрасс W6 F100, шт	4	3600	
	ТС.КЖ-36	Фрагмент 9	1		
		5б-5б			
П12-15а	ГОСТ 13015-2012 225-202-1107-0052	Плита перекрытия лотков W6 F100, шт	3	1770	
Л11-15/2	ГОСТ 13015-2012 225-203-0108-0007	Лотки теплотрасс W6 F100, шт	3	3600	
П12д-15	ГОСТ 13015-2012 225-202-1107-0016	Плита перекрытия лотков W6 F100, шт	2	440	
Л11д-15	ГОСТ 13015-2012 225-203-0206-0011	Лотки теплотрасс W6 F100, шт	2	450	
	ТС.КЖ-34	Фрагмент 7	1		
		5б-5б			
П12-15а	ГОСТ 13015-2012 225-202-1104-0048	Плита перекрытия лотков W6 F100, шт	4	1770	
Л11-15/2	ГОСТ 13015-2012 225-203-0108-0001	Лотки теплотрасс W6 F100, шт	4	3600	
П12д-15	ГОСТ 13015-2012 225-202-1104-0008	Плита перекрытия лотков W6 F100, шт	6	440	
Л11д-15	ГОСТ 13015-2012 225-203-0206-0006	Лотки теплотрасс W6 F100, шт	6	450	
	ТС.КЖ-35	Фрагмент 8	1		
	ТС.КЖ-37	Фрагмент 10	1		

Спецификация элементов

Поз.	Обозначение	Наименование	Кол. шт.	Масса ед.кг.	Общая масса, кг
		7-7			
П12-15а	ГОСТ 13015-2012 225-202-1104-0048	Плита перекрытия лотков W6 F100, шт	2	870	
Л11-15/2	ГОСТ 13015-2012 225-203-0108-0001	Лотки теплотрасс W6 F100, шт	2	2250	
П12д-15	ГОСТ 13015-2012 225-202-1104-0008	Плита перекрытия лотков W6 F100, шт	4	210	
Л11д-15	ГОСТ 13015-2012 225-203-0206-0006	Лотки теплотрасс W6 F100, шт	4	280	
	ТС.КЖ-38	Фрагмент 11	1		

Согласовано

Взам. инв. №

Подп. и дата

Инв. № подл.

Изм.	Лист	№ Докум.	Подп.	Дата
Проверил		Мендекенов		09.25
Исполнил		Сергазиева		09.25
Н.контроль		Мелдебеков		09.25

ЗАКАЗ № 754/28-25-ТС.КЖ

«КВ.122 Реконструкция теплотрассы от УТ-11 (29) до врезки 2Ду219мм в ППУ-ОЦ, от врезки 2Ду219мм ППУ-ОЦ до жилого дома Абая 11, от врезки в теплотрассу 2Ду219мм в районе дома ул. Кумисбекова 6/1 до врезки 2Ду273мм в ППУ-ПЭ в районе жилого дома пр.Абая 1/1, от врезки в теплотрассу 2Ду273мм в ППУ-ПЭ в районе жилого дома пр. Абая 5 до врезки в 2Ду159мм в районе жилого дома пр. Абая 5/1».

Тепловые сети.
Конструкции железобетонные.

Стадия	Лист	Листов
РП	41	

Спецификация элементов по профилям.
Участок теплотрассы 2Ду300мм до жилых домов пр.Абая 5/1,9,11 с врезкой 2Ду200мм

ТОО "Каз Центр Проект"
ГСЛ 22005983

Формат А3

А - А

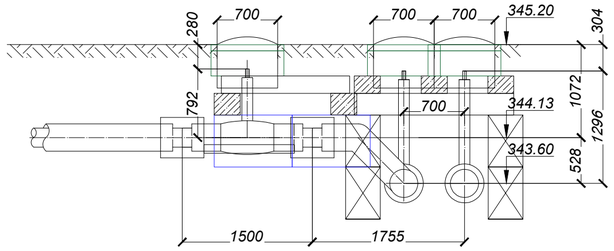

Г - Г

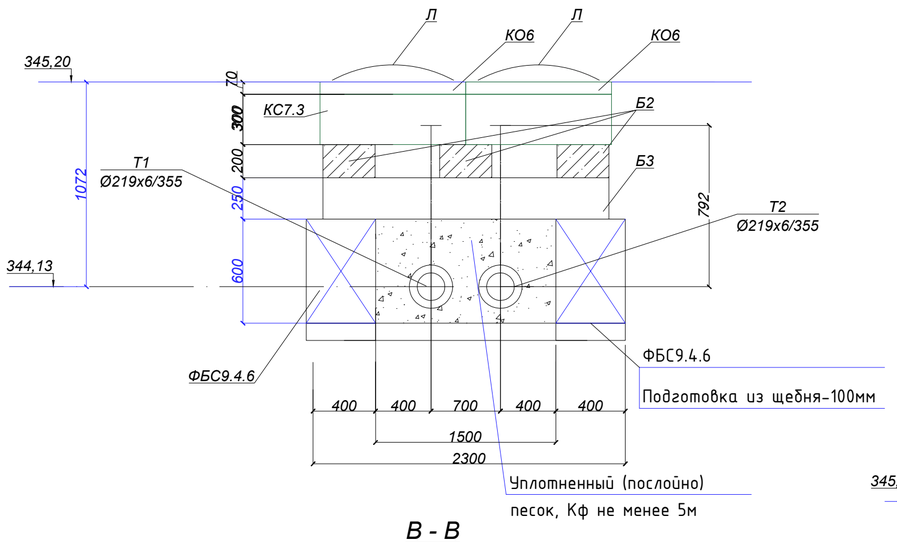

Спецификация элементов смотрового колодца

Поз.	Обозначение	Наименование	Кол. шт.	Масса ед.кг.	Общая масса, кг
		Смотровое кольцо Ск-2.1			
КС7.3	ГОСТ 8020-2016 225-101-0101	Кольцо стеновое КС7.3 W6 F100, шт	6	130,0	на сульфат. цементах
КО6	ГОСТ 8020-2016 225-101-0201	Кольцо опорное КО6 W6 F100, шт	5	50,0	на сульфат. цементах
Л	ГОСТ 8020-2016 244-202-0101	Люк тип Т(Т-Т)с шарниром , шт	5		
Б2	ГОСТ 13015-2012 225-203-0703	Балка Б2 L=1480 W6 F100, шт	8		
Б3	ГОСТ 13015-2012 225-203-0703	Балка Б3 L=1840 W6 F100, шт	3		
Б4	ГОСТ 13015-2012 225-203-0703	Балка Б4 L=2160 W6 F100, шт	3		
	ГОСТ 13579-2018 221-102-0101-0034	ФБС 9.4.6-Т W6 F100, шт	2		
	ГОСТ 13579-2018 221-102-0101-0034	ФБС 9.4.3-Т W6 F100, шт	2		
		Материалы:			
	ГОСТ 7473-201 212-101-0601	Бетон кл. С12/15 W6 F100 , м3	0,22		на сульфат. цементах
	ГОСТ 1284-2004 211-201-0306	Щебеночная подготовка марки М600 фракции 20-40мм, м3	0,22		

УТ2.1

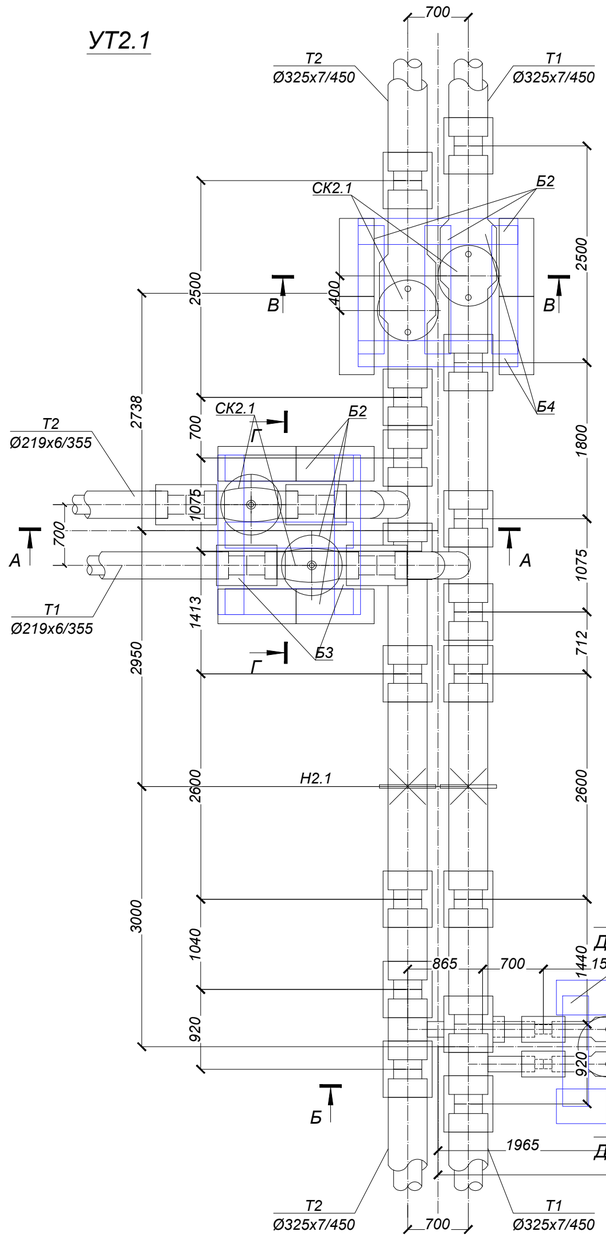

В - В

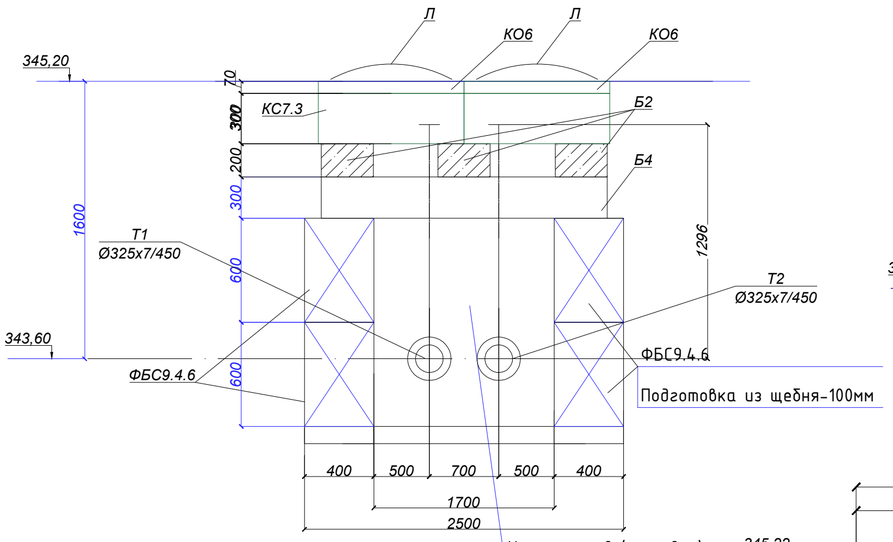

Д - Д

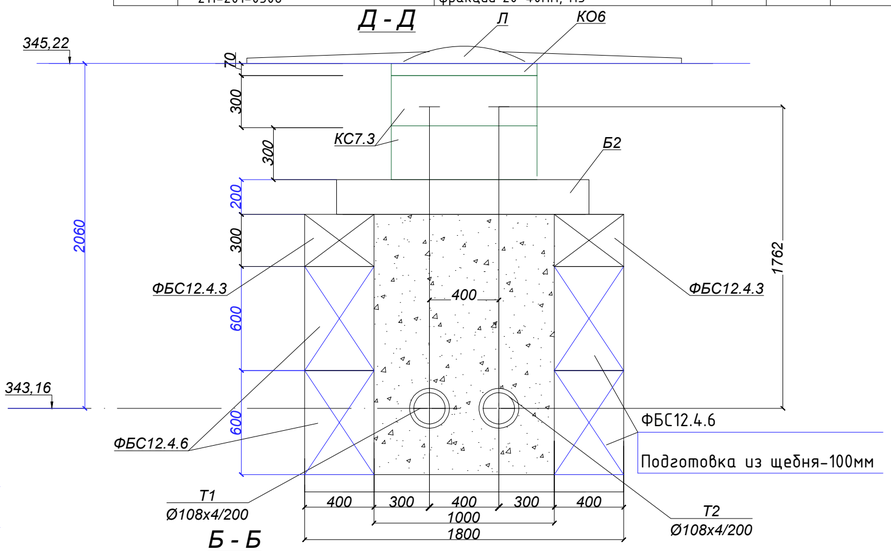

Б - Б

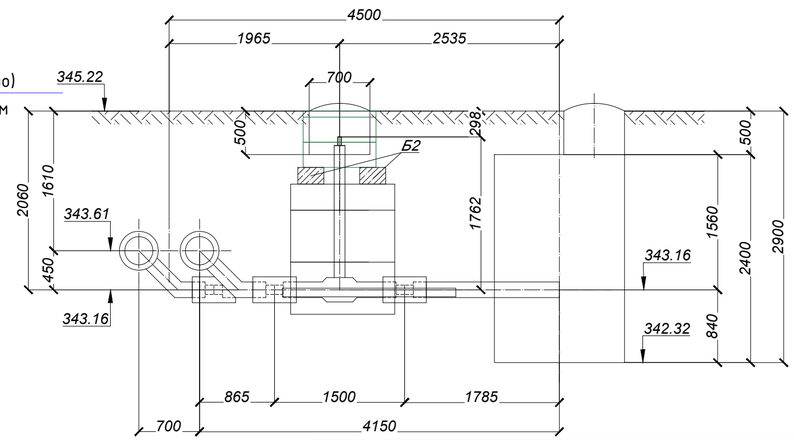

1. *Гидроизоляция боковых поверхностей (обмазочная) обмазка горячим битумом за 2 раза -34,0м2*
2. *Данный лист смотреть совместно с ТС.КЖ-31.*
3. *Все сборные железобетонные элементы колодца принять из бетона марки W6, F100 на сульфатостойком цементе*
4. *Вокруг люка выполнить бетонную отмостку из бетона кл.С12/15 шириной 1м*

Изм.	Лист	№ Докум.	Подп.	Дата
Проверил		Мендекенов		09.25
Исполнил		Сергазиева		09.25
Н.контроль		Мелдебеков		09.25

ЗАКАЗ № 754/28-25-ТС.КЖ

«К6.122 Реконструкция теплотрассы от УТ-11 (29) до врезки 2Ду219мм в ППУ-ОЦ, от врезки 2Ду219мм ППУ-ОЦ до жилого дома Абая 11, от врезки в теплотрассу 2Ду219мм в районе дома ул. Кумисбекова 6/1 до врезки 2Ду273мм в ППУ-ПЭ в районе жилого дома пр.Абая 1/1, от врезки в теплотрассу 2Ду273мм в ППУ-ПЭ в районе жилого дома пр. Абая 5 до врезки в 2Ду159мм в районе жилого дома пр. Абая 5/1».

Тепловые сети.
Конструкции железобетонные.

Стадия	Лист	Листов
РП	42	

Смотровой колодец СК-2.1

ТОО "Каз Центр Проект"
ГСЛ 22005983

Формат А3

Согласовано

Взам. инв. №

Подп. и дата

Инв. № подл.

А - А

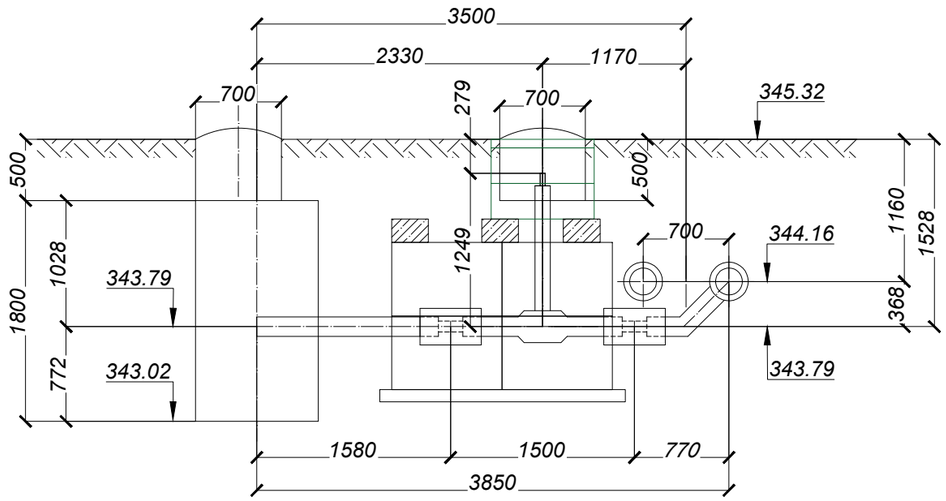

УТ2.1а

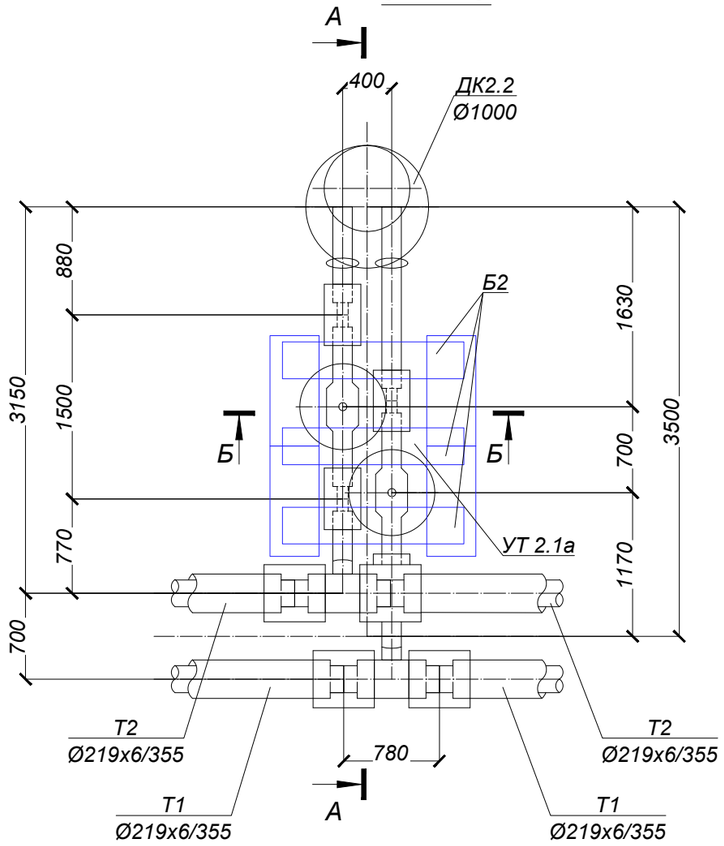

Спецификация элементов смотрового колодца

Поз.	Обозначение	Наименование	Кол. шт.	Масса ед.кг.	Общая масса, кг
		Смотровое кольцо Ск-2.1а			
КС7.3	ГОСТ 8020-2016 225-101-0101	Кольцо стеновое КС7.3 W6 F100, шт	4	130,0	на сульфат. цементах
КО6	ГОСТ 8020-2016 225-101-0201	Кольцо опорное КО6 W6 F100, шт	2	50,0	на сульфат. цементах
Л	ГОСТ 8020-2016 244-202-0101	Люк тип Т(Т-Т)с шарниром , шт	2		
Б2	ГОСТ 13015-2012 225-203-0703	Балка Б2 L=1480 W6 F100, шт	3		
	ГОСТ 13579-2018 221-102-0101-0034	ФБС 9.4.6-Т W6 F100, шт	8		
		Материалы:			
	ГОСТ 7473-201 212-101-0601	Бетон кл. С12/15 W6 F100 , м3	0,22		на сульфат. цементах
	ГОСТ 1284-2004 211-201-0306	Щебеночная подготовка марки М600 фракции 20-40мм, м3	0,22		

Б - Б

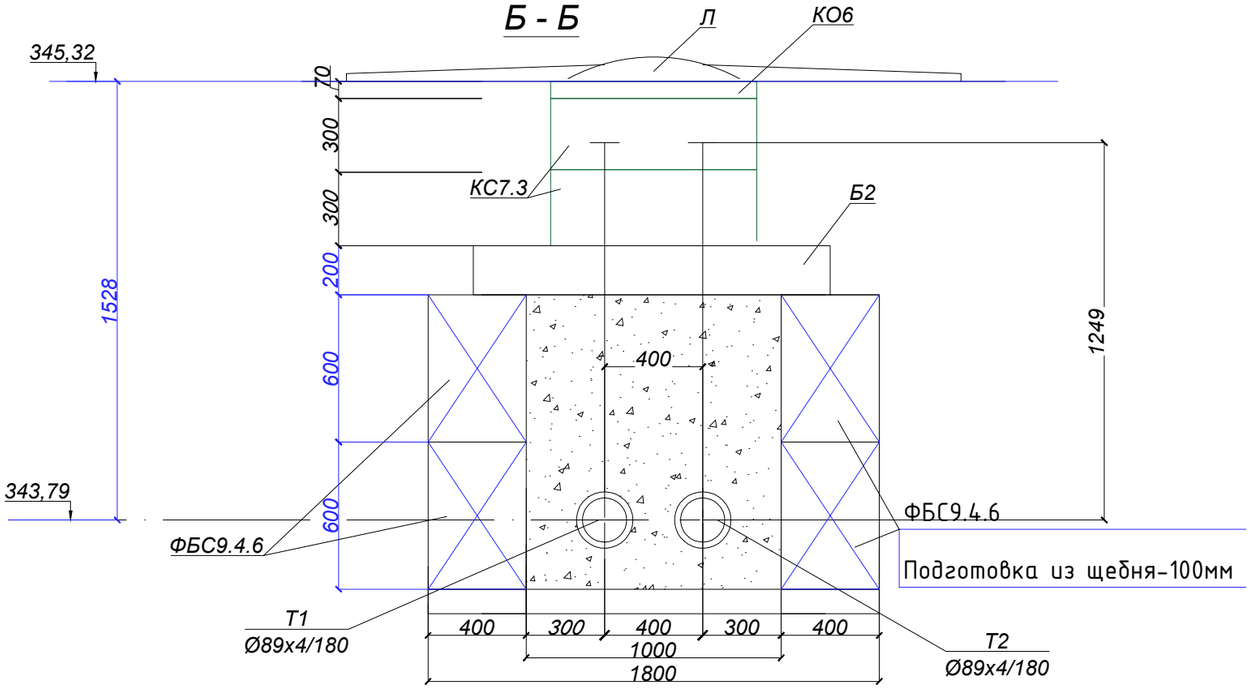

1. *Гидроизоляция боковых поверхностей (обмазочная) обмазка горячим битумом за 2 раза -34,0м2*
2. *Данный лист смотреть совместно с ТС.КЖ-31.*
3. *Все сборные железобетонные элементы колодца принять из бетона марки W6, F100 на сульфатостойком цементе*
4. *Вокруг люка выполнить бетонную отмостку из бетона кл.С12/15 шириной 1м*

Изм.	Лист	№ Докум.	Подп.	Дата	ЗАКАЗ № 754/28-25-ТС.КЖ			
					«К8.122 Реконструкция теплотрассы от УТ-11 (29) до врезки 2Ду219мм в ППУ-ОЦ, от врезки 2Ду219мм ППУ-ОЦ до жилого дома Абая 11, от врезки в теплотрассу 2Ду219мм в районе дома ул. Кумисбекова 6/1 до врезки 2Ду273мм в ППУ-ПЭ в районе жилого дома пр.Абая 1/1, от врезки в теплотрассу 2Ду273мм в ППУ-ПЭ в районе жилого дома пр. Абая 5 до врезки в 2Ду159мм в районе жилого дома пр. Абая 5/1».			
					Тепловые сети. Конструкции железобетонные.	Стадия	Лист	Листов
Проверил		Мендекенов		09.25		РП	43	
Исполнил		Сергазиева		09.25				
Н.контроль		Мелдебеков		09.25	Смотровой колодец СК-2.1а	ТОО "Каз Центр Проект" ГСЛ 22005983		

Согласовано

Взам. инв. №

Подп. и дата

Инв. № подл.

Формат А3

А - А

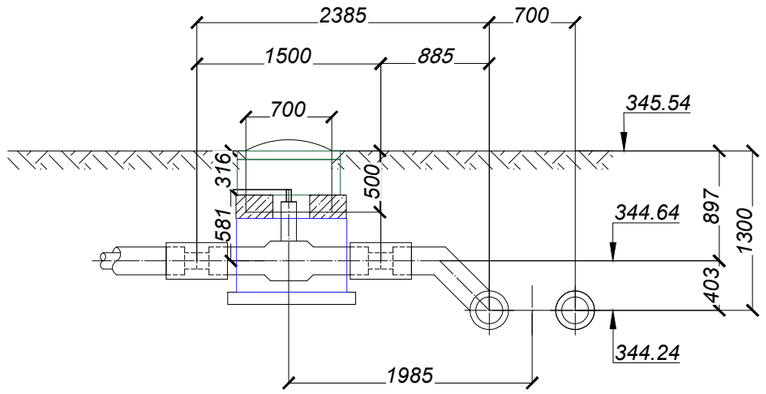

УТ2.1б

Спецификация элементов смотрового колодца

Поз.	Обозначение	Наименование	Кол. шт.	Масса ед.кг.	Общая масса, кг
		Смотровое кольцо Ск-2.1б			
КС7.3	ГОСТ 8020-2016 225-101-0101	Кольцо стеновое КС7.3 W6 F100, шт	1	130,0	на сульфат. цементах
КО6	ГОСТ 8020-2016 225-101-0201	Кольцо опорное КО6 W6 F100, шт	1	50,0	на сульфат. цементах
Л	ГОСТ 8020-2016 244-202-0101	Люк тип Т(Т-Т)с шарниром , шт	1		
Б2	ГОСТ 13015-2012 225-203-0703	Балка Б2 L=1480 W6 F100, шт	2		
	ГОСТ 13579-2018 221-102-0101-0034	ФБС 12.4.6-Т W6 F100, шт	2		
		Материалы:			
	ГОСТ 7473-201 212-101-0601	Бетон кл. С12/15 W6 F100 , м3	0,22		на сульфат. цементах
	ГОСТ 1284-2004 211-201-0306	Щебеночная подготовка марки М600 фракции 20-40мм, м3	0,22		

А

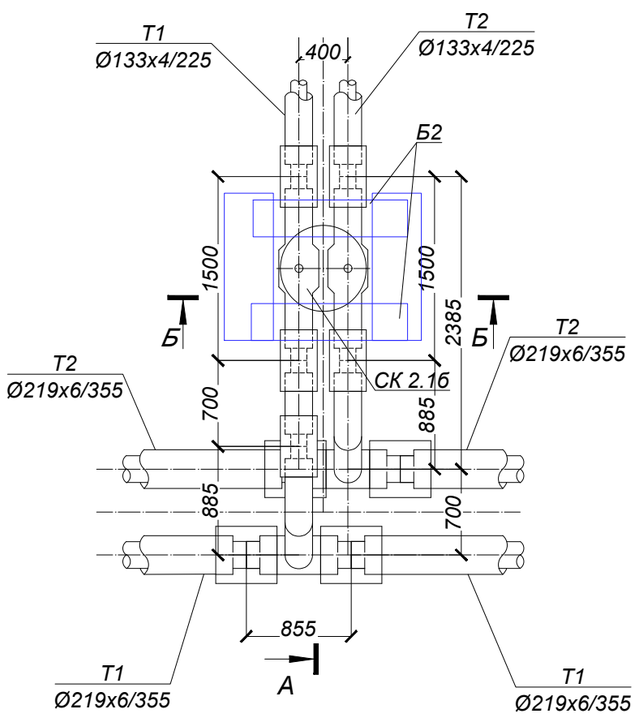

Б - Б

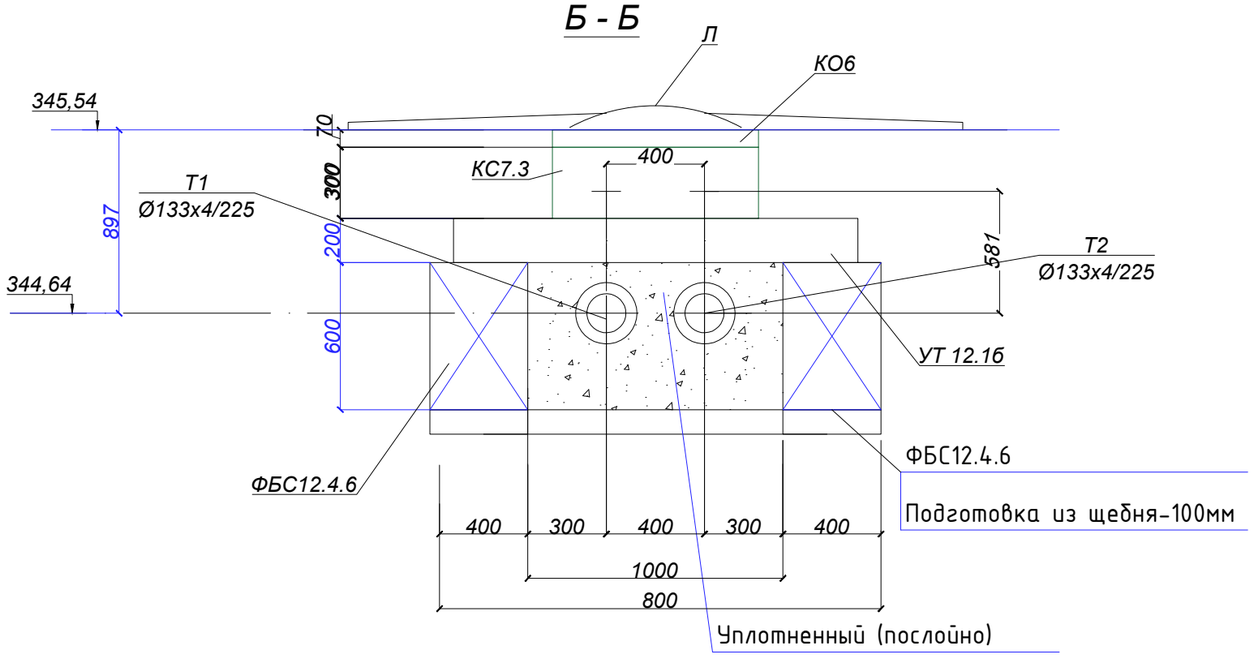

1. *Гидроизоляция боковых поверхностей (обмазочная) обмазка горячим битумом за 2 раза -34,0м2*
2. *Данный лист смотреть совместно с ТС.КЖ-31.*
3. *Все сборные железобетонные элементы колодца принять из бетона марки W6, F100 на сульфатостойком цементе*
4. *Вокруг люка выполнить бетонную отмостку из бетона кл.С12/15 шириной 1м*

Изм.	Лист	№ Докум.	Подп.	Дата	ЗАКАЗ № 754/28-25-ТС.КЖ			
					«КВ.122 Реконструкция теплотрассы от УТ-11 (29) до врезки 2Ду219мм в ППУ-ОЦ, от врезки 2Ду219мм ППУ-ОЦ до жилого дома Абая 11, от врезки в теплотрассу 2Ду219мм в районе дома ул. Кумисбекова 6/1 до врезки 2Ду273мм в ППУ-ПЭ в районе жилого дома пр.Абая 1/1, от врезки в теплотрассу 2Ду273мм в ППУ-ПЭ в районе жилого дома пр. Абая 5 до врезки в 2Ду159мм в районе жилого дома пр. Абая 5/1».			
					Тепловые сети. Конструкции железобетонные.	Стадия	Лист	Листов
Проверил		Мендекенов		09.25		РП	44	
Исполнил		Сергазиева		09.25				
Н.контроль		Мелдебеков		09.25	Смотровой колодец СК-2.1б	ТОО "Каз Центр Проект" ГСЛ 22005983		

Формат А3

Согласовано

Взам. инв. №

Подп. и дата

Инв. № подл.

А - А

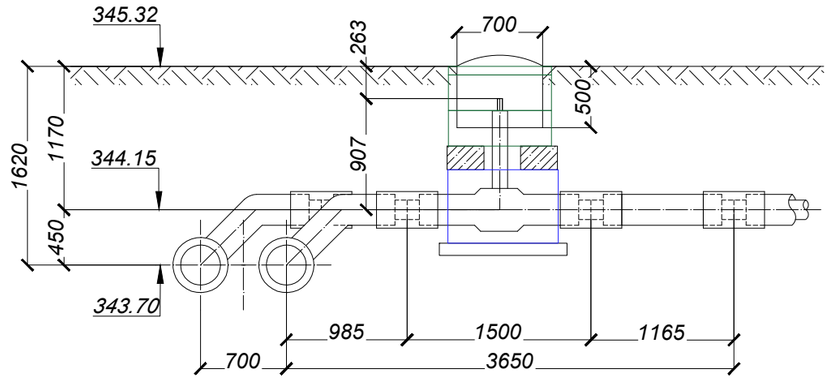

Спецификация элементов смотрового колодца

Поз.	Обозначение	Наименование	Кол. шт.	Масса ед.кг.	Общая масса, кг
		Смотровое кольцо Ск-2.2			
КС7.3	ГОСТ 8020-2016 225-101-0101	Кольцо стеновое КС7.3 W6 F100, шт	2	130,0	на сульфат. цементах
КО6	ГОСТ 8020-2016 225-101-0201	Кольцо опорное КО6 W6 F100, шт	1	50,0	на сульфат. цементах
Л	ГОСТ 8020-2016 244-202-0101	Люк тип Т(Т-Т)с шарниром , шт	1		
БЗ	ГОСТ 13015-2012 225-203-0703	Балка БЗ L=1840 W6 F100, шт	2		
	ГОСТ 13579-2018 221-102-0101-0034	ФБС 12.4.6-Т W6 F100, шт	2		
		Материалы:			
	ГОСТ 7473-201 212-101-0601	Бетон кл. С12/15 W6 F100 , м3	0,22		на сульфат. цементах
	ГОСТ 1284-2004 211-201-0306	Щебеночная подготовка марки М600 фракции 20-40мм, м3	0,22		

УТ2.2

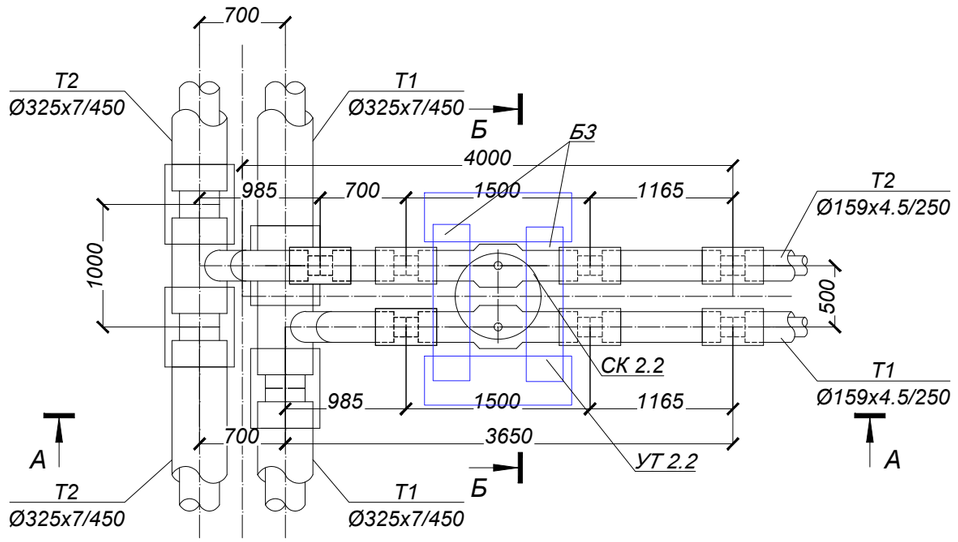

Б - Б

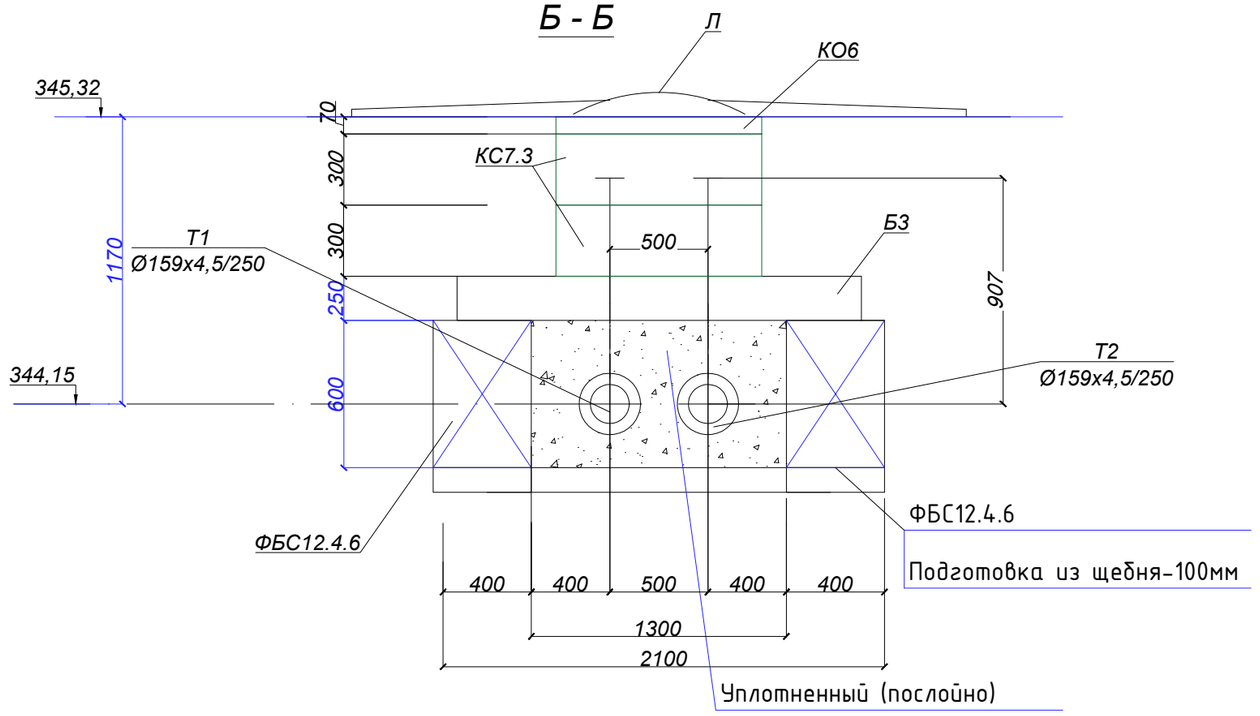

1. *Гидроизоляция боковых поверхностей (обмазочная) обмазка горячим битумом за 2 раза -34,0м2*
2. *Данный лист смотреть совместно с ТС.КЖ-31.*
3. *Все сборные железобетонные элементы колодца принять из бетона марки W6, F100 на сульфатостойком цементе*
4. *Вокруг люка выполнить бетонную отмостку из бетона кл.С12/15 шириной 1м*

Изм.	Лист	№ Докум.	Подп.	Дата	ЗАКАЗ № 754/28-25-ТС.КЖ			
					«КВ.122 Реконструкция теплотрассы от УТ-11 (29) до врезки 2Ду219мм в ППУ-ОЦ, от врезки 2Ду219мм ППУ-ОЦ до жилого дома Абая 11, от врезки в теплотрассу 2Ду219мм в районе дома ул. Кумисбекова 6/1 до врезки 2Ду273мм в ППУ-ПЭ в районе жилого дома пр.Абая 1/1, от врезки в теплотрассу 2Ду273мм в ППУ-ПЭ в районе жилого дома пр. Абая 5 до врезки в 2Ду159мм в районе жилого дома пр. Абая 5/1».			
						Стадия	Лист	Листов
Проверил		Мендекенов		09.25	Тепловые сети. Конструкции железобетонные.	РП	45	
Исполнил		Сергазиева		09.25				
Н.контроль		Мелдебеков		09.25	Смотровой колодец СК-2.2	ТОО "Каз Центр Проект" ГСЛ 22005983		

Формат А3

Согласовано

Взам. инв. №

Подп. и дата

Инв. № подл.

А - А

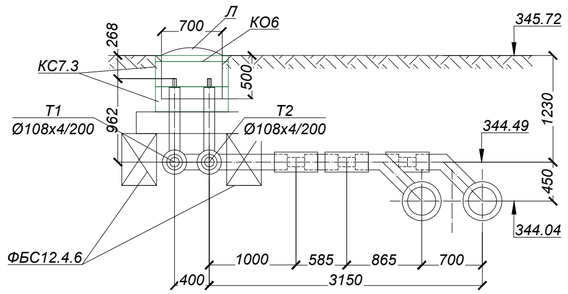

Б - Б

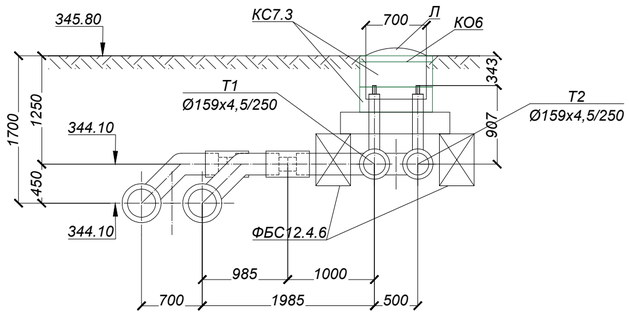

УТ2.3, УТ2.4

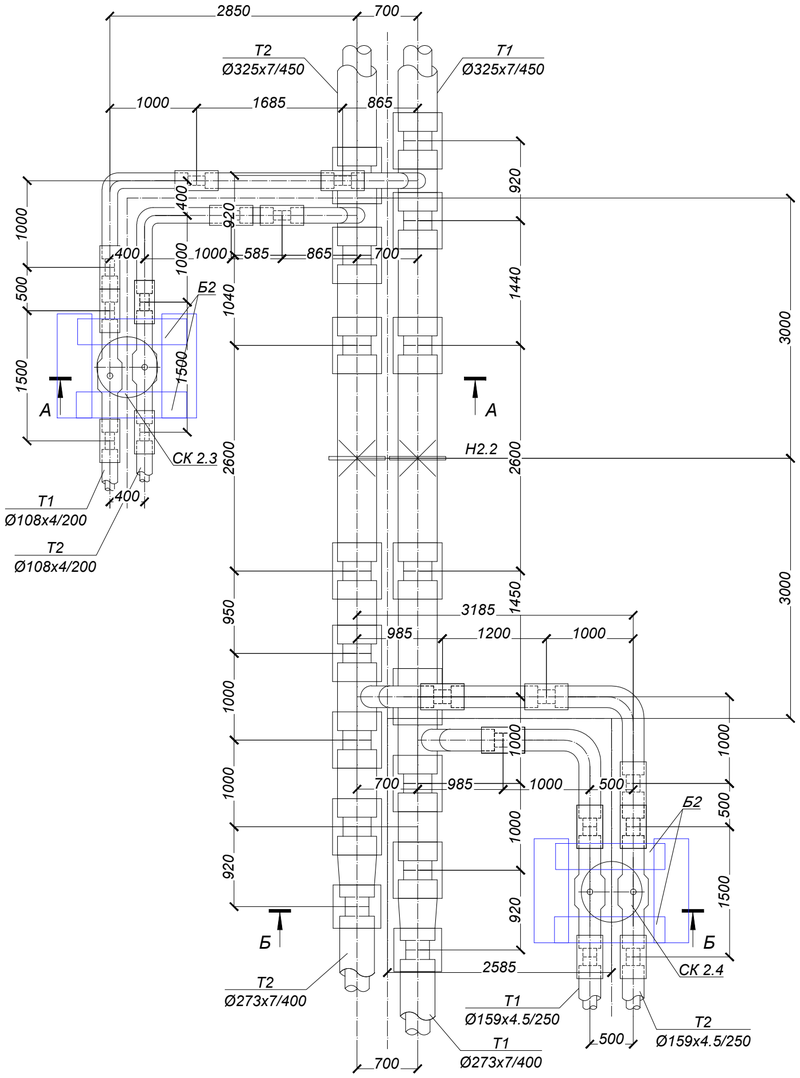

Спецификация элементов смотрового колодца

Поз.	Обозначение	Наименование	Кол. шт.	Масса ед.кг.	Общая масса, кг
		Смотровое кольцо Ск-2.3			
КС7.3	ГОСТ 8020-2016 225-101-0101	Кольцо стеновое КС7.3 W6 F100, шт	2	130,0	на сульфат. цементах
КО6	ГОСТ 8020-2016 225-101-0201	Кольцо опорное КО6 W6 F100, шт	1	50,0	на сульфат. цементах
Л	ГОСТ 8020-2016 244-202-0101	Люк тип Т(Т-Т)с шарниром , шт	1		
Б2	ГОСТ 13015-2012 225-203-0703	Балка Б2 L=1480 W6 F100, шт	2		
	ГОСТ 13579-2018 221-102-0101-0034	ФБС 12.4.6-Т W6 F100, шт	2		
		Смотровое кольцо Ск- 2.4			
КС7.3	ГОСТ 8020-2016 225-101-0101	Кольцо стеновое КС7.3 W6 F100, шт	2	130,0	на сульфат. цементах
КО6	ГОСТ 8020-2016 225-101-0201	Кольцо опорное КО6 W6 F100, шт	1	50,0	на сульфат. цементах
Л	ГОСТ 8020-2016 244-202-0101	Люк тип Т(Т-Т)с шарниром , шт	1		
Б2	ГОСТ 13015-2012 225-203-0703	Балка Б2 L=1480 W6 F100, шт	2		
	ГОСТ 13579-2018 221-102-0101-0034	ФБС 12.4.6-Т W6 F100, шт	2		
		Материалы:			
	ГОСТ 7473-201 212-101-0601	Бетон кл. С12/15 W6 F100 , м3	0,22		на сульфат. цементах
	ГОСТ 1284-2004 211-201-0306	Щебеночная подготовка марки М600 фракции 20-40мм, м3	0,22		

1. Гидроизоляция боковых поверхностей (обмазочная) обмазка горячим битумом за 2 раза -34,0м2
2. Данный лист смотреть совместно с ТС.КЖ-31.
3. Все сборные железобетонные элементы колодца принять из бетона марки W6, F100 на сульфатостойком цементе
4. Вокруг люка выполнить бетонную отмостку из бетона кл.С12/15 шириной 1м

Изм.	Лист	№ Докум.	Подп.	Дата	ЗАКАЗ № 754/28-25-ТС.КЖ			
					«КВ.122 Реконструкция теплотрассы от УТ-11 (29) до врезки 2Ду219мм в ППУ-ОЦ, от врезки 2Ду219мм ППУ-ОЦ до жилого дома Абая 11, от врезки в теплотрассу 2Ду219мм в районе дома ул. Кумисбекова 6/1 до врезки 2Ду273мм в ППУ-ПЭ в районе жилого дома пр.Абая 1/1, от врезки в теплотрассу 2Ду273мм в ППУ-ПЭ в районе жилого дома пр. Абая 5 до врезки в 2Ду159мм в районе жилого дома пр. Абая 5/1».			
Проверил		Мендекенов		09.25	Тепловые сети. Конструкции железобетонные.	Стадия	Лист	Листов
Исполнил		Сергазиева		09.25		РП	46	
Н.контроль		Мелдебеков		09.25	Смотровой колодец СК-2.3, 2.4	ТОО "Каз Центр Проект" ГСЛ 22005983		

Согласовано

Взам. инв. №

Подп. и дата

Инв. № подл.

Формат А3

А - А

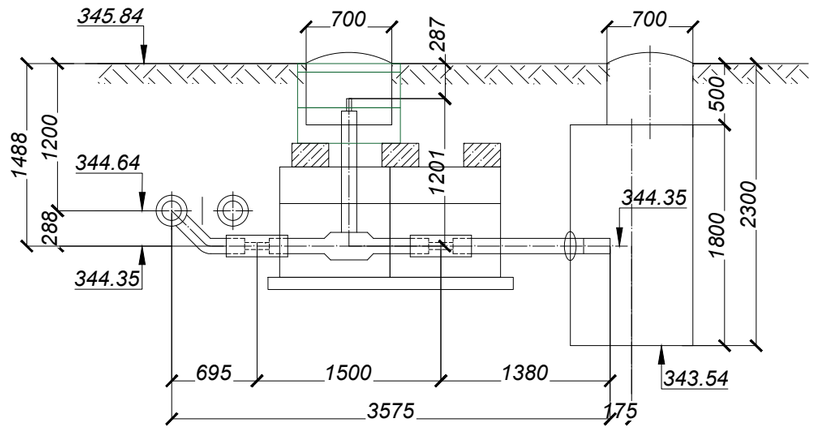

УТ2.4а

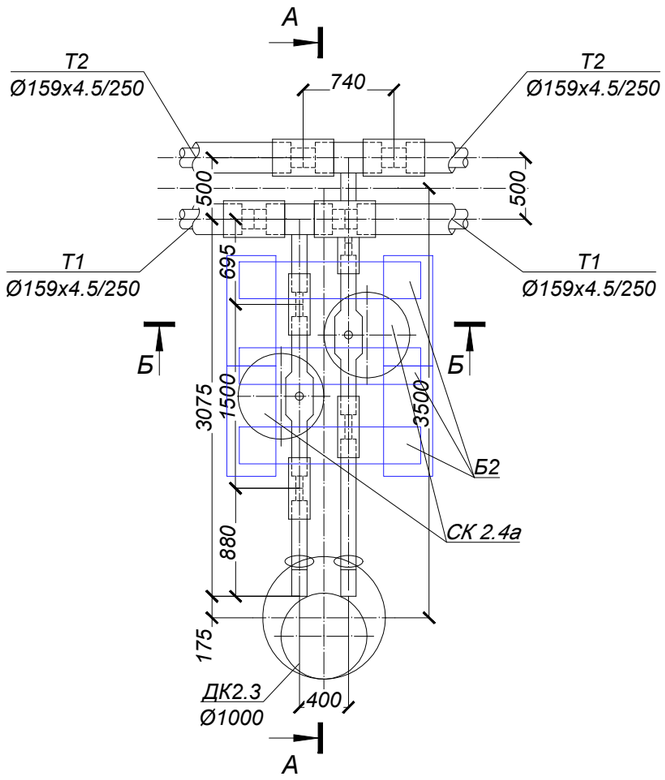

1. Гидроизоляция боковых поверхностей (обмазочная) обмазка горячим битумом за 2 раза -34,0м2
2. Данный лист смотреть совместно с ТС.КЖ-31.
3. Все сборные железобетонные элементы колодца принять из бетона марки W6, F100 на сульфатостойком цементе
4. Вокруг люка выполнить бетонную отмостку из бетона кл.С12/15 шириной 1м

Спецификация элементов смотрового колодца

Поз.	Обозначение	Наименование	Кол. шт.	Масса ед.кг.	Общая масса, кг
		Смотровое кольцо Ск-2.4а			
КС7.3	ГОСТ 8020-2016 225-101-0101	Кольцо стеновое КС7.3 W6 F100, шт	4	130,0	на сульфат. цементах
КО6	ГОСТ 8020-2016 225-101-0201	Кольцо опорное КО6 W6 F100, шт	2	50,0	на сульфат. цементах
Л	ГОСТ 8020-2016 244-202-0101	Люк тип Т(Т-Т)с шарниром , шт	2		
Б2	ГОСТ 13015-2012 225-203-0703	Балка Б2 L=1480 W6 F100, шт	3		
	ГОСТ 13579-2018 221-102-0101-0034	ФБС 9.4.6-Т W6 F100, шт	4		
	ГОСТ 13579-2018 221-102-0101-0034	ФБС 9.4.3-Т W6 F100, шт	4		
		Материалы:			
	ГОСТ 7473-201 212-101-0601	Бетон кл. С12/15 W6 F100 , м3	0,22		на сульфат. цементах
	ГОСТ 1284-2004 211-201-0306	Щебеночная подготовка марки М600 фракции 20-40мм, м3	0,22		

В - В

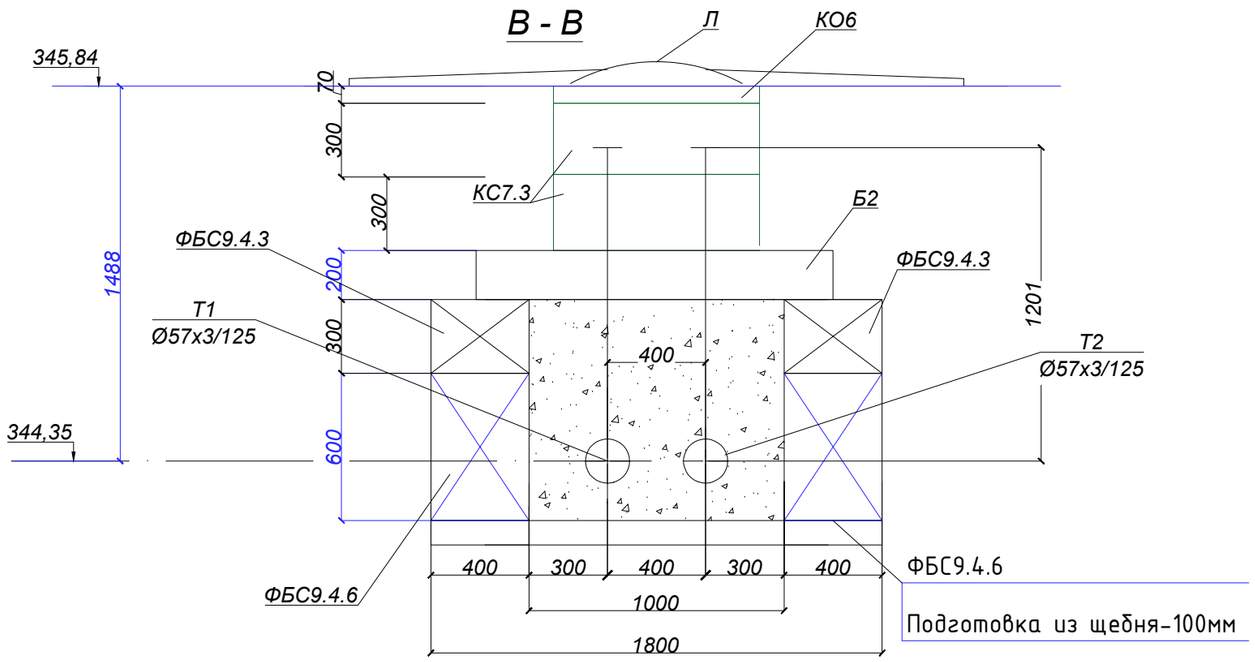

Изм.	Лист	№ Докум.	Подп.	Дата	ЗАКАЗ № 754/28-25-ТС.КЖ			
					«К8.122 Реконструкция теплотрассы от УТ-11 (29) до врезки 2Ду219мм в ППУ-ОЦ, от врезки 2Ду219мм ППУ-ОЦ до жилого дома Абая 11, от врезки в теплотрассу 2Ду219мм в районе дома ул. Кумисбекова 6/1 до врезки 2Ду273мм в ППУ-ПЭ в районе жилого дома пр.Абая 1/1, от врезки в теплотрассу 2Ду273мм в ППУ-ПЭ в районе жилого дома пр. Абая 5 до врезки в 2Ду159мм в районе жилого дома пр. Абая 5/1».			
Проверил		Мендекенов		09.25	Тепловые сети. Конструкции железобетонные.	Стадия	Лист	Листов
Исполнил		Сергазиева		09.25		РП	47	
Н.контроль		Мелдебеков		09.25	Смотровой колодец СК-2.4а	ТОО "Каз Центр Проект" ГСЛ 22005983		

Согласовано

Взам. инв. №

Подп. и дата

Инв. № подл.

Формат А3

А - А

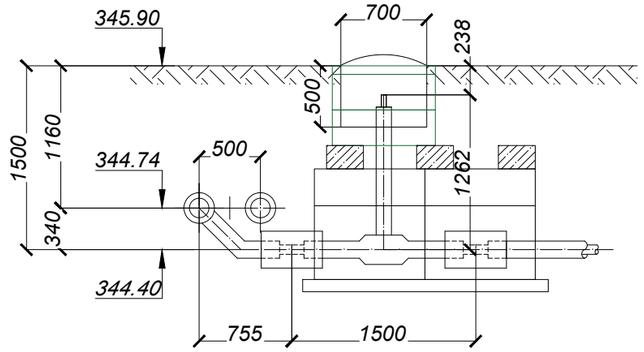

УТ2.5

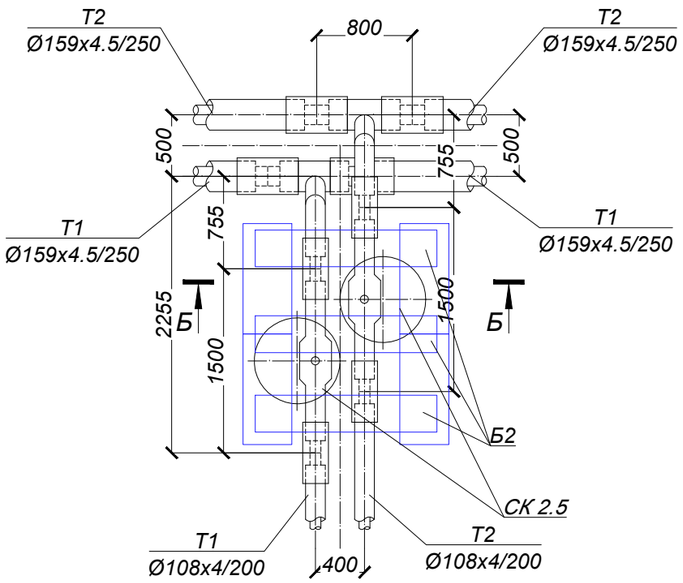

Спецификация элементов смотрового колодца

Поз.	Обозначение	Наименование	Кол. шт.	Масса ед.кг.	Общая масса, кг
		Смотровое кольцо Ск-2.5			
КС7.3	ГОСТ 8020-2016 225-101-0101	Кольцо стеновое КС7.3 W6 F100, шт	4	130,0	на сульфат. цементах
КО6	ГОСТ 8020-2016 225-101-0201	Кольцо опорное КО6 W6 F100, шт	2	50,0	на сульфат. цементах
Л	ГОСТ 8020-2016 244-202-0101	Люк тип Т(Т-Т)с шарниром , шт	2		
Б2	ГОСТ 13015-2012 225-203-0703	Балка Б2 L=1480 W6 F100, шт	3		
	ГОСТ 13579-2018 221-102-0101-0034	ФБС 9.4.6-Т W6 F100, шт	4		
	ГОСТ 13579-2018 221-102-0101-0034	ФБС 9.4.3-Т W6 F100, шт	4		
		Материалы:			
	ГОСТ 7473-201 212-101-0601	Бетон кл. С12/15 W6 F100 , м3	0,22		на сульфат. цементах
	ГОСТ 1284-2004 211-201-0306	Щебеночная подготовка марки М600 фракции 20-40мм, м3	0,22		

В - В

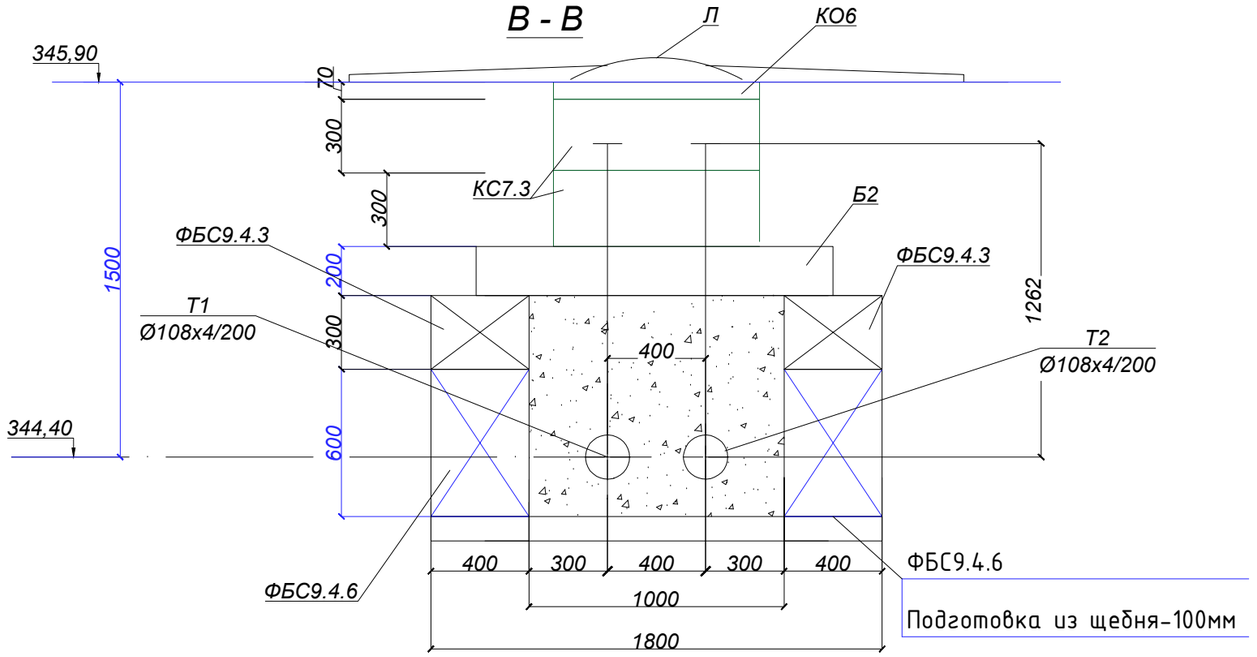

1. *Гидроизоляция боковых поверхностей (обмазочная) обмазка горячим битумом за 2 раза -34,0м2*
2. *Данный лист смотреть совместно с ТС.КЖ-31.*
3. *Все сборные железобетонные элементы колодца принять из бетона марки W6, F100 на сульфатостойком цементе*
4. *Вокруг люка выполнить бетонную отмостку из бетона кл.С 12/15 шириной 1м*

Изм.	Лист	№ Докум.	Подп.	Дата	ЗАКАЗ № 754/28-25-ТС.КЖ			
					«К6.122 Реконструкция теплотрассы от УТ-11 (29) до врезки 2Ду219мм в ППУ-ОЦ, от врезки 2Ду219мм ППУ-ОЦ до жилого дома Абая 11, от врезки в теплотрассу 2Ду219мм в районе дома ул. Кумисбекова 6/1 до врезки 2Ду273мм в ППУ-ПЭ в районе жилого дома пр.Абая 1/1, от врезки в теплотрассу 2Ду273мм в ППУ-ПЭ в районе жилого дома пр. Абая 5 до врезки в 2Ду159мм в районе жилого дома пр. Абая 5/1».			
Проверил		Мендекенов		09.25	Тепловые сети. Конструкции железобетонные.	Стадия	Лист	Листов
Исполнил		Сергазиева		09.25		РП	48	
Н.контроль		Мелдебеков		09.25	Смотровой колодец СК-2.5	ТОО "Каз Центр Проект" ГСЛ 22005983		

Формат А3

Согласовано

Взам. инв. №

Подп. и дата

Инв. № подл.

А - А

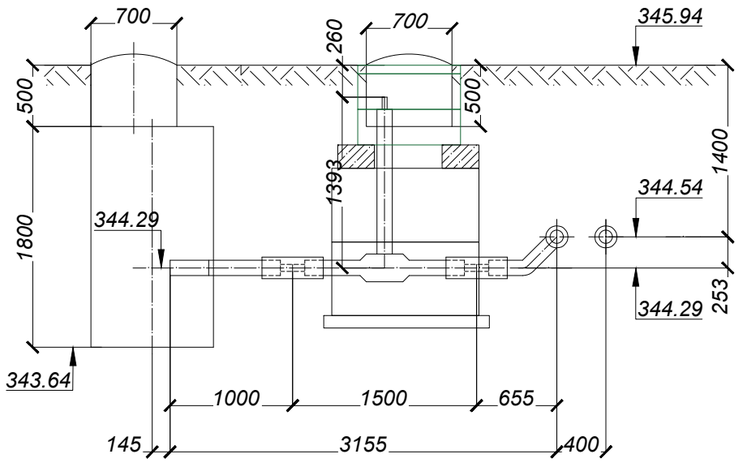

УТ2.5а

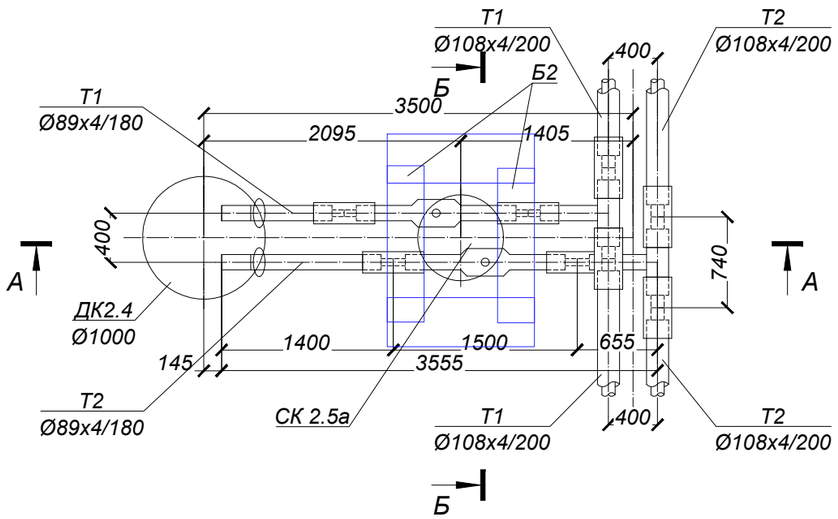

Спецификация элементов смотрового колодца

Поз.	Обозначение	Наименование	Кол. шт.	Масса ед.кг.	Общая масса, кг
		Смотровое кольцо Ск-2.5а			
КС7.3	ГОСТ 8020-2016 225-101-0101	Кольцо стеновое КС7.3 W6 F100, шт	2	130,0	на сульфат. цементах
КО6	ГОСТ 8020-2016 225-101-0201	Кольцо опорное КО6 W6 F100, шт	1	50,0	на сульфат. цементах
Л	ГОСТ 8020-2016 244-202-0101	Люк тип Т(Т-Т)с шарниром , шт	1		
Б2	ГОСТ 13015-2012 225-203-0703	Балка Б2 L=1480 W6 F100, шт	2		
	ГОСТ 13579-2018 221-102-0101-0034	ФБС 12.4.6-Т W6 F100, шт	4		
		Материалы:			
	ГОСТ 7473-201 212-101-0601	Бетон кл. С12/15 W6 F100 , м3	0,22		на сульфат. цементах
	ГОСТ 1284-2004 211-201-0306	Щебеночная подготовка марки М600 фракции 20-40мм, м3	0,22		

Б - Б

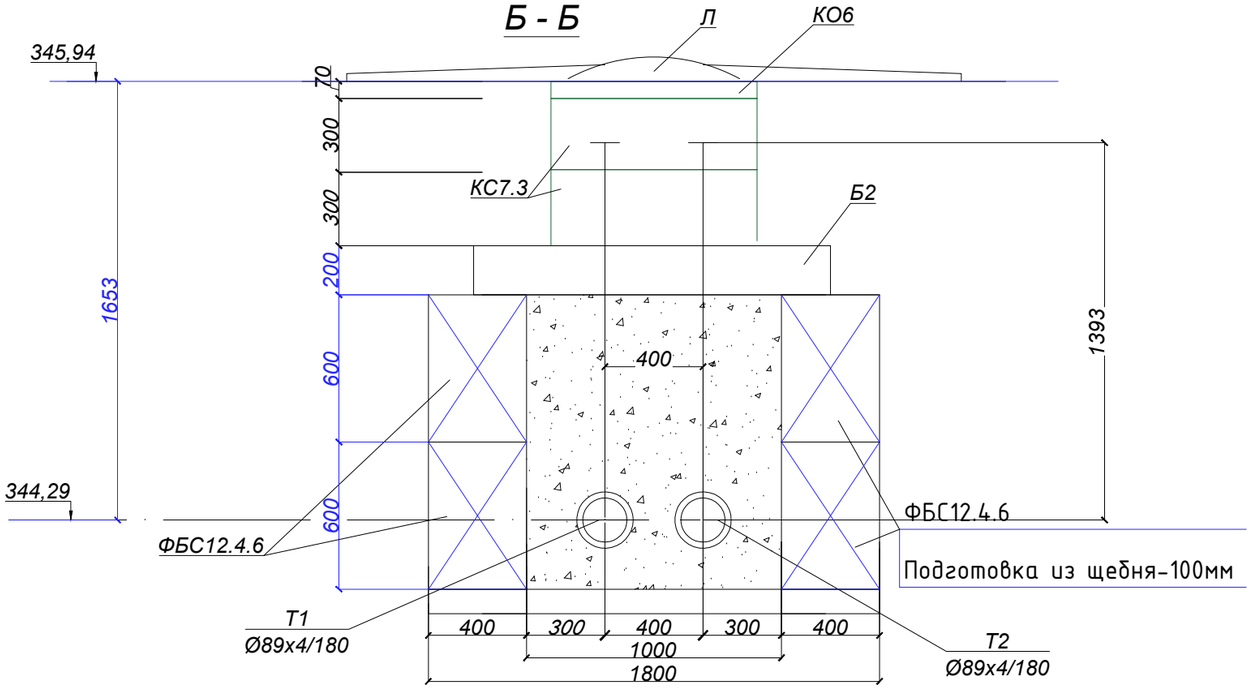

1. *Гидроизоляция боковых поверхностей (обмазочная) обмазка горячим битумом за 2 раза -34,0м2*
2. *Данный лист смотреть совместно с ТС.КЖ-31.*
3. *Все сборные железобетонные элементы колодца принять из бетона марки W6, F100 на сульфатостойком цементе*
4. *Вокруг люка выполнить бетонную отмостку из бетона кл.С12/15 шириной 1м*

Изм.	Лист	№ Докум.	Подп.	Дата	ЗАКАЗ № 754/28-25-ТС.КЖ			
					«К6.122 Реконструкция теплотрассы от УТ-11 (29) до врезки 2Ду219мм в ППУ-ОЦ, от врезки 2Ду219мм ППУ-ОЦ до жилого дома Абая 11, от врезки в теплотрассу 2Ду219мм в районе дома ул. Кумисбекова 6/1 до врезки 2Ду273мм в ППУ-ПЭ в районе жилого дома пр.Абая 1/1, от врезки в теплотрассу 2Ду273мм в ППУ-ПЭ в районе жилого дома пр. Абая 5 до врезки в 2Ду159мм в районе жилого дома пр. Абая 5/1».			
					Тепловые сети. Конструкции железобетонные.	Стадия	Лист	Листов
Проверил		Мендекенов		09.25		РП	49	
Исполнил		Сергазиева		09.25				
Н.контроль		Мелдебеков		09.25	Смотровой колодец СК-2.5а	ТОО "Каз Центр Проект" ГСЛ 22005983		

Согласовано

Взам. инв. №

Подп. и дата

Инв. № подл.

Формат А3

А - А

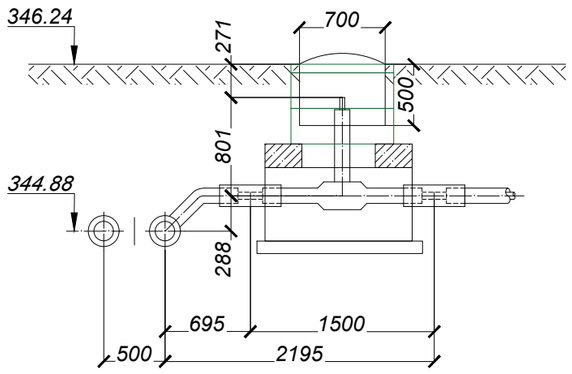

Спецификация элементов смотрового колодца

Поз.	Обозначение	Наименование	Кол. шт.	Масса ед.кг.	Общая масса, кг
		Смотровое кольцо Ск-2.6			
КС7.3	ГОСТ 8020-2016 225-101-0101	Кольцо стеновое КС7.3 W6 F100, шт	2	130,0	на сульфат. цементах
КО6	ГОСТ 8020-2016 225-101-0201	Кольцо опорное КО6 W6 F100, шт	1	50,0	на сульфат. цементах
Л	ГОСТ 8020-2016 244-202-0101	Люк тип Т(Т-Т)с шарниром , шт	1		
Б2	ГОСТ 13015-2012 225-203-0703	Балка Б2 L=1480 W6 F100, шт	2		
	ГОСТ 13579-2018 221-102-0101-0034	ФБС 12.4.6-Т W6 F100, шт	2		
		Материалы:			
	ГОСТ 7473-201 212-101-0601	Бетон кл. С12/15 W6 F100 , м3	0,22		на сульфат. цементах
	ГОСТ 1284-2004 211-201-0306	Щебеночная подготовка марки М600 фракции 20-40мм, м3	0,22		

УТ2.6

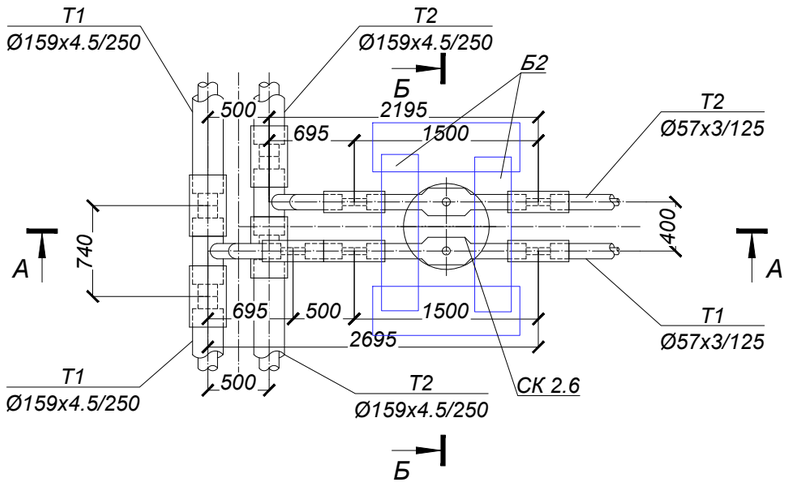

Б - Б

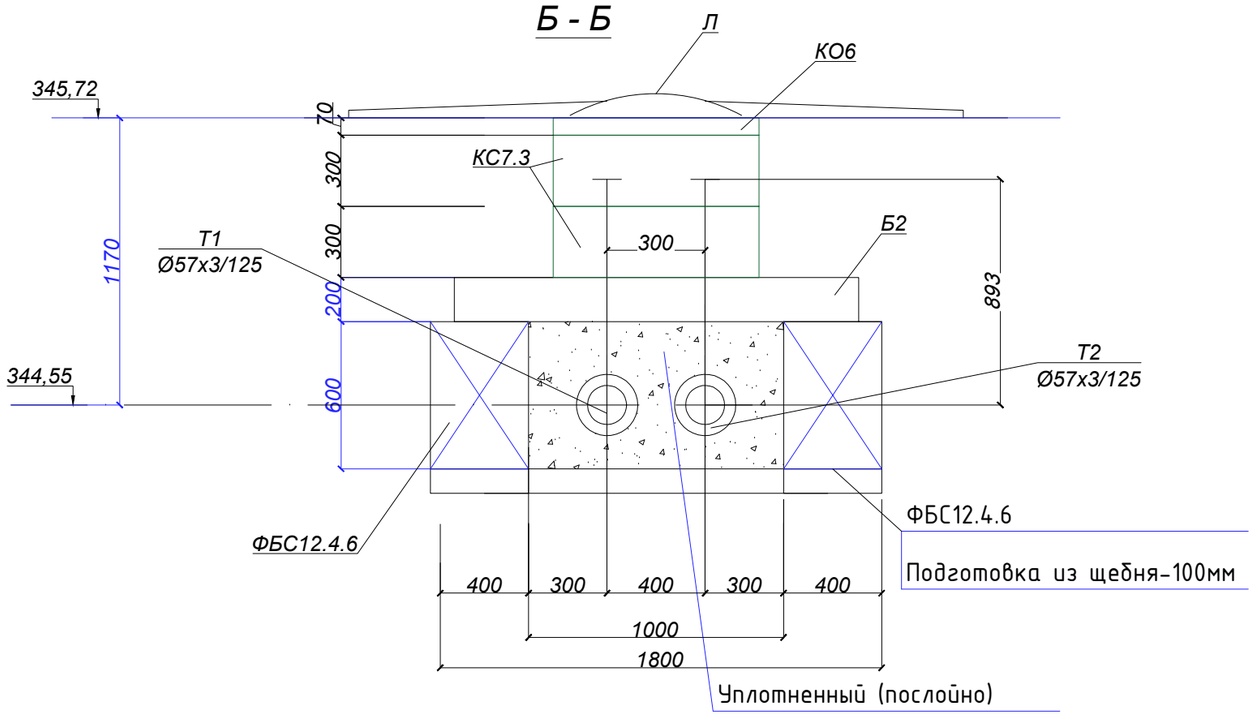

1. *Гидроизоляция боковых поверхностей (обмазочная) обмазка горячим битумом за 2 раза -34,0м2*
2. *Данный лист смотреть совместно с ТС.КЖ-31.*
3. *Все сборные железобетонные элементы колодца принять из бетона марки W6, F100 на сульфатостойком цементе*
4. *Вокруг люка выполнить бетонную отмостку из бетона кл.С12/15 шириной 1м*

Изм.	Лист	№ Докум.	Подп.	Дата	ЗАКАЗ № 754/28-25-ТС.КЖ			
					«К6.122 Реконструкция теплотрассы от УТ-11 (29) до врезки 2Ду219мм в ППУ-ОЦ, от врезки 2Ду219мм ППУ-ОЦ до жилого дома Абая 11, от врезки в теплотрассу 2Ду219мм в районе дома ул. Кумисбекова 6/1 до врезки 2Ду273мм в ППУ-ПЭ в районе жилого дома пр.Абая 1/1, от врезки в теплотрассу 2Ду273мм в ППУ-ПЭ в районе жилого дома пр. Абая 5 до врезки в 2Ду159мм в районе жилого дома пр. Абая 5/1».			
					Тепловые сети. Конструкции железобетонные.	Стадия	Лист	Листов
Проверил		Мендекенов		09.25		РП	50	
Исполнил		Сергазиева		09.25				
Н.контроль		Мелдебеков		09.25	Смотровой колодец СК-2.6	ТОО "Каз Центр Проект" ГСЛ 22005983		

Формат А3

Согласовано

Взам. инв. №

Подп. и дата

Инв. № подл.

А - А

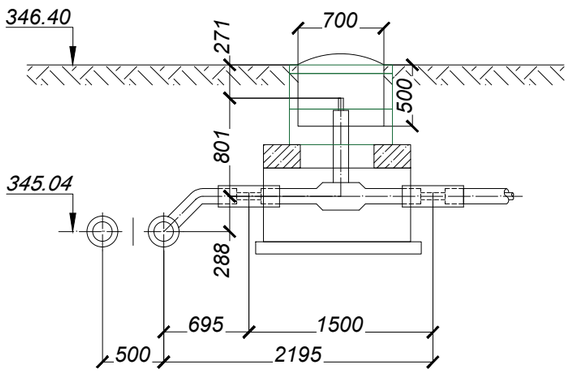

УТ2.7

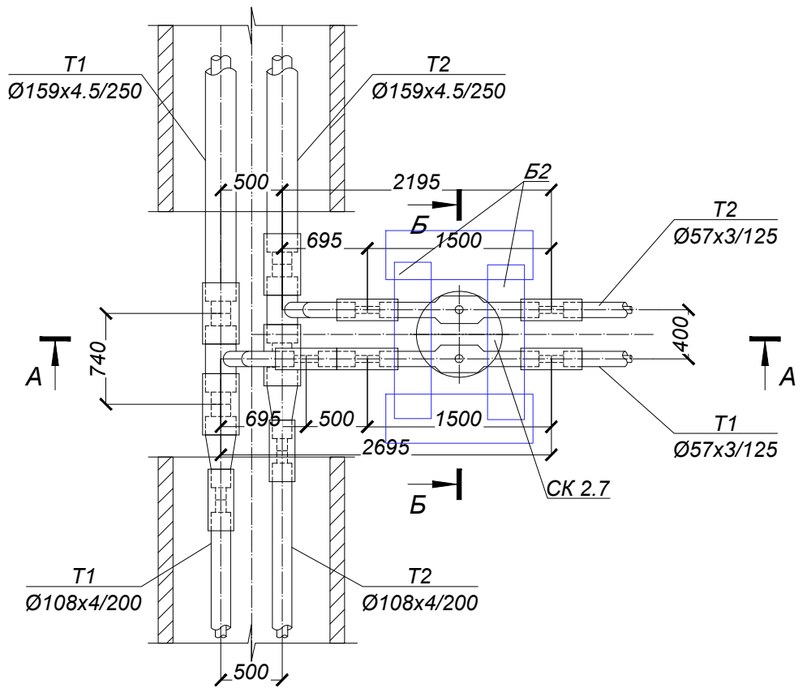

Спецификация элементов смотрового колодца

Поз.	Обозначение	Наименование	Кол. шт.	Масса ед.кг.	Общая масса, кг
		Смотровое кольцо Ск-2.7			
КС7.3	ГОСТ 8020-2016 225-101-0101	Кольцо стеновое КС7.3 W6 F100, шт	2	130,0	на сульфат. цементах
КО6	ГОСТ 8020-2016 225-101-0201	Кольцо опорное КО6 W6 F100, шт	1	50,0	на сульфат. цементах
Л	ГОСТ 8020-2016 244-202-0101	Люк тип Т(Т-Т)с шарниром , шт	1		
Б2	ГОСТ 13015-2012 225-203-0703	Балка Б2 L=1480 W6 F100, шт	2		
	ГОСТ 13579-2018 221-102-0101-0034	ФБС 12.4.6-Т W6 F100, шт	2		
		Материалы:			
	ГОСТ 7473-201 212-101-0601	Бетон кл. С12/15 W6 F100 , м3	0,22		на сульфат. цементах
	ГОСТ 1284-2004 211-201-0306	Щебеночная подготовка марки М600 фракции 20-40мм, м3	0,22		

Б - Б

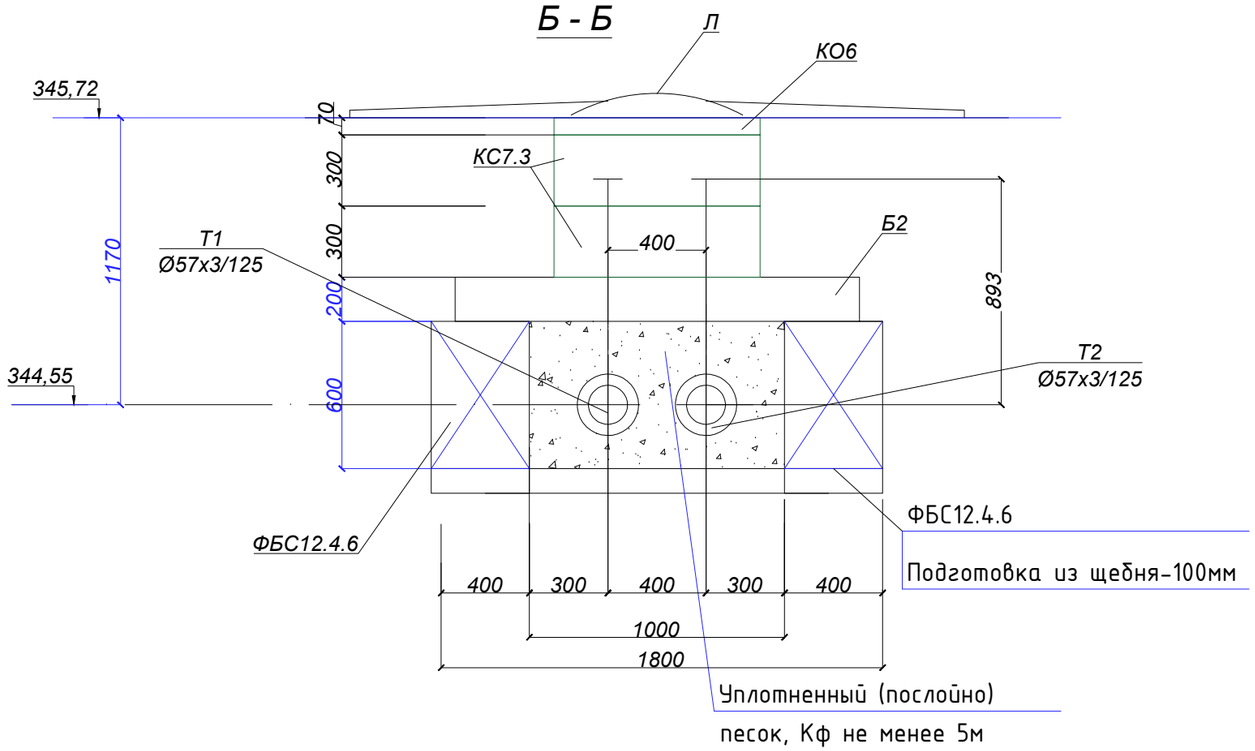

1. *Гидроизоляция боковых поверхностей (обмазочная) обмазка горячим битумом за 2 раза -34,0м2*
2. *Данный лист смотреть совместно с ТС.КЖ-31.*
3. *Все сборные железобетонные элементы колодца принять из бетона марки W6, F100 на сульфатостойком цементе*
4. *Вокруг люка выполнить бетонную отмостку из бетона кл.С12/15 шириной 1м*

Изм.	Лист	№ Докум.	Подп.	Дата	ЗАКАЗ № 754/28-25-ТС.КЖ			
					«К8.122 Реконструкция теплотрассы от УТ-11 (29) до врезки 2Ду219мм в ППУ-ОЦ, от врезки 2Ду219мм ППУ-ОЦ до жилого дома Абая 11, от врезки в теплотрассу 2Ду219мм в районе дома ул. Кумисбекова 6/1 до врезки 2Ду273мм в ППУ-ПЭ в районе жилого дома пр.Абая 1/1, от врезки в теплотрассу 2Ду273мм в ППУ-ПЭ в районе жилого дома пр. Абая 5 до врезки в 2Ду159мм в районе жилого дома пр. Абая 5/1».			
Проверил		Мендекенов		09.25	Тепловые сети. Конструкции железобетонные.	Стадия	Лист	Листов
Исполнил		Сергазиева		09.25		РП	51	
Н.контроль		Мелдебеков		09.25	Смотровой колодец СК-2.7	ТОО "Каз Центр Проект" ГСЛ 22005983		

Согласовано

Взам. инв. №

Подп. и дата

Инв. № подл.

Формат А3

УТ2.8, УТ2.9

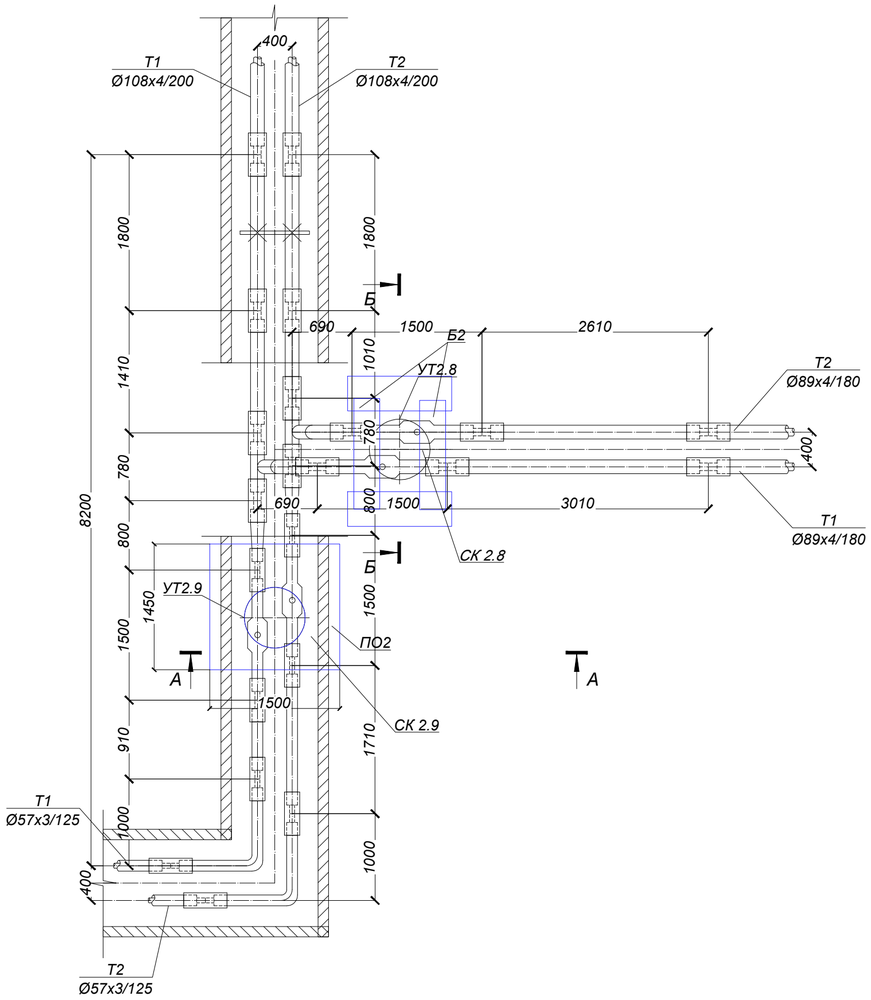

А - А

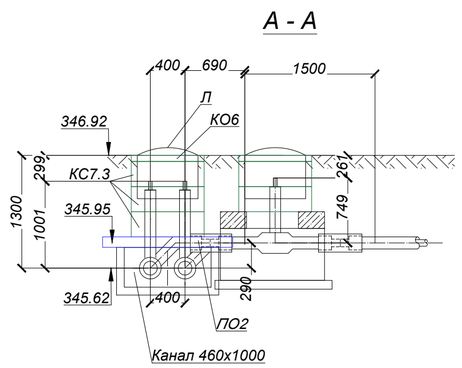

Б - Б

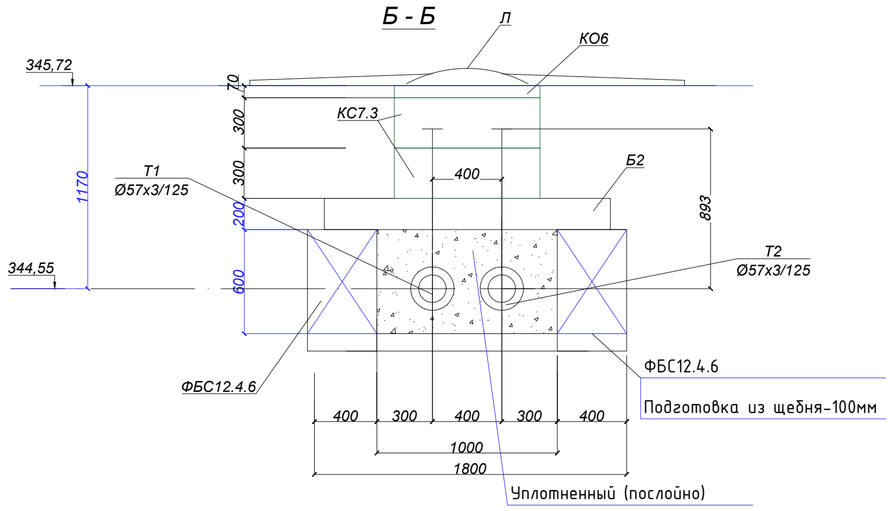

Спецификация элементов смотрового колодца

Поз.	Обозначение	Наименование	Кол. шт.	Масса ед.кг.	Общая масса, кг
		Смотровое кольцо Ск-2.8			
КС7.3	ГОСТ 8020-2016 225-101-0101	Кольцо стеновое КС7.3 W6 F100, шт	2	130,0	на сульфат. цементах
КО6	ГОСТ 8020-2016 225-101-0201	Кольцо опорное КО6 W6 F100, шт	1	50,0	на сульфат. цементах
Л	ГОСТ 8020-2016 244-202-0101	Люк тип Т(Т-Т)с шарниром , шт	1		
Б2	ГОСТ 13015-2012 225-203-0703	Балка Б2 L=1480 W6 F100, шт	2		
	ГОСТ 13579-2018 221-102-0101-0034	ФБС 12.4.6-Т W6 F100, шт	2		
		Смотровое кольцо Ск-2.9			
КС7.3	ГОСТ 8020-2016 225-101-0101	Кольцо стеновое КС7.3 W6 F100, шт	3	130,0	на сульфат. цементах
КО6	ГОСТ 8020-2016 225-101-0201	Кольцо опорное КО6 W6 F100, шт	1	50,0	на сульфат. цементах
Л	ГОСТ 8020-2016 244-202-0101	Люк тип Т(Т-Т)с шарниром , шт	1		
	ГОСТ 13579-2018 221-102-0101-0034	Плита перекрытия с отв. ПО-2 1500х1450, шт	1		
		Материалы:			
	ГОСТ 7473-201 212-101-0601	Бетон кл. С12/15 W6 F100 , м3	0,22		на сульфат. цементах
	ГОСТ 1284-2004 211-201-0306	Щебеночная подготовка марки М600 фракции 20-40мм, м3	0,22		

1. Гидроизоляция боковых поверхностей (обмазочная) обмазка горячим битумом за 2 раза -34,0м2
2. Данный лист смотреть совместно с ТС.КЖ-31.
3. Все сборные железобетонные элементы колодца принять из бетона марки W6, F100 на сульфатостойком цементе
4. Вокруг люка выполнить бетонную отмостку из бетона кл.С12/15 шириной 1м

Изм.	Лист	№ Докум.	Подп.	Дата	ЗАКАЗ № 754/28-25-ТС.КЖ			
					«КВ.122 Реконструкция теплотрассы от УТ-11 (29) до врезки 2Ду219мм в ППУ-ОЦ, от врезки 2Ду219мм ППУ-ОЦ до жилого дома Абая 11, от врезки в теплотрассу 2Ду219мм в районе дома ул. Кумисбекова 6/1 до врезки 2Ду273мм в ППУ-ПЭ в районе жилого дома пр.Абая 1/1, от врезки в теплотрассу 2Ду273мм в ППУ-ПЭ в районе жилого дома пр. Абая 5 до врезки в 2Ду159мм в районе жилого дома пр. Абая 5/1».			
Проверил		Мендекенов		09.25	Тепловые сети. Конструкции железобетонные.	Стадия	Лист	Листов
Исполнил		Сергазиева		09.25		РП	52	
Н.контроль		Мелдебеков		09.25	Смотровой колодец СК-2.8, СК-2.9	ТОО "Каз Центр Проект" ГСЛ 22005983		

Согласовано

Взам. инв. №

Подп. и дата

Инв. № подл.

Формат А3

Дренажный колодец ДК2.1

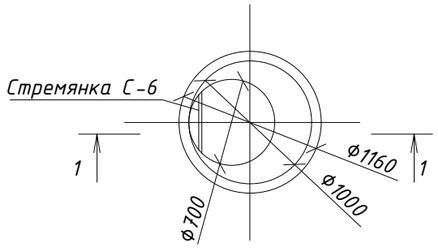

1-1

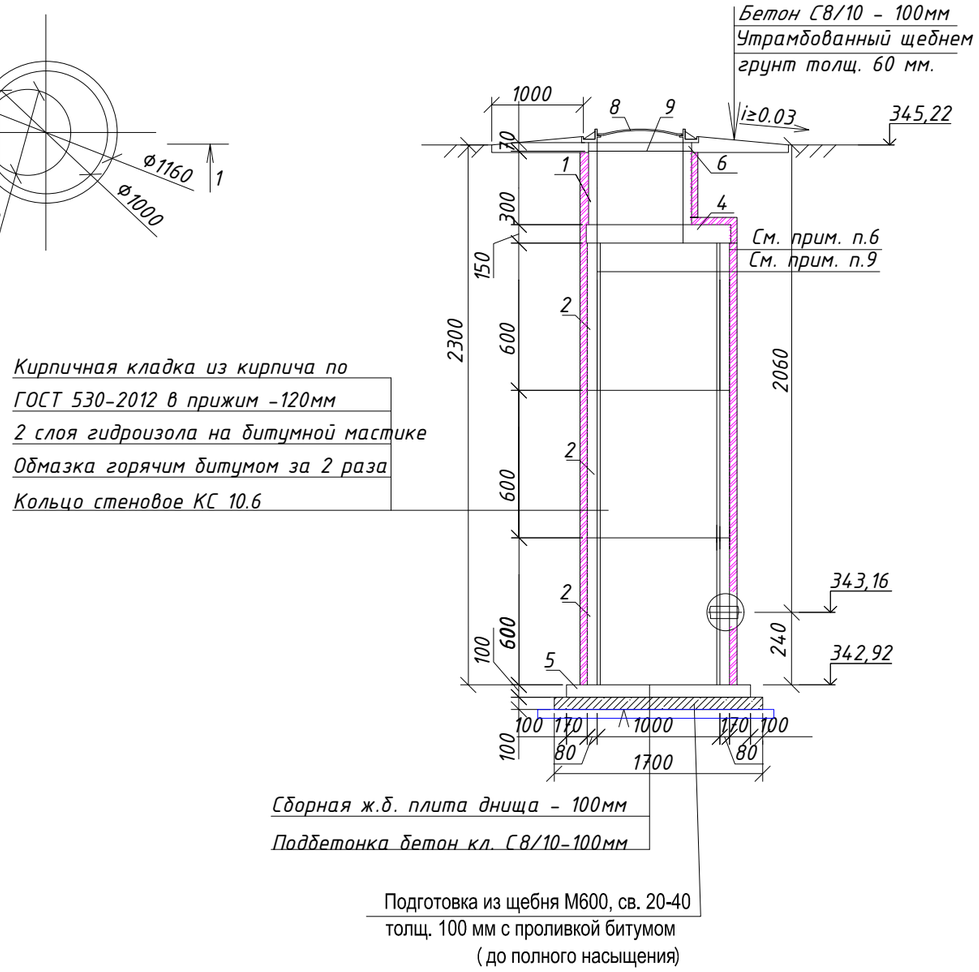

Спецификация элементов дренажного колодца

Поз.	Обозначение	Наименование	Кол шт	Масса ед.кг.	Приме-чание
		Дренажный колодец ДК-2.2	1		
1	Серия 3.900.1-14 в.1	Кольцо стеновое КС 7.3	1	130	W6,F100
2	Серия 3.900.1-14 в.1	Кольцо стеновое КС 10.6	3	400	W6,F100
4	Серия 3.900.1-14 в.1	Плита перекрытия ПП10-2	1	250	W6,F100
5	Серия 3.900.1-14 в.1	Плита днища ПН10	1	450	W6,F100
6	Серия 3.900.1-14 в.1	Кольцо опорное КО6	1	50	W6,F100
7	Серия 901-09-11.84,ал.5	Стремянка С-6	1	23,52	
8	ГОСТ 3634-2019	Люк тип Т(С250)	1		
9	см.л. КЖ-29.1	Сетка Ф12А500/100/100, шт	1	8,88	8,88
10	ГОСТ 530-2012	Кладка из керамического кирпича КР-р-по250х120х65/1НФ/100/2,0/150,м3	0,9		
11	АГСК-235-102-0101	Гидроизол гидроизоляционный ГИ-Г ГОСТ 7415-86- 2 слоя, м2	7,5		
	СТ РК EN206-2017	Подбетонка С8/10 W6, F100 м3	0.43		
	СТ РК EN206-2017	Бетон С12/15 W6, F100 м3	0,9		отмостка
	ГОСТ 8267-93	Щебень М600 св. 20-40мм м3	0.11		

1. Сварку стальных элементов в заводских условиях производить электродами Э-42А по ГОСТ 9467-75* сваркой типа УП в соответствии с ГОСТ 14771-76. Катет шва по наименьшей толщине свариваемых деталей. Варить по всему периметру сопряжения деталей.
2. Обработку свариваемых кромок вести в соответствии СН РК 5.04-18-2002.
3. Все сварочные швы после изготовления покрыть за 2 раза грунтовкой ФЛ-03К ГОСТ 9109-81.
4. Все металлические детали после установки в проектное положение окрасить за 2 раза эмалью ПФ-115 ГОСТ 10144-89 по грунтовке ГФ-021
5. Во время выполнения монтажных работ строительных конструкций дренажных колодцев выполнить устройство временного дренажа способом "Открытый дренаж(канавы)". Ориентировочный объем канавы-4,5м3

1. Данный лист см. совместно с КЖ-31. Спецификация дана на один дренажный колодец.
2. Гидроизоляция днища колодца 2 слоя гидроизола оклеечного на битумной мастике по грунтовке битумным праймером в два слоя-0,8м2
3. В процессе производства работ недопустимо затопление трассы водой.
4. Стеновые кольца устанавливать на свежеуложенный цементный раствор М100.
5. Проемы в стеновых кольцах пробивать по месту в соответствии с разделом ТС с предварительной рассверловкой отверстий по контуру.
6. Все поверхности железобетонных конструкций колодца, соприкасающихся с грунтом обмазать горячим битумом за 2 раза. Площадь обмазки-7,5м2
7. Все швы сборных элементов колодца с наружной стороны обработать гидроизоляционным материалом "Пенекрит" (общий расход - 2.8 кг.).
8. Расположение дренажного колодца см. ТС.КЖ-31 и раздел альбома ТС.
9. Все сборные железобетонные элементы колодца принять из бетона марки W6, F100
10. Вокруг люка выполнить бетонную отмостку из бетона кл.С12/15 шириной 1м

Согласовано

Взам. инв. №

Подп. и дата

Инв. № подл.

Изм.	Лист	№ Докум.	Подп.	Дата
Проверил		Мендекенов		09.25
Исполнил		Сергазиева		09.25
Н.контроль		Мелдебеков		09.25

ЗАКАЗ № 754/28-25-ТС.КЖ

«КВ.122 Реконструкция теплотрассы от УТ-11 (29) до врезки 2Ду219мм в ППУ-ОЦ, от врезки 2Ду219мм ППУ-ОЦ до жилого дома Абая 11, от врезки в теплотрассу 2Ду219мм в районе дома ул. Кумисбекова 6/1 до врезки 2Ду273мм в ППУ-ПЭ в районе жилого дома пр.Абая 1/1, от врезки в теплотрассу 2Ду273мм в ППУ-ПЭ в районе жилого дома пр. Абая 5 до врезки в 2Ду159мм в районе жилого дома пр. Абая 5/1».

Тепловые сети.
Конструкции железобетонные.

Стадия	Лист	Листов
РП	53	

Дренажный колодец ДК2.1

ТОО "Каз Центр Проект"
ГСЛ 22005983

Формат А3

Дренажный колодец ДК2.2

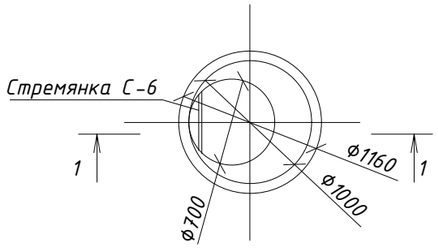

1-1

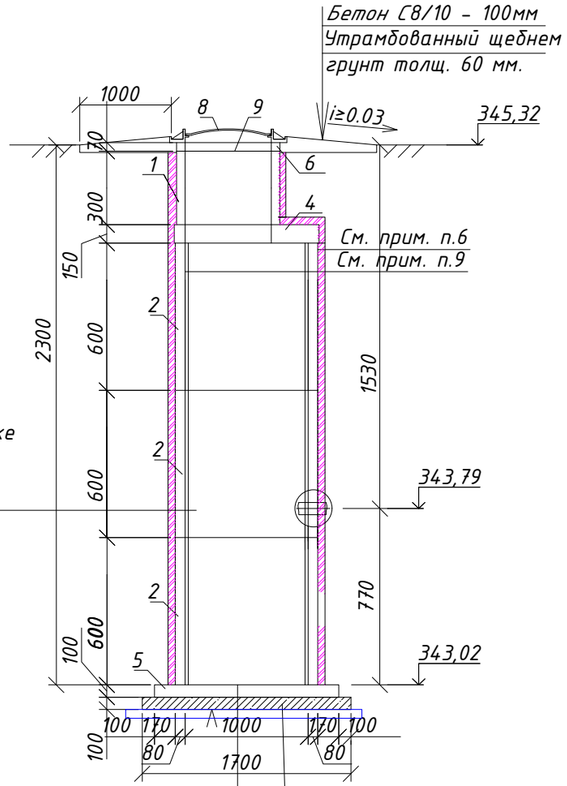

Кирпичная кладка из кирпича по ГОСТ 530-2012 в прижим -120мм
2 слоя гидроизола на битумной мастике
Обмазка горячим битумом за 2 раза
Кольцо стеновое КС 10.6

Сборная ж.б. плита днища - 100мм
Подбетонка бетон кл. С8/10-100мм

Подготовка из щебня М600, св. 20-40
толщ. 100 мм с проливкой битумом
(до полного насыщения)

1. Сварку стальных элементов в заводских условиях производить электродами Э-42А по ГОСТ 9467-75* сваркой типа УП в соответствии с ГОСТ 14771-76. Катет шва по наименьшей толщине свариваемых деталей. Варить по всему периметру сопряжения деталей.
2. Обработку свариваемых кромок вести в соответствии СН РК 5.04-18-2002.
3. Все сварочные швы после изготовления покрыть за 2 раза грунтовкой ФЛ-03К ГОСТ 9109-81.
4. Все металлические детали после установки в проектное положение окрасить за 2 раза эмалью ПФ-115 ГОСТ 10144-89 по грунтовке ГФ-021
5. Во время выполнения монтажных работ строительных конструкций дренажных колодцев выполнить устройство временного дренажа способом "Открытый дренаж(канавы)". Ориентировочный объем канавы-4,5м3

Спецификация элементов дренажного колодца

Поз.	Обозначение	Наименование	Кол шт	Масса ед.кг.	Приме-чание
		Дренажный колодец ДК-2.2	1		
1	Серия 3.900.1-14 в.1	Кольцо стеновое КС 7.3	1	130	W6,F100
2	Серия 3.900.1-14 в.1	Кольцо стеновое КС 10.6	3	400	W6,F100
4	Серия 3.900.1-14 в.1	Плита перекрытия ПП10-2	1	250	W6,F100
5	Серия 3.900.1-14 в.1	Плита днища ПН10	1	450	W6,F100
6	Серия 3.900.1-14 в.1	Кольцо опорное КО6	1	50	W6,F100
7	Серия 901-09-11.84,ал.5	Стремянка С-6	1	23,52	
8	ГОСТ 3634-2019	Люк тип Т(С250)	1		
9	см.л. КЖ-29.1	Сетка Ф12А500/100/100, шт	1	8,88	8,88
10	ГОСТ 530-2012	Кладка из керамического кирпича КР-р-по250х120х65/1НФ/100/2,0/150,м3	0,9		
11	АГСК-235-102-0101	Гидроизол гидроизоляционный ГИ-Г ГОСТ 7415-86- 2 слоя, м2	7,5		
	СТ РК EN206-2017	Подбетонка С8/10 W6, F100 м3	0.43		
	СТ РК EN206-2017	Бетон С12/15 W6, F100 м3	0,9		отмостка
	ГОСТ 8267-93	Щебень М600 св. 20-40мм м3	0.11		

1. Данный лист см. совместно с КЖ-31. Спецификация дана на один дренажный колодец.
2. Гидроизоляция днища колодца 2 слоя гидроизола оклеечного на битумной мастике по грунтовке битумным праймером в два слоя-0,8м2
3. В процессе производства работ недопустимо затопление трассы водой.
4. Стеновые кольца устанавливать на свежеуложенный цементный раствор М100.
5. Проемы в стеновых кольцах пробивать по месту в соответствии с разделом ТС с предварительной рассверловкой отверстий по контуру.
6. Все поверхности железобетонных конструкций колодца, соприкасающихся с грунтом обмазать горячим битумом за 2 раза. Площадь обмазки-7,5м2
7. Все швы сборных элементов колодца с наружной стороны обработать гидроизоляционным материалом "Пенекрит" (общий расход - 2.8 кг.).
8. Расположение дренажного колодца см. ТС.КЖ-31 и раздел альбома ТС.
9. Все сборные железобетонные элементы колодца принять из бетона марки W6, F100
10. Вокруг люка выполнить бетонную отмостку из бетона кл.С12/15 шириной 1м

Изм.	Лист	№ Докум.	Подп.	Дата	ЗАКАЗ № 754/28-25-ТС.КЖ			
					«К6.122 Реконструкция теплотрассы от УТ-11 (29) до врезки 2Ду219мм в ППУ-ОЦ, от врезки 2Ду219мм ППУ-ОЦ до жилого дома Абая 11, от врезки в теплотрассу 2Ду219мм в районе дома ул. Кумисбекова 6/1 до врезки 2Ду273мм в ППУ-ПЭ в районе жилого дома пр.Абая 1/1, от врезки в теплотрассу 2Ду273мм в ППУ-ПЭ в районе жилого дома пр. Абая 5 до врезки в 2Ду159мм в районе жилого дома пр. Абая 5/1».			
Проверил		Мендекенов		09.25	Тепловые сети. Конструкции железобетонные.	Стадия	Лист	Листов
Исполнил		Сергазиева		09.25		РП	54	
Н.контроль		Мелдебеков		09.25	Дренажный колодец ДК2.2	ТОО "Каз Центр Проект" ГСЛ 22005983		

Формат А3

Согласовано

Взам. инв. №

Подп. и дата

Инв. № подл.

Дренажный колодец ДК2.3

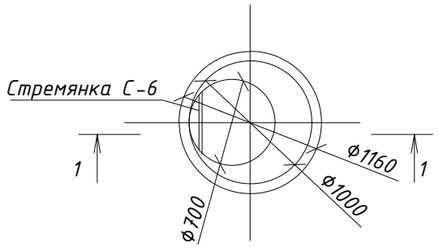

1-1

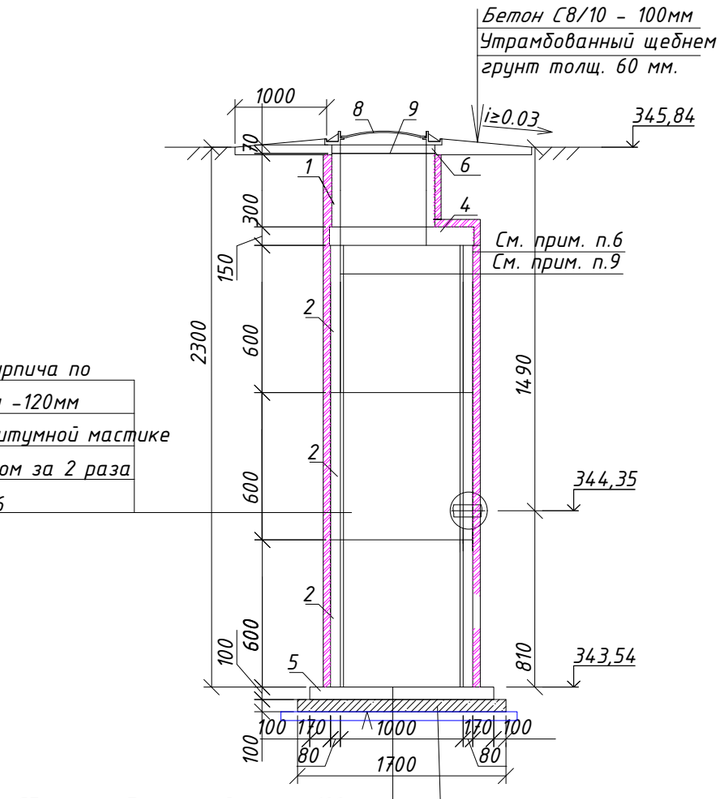

Кирпичная кладка из кирпича по ГОСТ 530-2012 в прижим -120мм
2 слоя гидроизола на битумной мастике
Обмазка горячим битумом за 2 раза
Кольцо стеновое КС 10.6

Сборная ж.б. плита днища - 100мм
Подбетонка бетон кл. С8/10-100мм

Подготовка из щебня М600, св. 20-40
толщ. 100 мм с проливкой битумом
(до полного насыщения)

1. Сварку стальных элементов в заводских условиях производить электродами Э-42А по ГОСТ 9467-75* сваркой типа УП в соответствии с ГОСТ 14771-76. Катет шва по наименьшей толщине свариваемых деталей. Варить по всему периметру сопряжения деталей.
2. Обработку свариваемых кромок вести в соответствии СН РК 5.04-18-2002.
3. Все сварочные швы после изготовления покрыть за 2 раза грунтовкой ФЛ-03К ГОСТ 9109-81.
4. Все металлические детали после установки в проектное положение окрасить за 2 раза эмалью ПФ-115 ГОСТ 10144-89 по грунтовке ГФ-021
5. Во время выполнения монтажных работ строительных конструкций дренажных колодцев выполнить устройство временного дренажа способом "Открытый дренаж(канавы)". Ориентировочный объем канавы-4,5м3

Спецификация элементов дренажного колодца

Поз.	Обозначение	Наименование	Кол шт	Масса ед.кг.	Приме-чание
		Дренажный колодец ДК2.3	1		
1	Серия 3.900.1-14 в.1	Кольцо стеновое КС 7.3	1	130	W6,F100
2	Серия 3.900.1-14 в.1	Кольцо стеновое КС 10.6	3	400	W6,F100
4	Серия 3.900.1-14 в.1	Плита перекрытия ПП10-2	1	250	W6,F100
5	Серия 3.900.1-14 в.1	Плита днища ПН10	1	450	W6,F100
6	Серия 3.900.1-14 в.1	Кольцо опорное КО6	1	50	W6,F100
7	Серия 901-09-11.84,ал.5	Стремянка С-6	1	23,52	
8	ГОСТ 3634-2019	Люк тип Т(С250)	1		
9	см.л. КЖ-29.1	Сетка Ф12А500/100/100, шт	1	8,88	8,88
10	ГОСТ 530-2012	Кладка из керамического кирпича КР-р-по250х120х65/1НФ/100/2,0/150,м3	0,9		
11	АГСК-235-102-0101	Гидроизол гидроизоляционный ГИ-Г ГОСТ 7415-86- 2 слоя, м2	7,5		
	СТ РК EN206-2017	Подбетонка С8/10 W6, F100 м3	0.43		
	СТ РК EN206-2017	Бетон С12/15 W6, F100 м3	0,9		отмостка
	ГОСТ 8267-93	Щебень М600 св. 20-40мм м3	0.11		

1. Данный лист см. совместно с КЖ-31. Спецификация дана на один дренажный колодец.
2. Гидроизоляция днища колодца 2 слоя гидроизола оклеечного на битумной мастике по грунтовке битумным праймером в два слоя-0,8м2
3. В процессе производства работ недопустимо затопление трассы водой.
4. Стеновые кольца устанавливать на свежеуложенный цементный раствор М100.
5. Проемы в стеновых кольцах пробивать по месту в соответствии с разделом ТС с предварительной рассверловкой отверстий по контуру.
6. Все поверхности железобетонных конструкций колодца, соприкасающихся с грунтом обмазать горячим битумом за 2 раза. Площадь обмазки-7,5м2
7. Все швы сборных элементов колодца с наружной стороны обработать гидроизоляционным материалом "Пенекрит" (общий расход - 2.8 кг.).
8. Расположение дренажного колодца см. ТС.КЖ-31 и раздел альбома ТС.
9. Все сборные железобетонные элементы колодца принять из бетона марки W6, F100
10. Вокруг люка выполнить бетонную отмостку из бетона кл.С12/15 шириной 1м

Изм.	Лист	№ Докум.	Подп.	Дата	ЗАКАЗ № 754/28-25-ТС.КЖ			
					«КВ.122 Реконструкция теплотрассы от УТ-11 (29) до врезки 2Ду219мм в ППУ-ОЦ, от врезки 2Ду219мм ППУ-ОЦ до жилого дома Абая 11, от врезки в теплотрассу 2Ду219мм в районе дома ул. Кумисбекова 6/1 до врезки 2Ду273мм в ППУ-ПЭ в районе жилого дома пр.Абая 1/1, от врезки в теплотрассу 2Ду273мм в ППУ-ПЭ в районе жилого дома пр. Абая 5 до врезки в 2Ду159мм в районе жилого дома пр. Абая 5/1».			
Проверил		Мендекенов		09.25	Тепловые сети. Конструкции железобетонные.	Стадия	Лист	Листов
Исполнил		Сергазиева		09.25		РП	55	
Н.контроль		Мелдебеков		09.25	Дренажный колодец ДК2.3	ТОО "Каз Центр Проект" ГСЛ 22005983		

Согласовано

Взам. инв. №

Подп. и дата

Инв. № подл.

Формат А3

Дренажный колодец ДК2.4

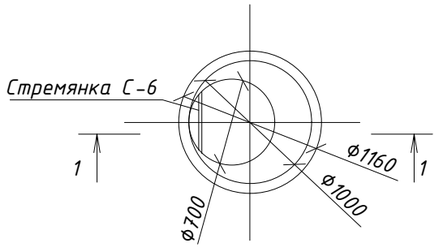

1-1

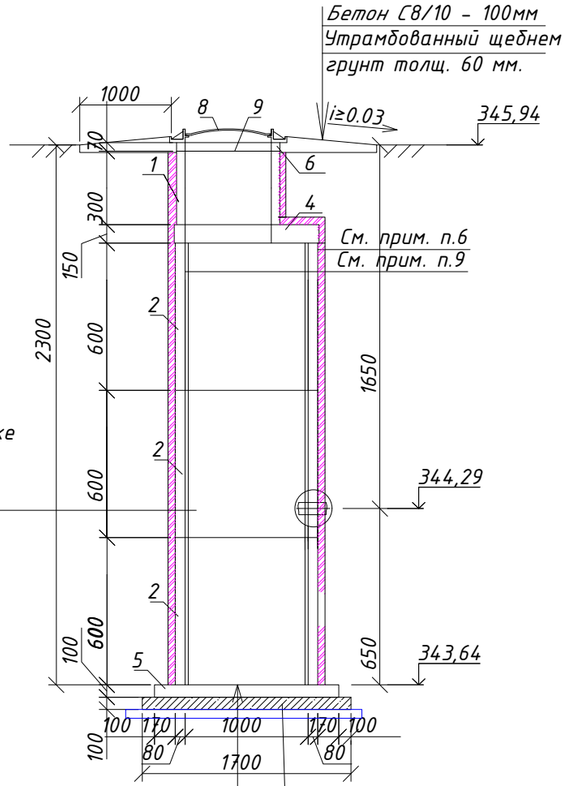

Кирпичная кладка из кирпича по ГОСТ 530-2012 в прижим -120мм
2 слоя гидроизола на битумной мастике
Обмазка горячим битумом за 2 раза
Кольцо стеновое КС 10.6

Сборная ж.б. плита днища - 100мм
Подбетонка бетон кл. С8/10-100мм

Подготовка из щебня М600, св. 20-40
толщ. 100 мм с проливкой битумом
(до полного насыщения)

1. Сварку стальных элементов в заводских условиях производить электродами Э-42А по ГОСТ 9467-75* сваркой типа УП в соответствии с ГОСТ 14771-76. Катет шва по наименьшей толщине свариваемых деталей. Варить по всему периметру сопряжения деталей.
2. Обработку свариваемых кромок вести в соответствии СН РК 5.04-18-2002.
3. Все сварочные швы после изготовления покрыть за 2 раза грунтовкой ФЛ-03К ГОСТ 9109-81.
4. Все металлические детали после установки в проектное положение окрасить за 2 раза эмалью ПФ-115 ГОСТ 10144-89 по грунтовке ГФ-021
5. Во время выполнения монтажных работ строительных конструкций дренажных колодцев выполнить устройство временного дренажа способом "Открытый дренаж(канавы)". Ориентировочный объем канавы-4,5м3

Спецификация элементов дренажного колодца

Поз.	Обозначение	Наименование	Кол шт	Масса ед.кг.	Приме-чание
		Дренажный колодец ДК2.4	1		
1	Серия 3.900.1-14 в.1	Кольцо стеновое КС 7.3	1	130	W6,F100
2	Серия 3.900.1-14 в.1	Кольцо стеновое КС 10.6	3	400	W6,F100
4	Серия 3.900.1-14 в.1	Плита перекрытия ПП10-2	1	250	W6,F100
5	Серия 3.900.1-14 в.1	Плита днища ПН10	1	450	W6,F100
6	Серия 3.900.1-14 в.1	Кольцо опорное КО6	1	50	W6,F100
7	Серия 901-09-11.84,ал.5	Стремянка С-6	1	23,52	
8	ГОСТ 3634-2019	Люк тип Т(С250)	1		
9	см.л. КЖ-29.1	Сетка Ф12А500/100/100, шт	1	8,88	8,88
10	ГОСТ 530-2012	Кладка из керамического кирпича КР-р-по250х120х65/1НФ/100/2,0/150,м3	0,9		
11	АГСК-235-102-0101	Гидроизол гидроизоляционный ГИ-Г ГОСТ 7415-86- 2 слоя, м2	7,5		
	СТ РК EN206-2017	Подбетонка С8/10 W6, F100 м3	0.43		
	СТ РК EN206-2017	Бетон С12/15 W6, F100 м3	0,9		отмостка
	ГОСТ 8267-93	Щебень М600 св. 20-40мм м3	0.11		

1. Данный лист см. совместно с КЖ-31. Спецификация дана на один дренажный колодец.
2. Гидроизоляция днища колодца 2 слоя гидроизола оклеечного на битумной мастике по грунтовке битумным праймером в два слоя-0,8м2
3. В процессе производства работ недопустимо затопление трассы водой.
4. Стеновые кольца устанавливать на свежеуложенный цементный раствор М100.
5. Проемы в стеновых кольцах пробивать по месту в соответствии с разделом ТС с предварительной рассверловкой отверстий по контуру.
6. Все поверхности железобетонных конструкций колодца, соприкасающихся с грунтом обмазать горячим битумом за 2 раза. Площадь обмазки-7,5м2
7. Все швы сборных элементов колодца с наружной стороны обработать гидроизоляционным материалом "Пенекрит" (общий расход - 2.8 кг.).
8. Расположение дренажного колодца см. ТС.КЖ-31 и раздел альбома ТС.
9. Все сборные железобетонные элементы колодца принять из бетона марки W6, F100
10. Вокруг люка выполнить бетонную отмостку из бетона кл.С12/15 шириной 1м

Изм.	Лист	№ Докум.	Подп.	Дата	ЗАКАЗ № 754/28-25-ТС.КЖ			
					«КВ.122 Реконструкция теплотрассы от УТ-11 (29) до врезки 2Ду219мм в ППУ-ОЦ, от врезки 2Ду219мм ППУ-ОЦ до жилого дома Абая 11, от врезки в теплотрассу 2Ду219мм в районе дома ул. Кумисбекова 6/1 до врезки 2Ду273мм в ППУ-ПЭ в районе жилого дома пр.Абая 1/1, от врезки в теплотрассу 2Ду273мм в ППУ-ПЭ в районе жилого дома пр. Абая 5 до врезки в 2Ду159мм в районе жилого дома пр. Абая 5/1».			
Проверил		Мендекенов		09.25	Тепловые сети. Конструкции железобетонные.	Стадия	Лист	Листов
Исполнил		Сергазиева		09.25		РП	56	
Н.контроль		Мелдебеков		09.25	Дренажный колодец ДК2.4	ТОО "Каз Центр Проект" ГСЛ 22005983		

Формат А3

Согласовано

Взам. инв. №

Подп. и дата

Инв. № подл.

План дренажного колодца

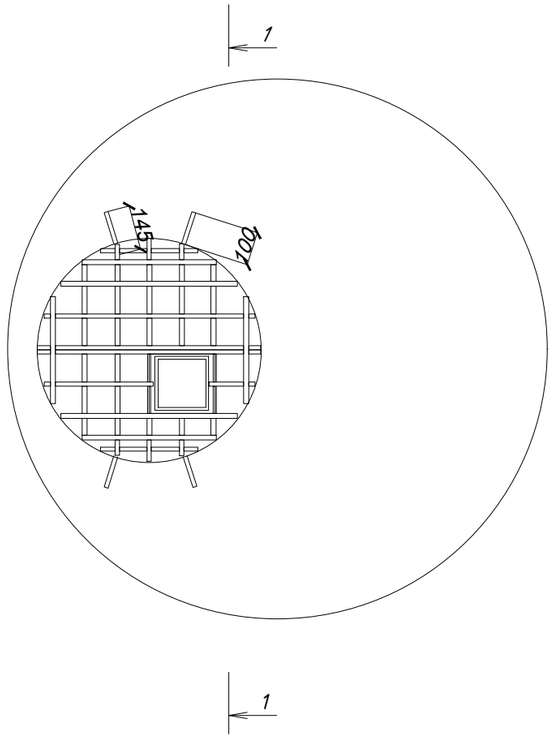

А - А

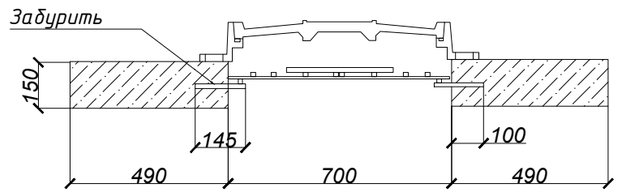

Спецификация элементов

Поз.	Обозначение	Наименование	Кол шт	Масса ед.кг.	Приме-чание
		Сетка для дренажного колодца	1		
1	ГОСТ 34028-2016	Ф12А400 L=м.п	10	0,888	8,88

Схема расположения арматур

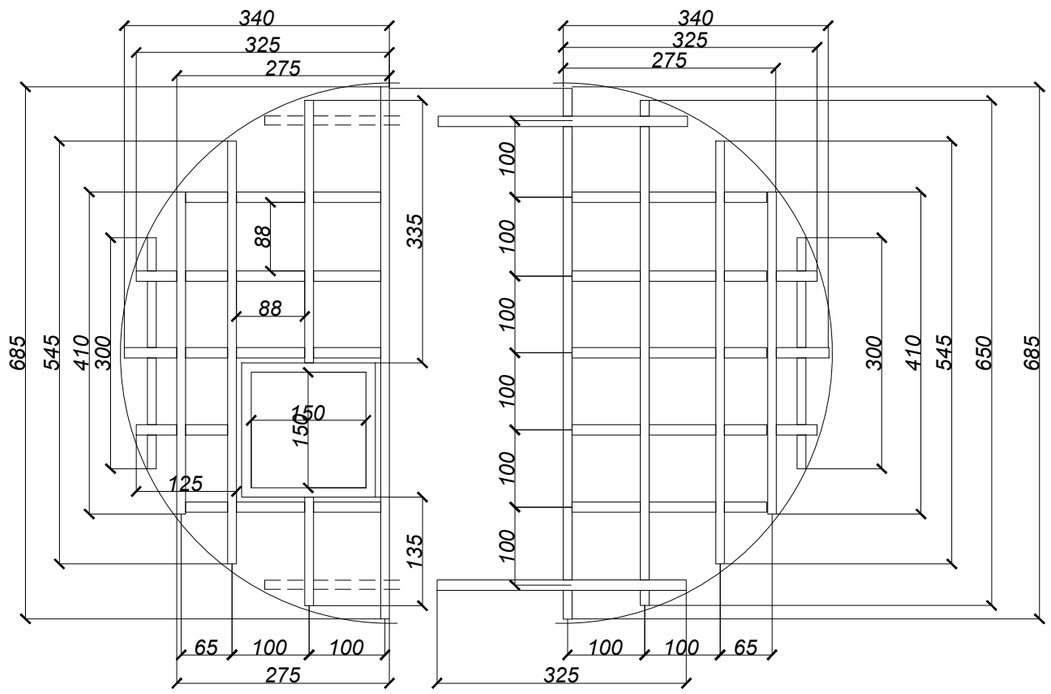

1. Сварку стальных элементов в заводских условиях производить электродами Э-42А по ГОСТ 9467-75* сваркой типа УП в соответствии с ГОСТ 14771-76. Катет шва по наименьшей толщине свариваемых деталей. Варить по всему периметру сопряжения деталей.
2. Обработку свариваемых кромок вести в соответствии СН РК 5.04-18-2002.
3. Все сварочные швы после изготовления покрыть за 2 раза грунтовкой ФЛ-03К ГОСТ 9109-81.
4. Все металлические детали после установки в проектное положение окрасить за 2 раза эмалью ПФ-115 ГОСТ 10144-89 по грунтовке ГФ-021

Изм.	Лист	№ Докум.	Подп.	Дата
Проверил		Мендекенов		09.25
Исполнил		Сергазиева		09.25
Н.контроль		Мелдебеков		09.25

ЗАКАЗ № 754/28-25-ТС.КЖ

«К8.122 Реконструкция теплотрассы от УТ-11 (29) до врезки 2Ду219мм в ППУ-ОЦ, от врезки 2Ду219мм ППУ-ОЦ до жилого дома Абая 11, от врезки в теплотрассу 2Ду219мм в районе дома ул. Кумисбекова 6/1 до врезки 2Ду273мм в ППУ-ПЭ в районе жилого дома пр.Абая 1/1, от врезки в теплотрассу 2Ду273мм в ППУ-ПЭ в районе жилого дома пр. Абая 5 до врезки в 2Ду159мм в районе жилого дома пр. Абая 5/1».

Тепловые сети.
Конструкции железобетонные.

Стадия	Лист	Листов
РП	57	

Сетка для дренажных колодцев

ТОО "Каз Центр Проект"
ГСЛ 22005983

Согласовано

Взам. инв. №

Подп. и дата

Инв. № подл.

Формат А3