Ведомость основных комплектов рабочих чертежей

Обозначение	Наименование	Примечание
14/22-09-20-ОПЗ	Общая пояснительная записка	
14/22-09-20-ПП	Паспорт проекта	
14/22-09-20-ПОС	Проект организаций строительства	
14/22-09-20-ТС	Тепловые сети	
14/22-09-20-ТС.КЖ	Тепловые сети. Конструкций железобетонные	

Ведомость ссылочных и прилагаемых документов

Обозначение	Наименование	Примечание
3.006.1-8 (Выпуск 0-1)	Каналы и тоннели сборные железобетонные из лотковых элементов. Трассы	
3.006.1-8 (Выпуск 0-2)	Каналы и тоннели сборные железобетонные из лотковых элементов. Узлы трасс	
3.006.1-8 (Выпуск 3-1)	Каналы и тоннели сборные железобетонные из лотковых элементов. Плиты, Опорные подушки	

Ведомость рабочих чертежей основного комплекта

Лист	Наименование	Примечание
1	Общие данные	
1.1	Общие данные	
1.2	Общие данные	
2	Монтажная схема	
3	Разрезы тепловых сетей	
4	Разрезы тепловых сетей	
5	Спецификация элементов по профилям	
6	Смотровой колодец СК-1	
7	Узлы заделки соединения лотков	
8	Угол поворота УП14	
9	Компенсатор К3	
10	Компенсатор К4	
11	Смотровой колодец Ск-1	
12	Смотровой колодец Ск-1а	

Ведомость рабочих чертежей основного комплекта

Лист	Наименование	Примечание
13	Смотровой колодец Ск-1б	
14	Смотровой колодец Ск-2	
15	Смотровой колодец Ск-3	
16	Смотровой колодец Ск-4	
17	Смотровой колодец Ск-5	
18	Смотровой колодец Ск-6	
19	Смотровой колодец Ск-6а	
20	Смотровой колодец Ск-7	
21	Смотровой колодец Ск-7а	
22	Смотровой колодец Ск-8	
23	Смотровой колодец Ск-9	
24	Смотровой колодец Ск-10	
25	Смотровой колодец Ск-11	
26	Смотровой колодец Ск-12	
27	Дренажный колодец Дк-1	
28	Дренажный колодец Дк-1а	
29	Дренажный колодец Дк-1б	
30	Дренажный колодец Дк-2	
31	Дренажный колодец Дк-3	
32	Дренажный колодец Дк-4	
33	Дренажный колодец Дк-5	
34	Дренажный колодец Дк-6	
35	Дренажный колодец Дк-6а	
36	Дренажный колодец Дк-7а	
37	Дренажный колодец Дк-8	
38	Дренажный колодец Дк-9	
39	Дренажный колодец Дк-7а	

Проект разработан в соответствии с действующими нормами и правилами и предусматривает мероприятия, обеспечивающие взрывобезопасность при эксплутации здания и сооружения

ГИП Максутова /

Согласовано		
Инж.ГП	Ибрашев	09.25
Инж.ВК	Галымжанов	09.25
Разработал	Мендекенов	09.25

Взам. инв. №

Подп. и дата

Инв. № подл.

Изм.	Лист	№ Докум.	Подп.	Дата
Проверил		Мендекенов		09.25
Исполнил		Сергазиева		09.25
Н.контроль		Мелдебеков		09.25

ЗАКАЗ № 755/28-25-ТС.КЖ

"Кв.121 Реконструкция теплотрассы от врезки в 2Ду 200 мм ППУ-ПЭ УТ21(7) до ул.Сейфуллина 23, 25, ул.Желтоксан 24/1, ул. Джангильдина 20/1"

Тепловые сети. Конструкции железобетонные.

Стадия	Лист	Листов
РП	1	

Общие данные

ТОО "Каз Центр Проект" ГСЛ 22005983

Формат А3

Общие указания

Проект "К8.121 Реконструкция теплотрассы от врезки в 2Ду 200 мм ППУ-ПЭ УТ21(7) до ул.Сейфуллина 23, 25, ул.Желтоксан 24/1, ул. Джангильдина 20/1" разработан в соответствии:
-Технического задания на проектирование
-Технических условий
-Инженерно-геологических изысканий выполненный ТОО "Елорда геология" в июле 2025 года
-Генерального плана
-СП РК 4.02-104-2013 "Тепловые сети"
--СН РК 4.02-04-2013 "Тепловые сети"

Объект расположен : на правой стороне реки Есиль в районе квадрата улиц Сейфуллина, ул.Желтоксан и Джангильдина в г.Астана. В геоморфологическом отношении это надпойменная терраса р. Есиль. Абсолютная отметка поверхности изменяется от 347,4 м до 348,8 м.

Проект разработан для строительства в I В климатическом подрайоне :

- уровень ответственности сооружения - II
- степень огнестойкости сооружения - II
- средняя температура наружного воздуха наиболее холодной пятидневки -31,2° С

Согласно карте районирования (Приложение В, НТП РК 01-01-3.1(4.1)-2017) номер района по весу снегового покрова - III, снеговая нагрузка на грунт - 1,5 кПа.

Согласно карте районирования (Приложение Ж, НТП РК 01-01-3.1(4.1)-2017) ветровой район - IV. По карте районирования территории РК по базовой скорости ветра (см. Приложение Ж) давление ветра для IV ветрового района qb=0,77 кПа.

- сейсмичность площадки строительства -не сейсмичен
- Нормативная глубина сезонного промерзания грунтов : для суглинков - 2,1м.

Подземные воды на площадке изыскания вскрыты во всех скважинах без исключения на глубинах 1,9 - 3,3 м. Абсолютная отметка установившегося уровня 345,3 - 345,5 м .Подземные грунтовые воды подвержены сезонным колебаниям. Прогнозируемый подъем уровня грунтовых вод на 1,0 метр выше от установившегося.

Водовмещающими грунтами являются все грунты, вскрытые на площадке изысканий.

Коэффициенты фильтрации грунтов следующие:
для четвертичных суглинков - 0,15 м/сутки,
для глин элювиальных - 0,001 м/сутки.

Питание грунтовых вод происходит в основном за счет инфильтрации атмосферных осадков. Областью питания служит область распространения водоносного горизонта. По результатам химических анализов подземные воды на площадке характеризуются как натриево-калиевые, кальцевые, хлоридные, сульфатные, магниевые, с минерализацией 2,9 - 3,4 г/л.

По отношению к бетонам марки W4 подземные воды среднеагрессивные на портландцемент, и среднеагрессивные на арматуру к железобетонным конструкциям.

Коррозионная агрессивность подземных вод по отношению к алюминиевой оболочке кабеля - высокая, к свинцовой - высокая.

По отношению к стальным конструкциям (по Штаблеру) подземные воды корродирующие.

По степени потенциальной подтопляемости территория изыскания относится к подтопляемой.

В пределах сжимаемой толщи грунтов выделены следующие инженерно-геологические элементы:

- ИГЭ-1- слой суглинка, aQII-III, вскрытой мощностью 4,50÷5,0 м;
- ИГЭ-2- слой глина, eMz, вскрытой мощностью 1,0-1,50 м.

Ниже приводится описание физико-механических свойств грунтов по выделенным инженерно-геологическим элементам:

Первый инженерно-геологический элемент представлен суглинком, Суглинок коричневый, карбонатизированная, от твердой до тугопластичной консистенции, с прослойками песка средней крупности мощностью до 20 см

Второй инженерно-геологический элемент представлен -Глина элювиальная красная со светло-серыми пятнами, твердая, с прослойками суглинка (m » 20 см)

Основанием под фундаменты служат 1 ИГЭ -суглинок с расчетными характеристиками:

Расчетные характеристики грунтов для расчета по деформациям:

- плотность грунта, γII, г/см3-2,07
- удельное сцепление, cII, МПа- 0,016
- угол внутреннего трения, фII, град.-19
- модуль деформации E, МПа- 6

То же для расчета по несущей способности:

- плотность грунта, γII, г/см3-2,05
- удельное сцепление, cII, МПа- 0,012
- угол внутреннего трения, фII, град.-18
- модуль деформации E, МПа- 6

В качестве подосновы для разработки плана теплосети использован план ТС (план организации рельефа).

При производстве работ руководствоваться указаниями:
СН РК 1.03-05-2011 - Охрана труда и техника безопасности в строительстве;
СН РК 5.01-01-2013 - Земляные сооружения. Основания и фундаменты;
СН РК 5.03-07-2013 - Несущие и ограждающие конструкции";

Антикоррозионная защита строительных конструкций принята в соответствии с требованиями СН РК 2.01-01-2013 "Защита строительных конструкций от коррозии" и заключается в следующем: Поверхность бетонных и железобетонных конструкций, соприкасающихся с грунтом, окрасить двумя слоями горячей битумной мастики. Поверхность металлических конструкций и соединительных изделий защищается лакокрасочными покрытиями.

Монтаж всех строительных конструкций производить в соответствии с требованиями главы СН РК 5.03-07-2013 "Несущие и ограждающие конструкции" и указаниями на листах.

Строительно-монтажные работы производить в строгом соответствии с указаниями и требованиями СП РК 1.03-106-2012 «Охрана труда и техника безопасности в строительстве».

Ответственные конструкции по мере готовности, подлежат приемке в процессе строительства с составлением акта скрытых работ.

Перед отсыпкой песком необходимо выполнить уплотнение грунтов слоями 20-30 см до Yск=1.65 т/м3. Количество ударов трамбовкой по одному следу определяется экспериментально лабораторией до достижения Pd=1.65 т/м3 на нижней границе уплотняемого слоя грунта.

Качество работ по уплотнению грунта надлежит проверять путём определения плотности грунта в середине каждого слоя. Количество точек отбора проб - не менее 4-х на один котлован. Результаты работ по уплотнению грунтов должны фиксироваться в журнале.

До начала работ, основание должно быть принято по акту комиссией с участием заказчика, подрядчика.

Обратную засыпку пазух выполнять не просадочным грунтом не содержащим строительного мусора,твёрдых и органических включений с послойным уплотнением грунта основания фундаментов.

Под подошвой фундаментов выполнить бетонную подготовку толщиной 100 мм, превышающую габариты конструкций в плане на 100 мм. Боковые поверхности фундаментов, обмазать горячей битумной мастикой за 2 раза по холодной битумной грунтовке.

До монтажа оборудования, должны быть уложены все коммуникации, установлены закладные элементы, фундаменты под оборудование, каналы, приямки по соответствующим чертежам.

Все металлические конструкции окрасить эмалью П-115 ГОСТ 6465-76 в 2 слоя по грунту ГФ-021 ГОСТ 25129-82 в один слой.

Дренажные колодцы решены в следующих конструкциях:

- Люк тип "Т"(С250)-ТС.2-120 - ГОСТ 3634-99;
- Кольцо опорное КО.6 по Серии 3.900.1-14.1-13;
- перекрытие -сборные ж/бетонные плиты по серии Серия 3.006.1-8.1.;
- стены - сборные ж/бетонные кольца по серии Серия 3.900.1-14.;

днище - сборные ж/бетонные плиты по серии Серия 3.900.1-14.;

Боковые поверхности фундаментных блоков, наружные поверхности бетонных деталей колодцев соприкасающихся с грунтом обмазать горячим битумом за раза.

Переход через проезжие части проложить методом ГНБ. Трубы стальные электросварные прямошовные по ГОСТу 10704-91. Защитное покрытие труб по типу "Весьма усиленная" из экструдированного полиэтилена.

Согласовано

Взам. инв. №

Подп. и дата

Инв. № подл.

Изм.	Лист	№ Докум.	Подп.	Дата	ЗАКАЗ № 755/28-25-ТС.КЖ			
					"К8.121 Реконструкция теплотрассы от врезки в 2Ду 200 мм ППУ-ПЭ УТ21(7) до ул.Сейфуллина 23, 25, ул.Желтоксан 24/1, ул. Джангильдина 20/1"			
Проверил		Мендекенов		09.25	Тепловые сети. Конструкции железобетонные.	Стадия	Лист	Листов
Исполнил		Сергазиева		09.25		РП	1.1	
Н.контроль		Мелдебеков		09.25	Общие данные	ТОО "Каз Центр Проект" ГСЛ 22005983		

Формат А3

Перечень актов освидетельствования скрытых работ

Наименование актов	Обоснование	Необ-ход.(+) нет.(-)	Примечание
ГЕОДЕЗИЧЕСКИЕ РАБОТЫ по СН РК 1.03-03-2013			
Акт сдачи-приемки разбивочной геодезической основы	п.6.2.14	+	с исполнительной
для строительства			схемой
Акт приемки-передачи результатов геодезических	п.7.3	+	с исполнительной
работ при строительстве зданий и сооружений			и разбивочной
			схемами
ОСНОВАНИЯ И ФУНДАМЕНТЫ по СН РК 5.01.02-2013			
Акт приемки естественного основания	р.5.3	+	
Акт приемки закрепленных грунтов основания	п.5.4.2.5	+	
Акт приемки обратных засыпок		+	
БЕТОННЫЕ И ЖЕЛЕЗОБЕТОННЫЕ КОНСТРУКЦИИ по СН РК 5.03-02-2013			
Акты приемки опалубки	п.5.2.8.2	+	
Акт приемки арматурной стали, закладных деталей и анкеров	п.5.6.1.1	+	
Акт приемки смонтированной арматуры, закладных деталей и анкеров, закрываемых при бетонировании	п.5.6.1.1	+	
Акты приемки готовых конструкций	п.5.2.9.2	+	с исполнительной схемой
Акт приемки конструкций	п.5.2.9.2	+	
Промежуточные акты приемки смонтированных конструкций	п.5.2.9.1	+	с исполнительной схемой
Акт приемки узлов сопряжения конструкций	п.5.3.6.12	+	
Акт приемки замоноличиваемых стыков и швов	п.5.3.5.9	+	
Акт приемки сварочных работ	п.5.3.4.2	+	
Акт приемки антикоррозийной защиты соединений	п.5.3.4.5	+	
ЗАЩИТА СТРОИТЕЛЬНЫХ КОНСТРУКЦИЙ ОТ КОРРОЗИИ по СН 2.01-01-2013			
Акт приемки изоляционных материалов	п.5.2.3	+	
Акт приемки защищаемых поверхностей конструкций	п.5.1.1, п.5.2.3	+	

Согласовано

Взам. инв. №

Подп. и дата

Инв. № подл.

Изм.	Лист	№ Докум.	Подп.	Дата
Проверил		Мендекенов		09.25
Исполнил		Сергазиева		09.25
Н.контроль		Мелдебеков		09.25

ЗАКАЗ № 755/28-25-ТС.КЖ

"Кв.121 Реконструкция теплотрассы от врезки в 2Ду 200 мм ППУ-ПЭ УТ21(7) до ул.Сейфуллина 23, 25, ул.Желтоксан 24/1, ул. Джангильдина 20/1"

Тепловые сети. Конструкции железобетонные.

Стадия	Лист	Листов
РП	1.2	

Общие данные(окончание)

ТОО "Каз Центр Проект" ГСЛ 22005983

Формат А3

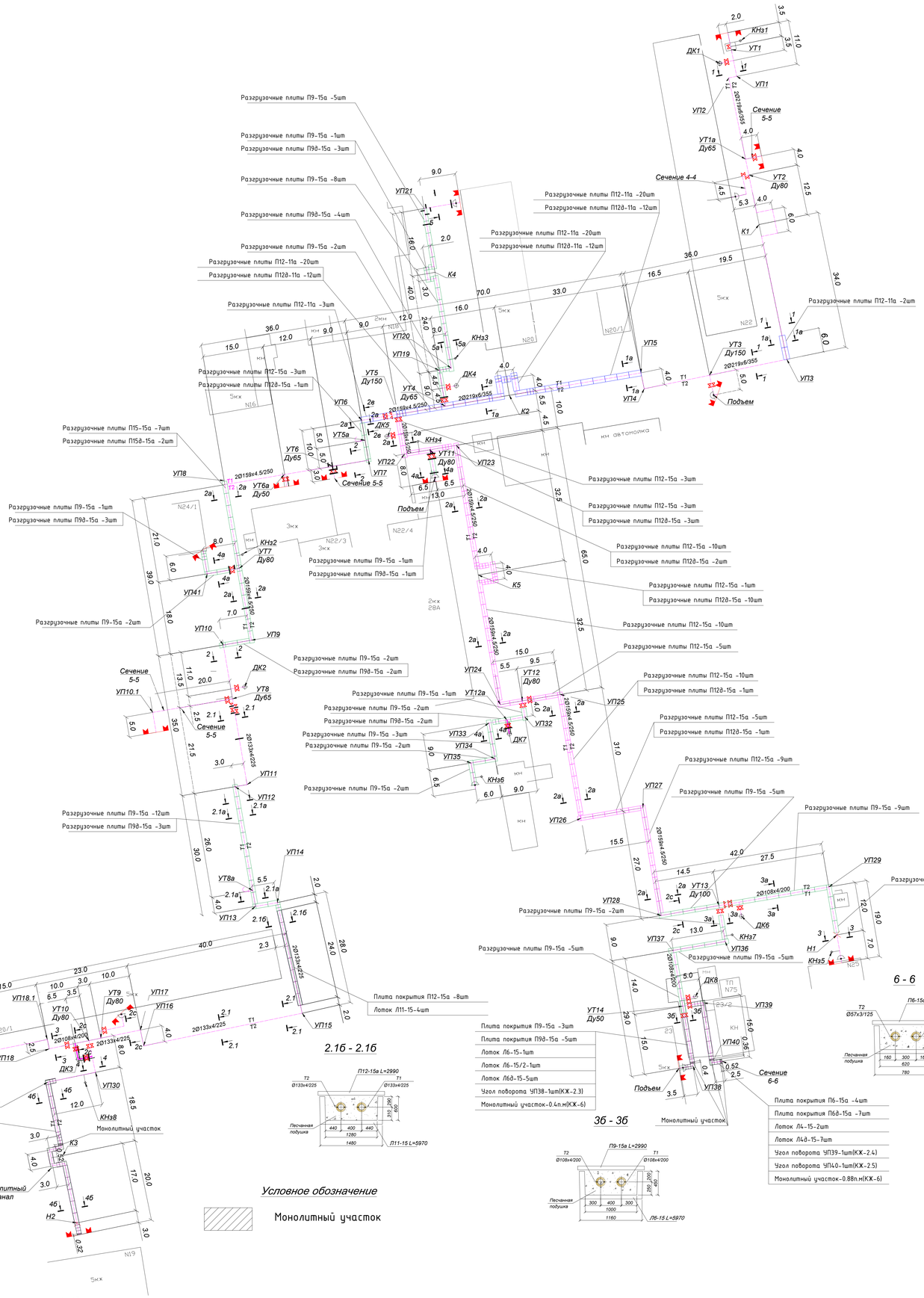

Изм.	Лист	№ докум.	Подп.	Дата	ЗАКАЗ № 755/28-25-ТС.КЖ		
					"КВ.121 Реконструкция теплотрассы от врезки в 2Ду 200 мм ППУ-ПЭ УТ2(Т) до ул.Сейфуллина 23, 25, ул.Жетоксан 24/1, ул. Джанильдина 20/1"		
Проверил		Менбекенов		09.25	Тепловые сети. Конструкции железобетонные.	Стадия	Лист	Листов
Исполнил		Керазиева		09.25		РП	2	
Н.контроль		Мелебеков		09.25	Монтажная схема	ТОО "Каз Центр Проект" ГСЛ 22005983		

Формат А0

Согласовано

Взам. инв. №

Подп. и дата

Инв. № подл.

Компенсатор К3

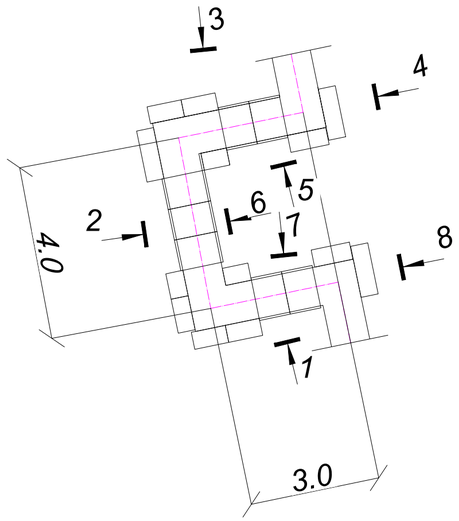

План плит днища и лотков

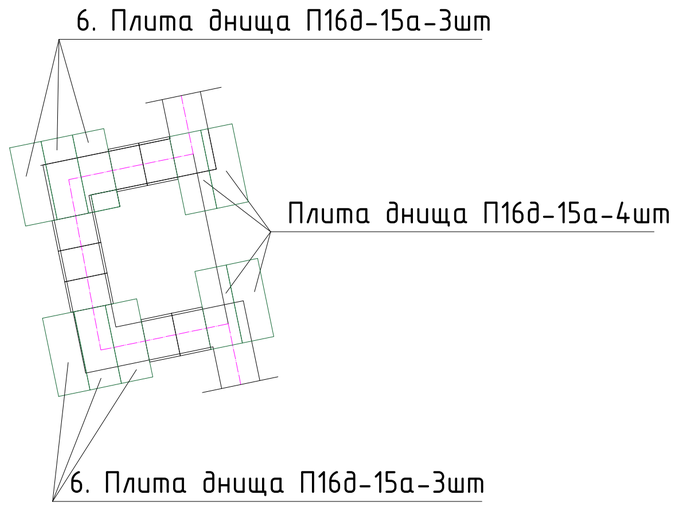

План плит покрытия

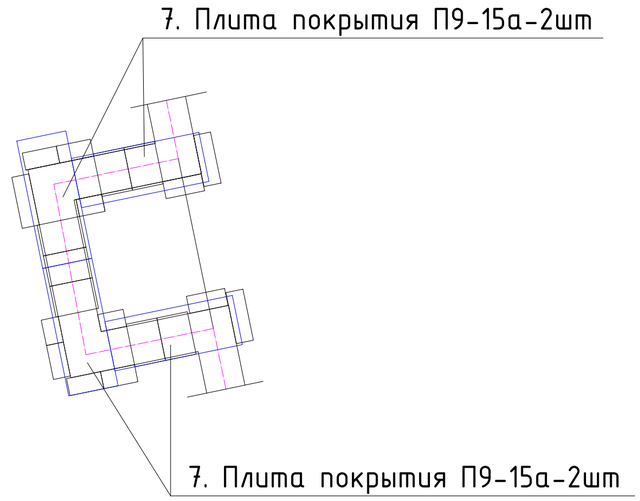

Вид 1

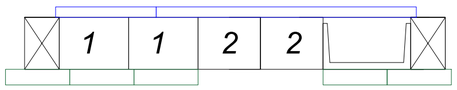

Вид 5

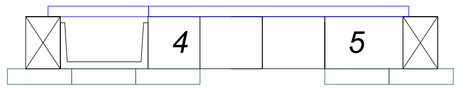

Вид 2

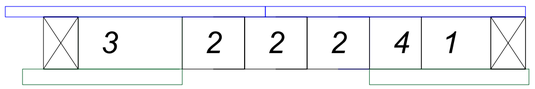

Вид 6

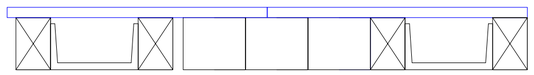

Вид 3

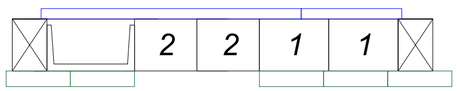

Вид 7

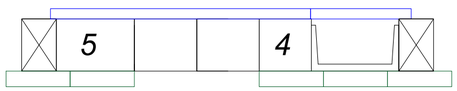

Вид 4

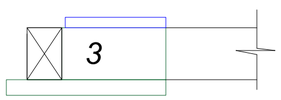

Вид 8

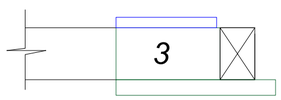

Спецификация элементов

Поз.	Обозначение	Наименование	Кол. шт.	Масса ед.кг.	Общая масса, кг
		Компенсатор К3			
1	ГОСТ 13579-2018 221-102-0101-0024	ФБС 8.4.6 W6 F100, шт	5	667	
2	ГОСТ 13015-2012 225-203-0206-0011	Л 6-15/2, W6 F100, шт	7	450	
3	ГОСТ 13579-2018 221-102-0101-0003	ФБС 12.4.6 W6 F100, шт	3	334	
4	ГОСТ 13579-2018 221-102-0101-0034	ФБС 6.4.6 W6 F100, шт	3	1337	
5	ГОСТ 13579-2018 221-102-0101-0008	ФБС 9.4.6 W6 F100, шт	2	445	
6	ГОСТ 13015-2012 225-202-1107-0058	Плита днища П16д-15а W6 F100, шт	10	218	
7	ГОСТ 13015-2012 225-202-1104-0018	Плита перекрытия П9-15а,W6 F100, шт	4	245	

Изм.	Лист	№ Докум.	Подп.	Дата	ЗАКАЗ № 755/28-25-ТС.КЖ		
					"К8.121 Реконструкция теплотрассы от врезки в 2Ду 200 мм ППУ-ПЭ УТ21(7) до ул.Сейфуллина 23, 25, ул.Желтоксан 24/1, ул. Джангильдина 20/1"		
Проверил		Мендекенов		09.25	Тепловые сети. Конструкции железобетонные.	Стадия	Лист	Листов
Исполнил		Сергазиева		09.25		РП	2.1	
Н.контроль		Мелдебеков		09.25	Компенсатор К3	ТОО "Каз Центр Проект" ГСЛ 22005983		

Согласовано

Взам. инв. №

Подп. и дата

Инв. № подл.

Формат А2

Угол поворота УП 31

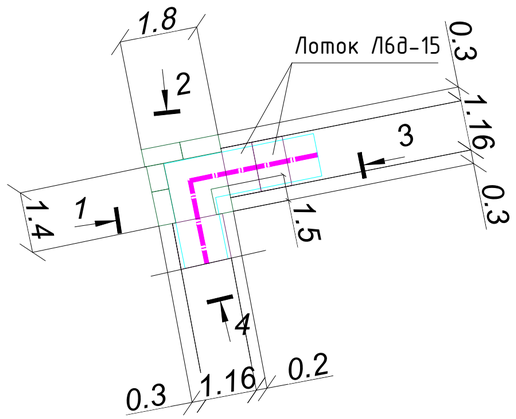

План плит покрытия

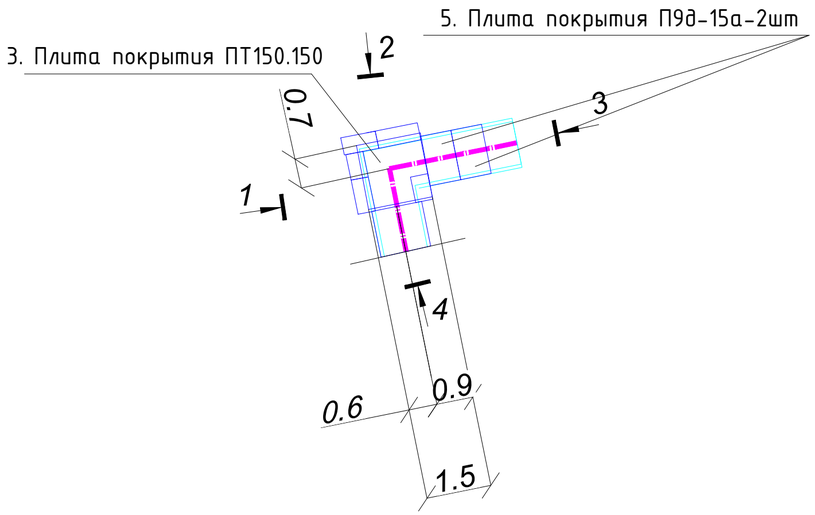

План плит днища

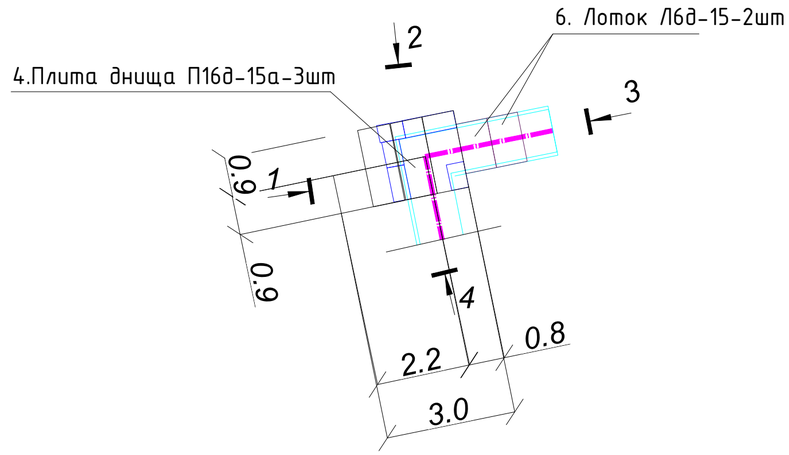

Вид 1

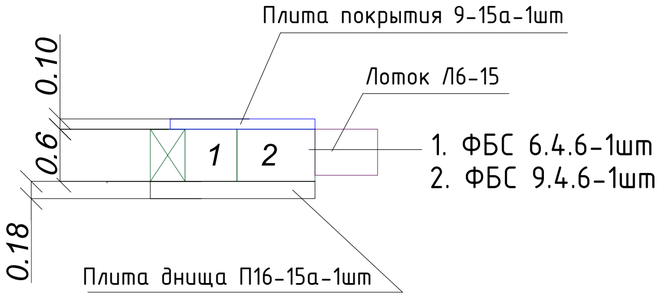

Вид 3

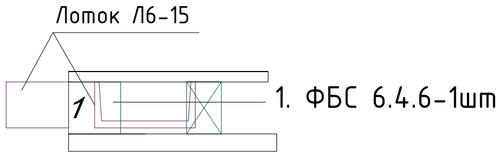

Вид 2

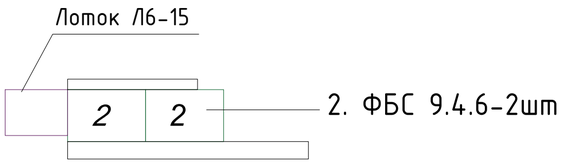

Вид 4

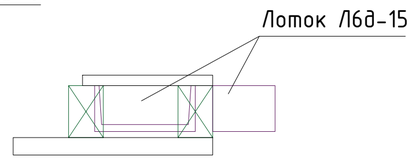

Спецификация элементов

Поз.	Обозначение	Наименование	Кол. шт.	Масса ед.кг.	Общая масса, кг
		Фрагмент 10			
1	ГОСТ 13579-2018 221-102-0101-0003	ФБС 6.4.6 W6 F100, шт	2	334	
2	ГОСТ 13579-2018 221-102-0101-0014	ФБС 9.4.6 W6 F100, шт	3	500	
3	ГОСТ 13015-2012 225-202-1104-0029	Плита покрытия ПТ150.150 W6 F100, шт	1	550	
4	ГОСТ 13015-2012 225-202-1107-0046	Плита днища П16д-15а W6 F100, шт	3	2480	
5	ГОСТ 13015-2012 225-202-1104-0029	Плита покрытия П9д-15а W6 F100, шт	2	550	
6	ГОСТ 13015-2012 225-202-1107-0046	Лоток Л6д-15, W6 F100, шт	2	2480	

Согласовано

Взам. инв. №

Подп. и дата

Инв. № подл.

Изм.	Лист	№ Докум.	Подп.	Дата
Проверил		Мендекенов		09.25
Исполнил		Сергазиева		09.25
Н.контроль		Мелдебеков		09.25

ЗАКАЗ № 755/28-25-ТС.КЖ

"Кв.121 Реконструкция теплотрассы от врезки в 2Ду 200 мм ППУ-ПЭ УТ21(7) до ул.Сейфуллина 23, 25, ул.Желтоксан 24/1, ул. Джангильдина 20/1"

Тепловые сети. Конструкции железобетонные.

Стадия	Лист	Листов
РП	2.2	

Угол поворота УП 31

ТОО "Каз Центр Проект" ГСЛ 22005983

Формат А2

Угол поворота УП38

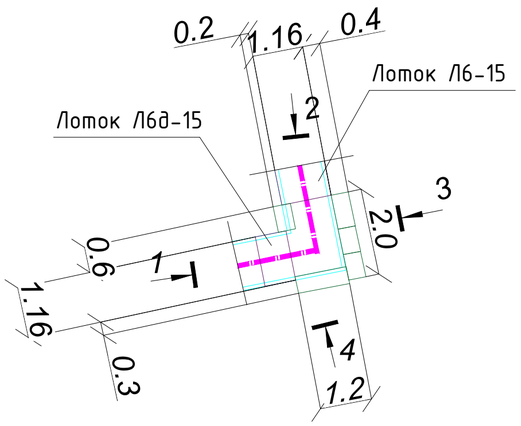

План плит покрытия

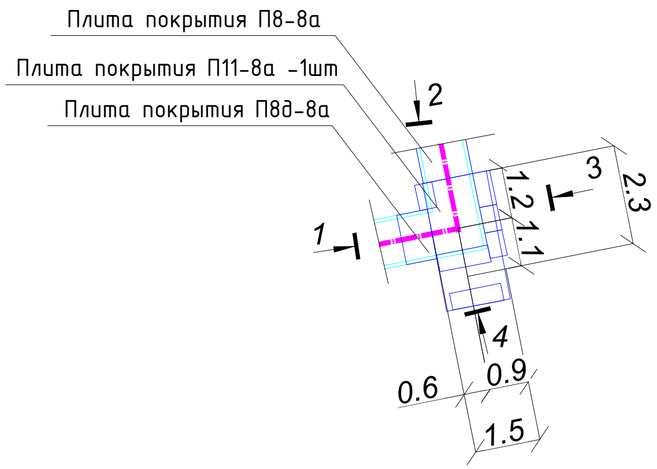

План плит днища

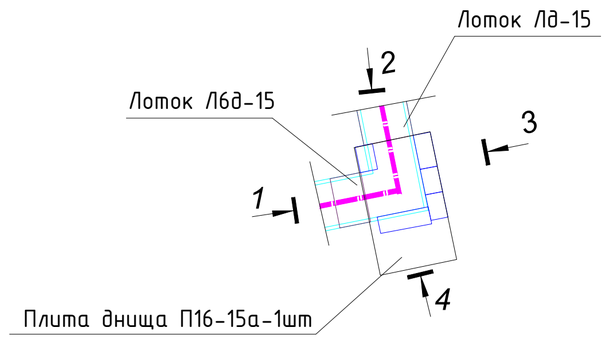

Вид 1

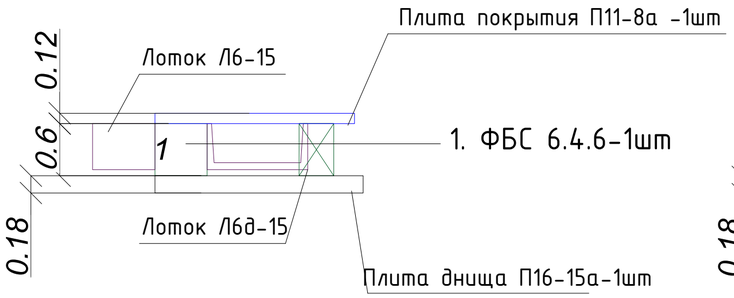

Вид 3

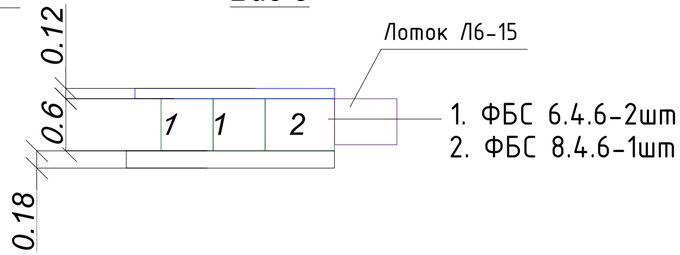

Вид 2

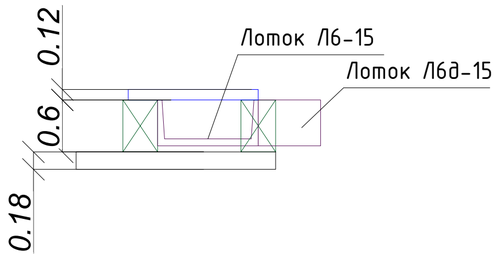

Вид 4

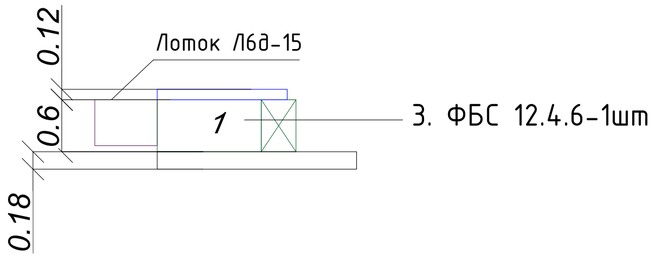

Спецификация элементов

Поз.	Обозначение	Наименование	Кол. шт.	Масса ед.кг.	Общая масса, кг
		Фрагмент 11			
1	ГОСТ 13579-2018 221-102-0101-0003	ФБС 6.4.6 W6 F100, шт	3	334	
2	ГОСТ 13579-2018 221-102-0101-0008	ФБС 8.4.6 W6 F100, шт	1	445	
3	ГОСТ 13579-2018 221-102-0101-0024	ФБС 12.4.6 W6 F100, шт	1	667	
П11-8а	ГОСТ 13015-2012 225-202-1104-0050	Плита перекрытия W6 F100, шт	1	1100	
П16-15а	ГОСТ 13015-2012 225-202-1107-0046	Плита перекрытия W6 F100, шт	1	2480	

Изм.	Лист	№ Докум.	Подп.	Дата	ЗАКАЗ № 755/28-25-ТС.КЖ
					"КВ.121 Реконструкция теплотрассы от врезки в 2Ду 200 мм ППУ-ПЭ УТ21(7) до ул.Сейфуллина 23, 25, ул.Желтоксан 24/1, ул. Джангильдина 20/1"
Проверил		Мендекенов		09.25	Тепловые сети. Конструкции железобетонные.
Исполнил		Сергазиева		09.25	Стадия: РП; Лист: 2.3; Листов:
Н.контроль		Мелдебеков		09.25	Угол поворота УП38
					ТОО "Каз Центр Проект" ГСЛ 22005983

Согласовано

Взам. инв. №

Подп. и дата

Инв. № подл.

Формат А2

Угол поворота УП 39

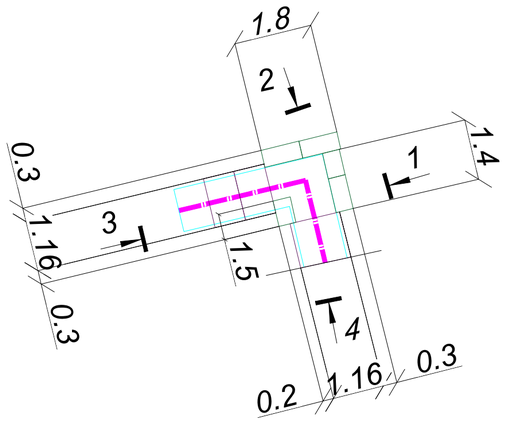

План плит покрытия

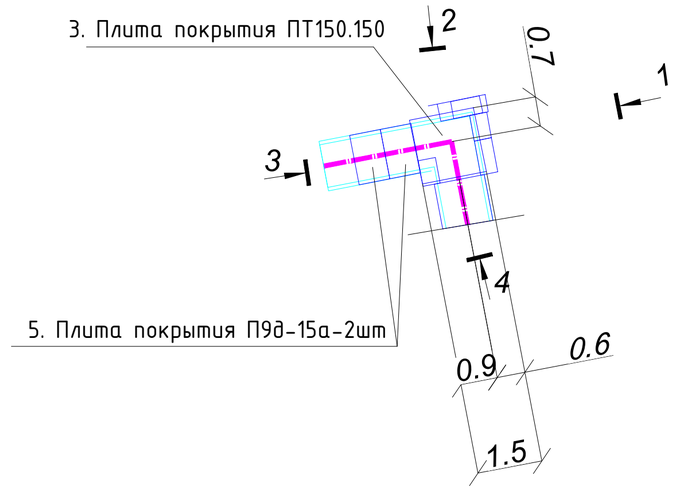

План плит днища

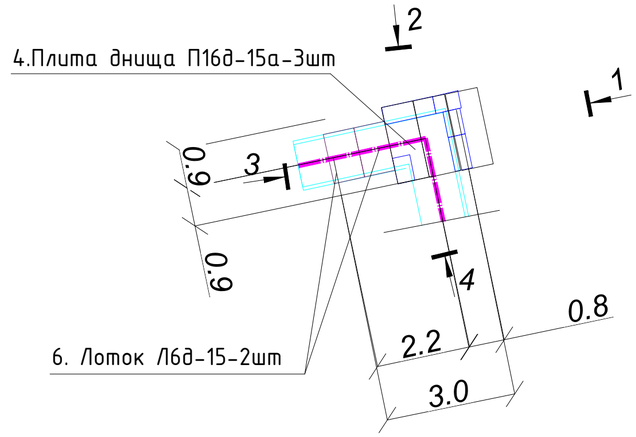

Вид 1

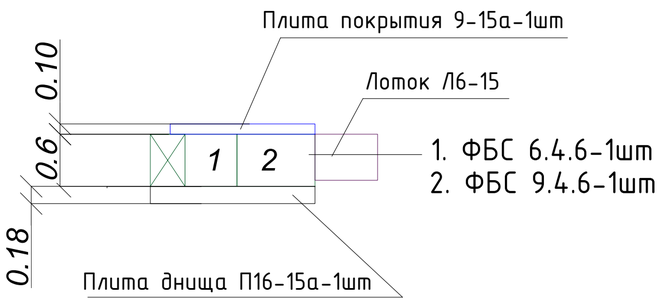

Вид 3

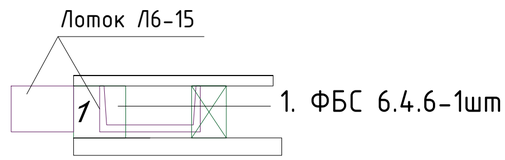

Вид 2

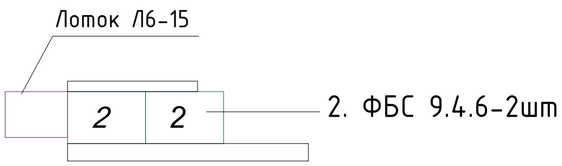

Вид 4

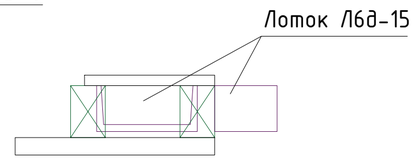

Спецификация элементов

Поз.	Обозначение	Наименование	Кол. шт.	Масса ед.кг.	Общая масса, кг
		Фрагмент 10			
1	ГОСТ 13579-2018 221-102-0101-0003	ФБС 6.4.6 W6 F100, шт	2	334	
2	ГОСТ 13579-2018 221-102-0101-0014	ФБС 9.4.6 W6 F100, шт	3	500	
3	ГОСТ 13015-2012 225-202-1104-0029	Плита покрытия ПТ150.150 W6 F100, шт	1	550	
4	ГОСТ 13015-2012 225-202-1107-0046	Плита днища П16д-15а W6 F100, шт	3	2480	
5	ГОСТ 13015-2012 225-202-1104-0029	Плита покрытия П9д-15а W6 F100, шт	2	550	
6	ГОСТ 13015-2012 225-202-1107-0046	Лоток Л6д-15, W6 F100, шт	2	2480	

Согласовано

Взам. инв. №

Подп. и дата

Инв. № подл.

Изм.	Лист	№ Докум.	Подп.	Дата
Проверил		Мендекенов		09.25
Исполнил		Сергазиева		09.25
Н.контроль		Мелдебеков		09.25

ЗАКАЗ № 755/28-25-ТС.КЖ

"Кв.121 Реконструкция теплотрассы от врезки в 2Ду 200 мм ППУ-ПЭ УТ21(7) до ул.Сейфуллина 23, 25, ул.Желтоксан 24/1, ул. Джангильдина 20/1"

Тепловые сети. Конструкции железобетонные.

Стадия	Лист	Листов
РП	2.4	

Угол поворота УП 39

ТОО "Каз Центр Проект" ГСЛ 22005983

Формат А2

Угол поворота УП40

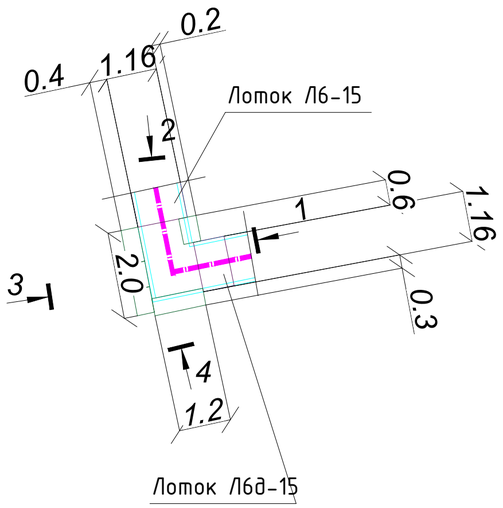

План плит покрытия

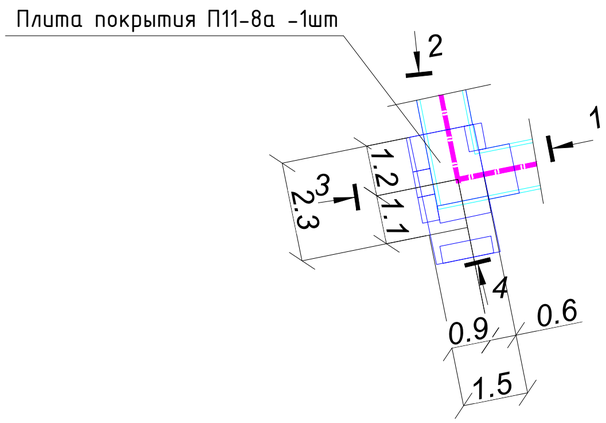

План плит днища

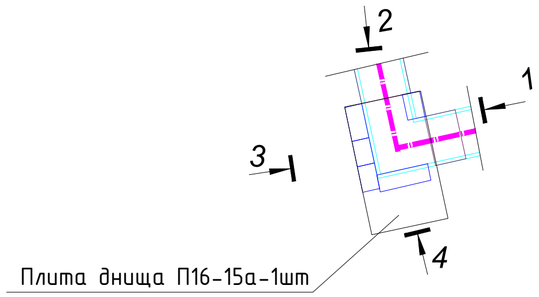

Вид 1

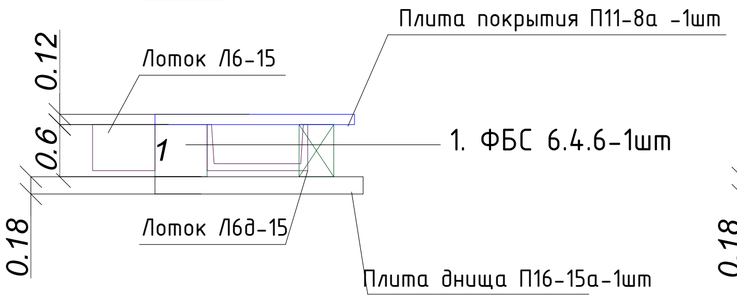

Вид 3

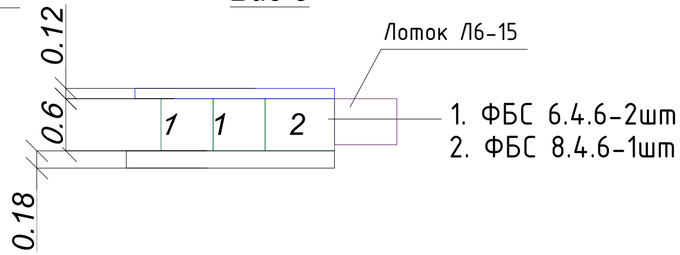

Вид 2

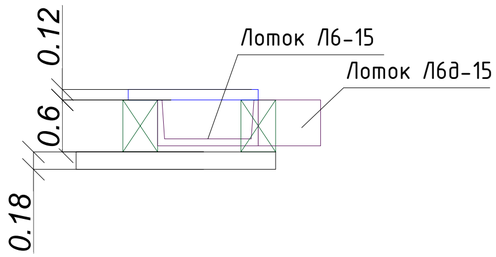

Вид 4

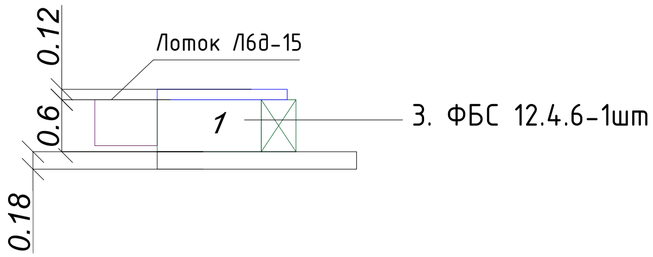

Спецификация элементов

Поз.	Обозначение	Наименование	Кол. шт.	Масса ед.кг.	Общая масса, кг
		Фрагмент 11			
1	ГОСТ 13579-2018 221-102-0101-0003	ФБС 6.4.6 W6 F100, шт	3	334	
2	ГОСТ 13579-2018 221-102-0101-0008	ФБС 8.4.6 W6 F100, шт	1	445	
3	ГОСТ 13579-2018 221-102-0101-0024	ФБС 12.4.6 W6 F100, шт	1	667	
П11-8а	ГОСТ 13015-2012 225-202-1104-0050	Плита перекрытия W6 F100, шт	1	1100	
П16-15а	ГОСТ 13015-2012 225-202-1107-0046	Плита перекрытия W6 F100, шт	1	2480	

Согласовано

Взам. инв. №

Подп. и дата

Инв. № подл.

Изм.	Лист	№ Докум.	Подп.	Дата				
					ЗАКАЗ № 755/28-25-ТС.КЖ			
					"КВ.121 Реконструкция теплотрассы от врезки в 2Ду 200 мм ППУ-ПЭ УТ21(7) до ул.Сейфуллина 23, 25, ул.Желтоксан 24/1, ул. Джангильдина 20/1"			
Проверил		Мендекенов		09.25	Тепловые сети. Конструкции железобетонные.	Стадия	Лист	Листов
Исполнил		Сергазиева		09.25		РП	2.5	
Н.контроль		Мелдебеков		09.25	Угол поворота УП 40	ТОО "Каз Центр Проект" ГСЛ 22005983		

Формат А2

1 - 1

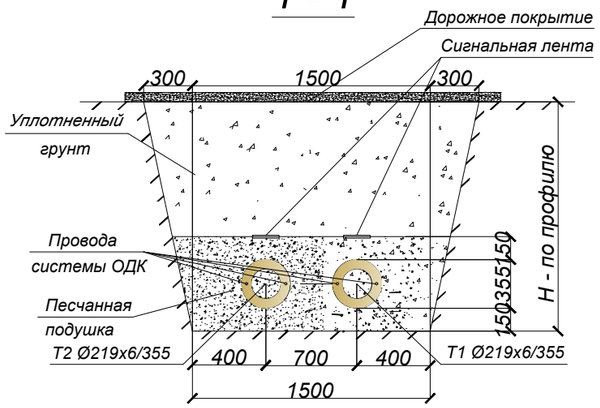

1а - 1а

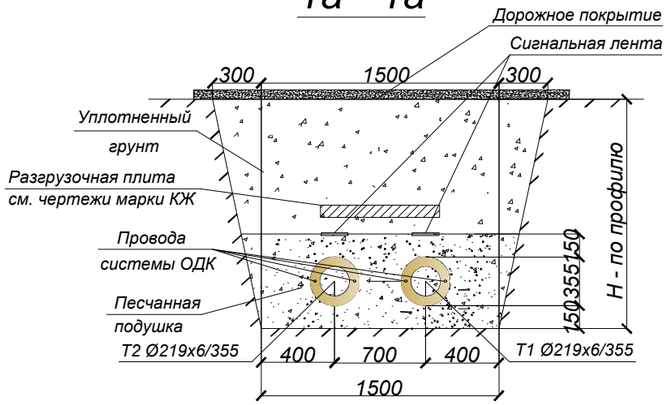

2 - 2

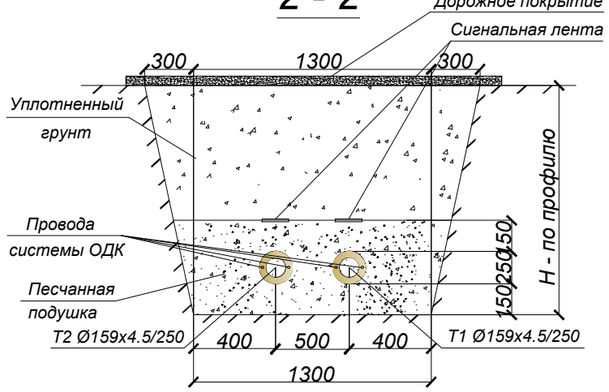

2а - 2а

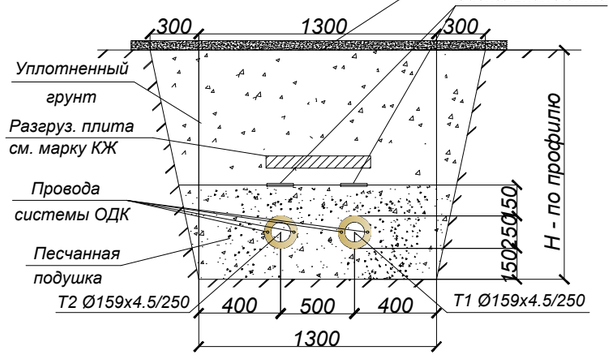

2в - 2в

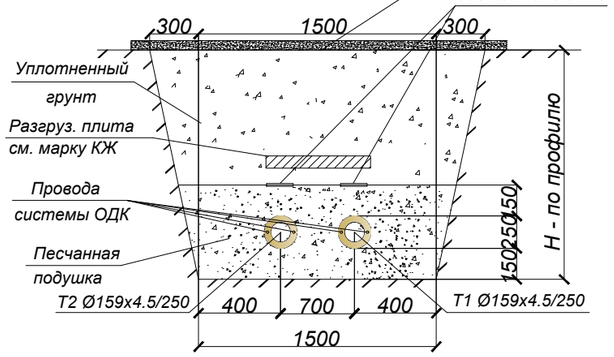

2с - 2с

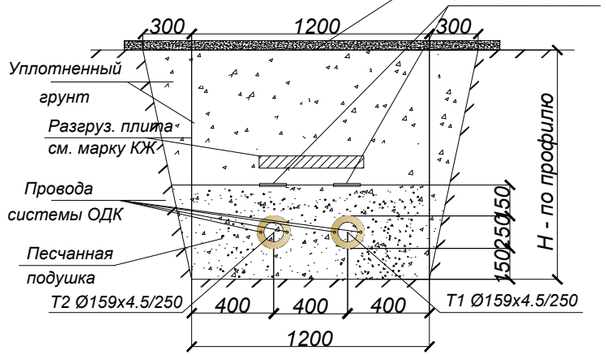

2.1 - 2.1

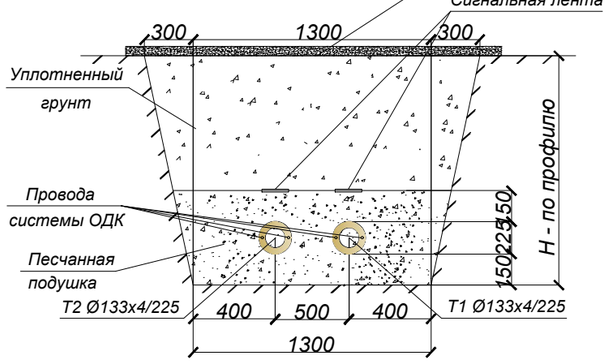

2.1а - 2.1а

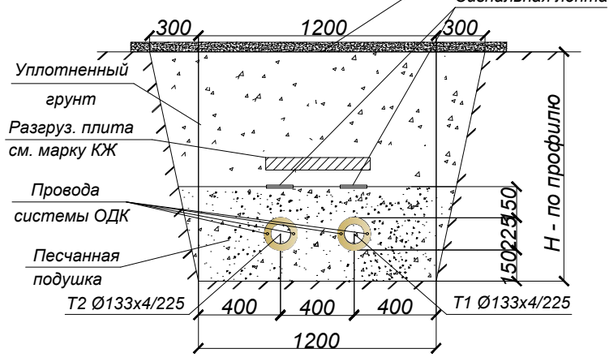

Изм.	Лист	№ Докум.	Подп.	Дата	ЗАКАЗ № 755/28-25-ТС.КЖ			
					"К8.121 Реконструкция теплотрассы от врезки в 2Ду 200 мм ППУ-ПЭ УТ21(7) до ул.Сейфуллина 23, 25, ул.Желтоксан 24/1, ул. Джангильдина 20/1"			
Проверил		Мендекенов		09.25	Тепловые сети. Конструкции железобетонные.	Стадия	Лист	Листов
Исполнил		Сергазиева		09.25		РП	3	
Н.контроль		Мелдебеков		09.25	Сечения по профилям	ТОО "Каз Центр Проект" ГСЛ 22005983		

Согласовано

Взам. инв. №

Подп. и дата

Инв. № подл.

Формат А3

2.1б - 2.1б

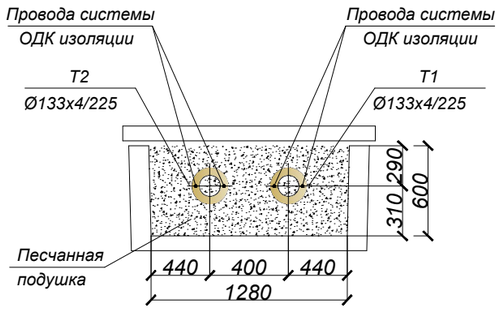

3 - 3

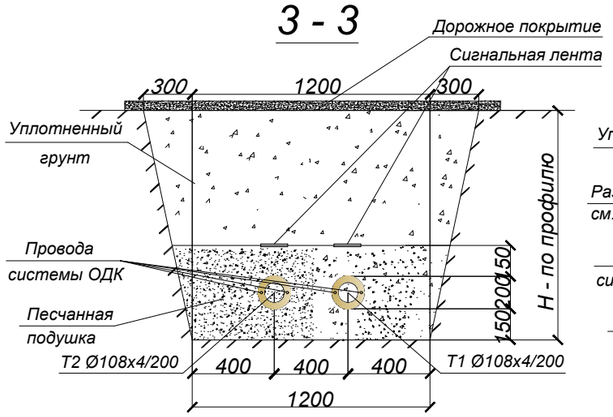

3а - 3а

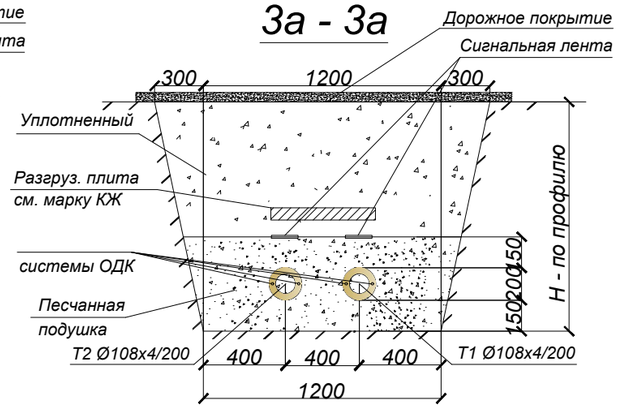

3б - 3б

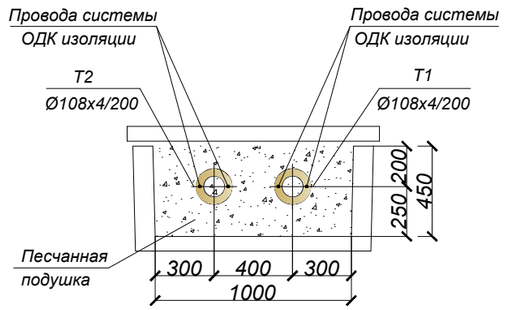

4 - 4

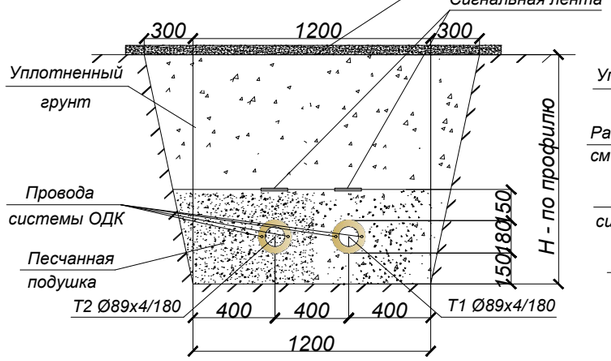

4а - 4а

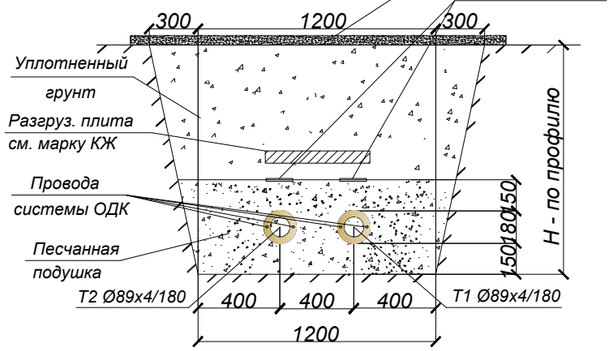

4б - 4б

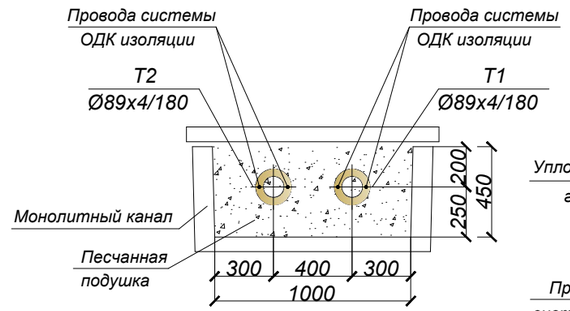

5 - 5

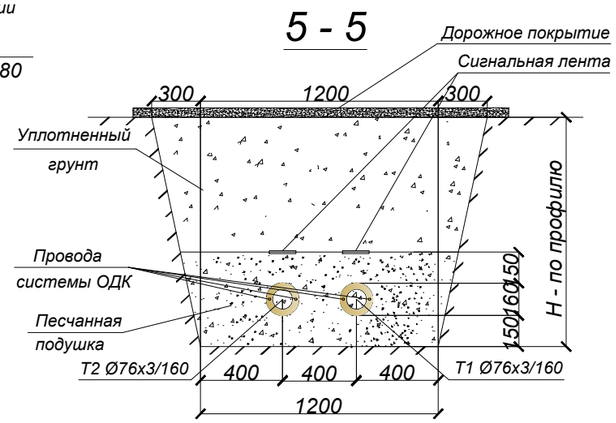

6 - 6

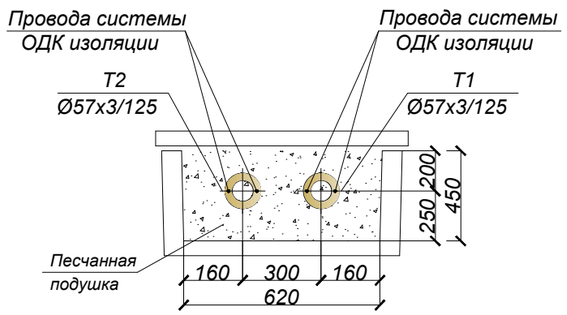

5а - 5а

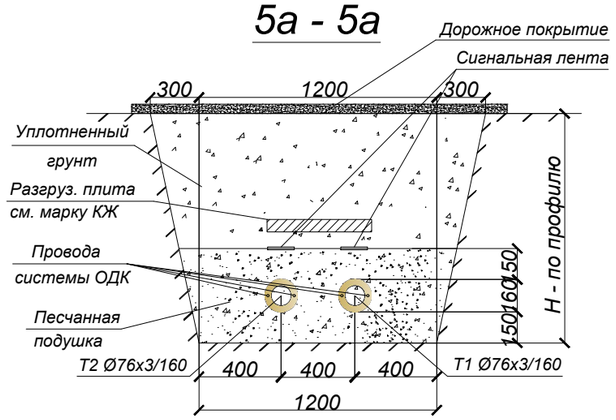

Таблица нагрузок на неподвижные опоры

№ неподвижной опоры	Назначение и диаметр трубопроводов	Нагрузка на опоры, т			Тип неподвижной опоры
		горизонтальная осевая, Н г.о.	горизонтальная боковая, Н г.б.	вертикальная, Н в.	
Н1	Т1 Ø108х4/200	6.0	0.1	0.01	Ст108х4/200-315х16-ППУ-ПЭ
	Т2 Ø108х4/200	6.0	0.1	0.01	
Н2	Т1 Ø89х4/180	8.0	0.1	0.01	Ст89х4/180-295х16-ППУ-ПЭ
	Т2 Ø89х4/180	8.0	0.1	0.01	

Согласовано

Взам. инв. №

Подп. и дата

Инв. № подл.

Изм.	Лист	№ Докум.	Подп.	Дата	ЗАКАЗ № 755/28-25-ТС.КЖ			
					"Кв.121 Реконструкция теплотрассы от врезки в 2Ду 200 мм ППУ-ПЭ УТ21(7) до ул.Сейфуллина 23, 25, ул.Желтоксан 24/1, ул. Джангильдина 20/1"			
Проверил		Мендекенов		09.25	Тепловые сети. Конструкции железобетонные.	Стадия	Лист	Листов
Исполнил		Сергазиева		09.25		РП	4	
Н.контроль		Мелдебеков		09.25	Сечения по профилям	ТОО "Каз Центр Проект" ГСЛ 22005983		

Формат А3

Спецификация элементов

Поз.	Обозначение	Наименование	Кол. шт.	Масса ед.кг.	Общая масса, кг
		1а-1а			
П12-11а	ГОСТ 13015-2012 225-202-1104-0027	Плита перекрытия лотков W6 F100, шт	22	870	
П12д-11а	ГОСТ 13015-2012 225-202-1104-0016	Плита перекрытия лотков W6 F100, шт	13	210	
		2а-2а			
П12-15а	ГОСТ 13015-2012 225-202-1104-0024	Плита перекрытия лотков W6 F100, шт	74	410	
П12д-15а	ГОСТ 13015-2012 225-202-1104-0013	Плита перекрытия лотков W6 F100, шт	22	100	
		2в-2в			
П12-11а	ГОСТ 13015-2012 225-202-1104-0027	Плита перекрытия лотков W6 F100, шт	3	870	
		2.1а-2.1а			
П9-15а	ГОСТ 13015-2012 225-202-1104-0024	Плита перекрытия лотков W6 F100, шт	13	410	
П9д-15а	ГОСТ 13015-2012 225-202-1104-0013	Плита перекрытия лотков W6 F100, шт	2	100	
		2с-2с			
П9-15а	ГОСТ 13015-2012 225-202-1104-0024	Плита перекрытия лотков W6 F100, шт	5	410	
		2.1б-2.1б			
П12-15а	ГОСТ 13015-2012 225-202-1104-0024	Плита перекрытия лотков W6 F100, шт	8	410	
Л11-15	ГОСТ 13015-2012 225-202-1104-0013	Лоток W6 F100, шт	4	100	
		3а-3а			
П9-15а	ГОСТ 13015-2012 225-202-1104-0024	Плита перекрытия лотков W6 F100, шт	24	410	
		3б-3б			
П9-15а	ГОСТ 13015-2012 225-203-0103-0016	Плита перекрытия лотков W6 F100, шт	3	2250	
П9д-15а	ГОСТ 13015-2012 225-202-1104-0027	Плита перекрытия лотков W6 F100, шт	5	870	
Л6-15	ГОСТ 13015-2012 225-203-0103-0016	Лотки теплотрасс W6 F100, шт	1	280	
Л6-15/2	ГОСТ 13015-2012 225-203-0103-0016	Лотки теплотрасс W6 F100, шт	1	280	
Л6д-15	ГОСТ 13015-2012 225-203-0103-0016	Лотки теплотрасс W6 F100, шт	5	280	
УП38	ТС.КЖ-2.3	Угол поворота УП38	1		
	ТС.КЖ-6	Монолитный участок МУ-1, п.м	0,4		

Спецификация элементов

Поз.	Обозначение	Наименование	Кол. шт.	Масса ед.кг.	Общая масса, кг
		4а-4а			
П9-15а	ГОСТ 13015-2012 225-202-1104-0024	Плита перекрытия лотков W6 F100, шт	14	410	
П9д-15а	ГОСТ 13015-2012 225-202-1104-0013	Плита перекрытия лотков W6 F100, шт	6	100	
		4б-4б			
П9-15а	ГОСТ 13015-2012 225-203-0103-0016	Плита перекрытия лотков W6 F100, шт	9	2250	
П9д-15а	ГОСТ 13015-2012 225-202-1104-0027	Плита перекрытия лотков W6 F100, шт	9	870	
Л6-15	ГОСТ 13015-2012 225-203-0103-0016	Лотки теплотрасс W6 F100, шт	4	280	
Л6-15/2	ГОСТ 13015-2012 225-203-0103-0016	Лотки теплотрасс W6 F100, шт	2	280	
Л6д-15	ГОСТ 13015-2012 225-203-0103-0016	Лотки теплотрасс W6 F100, шт	2	280	
УП31	ТС.КЖ-2.2	Угол поворота УП31	1		
К-3	ТС.КЖ-2.1	Компенсатор К-3	1		
	ТС.КЖ-6	Монолитный участок МУ-2, п.м	0,84		
		5а-5а			
П9-15а	ГОСТ 13015-2012 225-202-1104-0024	Плита перекрытия лотков W6 F100, шт	16	410	
П9д-15а	ГОСТ 13015-2012 225-202-1104-0013	Плита перекрытия лотков W6 F100, шт	7	100	
		6-6			
П6-15а	ГОСТ 13015-2012 225-203-0103-0016	Плита перекрытия лотков W6 F100, шт	4	2250	
П6д-15а	ГОСТ 13015-2012 225-202-1104-0027	Плита перекрытия лотков W6 F100, шт	7	870	
Л4-15	ГОСТ 13015-2012 225-203-0103-0016	Лотки теплотрасс W6 F100, шт	2	280	
Л6д-15	ГОСТ 13015-2012 225-203-0103-0016	Лотки теплотрасс W6 F100, шт	7	280	
УП39	ТС.КЖ-2.4	Угол поворота УП39	1		
УП40	ТС.КЖ-2.5	Угол поворота УП40	1		
	ТС.КЖ-6	Монолитный участок МУ-3, п.м	0,88		

Согласовано

Взам. инв. №

Подп. и дата

Инв. № подл.

Изм.	Лист	№ Докум.	Подп.	Дата
Проверил		Мендекенов		09.25
Исполнил		Сергазиева		09.25
Н.контроль		Мелдебеков		09.25

ЗАКАЗ № 755/28-25-ТС.КЖ

"Кв.121 Реконструкция теплотрассы от врезки в 2Ду 200 мм ППУ-ПЭ УТ21(7) до ул.Сейфуллина 23, 25, ул.Желтоксан 24/1, ул. Джангильдина 20/1"

Тепловые сети.
Конструкции железобетонные.

Стадия	Лист	Листов
РП	5	

Спецификация элементов по профилям

ТОО "Каз Центр Проект"
ГСЛ 22005983

Формат А3

План монолитных участков МУ-1

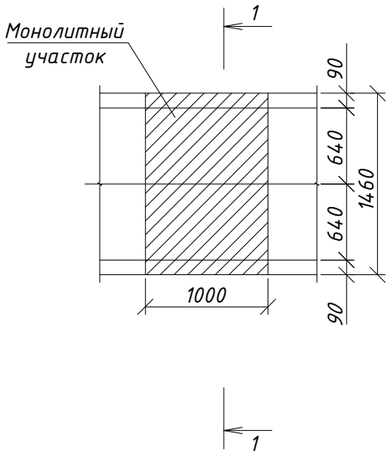

План монолитных участков МУ-2

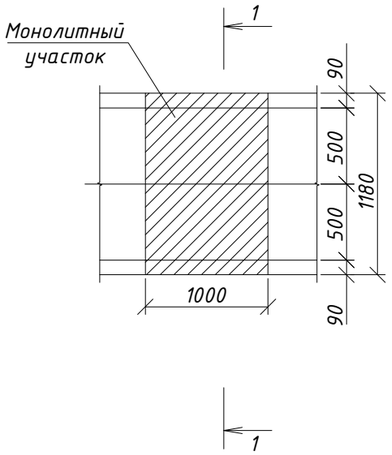

Спецификация материалов

Поз.	Обозначение	Наименование	Кол-во	Масса ед.кг	Примечание
		Монолитный участок МУ-1 на 1 п.м			
	ГОСТ 6727-80	Сетка Ф5 Вр-I с размером ячейки 100х100 мм, м2.	4,12	3,1	12,8
	СТ РК EN206-2017	Бетон С12/15, XF3, XC2, XA1, (W4, F150) м3	0,5		
		Монолитный участок МУ-2 на 1 п.м			
	ГОСТ 6727-80	Сетка Ф5 Вр-I с размером ячейки 100х100 мм, м2.	3,3	3,1	10,1
	СТ РК EN206-2017	Бетон С12/15, XF3, XC2, XA1, (W4, F150) м3	0.4		
		Монолитный участок МУ-3 на 1 п.м			
	ГОСТ 6727-80	Сетка Ф5 Вр-I с размером ячейки 100х100 мм, м2.	2,5	3,1	7,8
	СТ РК EN206-2017	Бетон С12/15, XF3, XC2, XA1, (W4, F150) м3	0.3		

План монолитных участков МУ-3

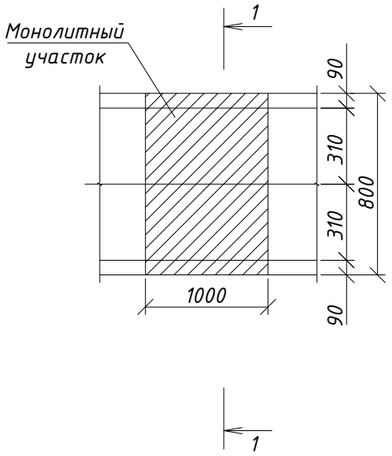

1-1

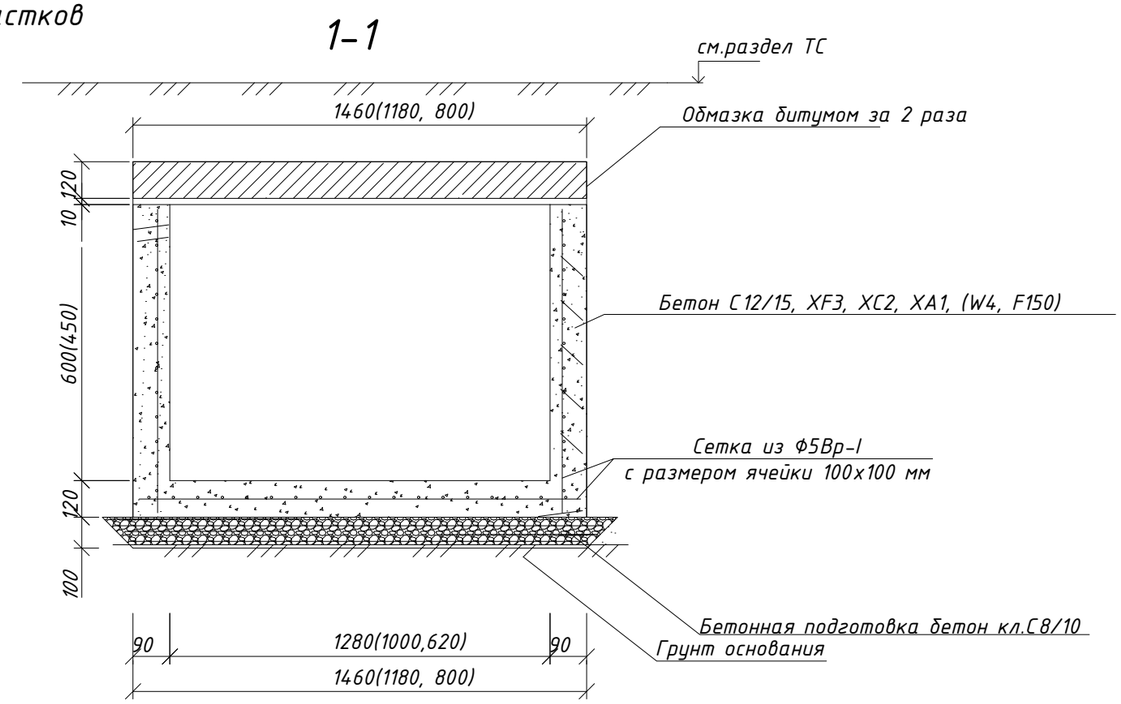

1. Расход материалов на устройство бетонной подготовки -0,11м3 и гидроизоляции 1,11м2.
2. Высотные отметки см. профиль тепловых сетей в альбоме -12 ТС.
3. Данный лист смотреть совместно с ТС.КЖ-2.

Согласовано

Взам. инв. №

Подп. и дата

Инв. № подл.

Изм.	Лист	№ Докум.	Подп.	Дата
Проверил		Мендекенов		09.25
Исполнил		Сергазиева		09.25
Н.контроль		Мелдебеков		09.25

ЗАКАЗ № 755/28-25-ТС.КЖ

"К8.121 Реконструкция теплотрассы от врезки в 2Ду 200 мм ППУ-ПЭ УТ21(7) до ул.Сейфуллина 23, 25, ул.Желтоксан 24/1, ул. Джангильдина 20/1"

Тепловые сети. Конструкции железобетонные.

Стадия	Лист	Листов
РП	6	

План монолитных участков

ТОО "Каз Центр Проект" ГСЛ 22005983

Формат А3

УТ1

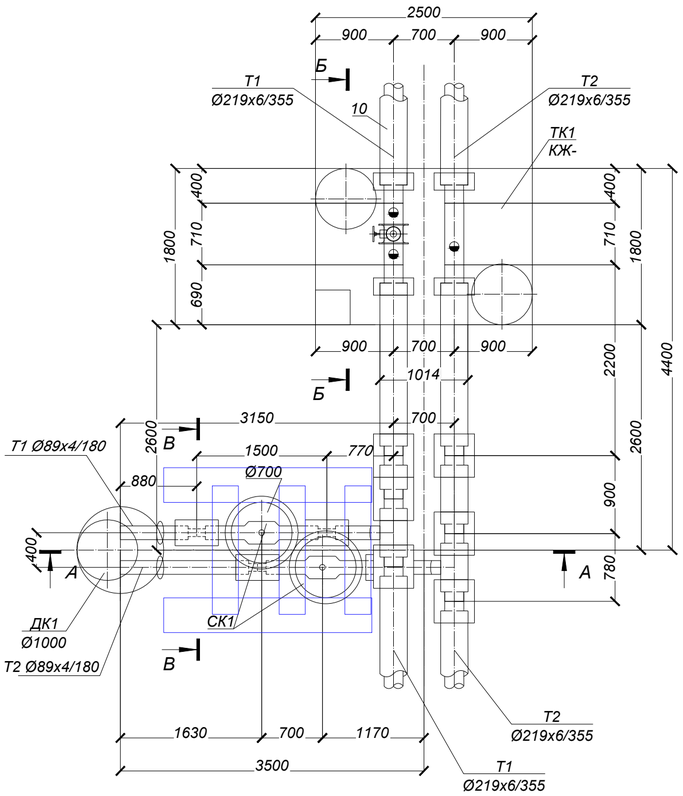

Спецификация элементов смотрового колодца

Поз.	Обозначение	Наименование	Кол. шт.	Масса ед.кг.	Общая масса, кг
		Смотровое кольцо Ск-1			
КС7.3	ГОСТ 8020-2016 225-101-0101	Кольцо стеновое КС7.3 W6 F100, шт	4	130,0	на сульфат. цементах
КО6	ГОСТ 8020-2016 225-101-0201	Кольцо опорное КО6 W6 F100, шт	2	50,0	на сульфат. цементах
Л	ГОСТ 8020-2016 244-202-0101	Люк тип Т(Т-Т)с шарниром , шт	2		
Б2	ГОСТ 13015-2012 225-203-0703	Балка Б2, W6 F100 , шт	3		
	ГОСТ 13579-2018 221-102-0101-0034	ФБС 24.4.6-Т, W6 F100, шт	4		
		Материалы:			
	ГОСТ 7473-201 212-101-0601	Бетон кл. С12/15 W6 F100 , м3	1,068		на сульфат. цементах
	ГОСТ 1284-2004 211-201-0306	Щебеночная подготовка марки М600 фракции 20-40мм, м3	1,068		

В-В

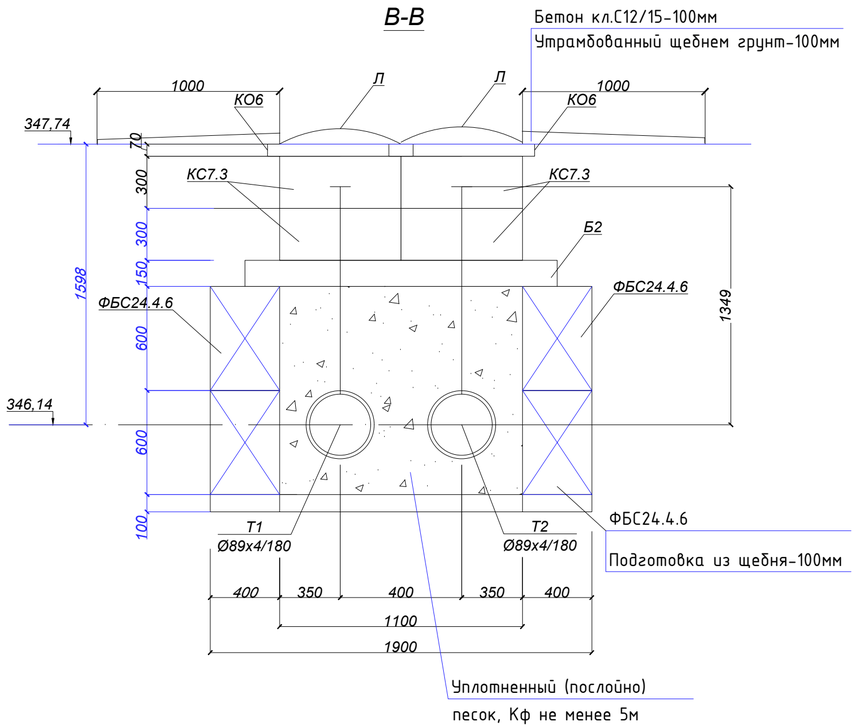

А - А

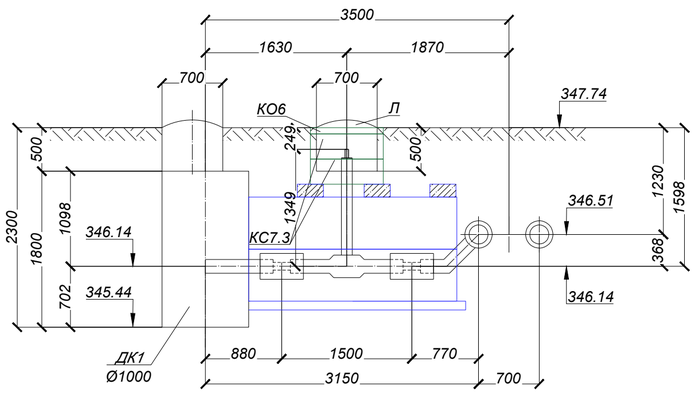

Б - Б

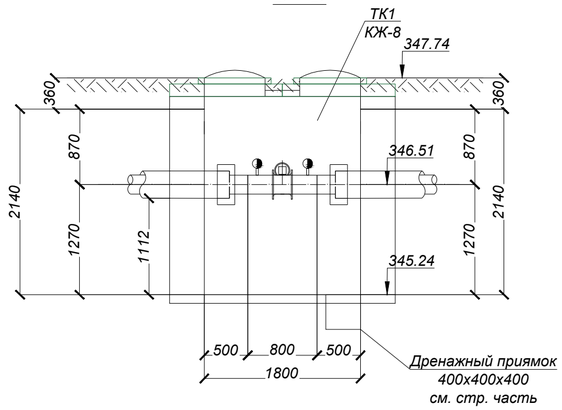

1. Гидроизоляция боковых поверхностей (обмазочная)обмазка горячим битумом за 2 раза -7,0м2
2. Данный лист смотреть совместно с ТС.КЖ-2.
3. Все сборные железобетонные элементы колодца принять из бетона марки W6, F100
4. Вокруг люка выполнить бетонную отмостку из бетона кл.С12/15 шириной 1м

Изм.	Лист	№ Докум.	Подп.	Дата	ЗАКАЗ № 755/28-25-ТС.КЖ			
					"К8.121 Реконструкция теплотрассы от врезки в 2Ду 200 мм ППУ-ПЭ УТ21(7) до ул.Сейфуллина 23, 25, ул.Желтоксан 24/1, ул. Джангильдина 20/1"			
Проверил		Мендекенов		09.25	Тепловые сети. Конструкции железобетонные.	Стадия	Лист	Листов
Исполнил		Сергазиева		09.25		РП	7	
Н.контроль		Мелдебеков		09.25	Смотровой колодец СК-1	ТОО "Каз Центр Проект" ГСЛ 22005983		

Согласовано

Взам. инв. №

Подп. и дата

Инв. № подл.

Формат А2

Теплофикационная камера ТК1

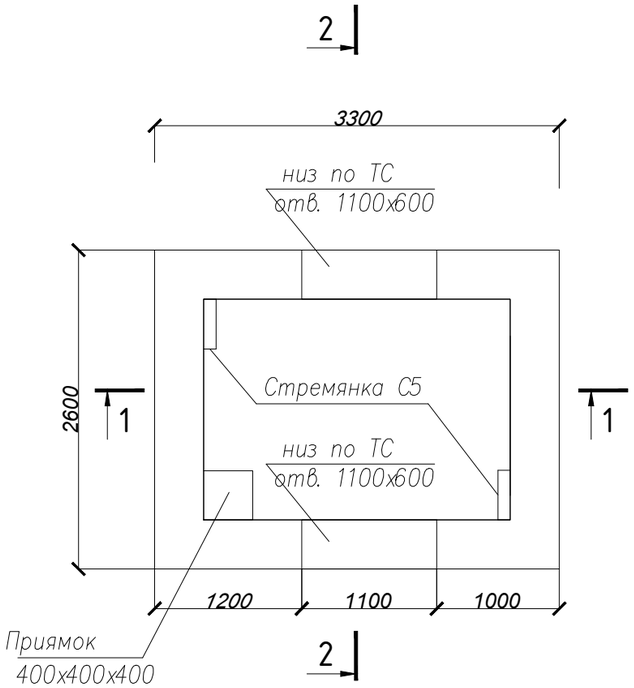

Разрез 1-1

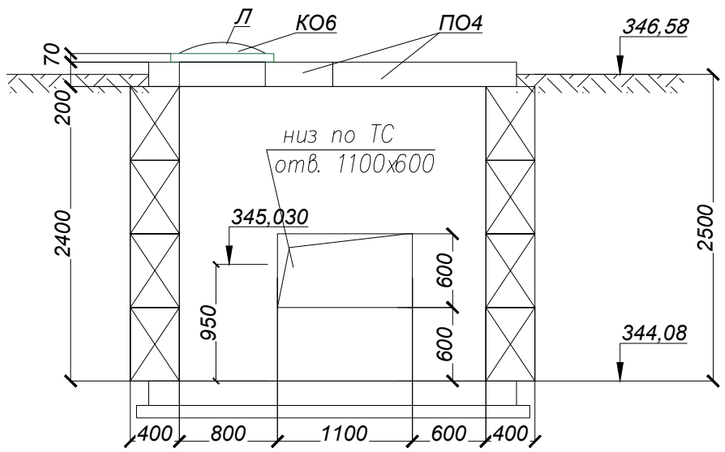

Разрез 2-2

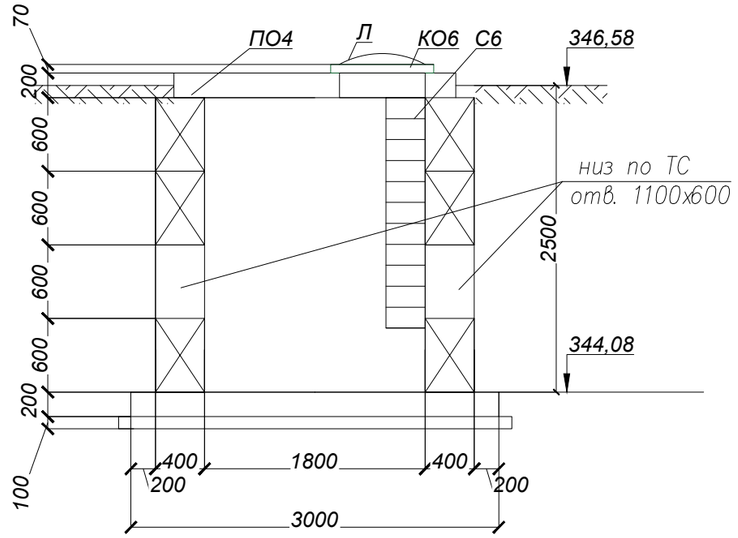

Расположения плиты днища

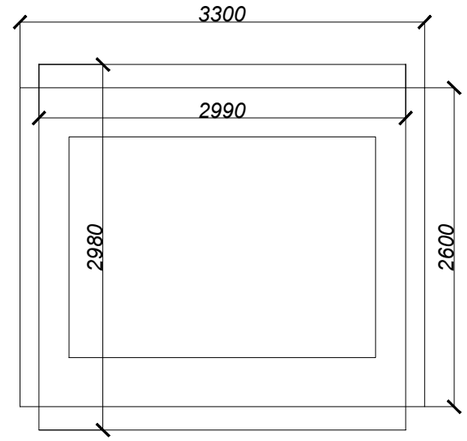

Расположение плиты покрытия ПО-4

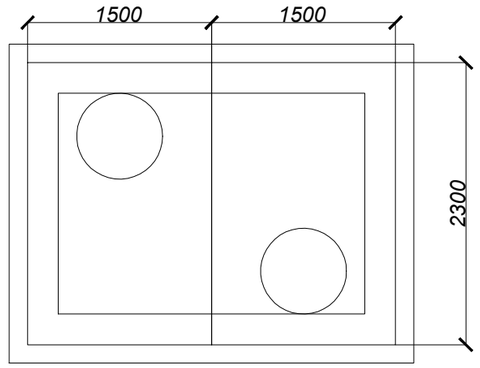

1. Поверхности всех конструкции соприкасающиеся с грунтом, обмазать горячим битумом за 2 раза
2. Данный лист смотреть совместно с листами ТС.КЖ-2, 7

Спецификация на сборную теплофикационную камеру ТК1

Поз.	Обозначение	Наименование	Кол. шт.	Масса ед. кг.	Общая масса, кг
	ГОСТ 13015-2012 225-202-0104	Плита П04 1500х2300, W6 F100 шт.	2	1530	
	ГОСТ 8020-2016 225-101-0201	ПДУ300.300-20.6, W6 F100 шт.	1	4455	
	ГОСТ 8020-2016 225-101-0201	Кольцо опорное КО6, W6 F100 шт.	2	110	
	ГОСТ 8020-2016 244-202-0101	Люк Т(типа Т-Т)	2	120	
	ГОСТ 8020-2016 244-202-0101	Стремянка С-6	1	23,52	
1	ГОСТ 13579-2018 221-102-0101-0034	ФБС 24.4.6-Т, W6 F100	2	1337	
2	ГОСТ 13579-2018 221-102-0101-0024	ФБС 8.4.6-Т, W6 F100	7	445	
3	ГОСТ 13579-2018 221-102-0101-0014	ФБС 9.4.6-Т, W6 F100	7	500	
4	ГОСТ 13579-2018 221-102-0101-0024	ФБС 6.4.6-Т, W6 F100	7	334	
5	ГОСТ 13579-2018 221-102-0101-0024	ФБС 12.4.6-Т, W6 F100	7	667	
	ГОСТ 1284-2004 211-201-0306	Щебеночная подготовка, м3	0,98		
	ГОСТ 7473-2010 212-101-0309	Приямок 400х400х400 бетон С8/10, F100,W6 на сульфт. цементе м3	0,125		
	ГОСТ 6617-76 АГСК 216-201-0101	Горячий битум м2	32,6		гидроизоляция (обмаз. 2 раза)
	ГОСТ 7473-2010 212-101-0309	Оттмостка бетон С8/10, м3	0,44		

Согласовано

Взам. инв. №

Подп. и дата

Инв. № подл.

Изм.	Лист	№ Докум.	Подп.	Дата
Проверил		Мендекенов		09.25
Исполнил		Сергазиева		09.25
Н.контроль		Мелдебеков		09.25

ЗАКАЗ № 755/28-25-ТС.КЖ

"К6.121 Реконструкция теплотрассы от врезки в 2Ду 200 мм ППУ-ПЭ УТ21(7) до ул.Сейфуллина 23, 25, ул.Желтоксан 24/1, ул. Джангильдина 20/1"

Тепловые сети. Конструкции железобетонные.

Стадия	Лист	Листов
РП	8	

Теплофикационная камера ТК-1. Разрезы 1-1, 2-2. Схема расположения плит покрытия и днища

ТОО "Каз Центр Проект" ГСЛ 22005983

Формат А3

Раскладка блоков 1-й ряд

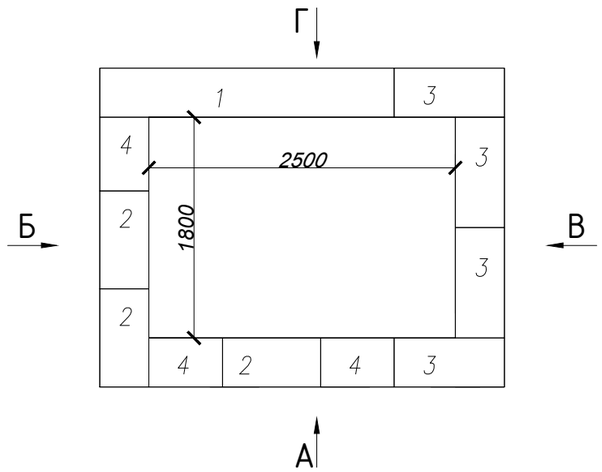

Раскладка блоков 2-й ряд

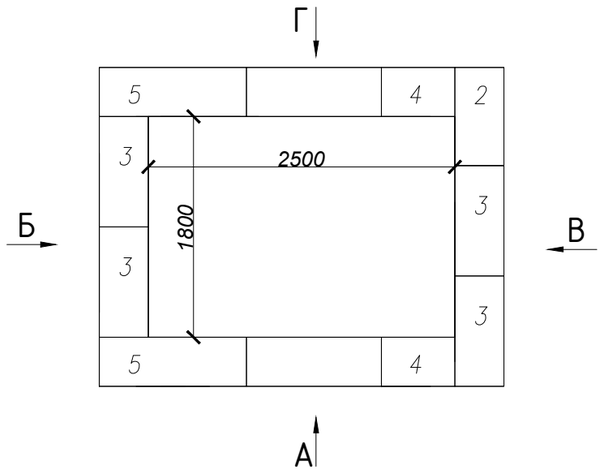

Вид А

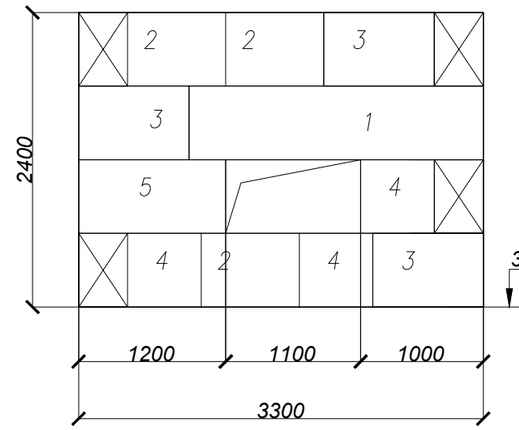

Вид Г

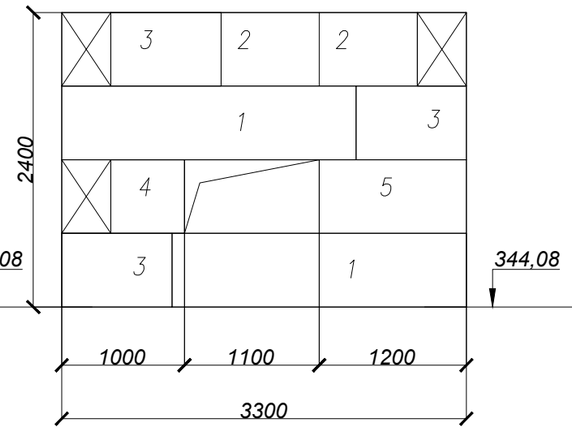

Вид Б

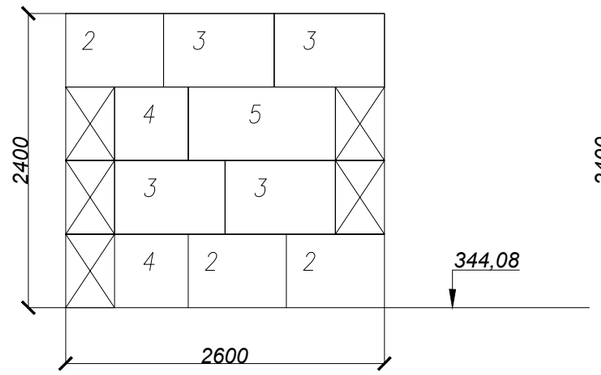

Вид В

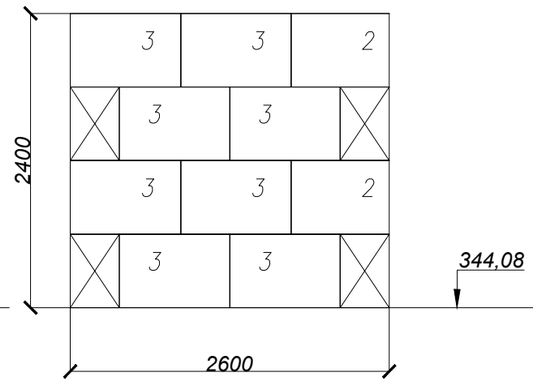

Раскладка блоков 3-й ряд

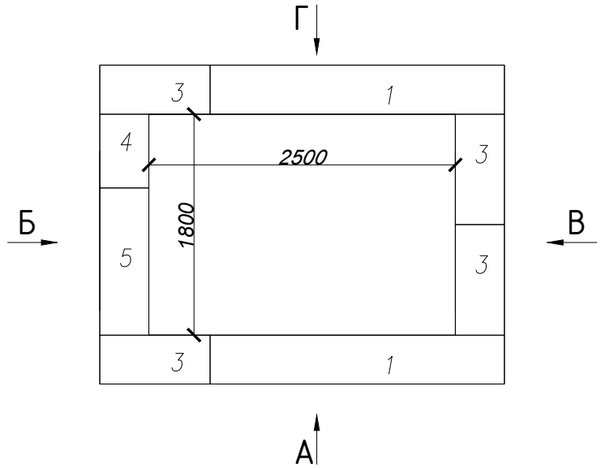

Раскладка блоков 4-й ряд

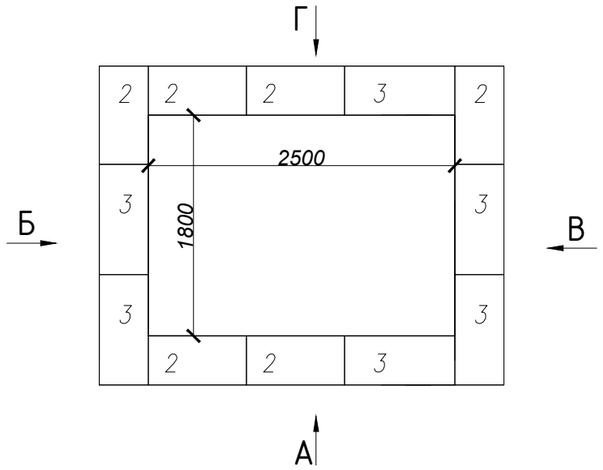

1. Поверхности всех конструкции соприкасающиеся с грунтом, обмазать горячим битумом за 2 раза
2. Данный лист смотреть совместно с листами ТС.КЖ-6

					ЗАКАЗ № 755/28-25-ТС.КЖ		
Изм.	Лист	№ Докум.	Подп.	Дата	"Кв.121 Реконструкция теплотрассы от врезки в 2Ду 200 мм ППУ-ПЭ УТ21(7) до ул.Сейфуллина 23, 25, ул.Желтоксан 24/1, ул. Джангильдина 20/1"		
Проверил		Мендекенов		09.25	Тепловые сети. Конструкции железобетонные.	Стадия	Лист	Листов
Исполнил		Сергазиева		09.25		РП	9	
Н.контроль		Мелдебеков		09.25	Теплофикационная камера. Раскладка фундаментных блоков	ТОО "Каз Центр Проект" ГСЛ 22005983		

Согласовано

Взам. инв. №

Подп. и дата

Инв. № подл.

Формат А3

УТ1а

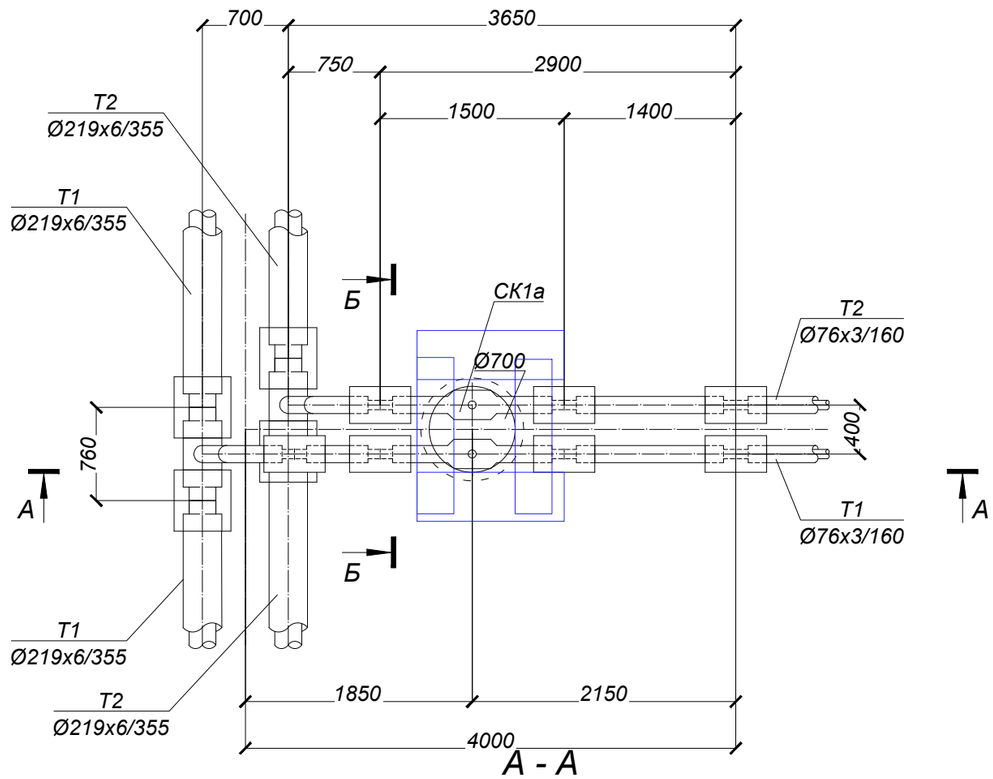

А - А

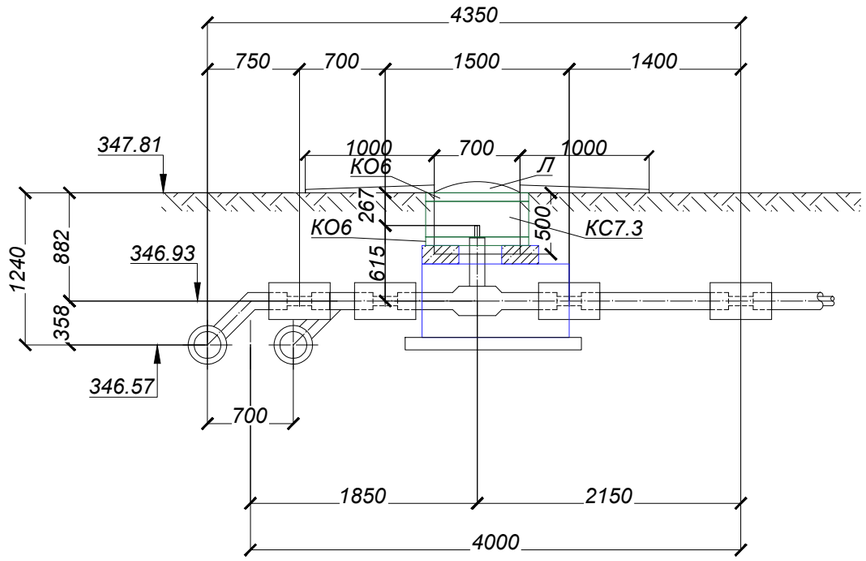

Спецификация элементов смотрового колодца

Поз.	Обозначение	Наименование	Кол. шт.	Масса ед.кг.	Общая масса, кг
		Смотровое кольцо Ск-1а			
КС7.3	ГОСТ 8020-2016 225-101-0101	Кольцо стеновое КС7.3 W6 F100, шт	1	130,0	на сульфат. цементах
КО6	ГОСТ 8020-2016 225-101-0201	Кольцо опорное КО6 W6 F100, шт	2	50,0	на сульфат. цементах
Л	ГОСТ 8020-2016 244-202-0101	Люк тип Т(Т-Т)с шарниром , шт	1		
Б2	ГОСТ 13015-2012 225-203-0703	Балка Б2 L=1480 W6 F100, шт	2		
	ГОСТ 13579-2018 221-102-0101-0034	ФБС 12.4.6-Т W6 F100, шт	2		
		Материалы:			
	ГОСТ 7473-201 212-101-0601	Бетон кл. С12/15 W6 F100 , м3	0,22		на сульфат. цементах
	ГОСТ 1284-2004 211-201-0306	Щебеночная подготовка марки М600 фракции 20-40мм, м3	0,22		

Б - Б

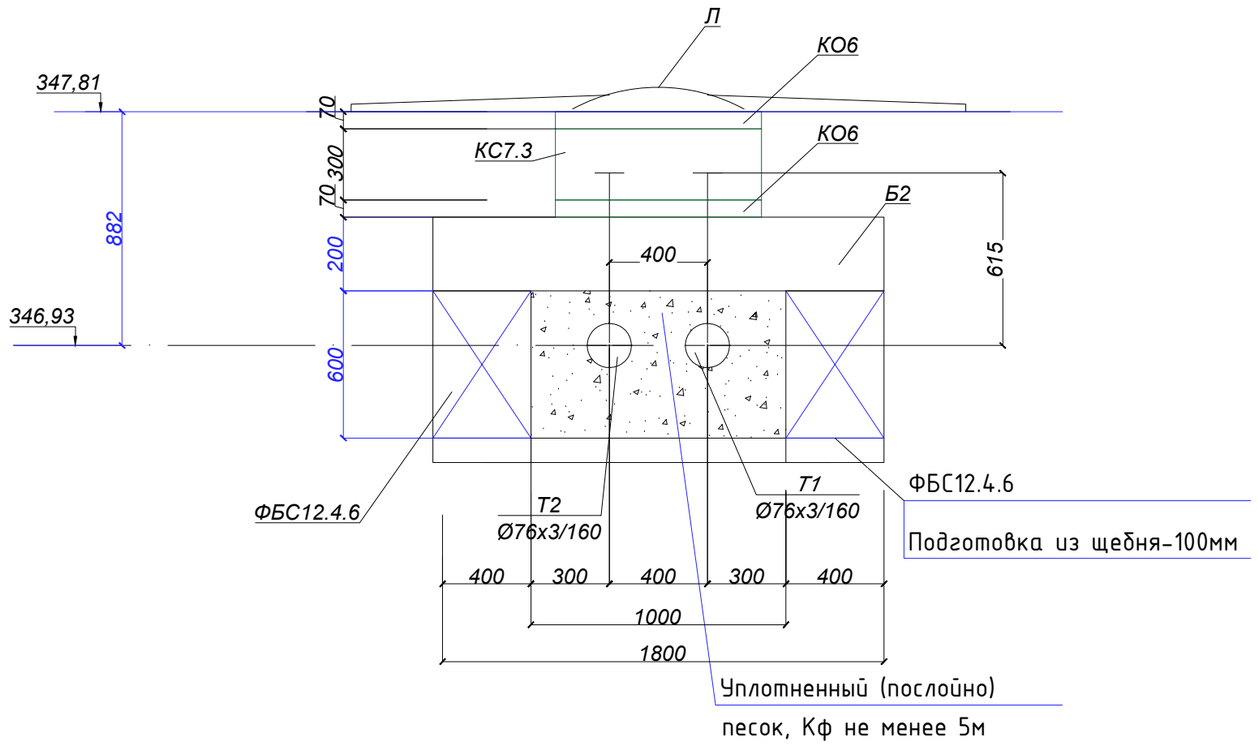

1. Гидроизоляция боковых поверхностей (обмазочная)обмазка горячим битумом за 2 раза -7,0м2
2. Данный лист смотреть совместно с ТС.КЖ-2.
3. Все сборные железобетонные элементы колодца принять из бетона марки W6, F100
4. Вокруг люка выполнить бетонную отмостку из бетона кл.С12/15 шириной 1м

Изм.	Лист	№ Докум.	Подп.	Дата	ЗАКАЗ № 755/28-25-ТС.КЖ			
					"Кв.121 Реконструкция теплотрассы от врезки в 2Ду 200 мм ППУ-ПЭ УТ21(7) до ул.Сейфуллина 23, 25, ул.Желтоксан 24/1, ул. Джангильдина 20/1"			
Проверил		Мендекенов		09.25	Тепловые сети. Конструкции железобетонные.	Стадия	Лист	Листов
Исполнил		Сергазиева		09.25		РП	10	
Н.контроль		Мелдебеков		09.25	Смотровой колодец СК-1а	ТОО "Каз Центр Проект" ГСЛ 22005983		

Согласовано

Взам. инв. №

Подп. и дата

Инв. № подл.

Формат А3

А - А

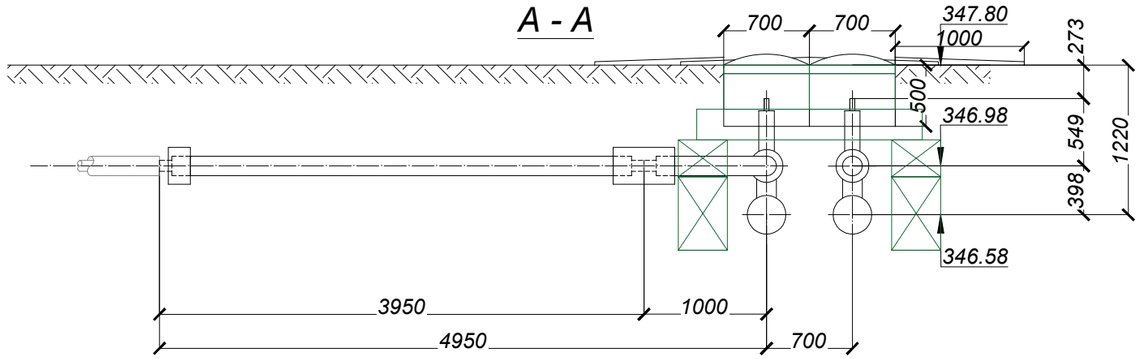

УТ2

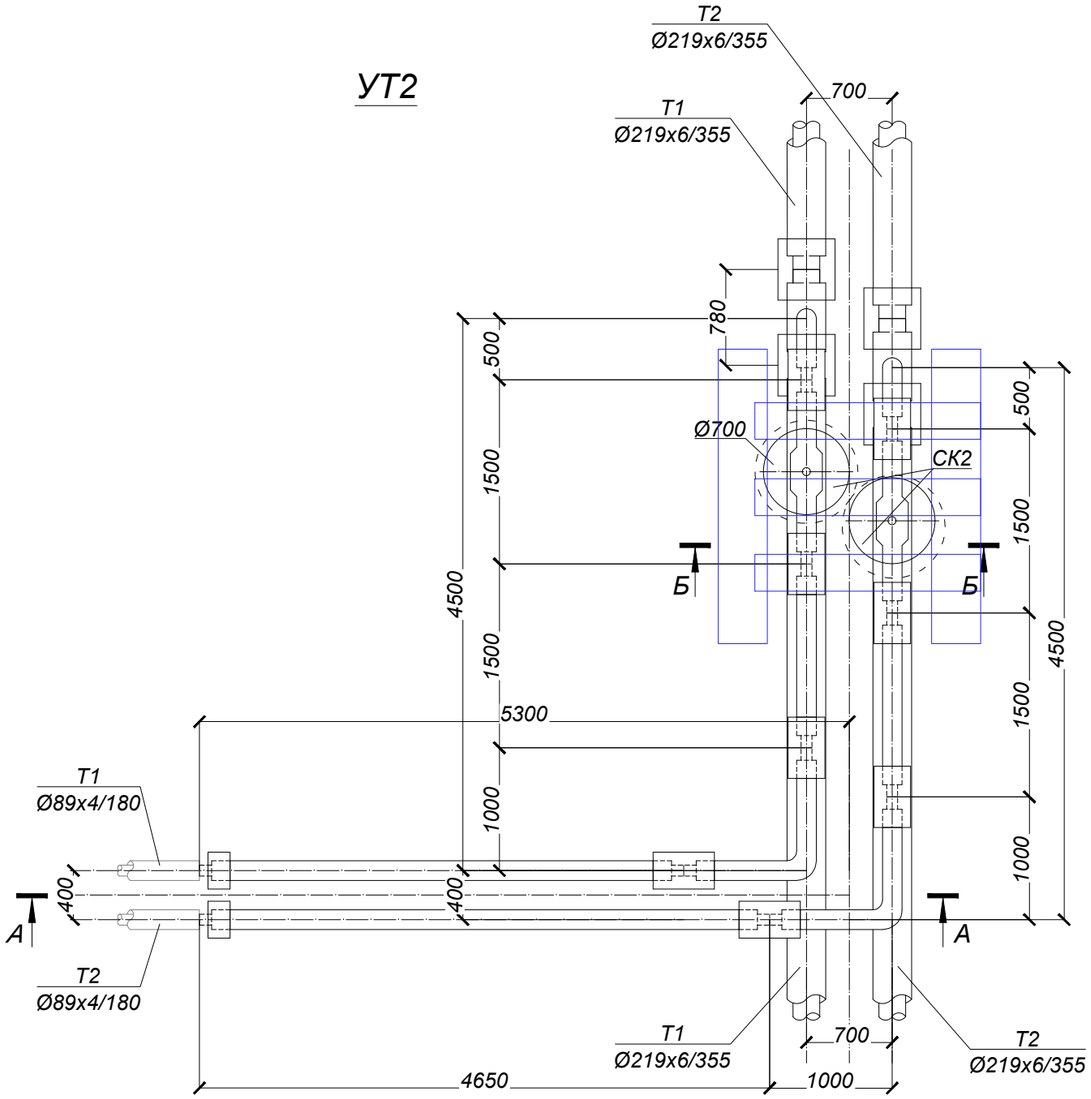

Спецификация элементов смотрового колодца

Поз.	Обозначение	Наименование	Кол. шт.	Масса ед.кг.	Общая масса, кг
		Смотровое кольцо Ск-2			
КС7.3	ГОСТ 8020-2016 225-101-0101	Кольцо стеновое КС7.3 W6 F100, шт	2	130,0	на сульфат. цементах
КО6	ГОСТ 8020-2016 225-101-0201	Кольцо опорное КО6 W6 F100, шт	2	50,0	на сульфат. цементах
Л	ГОСТ 8020-2016 244-202-0101	Люк тип Т(Т-Т)с шарниром , шт	2		
Б3	ГОСТ 13015-2012 225-203-0703	Балка Б3 L=1840 W6 F100 , шт	3		
	ГОСТ 13579-2018 221-102-0101-0034	ФБС 24.4.6-Т W6 F100, шт	2		
	ГОСТ 13579-2018 221-102-0101-0034	ФБС 12.4.3-Т W6 F100, шт	4		
		Материалы:			
	ГОСТ 7473-201 212-101-0601	Бетон кл. С12/15 W6 F100 , м3	0,44		на сульфат. цементах
	ГОСТ 1284-2004 211-201-0306	Щебеночная подготовка марки М600 фракции 20-40мм, м3	0,44		

Б - Б

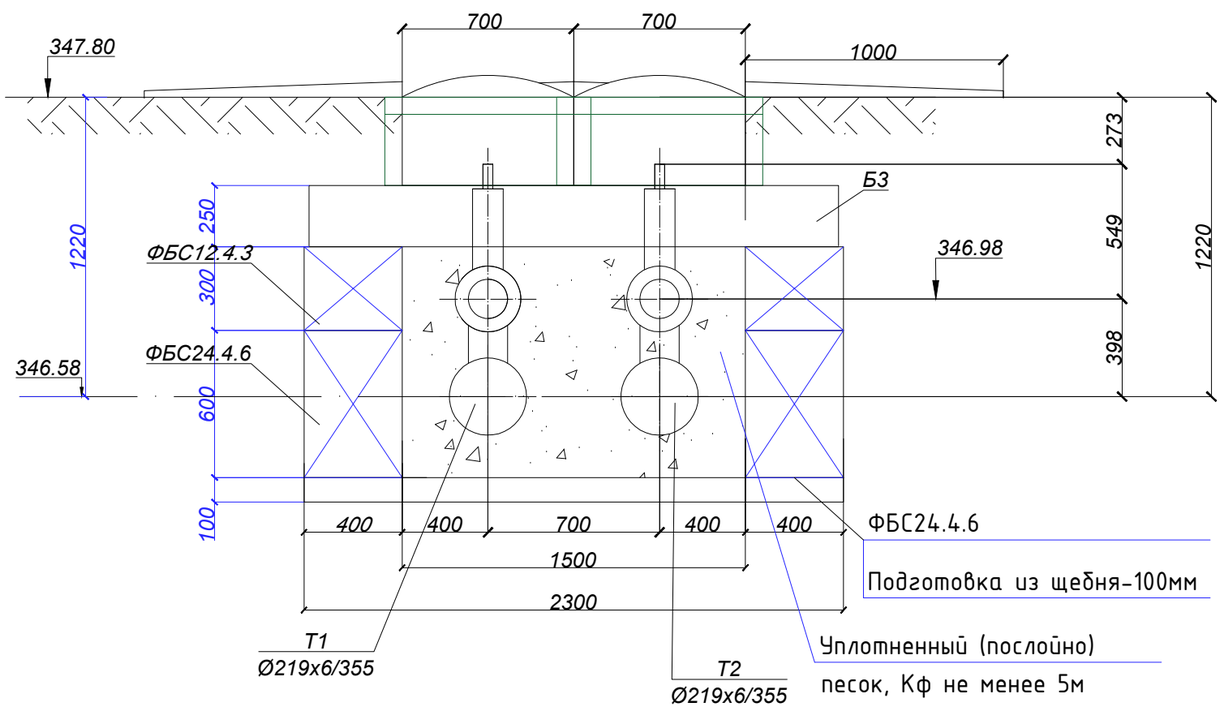

1. Гидроизоляция боковых поверхностей (обмазочная)обмазка горячим битумом за 2 раза -7,0м2
2. Данный лист смотреть совместно с ТС.КЖ-2.
3. Все сборные железобетонные элементы колодца принять из бетона марки W6, F100
4. Вокруг люка выполнить бетонную отмостку из бетона кл.С12/15 шириной 1м

Изм.	Лист	№ Докум.	Подп.	Дата	ЗАКАЗ № 755/28-25-ТС.КЖ			
					"Кв.121 Реконструкция теплотрассы от врезки в 2Ду 200 мм ППУ-ПЭ УТ21(7) до ул.Сейфуллина 23, 25, ул.Желтоксан 24/1, ул. Джангильдина 20/1"			
Проверил	Мендекенов			09.25	Тепловые сети. Конструкции железобетонные.	Стадия	Лист	Листов
Исполнил	Сергазиева			09.25		РП	11	
Н.контроль	Мелдебеков			09.25	Смотровой колодец СК-2	ТОО "Каз Центр Проект" ГСЛ 22005983		

Согласовано

Взам. инв. №

Подп. и дата

Инв. № подл.

Формат А3

А - А

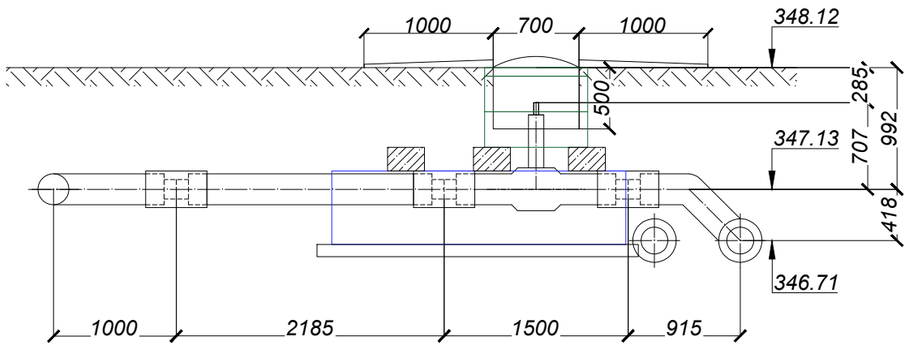

УТ3

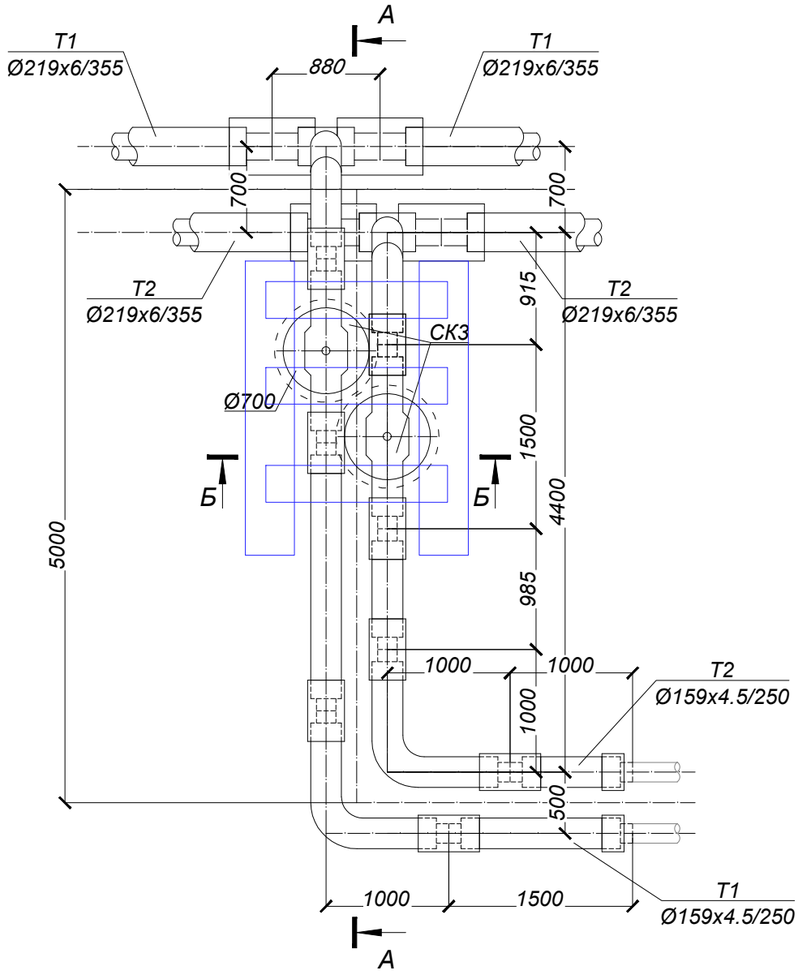

Спецификация элементов смотрового колодца

Поз.	Обозначение	Наименование	Кол. шт.	Масса ед.кг.	Общая масса, кг
		Смотровое кольцо Ск-3			
КС7.3	ГОСТ 8020-2016 225-101-0101	Кольцо стеновое КС7.3 W6 F100, шт	4	130,0	на сульфат. цементах
КО6	ГОСТ 8020-2016 225-101-0201	Кольцо опорное КО6 W6 F100, шт	2	50,0	на сульфат. цементах
Л	ГОСТ 8020-2016 244-202-0101	Люк тип Т(Т-Т)с шарниром , шт	2		
Б2	ГОСТ 13015-2012 225-203-0703	Балка Б2 L=1480 W6 F100, шт	3		
	ГОСТ 13579-2018 221-102-0101-0034	ФБС 24.4.6-Т W6 F100, шт	2		
		Материалы:			
	ГОСТ 7473-201 212-101-0601	Бетон кл. С12/15 W6 F100 , м3	0,22		на сульфат. цементах
	ГОСТ 1284-2004 211-201-0306	Щебеночная подготовка марки М600 фракции 20-40мм, м3	0,22		

Б - Б

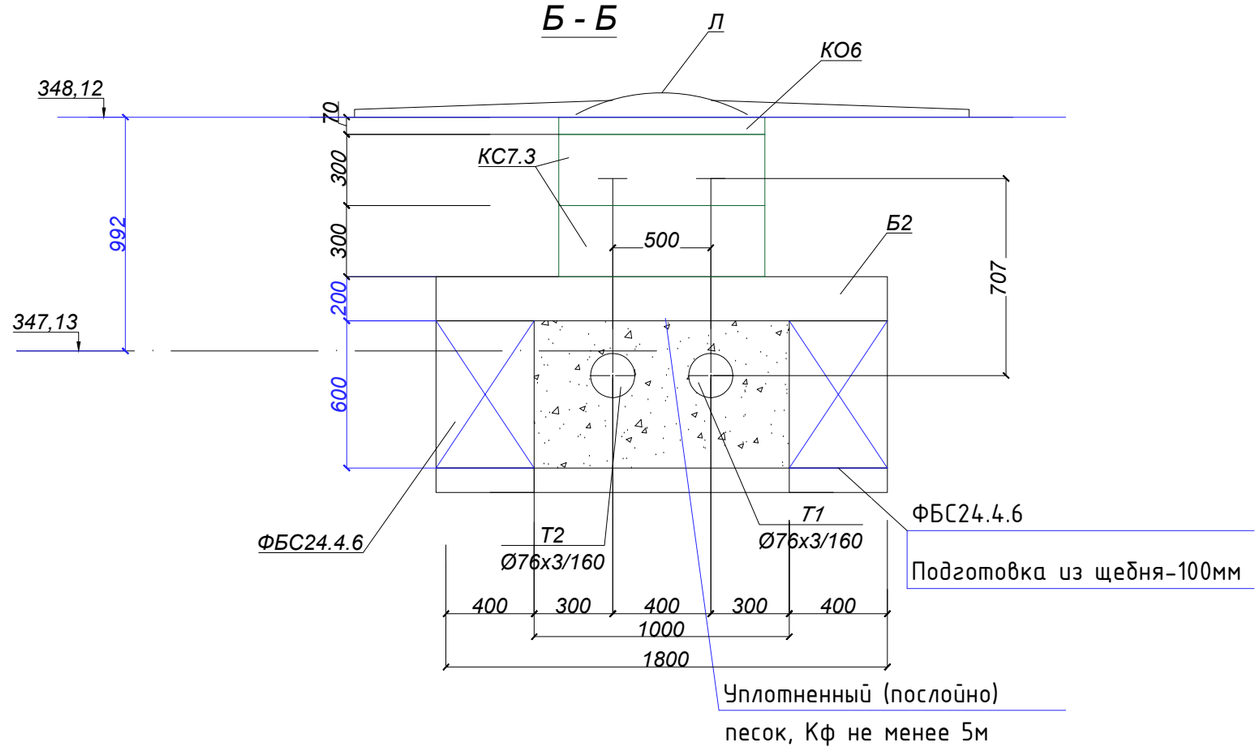

1. Гидроизоляция боковых поверхностей (обмазочная)обмазка горячим битумом за 2 раза -7,0м2
2. Данный лист смотреть совместно с ТС.КЖ-2.
3. Все сборные железобетонные элементы колодца принять из бетона марки W6, F100
4. Вокруг люка выполнить бетонную отмостку из бетона кл.С12/15 шириной 1м

Изм.	Лист	№ Докум.	Подп.	Дата	ЗАКАЗ № 755/28-25-ТС.КЖ			
					"Кв.121 Реконструкция теплотрассы от врезки в 2Ду 200 мм ППУ-ПЭ УТ21(7) до ул.Сейфуллина 23, 25, ул.Желтоксан 24/1, ул. Джангильдина 20/1"			
Проверил		Мендекенов		09.25	Тепловые сети. Конструкции железобетонные.	Стадия	Лист	Листов
Исполнил		Сергазиева		09.25		РП	12	
Н.контроль		Мелдебеков		09.25	Смотровой колодец СК-3	ТОО "Каз Центр Проект" ГСЛ 22005983		

Согласовано

Взам. инв. №

Подп. и дата

Инв. № подл.

Формат А3

Спецификация элементов смотрового колодца

Поз.	Обозначение	Наименование	Кол. шт.	Масса ед.кг.	Общая масса, кг
		Смотровое кольцо Ск-4			
КС7.3	ГОСТ 8020-2016 225-101-0101	Кольцо стеновое КС7.3 W6 F100, шт	3	130,0	на сульфат. цементах
КО6	ГОСТ 8020-2016 225-101-0201	Кольцо опорное КО6 W6 F100, шт	2	50,0	на сульфат. цементах
Л	ГОСТ 8020-2016 244-202-0101	Люк тип Т(Т-Т)с шарниром , шт	2		
Б2	ГОСТ 13015-2012 225-203-0703	Балка Б2 L=1480 W6 F100, шт	4		
	ГОСТ 13579-2018 221-102-0101-0034	ФБС 12.4.6-Т W6 F100, шт	6		
		Материалы:			
	ГОСТ 7473-201 212-101-0601	Бетон кл. С12/15 W6 F100 , м3	0,22		на сульфат. цементах
	ГОСТ 1284-2004 211-201-0306	Щебеночная подготовка марки М600 фракции 20-40мм, м3	0,22		

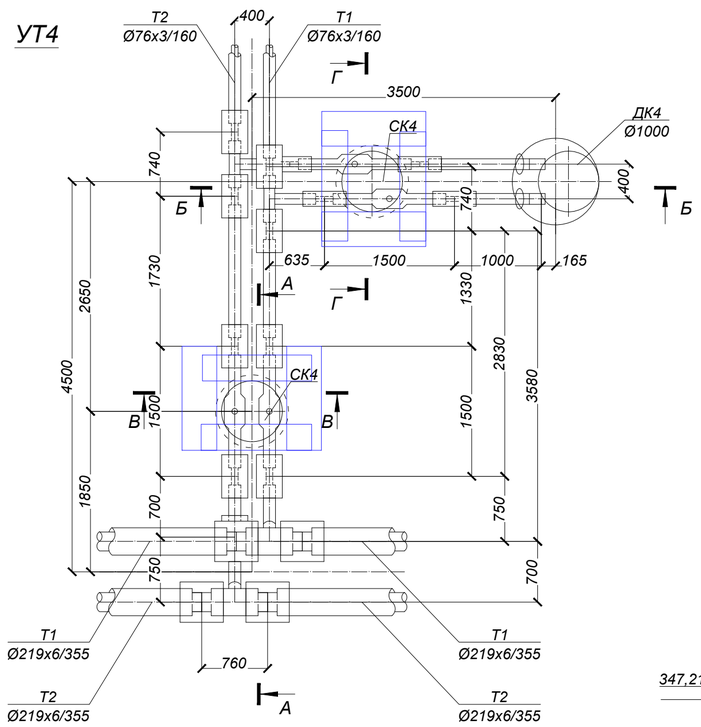

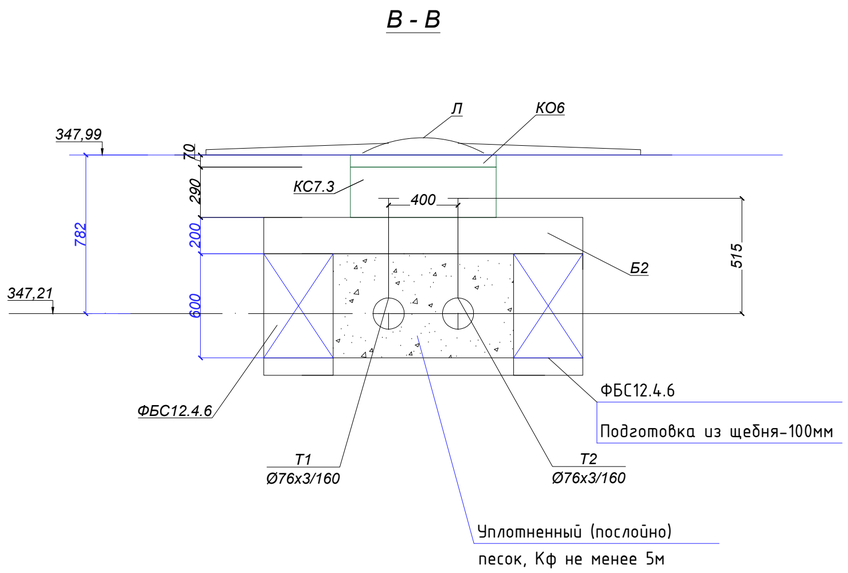

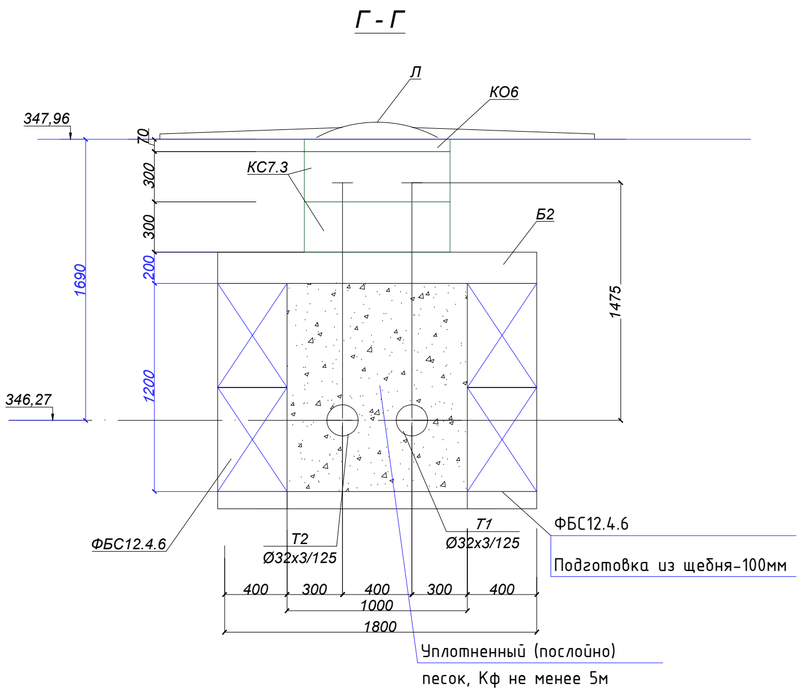

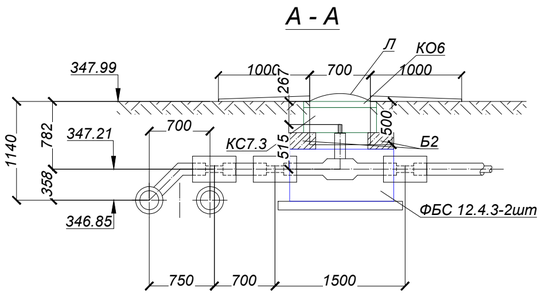

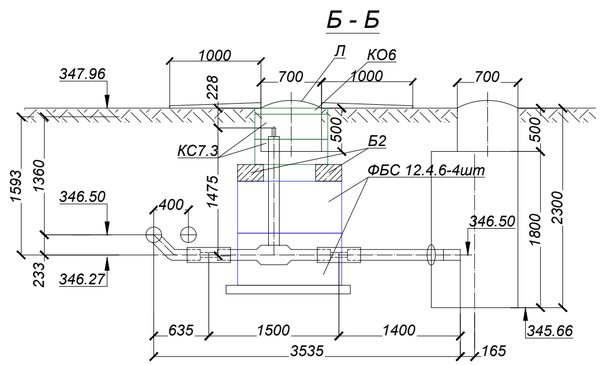

1. Гидроизоляция боковых поверхностей (обмазочная)обмазка горячим битумом за 2 раза -7,0м2
2. Данный лист смотреть совместно с ТС.КЖ-2.
3. Все сборные железобетонные элементы колодца принять из бетона марки W6, F100
4. Вокруг люка выполнить бетонную отмостку из бетона кл.С12/15 шириной 1м

Изм.	Лист	№ Докум.	Подп.	Дата				
					ЗАКАЗ № 755/28-25-ТС.КЖ			
					"КВ.121 Реконструкция теплотрассы от врезки в 2Ду 200 мм ППУ-ПЭ УТ21(7) до ул.Сейфуллина 23, 25, ул.Желтоксан 24/1, ул. Джангильдина 20/1"			
Проверил		Мендекенов		09.25	Тепловые сети. Конструкции железобетонные.	Стадия	Лист	Листов
Исполнил		Сергазиева		09.25		РП	13	
Н.контроль		Мелдебеков		09.25	Смотровой колодец СК-4	ТОО "Каз Центр Проект" ГСЛ 22005983		

Согласовано

Взам. инв. №

Подп. и дата

Инв. № подл.

Формат А3

УТ5

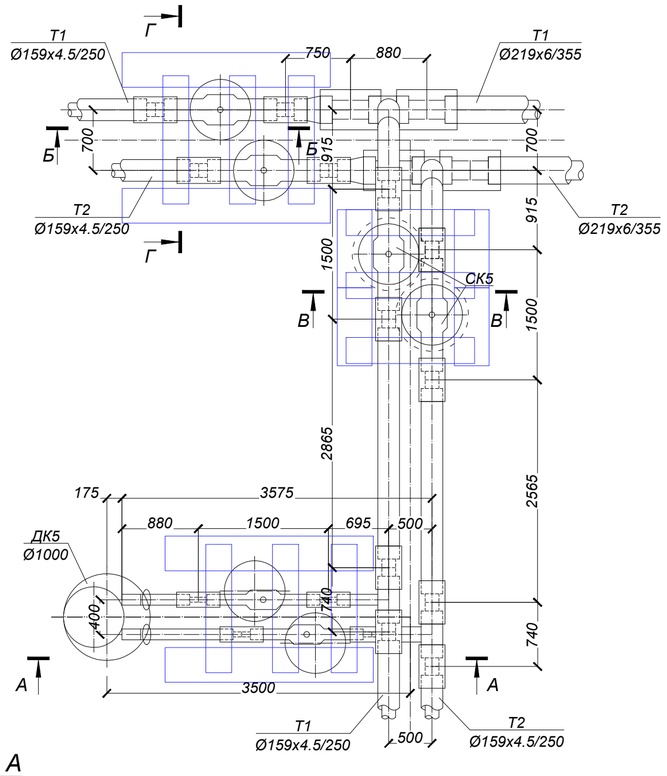

А - А

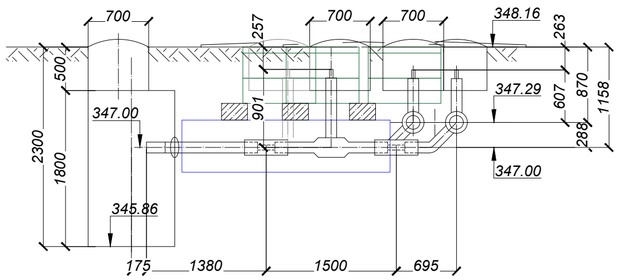

Г - Г

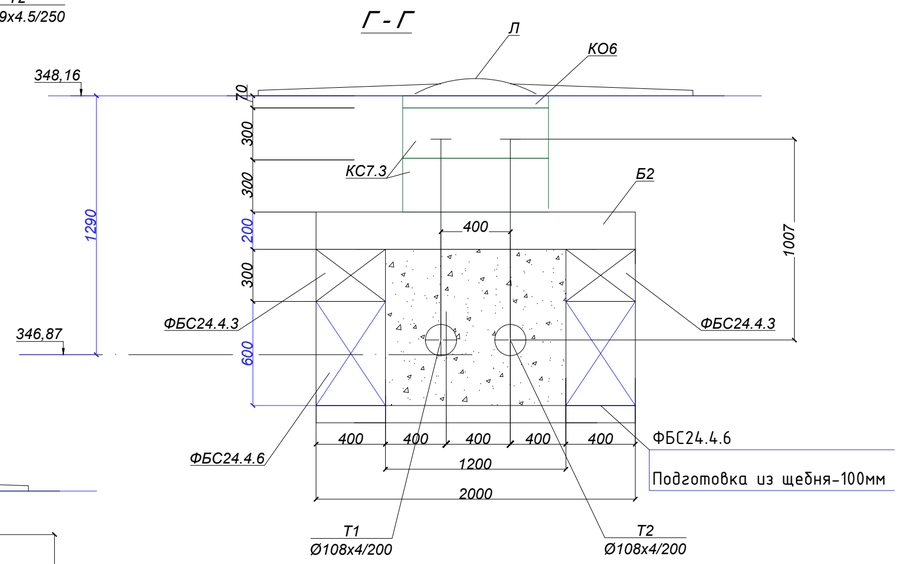

Б - Б

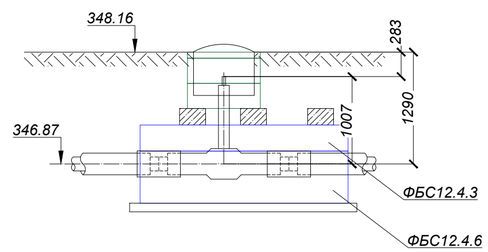

В - В

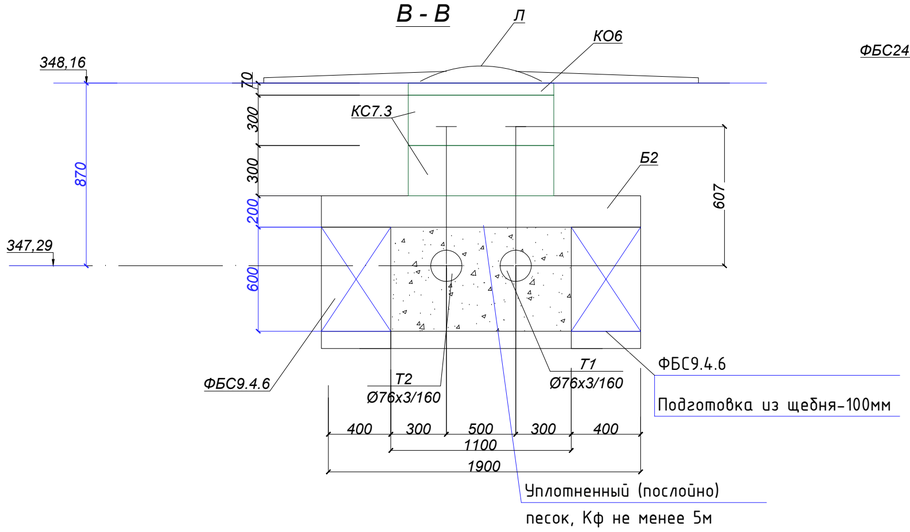

Спецификация элементов смотрового колодца

Поз.	Обозначение	Наименование	Кол. шт.	Масса ед.кг.	Общая масса, кг
		Смотровое кольцо Ск-5			
КС7.3	ГОСТ 8020-2016 225-101-0101	Кольцо стеновое КС7.3 W6 F100, шт	12	130,0	на сульфат. цементах
КО6	ГОСТ 8020-2016 225-101-0201	Кольцо опорное КО6 W6 F100, шт	6	50,0	на сульфат. цементах
Л	ГОСТ 8020-2016 244-202-0101	Люк тип Т(Т-Т)с шарниром , шт	6		
Б2	ГОСТ 13015-2012 225-203-0703	Балка Б2 L=1480 W6 F100, шт	6		
Б3	ГОСТ 13015-2012 225-203-0703	Балка Б3 L=1840 W6 F100, шт	3		
	ГОСТ 13579-2018 221-102-0101-0034	ФБС 24.4.6-Т W6 F100, шт	4		
	ГОСТ 13579-2018 221-102-0101-0034	ФБС 24.4.3-Т W6 F100, шт	2		
	ГОСТ 13579-2018 221-102-0101-0034	ФБС 9.4.6-Т W6 F100, шт	4		
		Материалы:			
	ГОСТ 7473-201 212-101-0601	Бетон кл. С12/15 W6 F100 , м3	0,44		на сульфат. цементах
	ГОСТ 1284-2004 211-201-0306	Щебеночная подготовка марки М600 фракции 20-40мм, м3	0,44		

1. Гидроизоляция боковых поверхностей (обмазочная)обмазка горячим битумом за 2 раза -7,0м2
2. Данный лист смотреть совместно с ТС.КЖ-2.
3. Все сборные железобетонные элементы колодца принять из бетона марки W6, F100
4. Вокруг люка выполнить бетонную отмостку из бетона кл.С12/15 шириной 1м

Изм.	Лист	№ Докум.	Подп.	Дата	ЗАКАЗ № 755/28-25-ТС.КЖ		
					"К8.121 Реконструкция теплотрассы от врезки в 2Ду 200 мм ППУ-ПЭ УТ21(7) до ул.Сейфуллина 23, 25, ул.Желтоксан 24/1, ул. Джангильдина 20/1"		
Проверил		Мендекенов		09.25	Тепловые сети. Конструкции железобетонные.	Стадия	Лист	Листов
Исполнил		Сергазиева		09.25		РП	14	
Н.контроль		Мелдебеков		09.25	Смотровой колодец СК-5	ТОО "Каз Центр Проект" ГСЛ 22005983		

Согласовано

Взам. инв. №

Подп. и дата

Инв. № подл.

Формат А3

Спецификация элементов смотрового колодца

Поз.	Обозначение	Наименование	Кол. шт.	Масса ед.кг.	Общая масса, кг
		Смотровое кольцо Ск-5а			
КС7.3	ГОСТ 8020-2016 225-101-0101	Кольцо стеновое КС7.3 W6 F100, шт	2	130,0	на сульфат. цементах
КО6	ГОСТ 8020-2016 225-101-0201	Кольцо опорное КО6 W6 F100, шт	1	50,0	на сульфат. цементах
Л	ГОСТ 8020-2016 244-202-0101	Люк тип Т(Т-Т)с шарниром , шт	1		
Б2	ГОСТ 13015-2012 225-203-0703	Балка Б2 W6 F100, шт	2		
	ГОСТ 13579-2018 221-102-0101-0034	ФБС 12.4.6-Т W6 F100, шт	2		
		Материалы:			
	ГОСТ 7473-201 212-101-0601	Бетон кл. С12/15 W6 F100 , м3	0,22		на сульфат. цементах
	ГОСТ 1284-2004 211-201-0306	Щебеночная подготовка марки М600 фракции 20-40мм, м3	0,22		

А - А

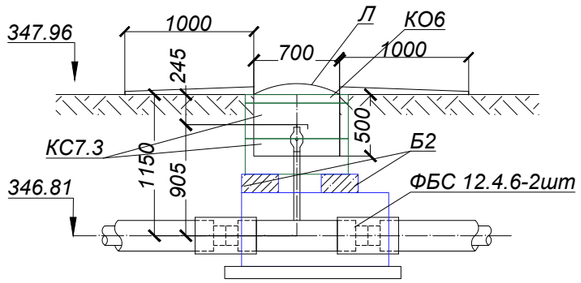

УТ5а

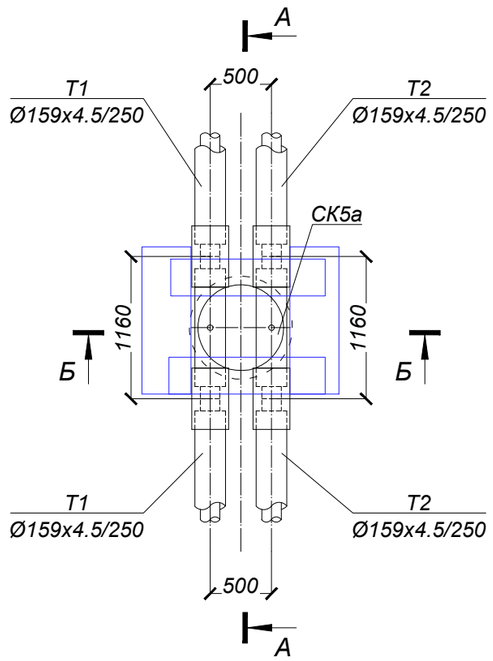

Б - Б

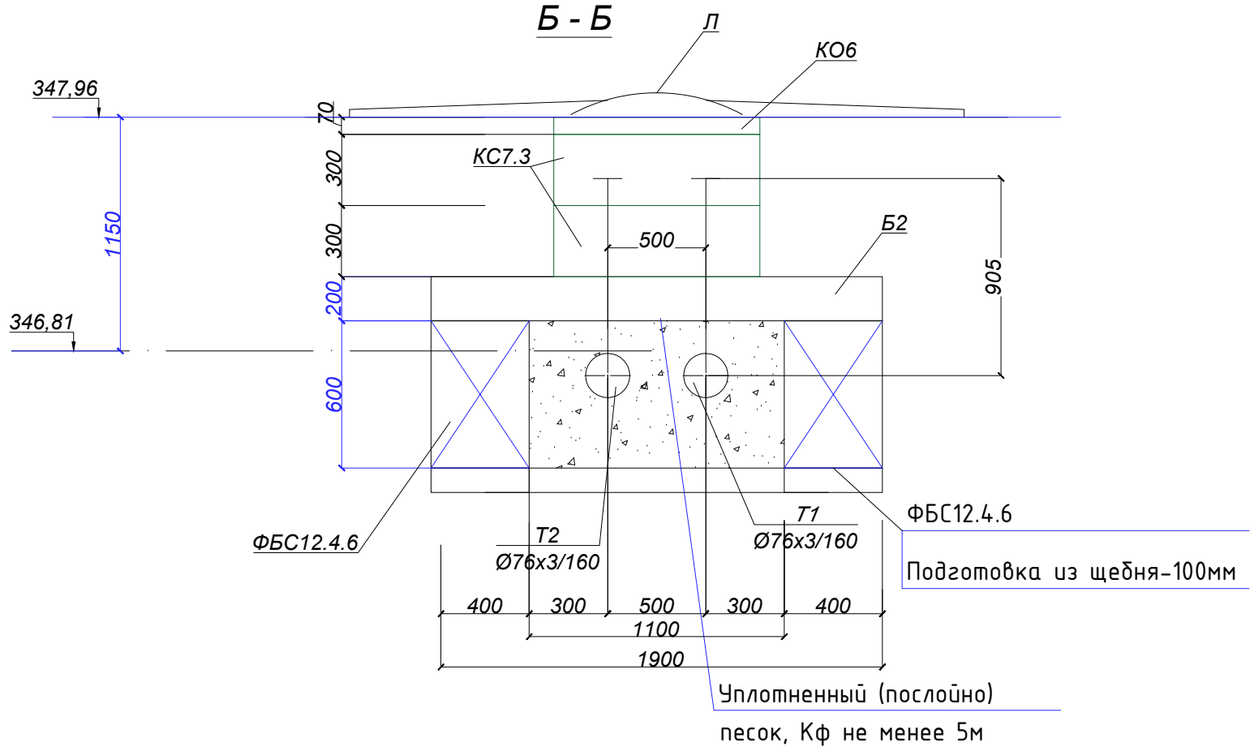

1. Гидроизоляция боковых поверхностей (обмазочная)обмазка горячим битумом за 2 раза -7,0м2
2. Данный лист смотреть совместно с ТС.КЖ-2.
3. Все сборные железобетонные элементы колодца принять из бетона марки W6, F100
4. Вокруг люка выполнить бетонную отмостку из бетона кл.С12/15 шириной 1м

Изм.	Лист	№ Докум.	Подп.	Дата	ЗАКАЗ № 755/28-25-ТС.КЖ			
					"Кв.121 Реконструкция теплотрассы от врезки в 2Ду 200 мм ППУ-ПЭ УТ21(7) до ул.Сейфуллина 23, 25, ул.Желтоксан 24/1, ул. Джангильдина 20/1"			
Проверил		Мендекенов		09.25	Тепловые сети. Конструкции железобетонные.	Стадия	Лист	Листов
Исполнил		Сергазиева		09.25		РП	15	
Н.контроль		Мелдебеков		09.25	Смотровой колодец СК-5а	ТОО "Каз Центр Проект" ГСЛ 22005983		

Согласовано

Взам. инв. №

Подп. и дата

Инв. № подл.

Формат А3

УТ6

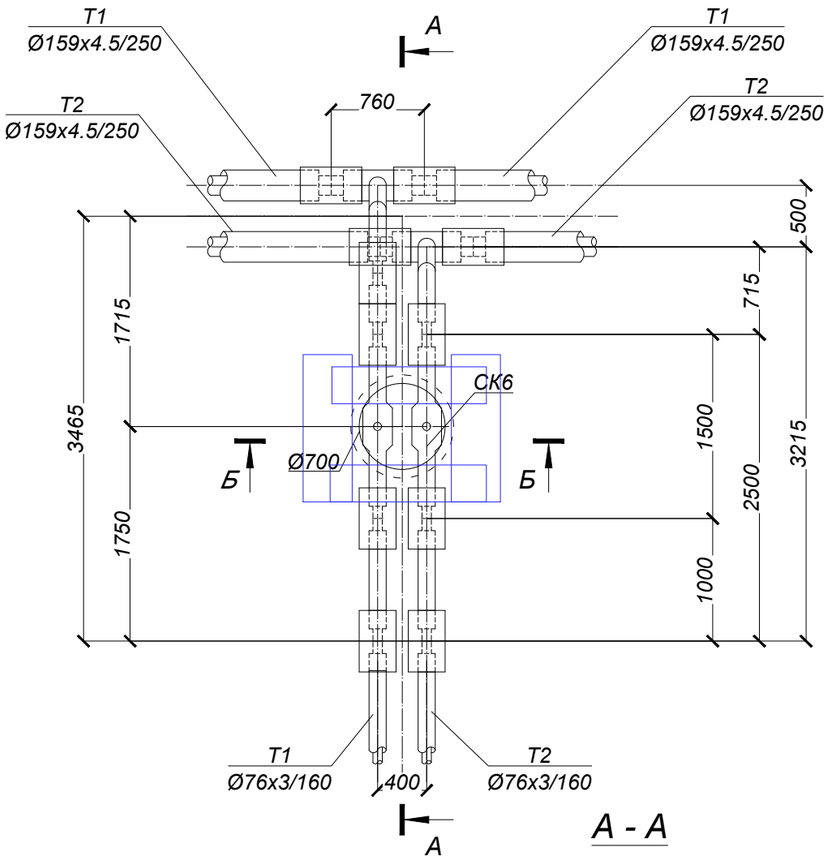

А - А

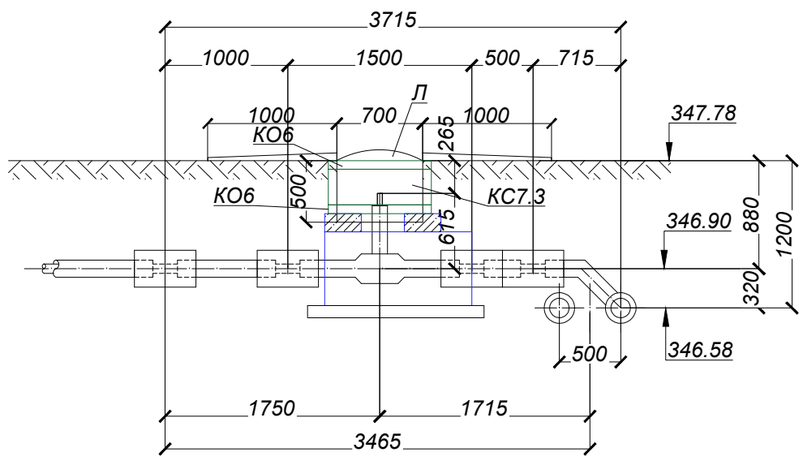

Спецификация элементов смотрового колодца

Поз.	Обозначение	Наименование	Кол. шт.	Масса ед.кг.	Общая масса, кг
		Смотровое кольцо Ск-6			
КС7.3	ГОСТ 8020-2016 225-101-0101	Кольцо стеновое КС7.3 W6 F100, шт	2	130,0	на сульфат. цементах
КО6	ГОСТ 8020-2016 225-101-0201	Кольцо опорное КО6 W6 F100, шт	1	50,0	на сульфат. цементах
Л	ГОСТ 8020-2016 244-202-0101	Люк тип Т(Т-Т)с шарниром , шт	1		
Б2	ГОСТ 13015-2012 225-203-0703	Балка Б2 W6 F100, шт	2		
	ГОСТ 13579-2018 221-102-0101-0034	ФБС 12.4.6-Т W6 F100, шт	2		
		Материалы:			
	ГОСТ 7473-201 212-101-0601	Бетон кл. С12/15 W6 F100 , м3	0,22		на сульфат. цементах
	ГОСТ 1284-2004 211-201-0306	Щебеночная подготовка марки М600 фракции 20-40мм, м3	0,22		

Б - Б

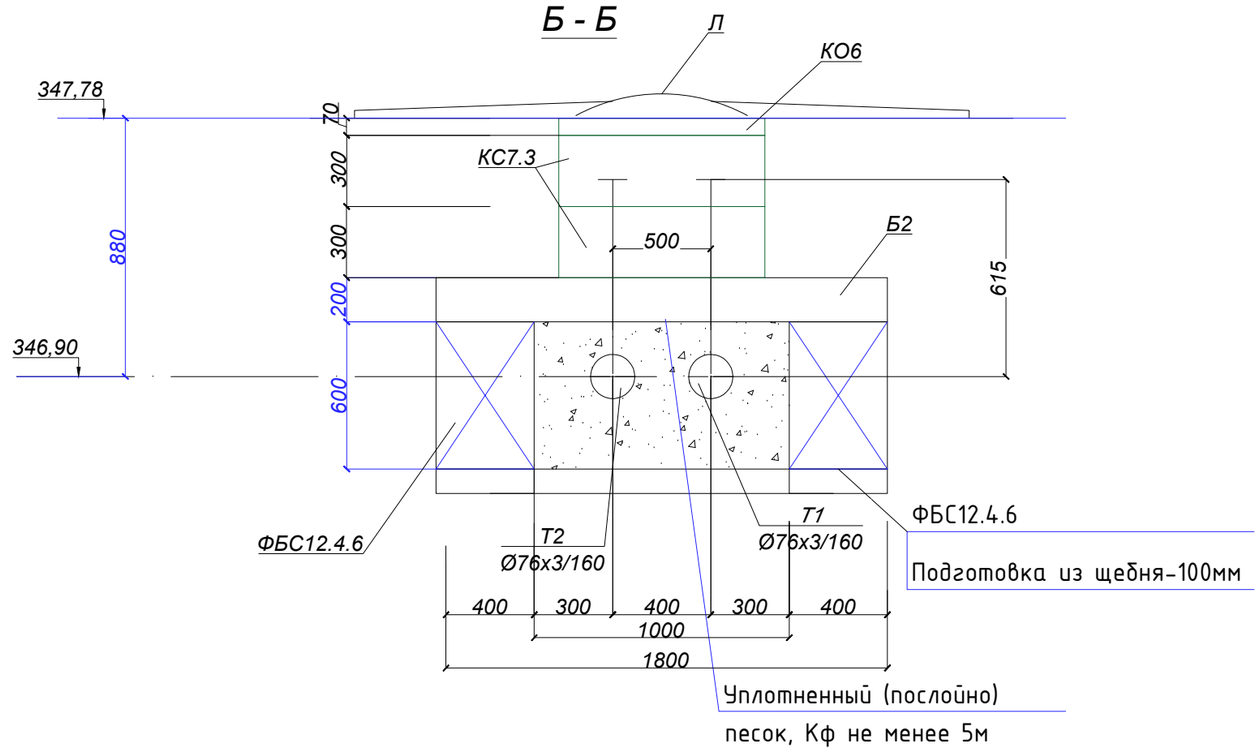

1. Гидроизоляция боковых поверхностей (обмазочная)обмазка горячим битумом за 2 раза -7,0м2
2. Данный лист смотреть совместно с ТС.КЖ-2.
3. Все сборные железобетонные элементы колодца принять из бетона марки W6, F100
4. Вокруг люка выполнить бетонную отмостку из бетона кл.С12/15 шириной 1м

Изм.	Лист	№ Докум.	Подп.	Дата	ЗАКАЗ № 755/28-25-ТС.КЖ			
					"Кв.121 Реконструкция теплотрассы от врезки в 2Ду 200 мм ППУ-ПЭ УТ21(7) до ул.Сейфуллина 23, 25, ул.Желтоксан 24/1, ул. Джангильдина 20/1"			
Проверил		Мендекенов		09.25	Тепловые сети. Конструкции железобетонные.	Стадия	Лист	Листов
Исполнил		Сергазиева		09.25		РП	16	
Н.контроль		Мелдебеков		09.25	Смотровой колодец СК-6	ТОО "Каз Центр Проект" ГСЛ 22005983		

Согласовано

Взам. инв. №

Подп. и дата

Инв. № подл.

Формат А3

А - А

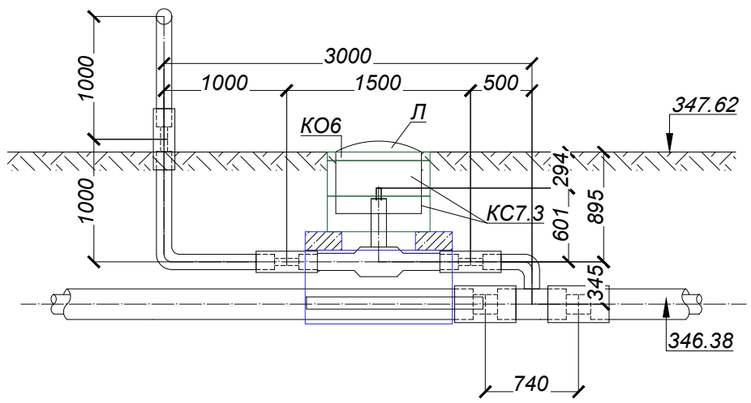

УТ6а

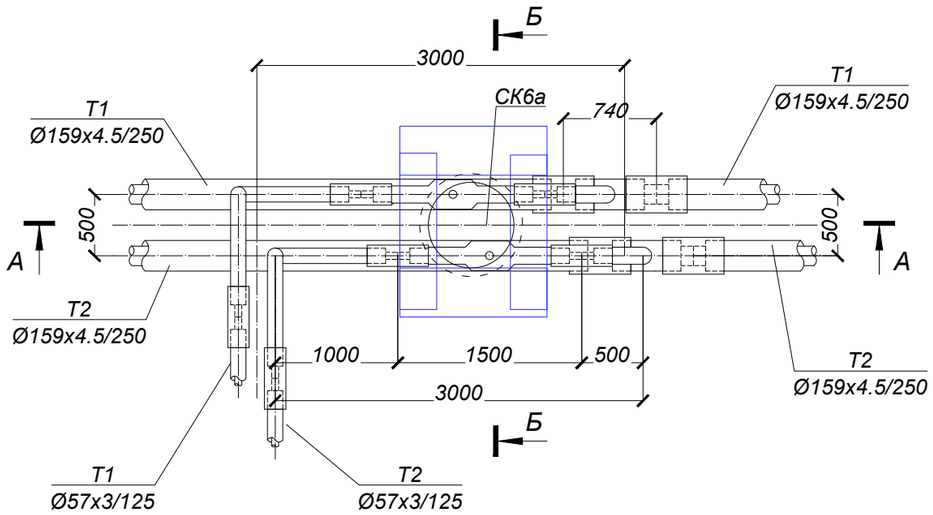

Спецификация элементов смотрового колодца

Поз.	Обозначение	Наименование	Кол. шт.	Масса ед.кг.	Общая масса, кг
		Смотровое кольцо Ск-6а			
КС7.3	ГОСТ 8020-2016 225-101-0101	Кольцо стеновое КС7.3 W6 F100, шт	2	130,0	на сульфат. цементах
КО6	ГОСТ 8020-2016 225-101-0201	Кольцо опорное КО6 W6 F100, шт	1	50,0	на сульфат. цементах
Л	ГОСТ 8020-2016 244-202-0101	Люк тип Т(Т-Т)с шарниром , шт	1		
Б2	ГОСТ 13015-2012 225-203-0703	Балка Б2 L=1480 W6 F100, шт	2		
	ГОСТ 13579-2018 221-102-0101-0034	ФБС 12.4.6-Т W6 F100, шт	2		
		Материалы:			
	ГОСТ 7473-201 212-101-0601	Бетон кл. С12/15 W6 F100 , м3	0,22		на сульфат. цементах
	ГОСТ 1284-2004 211-201-0306	Щебеночная подготовка марки М600 фракции 20-40мм, м3	0,22		

Согласовано

Взам. инв. №

Подп. и дата

Инв. № подл.

Изм.	Лист	№ Докум.	Подп.	Дата
Проверил		Мендекенов		09.25
Исполнил		Сергазиева		09.25
Н.контроль		Мелдебеков		09.25

ЗАКАЗ № 755/28-25-ТС.КЖ

"Кв.121 Реконструкция теплотрассы от врезки в 2Ду 200 мм ППУ-ПЭ УТ21(7) до ул.Сейфуллина 23, 25, ул.Желтоксан 24/1, ул. Джангильдина 20/1"

Тепловые сети.
Конструкции железобетонные.

Стадия	Лист	Листов
РП	17	

Смотровой колодец СК-6а

ТОО "Каз Центр Проект"
ГСЛ 22005983

Формат А3

Спецификация элементов смотрового колодца

Поз.	Обозначение	Наименование	Кол. шт.	Масса ед.кг.	Общая масса, кг
		Смотровое кольцо Ск-7			
КС7.3	ГОСТ 8020-2016 225-101-0101	Кольцо стеновое КС7.3 W6 F100, шт	2	130,0	на сульфат. цементах
КО6	ГОСТ 8020-2016 225-101-0201	Кольцо опорное КО6 W6 F100, шт	1	50,0	на сульфат. цементах
Л	ГОСТ 8020-2016 244-202-0101	Люк тип Т(Т-Т)с шарниром , шт	1		
Б2	ГОСТ 13015-2012 225-203-0703	Балка Б2 W6 F100, шт	2		
	ГОСТ 13579-2018 221-102-0101-0034	ФБС 12.4.6-Т W6 F100, шт	2		
		Материалы:			
	ГОСТ 7473-201 212-101-0601	Бетон кл. С12/15 W6 F100 , м3	0,22		на сульфат. цементах
	ГОСТ 1284-2004 211-201-0306	Щебеночная подготовка марки М600 фракции 20-40мм, м3	0,22		

А - А

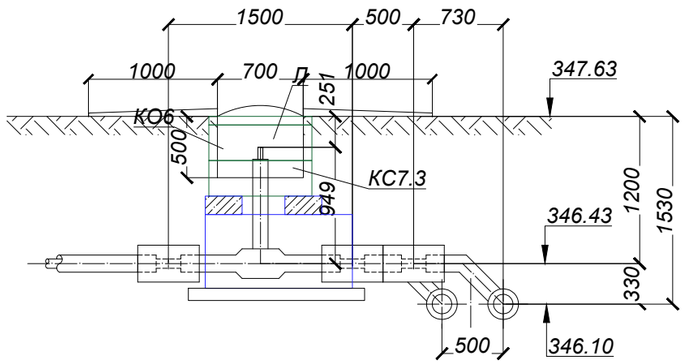

УТ7

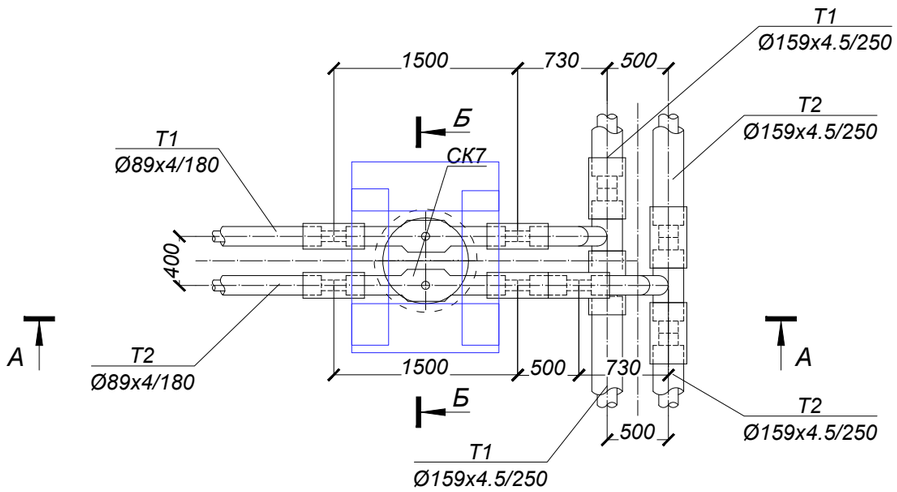

Б - Б

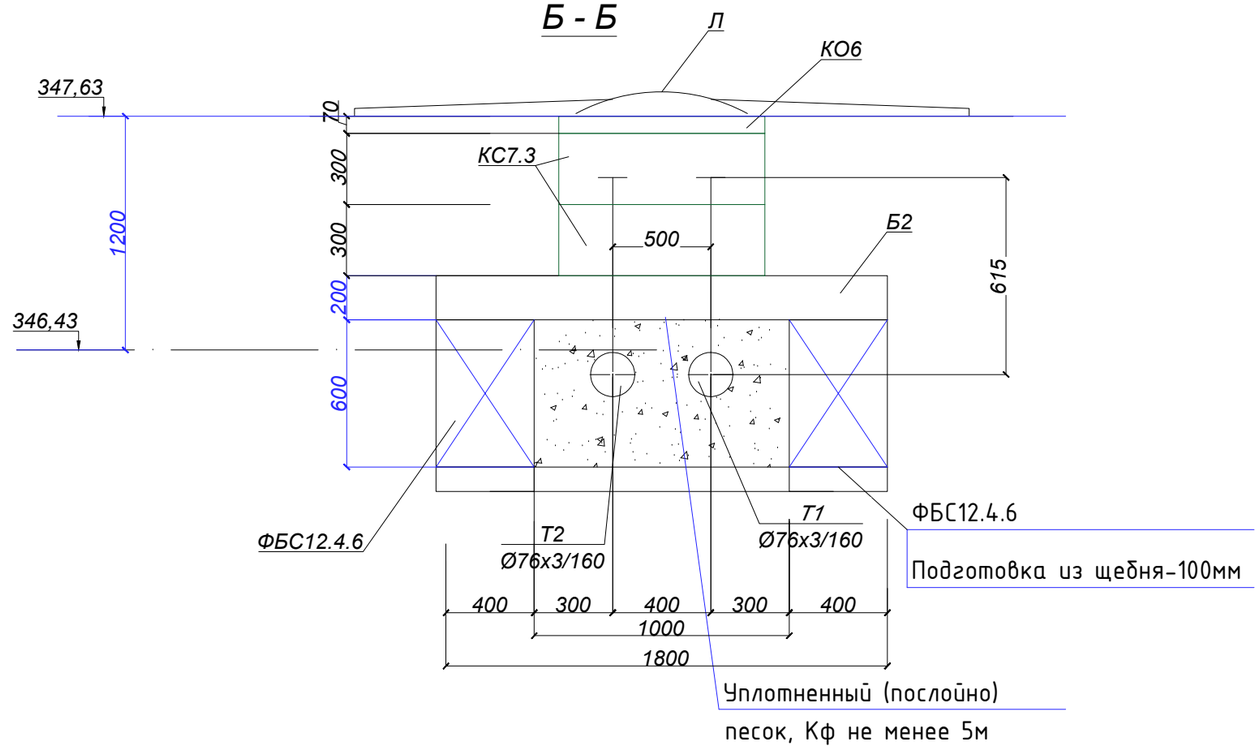

1. Гидроизоляция боковых поверхностей (обмазочная)обмазка горячим битумом за 2 раза -7,0м2
2. Данный лист смотреть совместно с ТС.КЖ-2.
3. Все сборные железобетонные элементы колодца принять из бетона марки W6, F100
4. Вокруг люка выполнить бетонную отмостку из бетона кл.С12/15 шириной 1м

Изм.	Лист	№ Докум.	Подп.	Дата	ЗАКАЗ № 755/28-25-ТС.КЖ			
					"Кв.121 Реконструкция теплотрассы от врезки в 2Ду 200 мм ППУ-ПЭ УТ21(7) до ул.Сейфуллина 23, 25, ул.Желтоксан 24/1, ул. Джангильдина 20/1"			
Проверил		Мендекенов		09.25	Тепловые сети. Конструкции железобетонные.	Стадия	Лист	Листов
Исполнил		Сергазиева		09.25		РП	18	
Н.контроль		Мелдебеков		09.25	Смотровой колодец СК-7	ТОО "Каз Центр Проект" ГСЛ 22005983		

Согласовано

Взам. инв. №

Подп. и дата

Инв. № подл.

Формат А3

УТ8

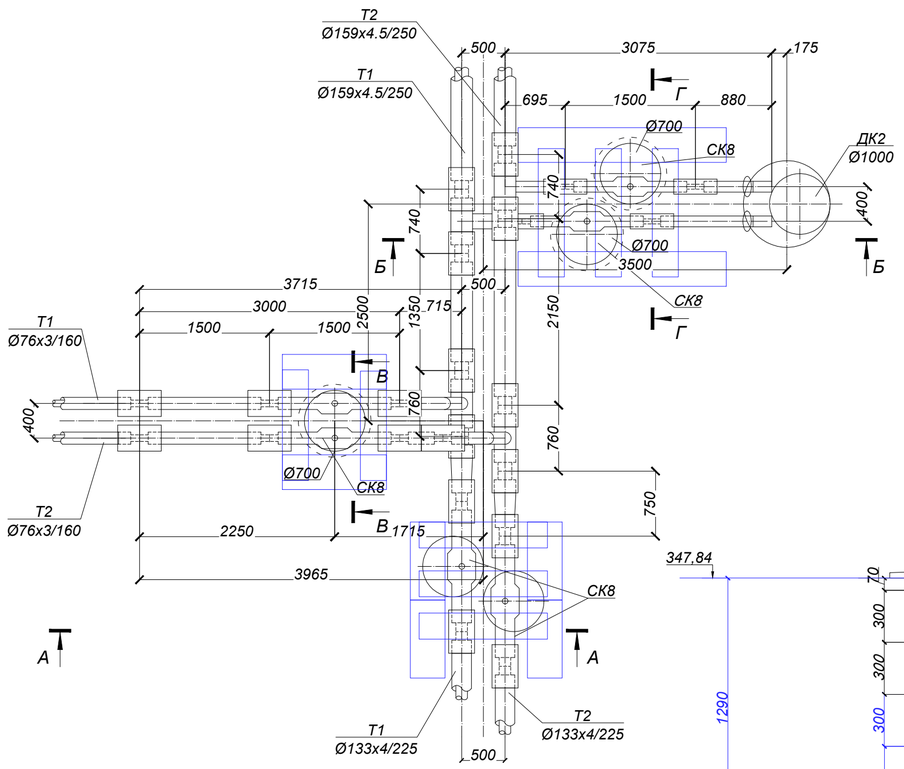

А - А

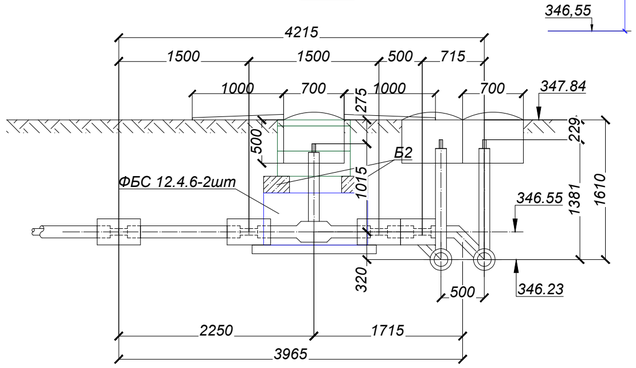

Б - Б

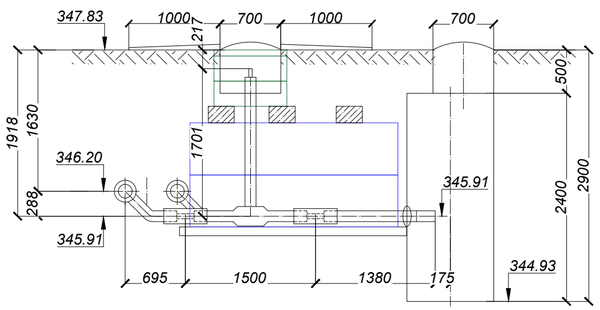

В - В

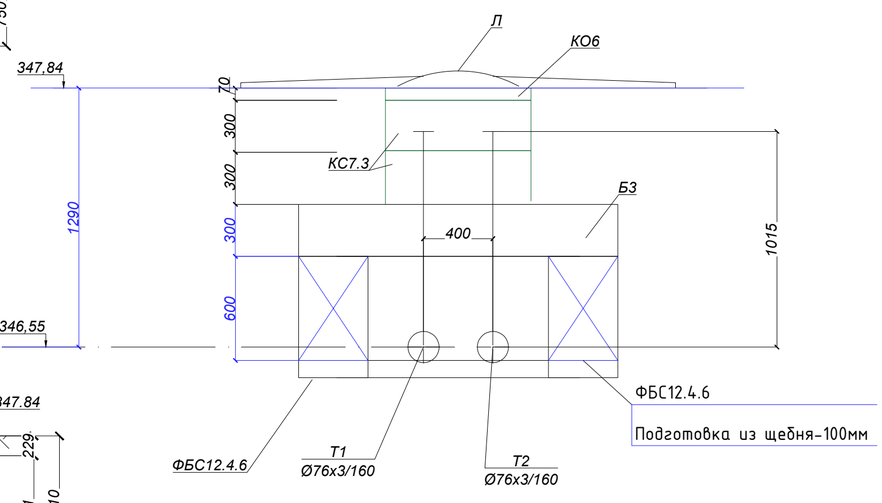

Г - Г

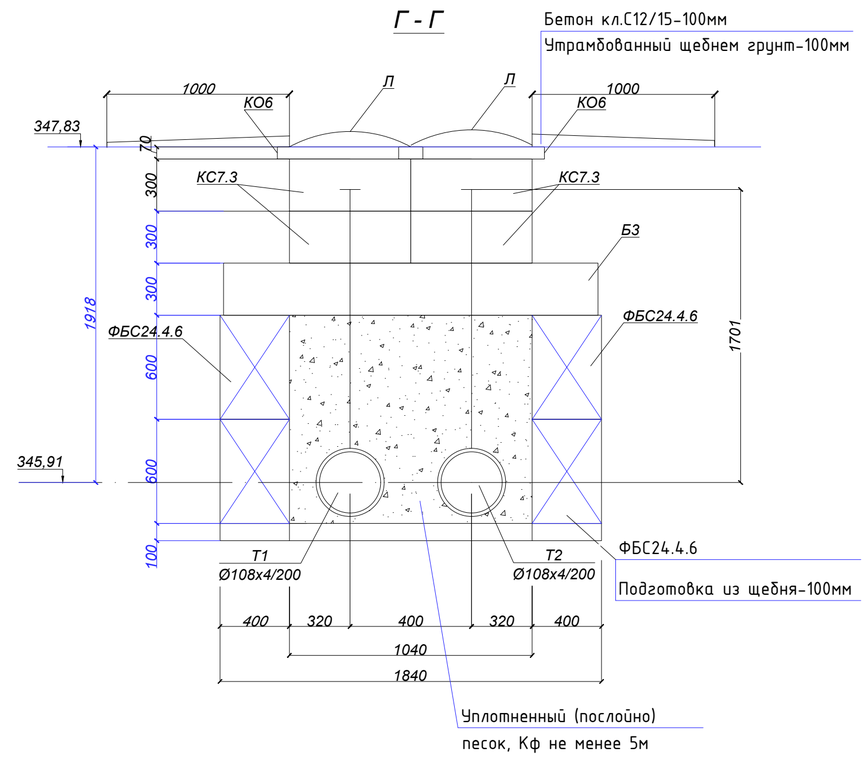

Спецификация элементов смотрового колодца

Поз.	Обозначение	Наименование	Кол. шт.	Масса ед.кг.	Общая масса, кг
		Смотровое кольцо Ск-8			
КС7.3	ГОСТ 8020-2016 225-101-0101	Кольцо стеновое КС7.3 W6 F100, шт	10	130,0	на сульфат. цементах
КО6	ГОСТ 8020-2016 225-101-0201	Кольцо опорное КО6 W6 F100, шт	5	50,0	на сульфат. цементах
Л	ГОСТ 8020-2016 244-202-0101	Люк тип Т(Т-Т)с шарниром , шт	5		
Б2	ГОСТ 13015-2012 225-203-0703	Балка Б2 W6 F100, шт	8		
	ГОСТ 13579-2018 221-102-0101-0034	ФБС 24.4.6-Т W6 F100, шт	4		
	ГОСТ 13579-2018 221-102-0101-0034	ФБС 12.4.6-Т W6 F100, шт	2		
	ГОСТ 13579-2018 221-102-0101-0034	ФБС 9.4.6-Т W6 F100, шт	8		
		Материалы:			
	ГОСТ 7473-201 212-101-0601	Бетон кл. С12/15 W6 F100 , м3	0,66		на сульфат. цементах
	ГОСТ 1284-2004 211-201-0306	Щебеночная подготовка марки М600 фракции 20-40мм, м3	0,66		

1. Гидроизоляция боковых поверхностей (обмазочная)обмазка горячим битумом за 2 раза -7,0м2
2. Данный лист смотреть совместно с ТС.КЖ-2.
3. Все сборные железобетонные элементы колодца принять из бетона марки W6, F100
4. Вокруг люка выполнить бетонную отмостку из бетона кл.С12/15 шириной 1м

					ЗАКАЗ № 755/28-25-ТС.КЖ			
Изм.	Лист	№ Докум.	Подп.	Дата	"КВ.121 Реконструкция теплотрассы от врезки в 2Ду 200 мм ППУ-ПЭ УТ21(7) до ул.Сейфуллина 23, 25, ул.Желтоксан 24/1, ул. Джангильдина 20/1"			
Проверил		Мендекенов		09.25	Тепловые сети. Конструкции железобетонные.	Стадия	Лист	Листов
Исполнил		Сергазиева		09.25		РП	19	
Н.контроль		Мелдебеков		09.25	Смотровой колодец СК-8	ТОО "Каз Центр Проект" ГСЛ 22005983		

Согласовано

Взам. инв. №

Подп. и дата

Инв. № подл.

Формат А3

УТ8а

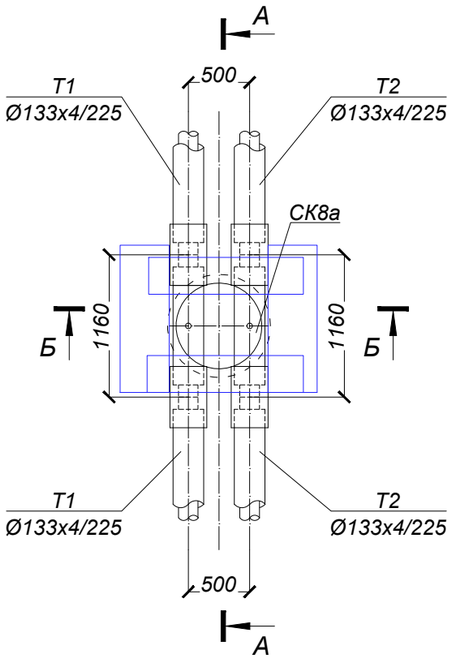

А - А

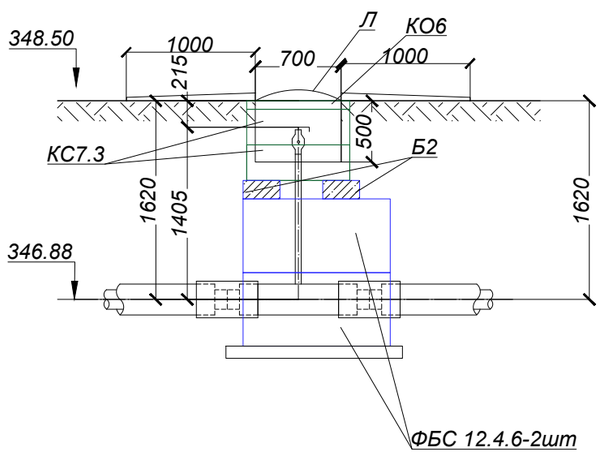

Спецификация элементов смотрового колодца

Поз.	Обозначение	Наименование	Кол. шт.	Масса ед.кг.	Общая масса, кг
		Смотровое кольцо Ск-8а			
КС7.3	ГОСТ 8020-2016 225-101-0101	Кольцо стеновое КС7.3 W6 F100, шт	2	130,0	на сульфат. цементах
КО6	ГОСТ 8020-2016 225-101-0201	Кольцо опорное КО6 W6 F100, шт	1	50,0	на сульфат. цементах
Л	ГОСТ 8020-2016 244-202-0101	Люк тип Т(Т-Т)с шарниром , шт	1		
Б2	ГОСТ 13015-2012 225-203-0703	Балка Б2 W6 F100, шт	2		
	ГОСТ 13579-2018 221-102-0101-0034	ФБС 12.4.6-Т W6 F100, шт	4		
		Материалы:			
	ГОСТ 7473-201 212-101-0601	Бетон кл. С12/15 W6 F100 , м3	0,22		на сульфат. цементах
	ГОСТ 1284-2004 211-201-0306	Щебеночная подготовка марки М600 фракции 20-40мм, м3	0,22		

Б - Б

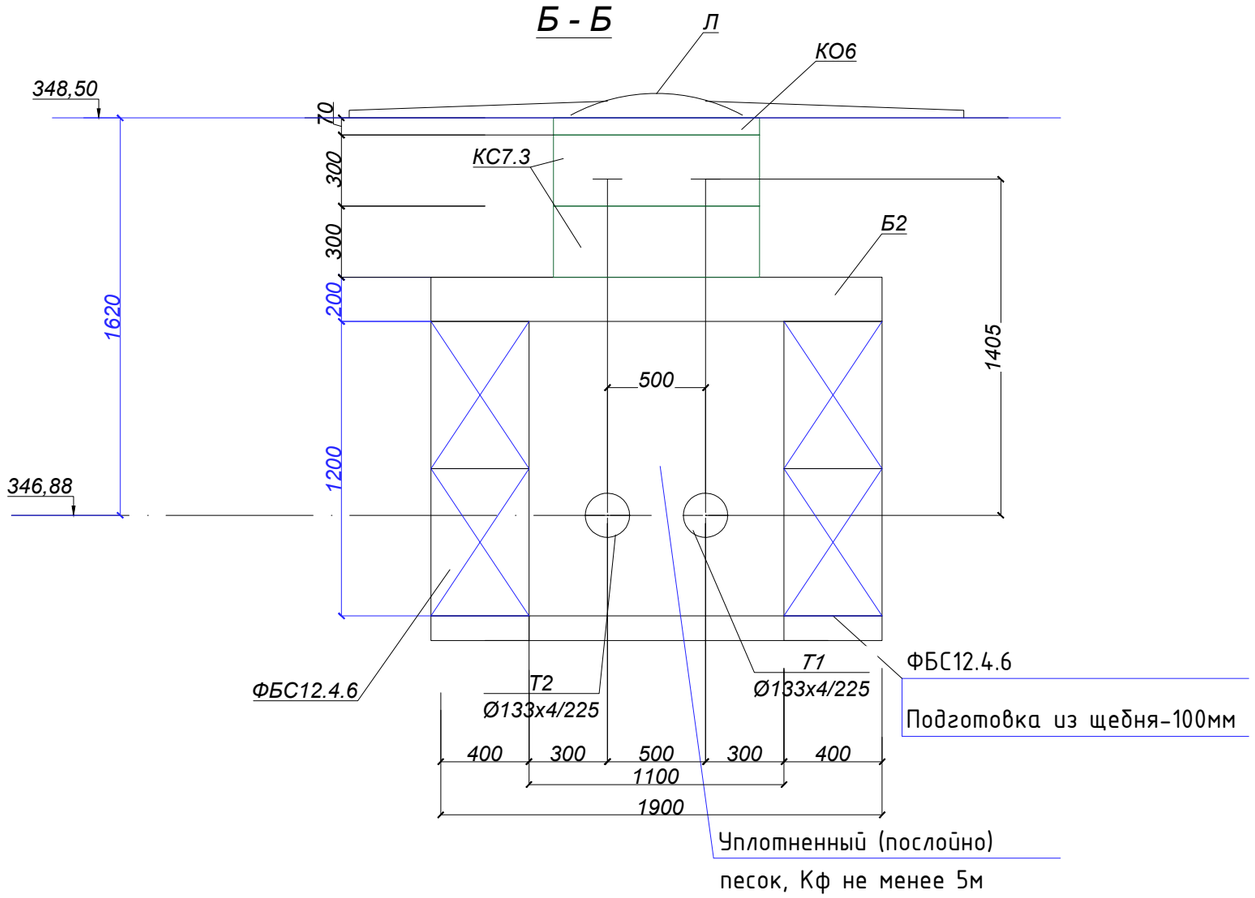

1. Гидроизоляция боковых поверхностей (обмазочная)обмазка горячим битумом за 2 раза -7,0м2
2. Данный лист смотреть совместно с ТС.КЖ-2.
3. Все сборные железобетонные элементы колодца принять из бетона марки W6, F100
4. Вокруг люка выполнить бетонную отмостку из бетона кл.С12/15 шириной 1м

Изм.	Лист	№ Докум.	Подп.	Дата	ЗАКАЗ № 755/28-25-ТС.КЖ			
					"Кв.121 Реконструкция теплотрассы от врезки в 2Ду 200 мм ППУ-ПЭ УТ21(7) до ул.Сейфуллина 23, 25, ул.Желтоксан 24/1, ул. Джангильдина 20/1"			
Проверил		Мендекенов		09.25	Тепловые сети. Конструкции железобетонные.	Стадия	Лист	Листов
Исполнил		Сергазиева		09.25		РП	20	
Н.контроль		Мелдебеков		09.25	Смотровой колодец СК-8а	ТОО "Каз Центр Проект" ГСЛ 22005983		

Согласовано

Взам. инв. №

Подп. и дата

Инв. № подл.

Формат А3

Спецификация элементов смотрового колодца

Поз.	Обозначение	Наименование	Кол. шт.	Масса ед.кг.	Общая масса, кг
		Смотровое кольцо Ск-9			
КС7.3	ГОСТ 8020-2016 225-101-0101	Кольцо стеновое КС7.3 W6 F100, шт	1	130,0	на сульфат. цементах
КО6	ГОСТ 8020-2016 225-101-0201	Кольцо опорное КО6 W6 F100, шт	2	50,0	на сульфат. цементах
Л	ГОСТ 8020-2016 244-202-0101	Люк тип Т(Т-Т)с шарниром , шт	1		
Б1	ГОСТ 13015-2012 225-203-0703	Балка Б1 W6 F100, шт	2		
	ГОСТ 13579-2018 221-102-0101-0034	ФБС 12.4.6-Т W6 F100, шт	2		
		Материалы:			
	ГОСТ 7473-201 212-101-0601	Бетон кл. С12/15 W6 F100 , м3	0,22		на сульфат. цементах
	ГОСТ 1284-2004 211-201-0306	Щебеночная подготовка марки М600 фракции 20-40мм, м3	0,22		

А - А

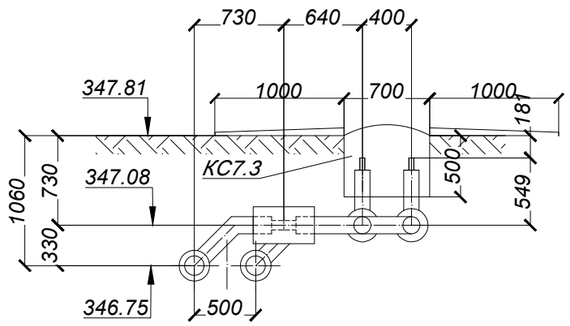

УТ9

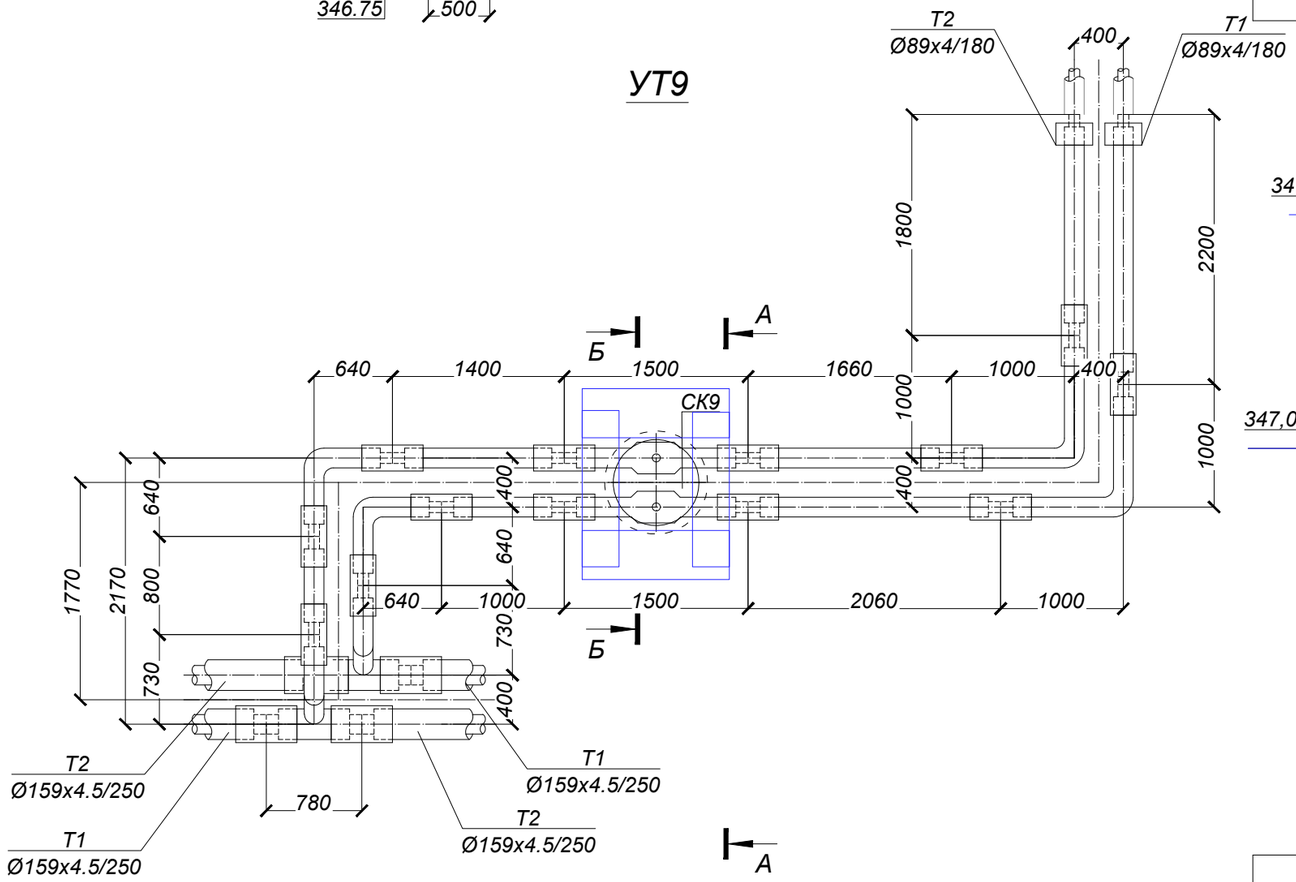

Б - Б

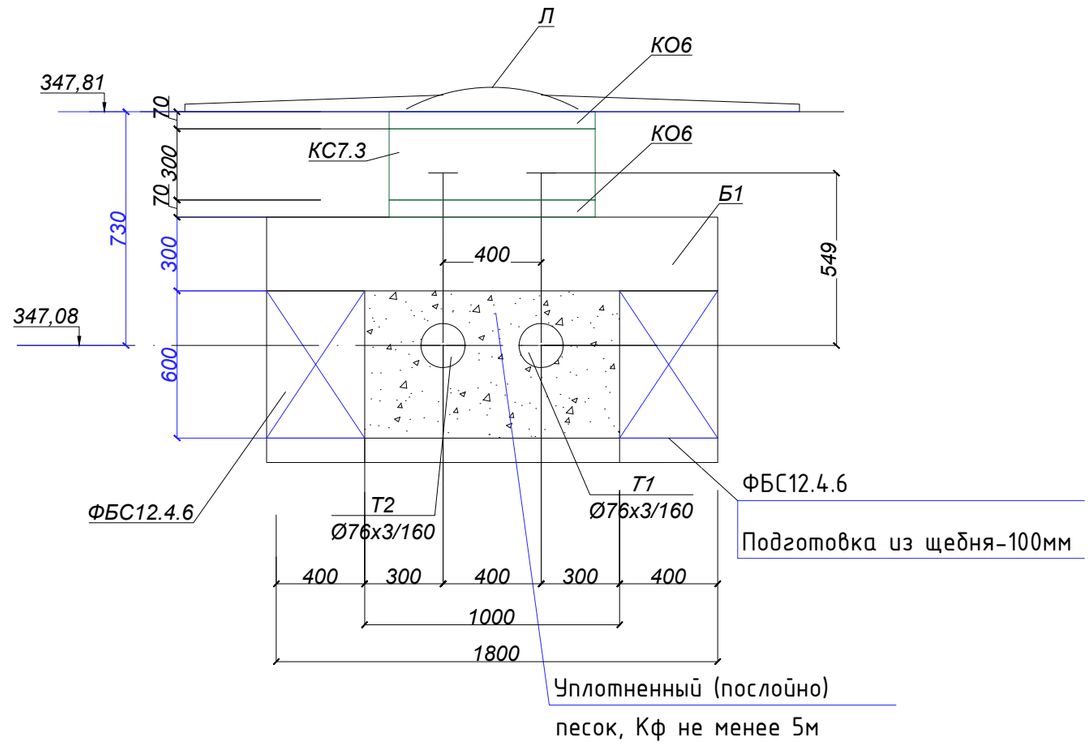

1. Гидроизоляция боковых поверхностей (обмазочная)обмазка горячим битумом за 2 раза -7,0м2
2. Данный лист смотреть совместно с ТС.КЖ-2.
3. Все сборные железобетонные элементы колодца принять из бетона марки W6, F100
4. Вокруг люка выполнить бетонную отмостку из бетона кл.С12/15 шириной 1м

Изм.	Лист	№ Докум.	Подп.	Дата	ЗАКАЗ № 755/28-25-ТС.КЖ			
					"Кв.121 Реконструкция теплотрассы от врезки в 2Ду 200 мм ППУ-ПЭ УТ21(7) до ул.Сейфуллина 23, 25, ул.Желтоксан 24/1, ул. Джангильдина 20/1"			
Проверил		Мендекенов		09.25	Тепловые сети. Конструкции железобетонные.	Стадия	Лист	Листов
Исполнил		Сергазиева		09.25		РП	21	
Н.контроль		Мелдебеков		09.25	Смотровой колодец СК-9	ТОО "Каз Центр Проект" ГСЛ 22005983		

Согласовано

Взам. инв. №

Подп. и дата

Инв. № подл.

Формат А3

А - А

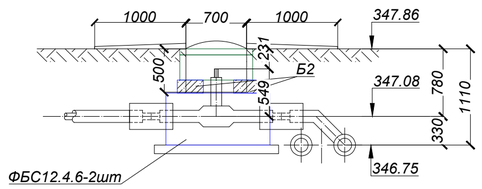

Б - Б

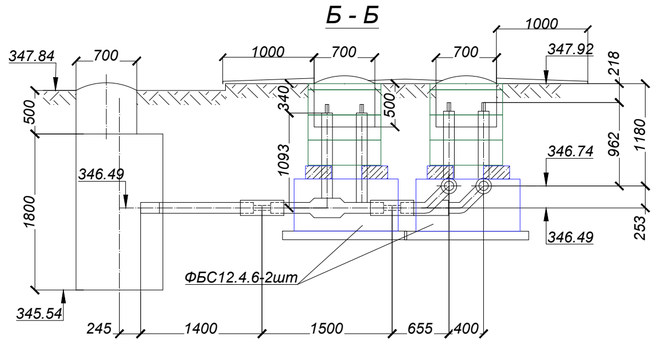

Спецификация элементов смотрового колодца

Поз.	Обозначение	Наименование	Кол. шт.	Масса ед.кг.	Общая масса, кг
		Смотровое кольцо Ск-10			
КС7.3	ГОСТ 8020-2016 225-101-0101	Кольцо стеновое КС7.3 W6 F100, шт	10	130,0	на сульфат. цементах
КО6	ГОСТ 8020-2016 225-101-0201	Кольцо опорное КО6 W6 F100, шт	4	50,0	на сульфат. цементах
Л	ГОСТ 8020-2016 244-202-0101	Люк тип Т(Т-Т)с шарниром , шт	4		
Б2	ГОСТ 13015-2012 225-203-0703	Балка Б2 W6 F100, шт	8		
	ГОСТ 13579-2018 221-102-0101-0034	ФБС 12.4.6-Т W6 F100, шт	8		
		Материалы:			
	ГОСТ 7473-201 212-101-0601	Бетон кл. С12/15 W6 F100 , м3	0,88		на сульфат. цементах
	ГОСТ 1284-2004 211-201-0306	Щебеночная подготовка марки М600 фракции 20-40мм, м3	0,88		

В - В

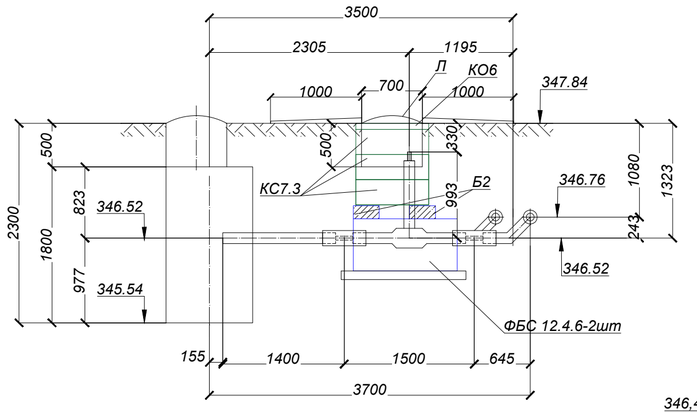

Г - Г

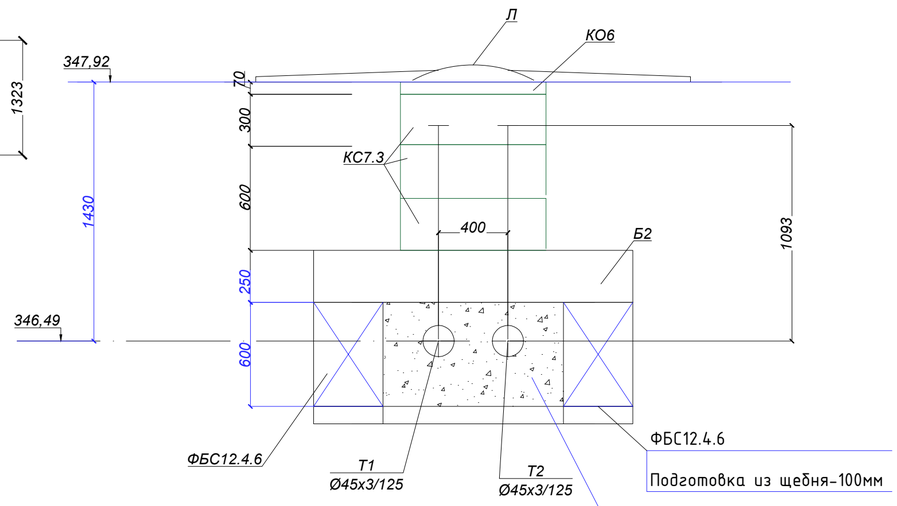

Д - Д

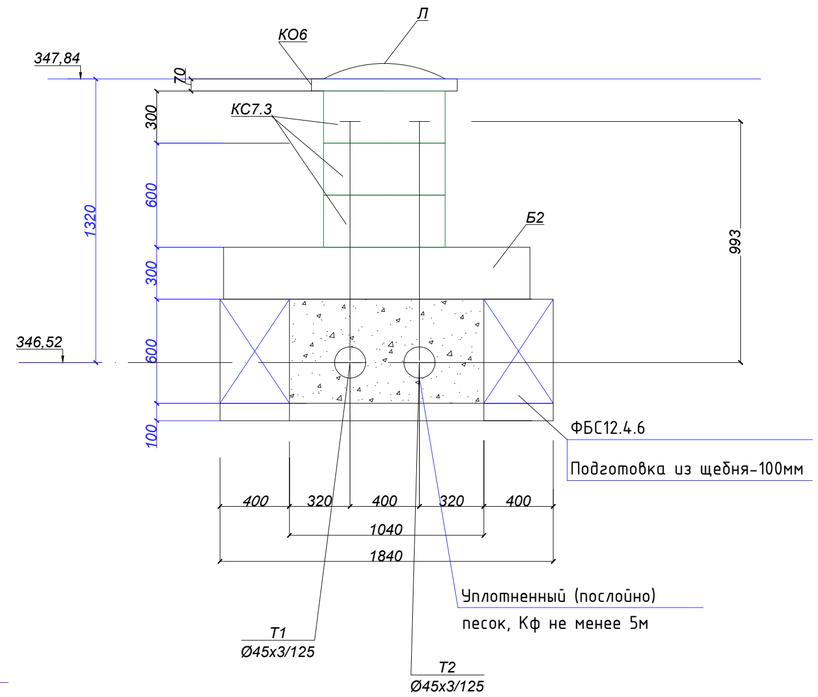

УТ10

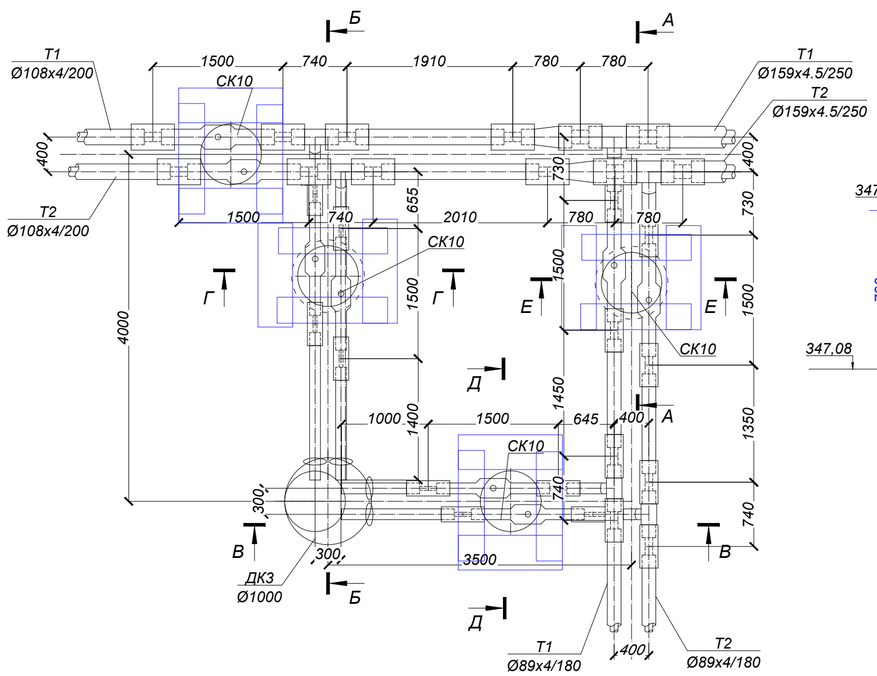

Е - Е

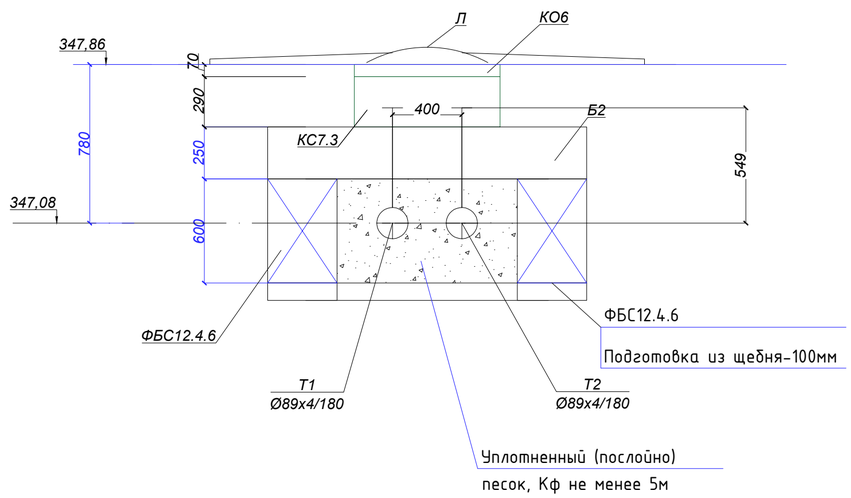

1. Гидроизоляция боковых поверхностей (обмазочная)обмазка горячим битумом за 2 раза -7,0м2
2. Данный лист смотреть совместно с ТС.КЖ-2.
3. Все сборные железобетонные элементы колодца принять из бетона марки W6, F100
4. Вокруг люка выполнить бетонную отмостку из бетона кл.С12/15 шириной 1м

Изм.	Лист	№ Докум.	Подп.	Дата	ЗАКАЗ № 755/28-25-ТС.КЖ			
					"Кв.121 Реконструкция теплотрассы от врезки в 2Ду 200 мм ППУ-ПЭ УТ21(7) до ул.Сейфуллина 23, 25, ул.Желтоксан 24/1, ул. Джангильдина 20/1"			
Проверил		Мендекенов		09.25	Тепловые сети. Конструкции железобетонные.	Стадия	Лист	Листов
Исполнил		Сергазиева		09.25		РП	22	
Н.контроль		Мелдебеков		09.25	Смотровой колодец СК-10	ТОО "Каз Центр Проект" ГСЛ 22005983		

Согласовано

Взам. инв. №

Подп. и дата

Инв. № подл.

Формат А2

А - А

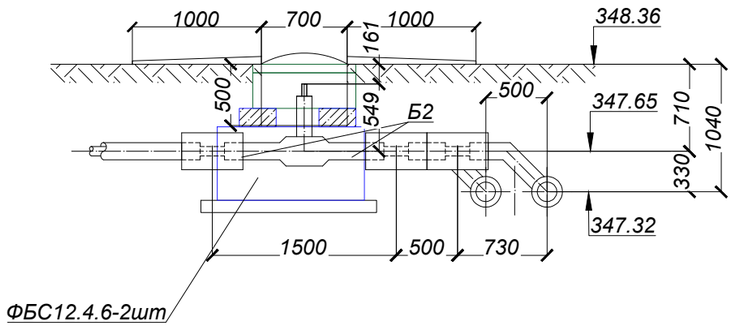

УТ11

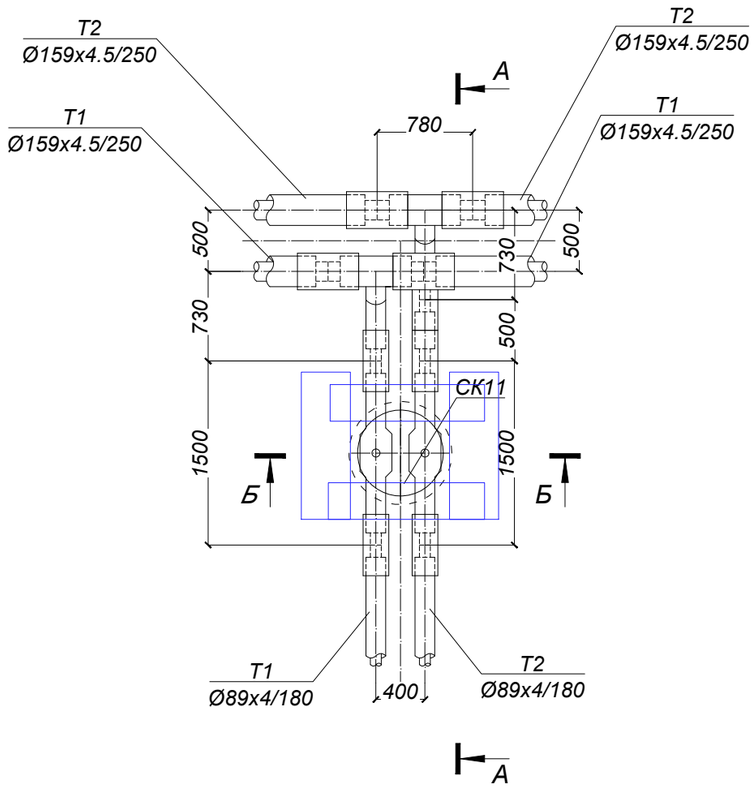

Спецификация элементов смотрового колодца

Поз.	Обозначение	Наименование	Кол. шт.	Масса ед.кг.	Общая масса, кг
		Смотровое кольцо Ск-11			
КС7.3	ГОСТ 8020-2016 225-101-0101	Кольцо стеновое КС7.3 W6 F100, шт	1	130,0	на сульфат. цементах
КО6	ГОСТ 8020-2016 225-101-0201	Кольцо опорное КО6 W6 F100, шт	1	50,0	на сульфат. цементах
Л	ГОСТ 8020-2016 244-202-0101	Люк тип Т(Т-Т)с шарниром , шт	1		
Б2	ГОСТ 13015-2012 225-203-0703	Балка Б2 W6 F100, шт	2		
	ГОСТ 13579-2018 221-102-0101-0034	ФБС 12.4.6-Т W6 F100, шт	2		
		Материалы:			
	ГОСТ 7473-201 212-101-0601	Бетон кл. С12/15 W6 F100 , м3	0,22		на сульфат. цементах
	ГОСТ 1284-2004 211-201-0306	Щебеночная подготовка марки М600 фракции 20-40мм, м3	0,22		

Б - Б

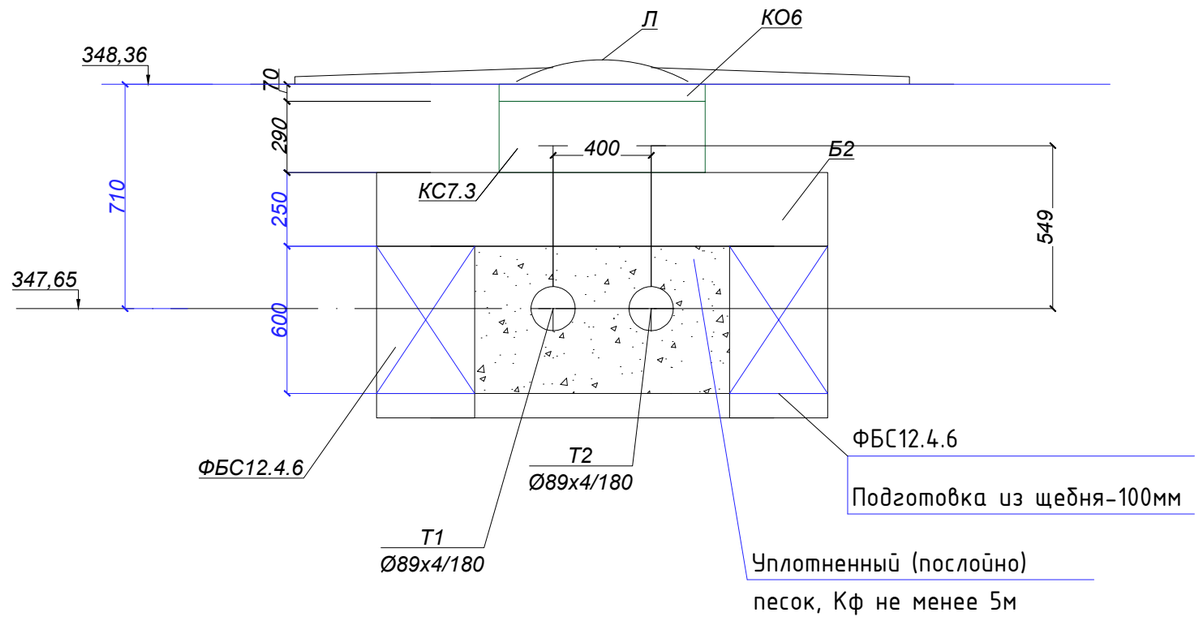

1. Гидроизоляция боковых поверхностей (обмазочная)обмазка горячим битумом за 2 раза -7,0м2
2. Данный лист смотреть совместно с ТС.КЖ-2.
3. Все сборные железобетонные элементы колодца принять из бетона марки W6, F100
4. Вокруг люка выполнить бетонную отмостку из бетона кл.С12/15 шириной 1м

					ЗАКАЗ № 755/28-25-ТС.КЖ			
					"Кв.121 Реконструкция теплотрассы от врезки в 2Ду 200 мм ППУ-ПЭ УТ21(7) до ул.Сейфуллина 23, 25, ул.Желтоксан 24/1, ул. Джангильдина 20/1"			
Изм.	Лист	№ Докум.	Подп.	Дата				
Проверил		Мендекенов		09.25	Тепловые сети. Конструкции железобетонные.	Стадия	Лист	Листов
Исполнил		Сергазиева		09.25		РП	23	
Н.контроль		Мелдебеков		09.25	Смотровой колодец СК-11	ТОО "Каз Центр Проект" ГСЛ 22005983		

Согласовано

Взам. инв. №

Подп. и дата

Инв. № подл.

Формат А3

А - А

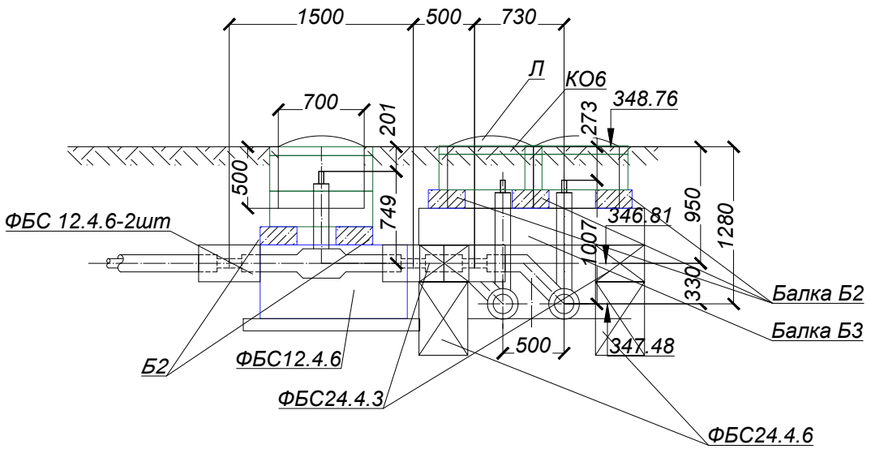

УТ12

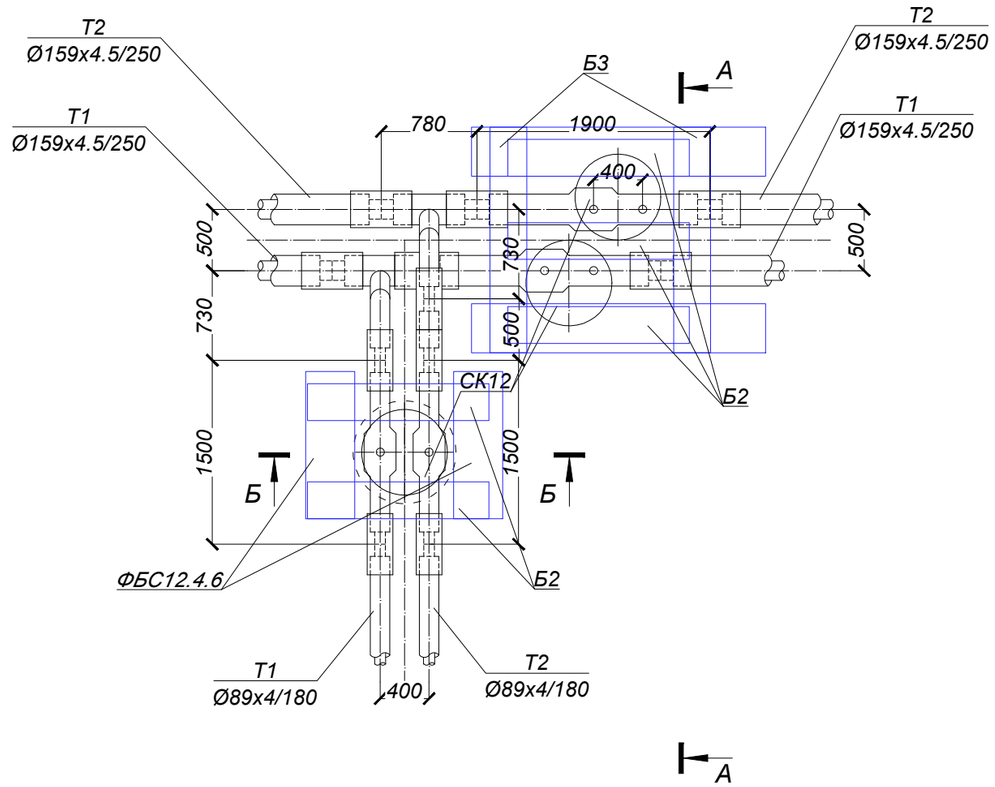

Спецификация элементов смотрового колодца

Поз.	Обозначение	Наименование	Кол. шт.	Масса ед.кг.	Общая масса, кг
		Смотровое кольцо Ск-12			
КС7.3	ГОСТ 8020-2016 225-101-0101	Кольцо стеновое КС7.3 W6 F100, шт	4	130,0	на сульфат. цементах
КО6	ГОСТ 8020-2016 225-101-0201	Кольцо опорное КО6 W6 F100, шт	3	50,0	на сульфат. цементах
Л	ГОСТ 8020-2016 244-202-0101	Люк тип Т(Т-Т)с шарниром , шт	3		
Б2	ГОСТ 13015-2012 225-203-0703	Балка Б2 W6 F100, шт	5		
Б3	ГОСТ 13015-2012 225-203-0703	Балка Б3 W6 F100, шт	2		
	ГОСТ 13579-2018 221-102-0101-0034	ФБС 12.4.6-Т W6 F100, шт	2		
	ГОСТ 13579-2018 221-102-0101-0034	ФБС 24.4.6-Т W6 F100, шт	2		
	ГОСТ 13579-2018 221-102-0101-0034	ФБС 24.4.3-Т W6 F100, шт	2		
		Материалы:			
	ГОСТ 7473-201 212-101-0601	Бетон кл. С12/15 W6 F100 , м3	0,22		на сульфат. цементах
	ГОСТ 1284-2004 211-201-0306	Щебеночная подготовка марки М600 фракции 20-40мм, м3	0,22		

Б - Б

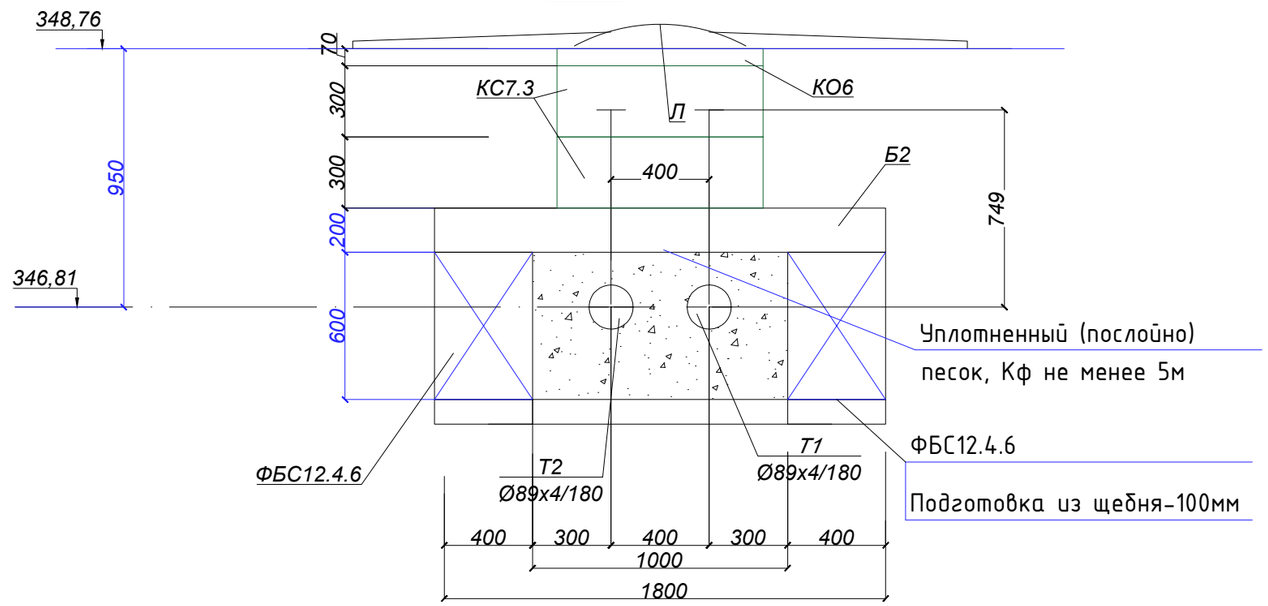

1. Гидроизоляция боковых поверхностей (обмазочная)обмазка горячим битумом за 2 раза -7,0м2
2. Данный лист смотреть совместно с ТС.КЖ-2.
3. Все сборные железобетонные элементы колодца принять из бетона марки W6, F100
4. Вокруг люка выполнить бетонную отмостку из бетона кл.С12/15 шириной 1м

Изм.	Лист	№ Докум.	Подп.	Дата	ЗАКАЗ № 755/28-25-ТС.КЖ			
					"Кв.121 Реконструкция теплотрассы от врезки в 2Ду 200 мм ППУ-ПЭ УТ21(7) до ул.Сейфуллина 23, 25, ул.Желтоксан 24/1, ул. Джангильдина 20/1"			
Проверил		Мендекенов		09.25	Тепловые сети. Конструкции железобетонные.	Стадия	Лист	Листов
Исполнил		Сергазиева		09.25		РП	24	
Н.контроль		Мелдебеков		09.25	Смотровой колодец СК-12	ТОО "Каз Центр Проект" ГСЛ 22005983		

Согласовано

Взам. инв. №

Подп. и дата

Инв. № подл.

Формат А3

А - А

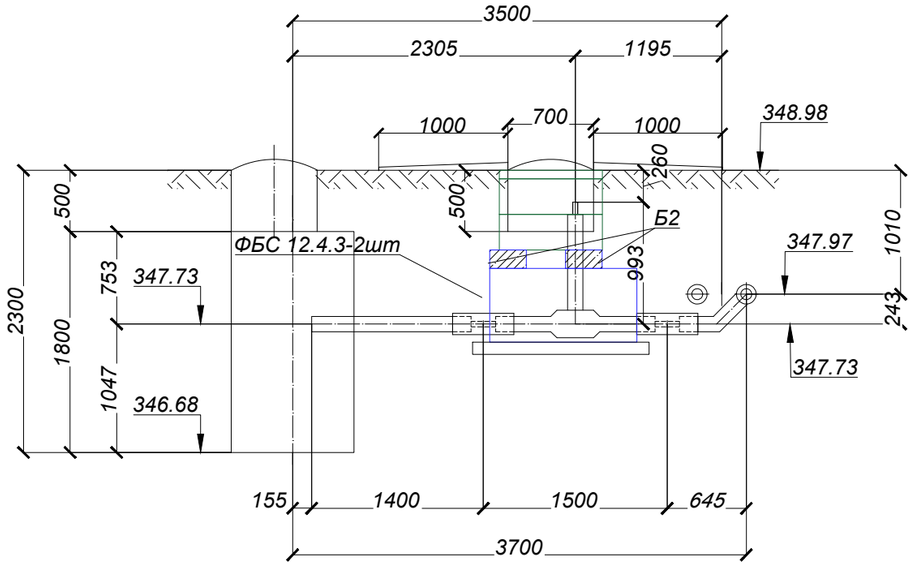

УТ12а

Спецификация элементов смотрового колодца

Поз.	Обозначение	Наименование	Кол. шт.	Масса ед.кг.	Общая масса, кг
		Смотровое кольцо Ск-12а			
КС7.3	ГОСТ 8020-2016 225-101-0101	Кольцо стеновое КС7.3 W6 F100, шт	2	130,0	на сульфат. цементах
КО6	ГОСТ 8020-2016 225-101-0201	Кольцо опорное КО6 W6 F100, шт	1	50,0	на сульфат. цементах
Л	ГОСТ 8020-2016 244-202-0101	Люк тип Т(Т-Т)с шарниром , шт	1		
Б2	ГОСТ 13015-2012 225-203-0703	Балка Б2 W6 F100, шт	2		
	ГОСТ 13579-2018 221-102-0101-0034	ФБС 12.4.6-Т W6 F100, шт	2		
		Материалы:			
	ГОСТ 7473-201 212-101-0601	Бетон кл. С12/15 W6 F100 , м3	0,22		на сульфат. цементах
	ГОСТ 1284-2004 211-201-0306	Щебеночная подготовка марки М600 фракции 20-40мм, м3	0,22		

Б - Б

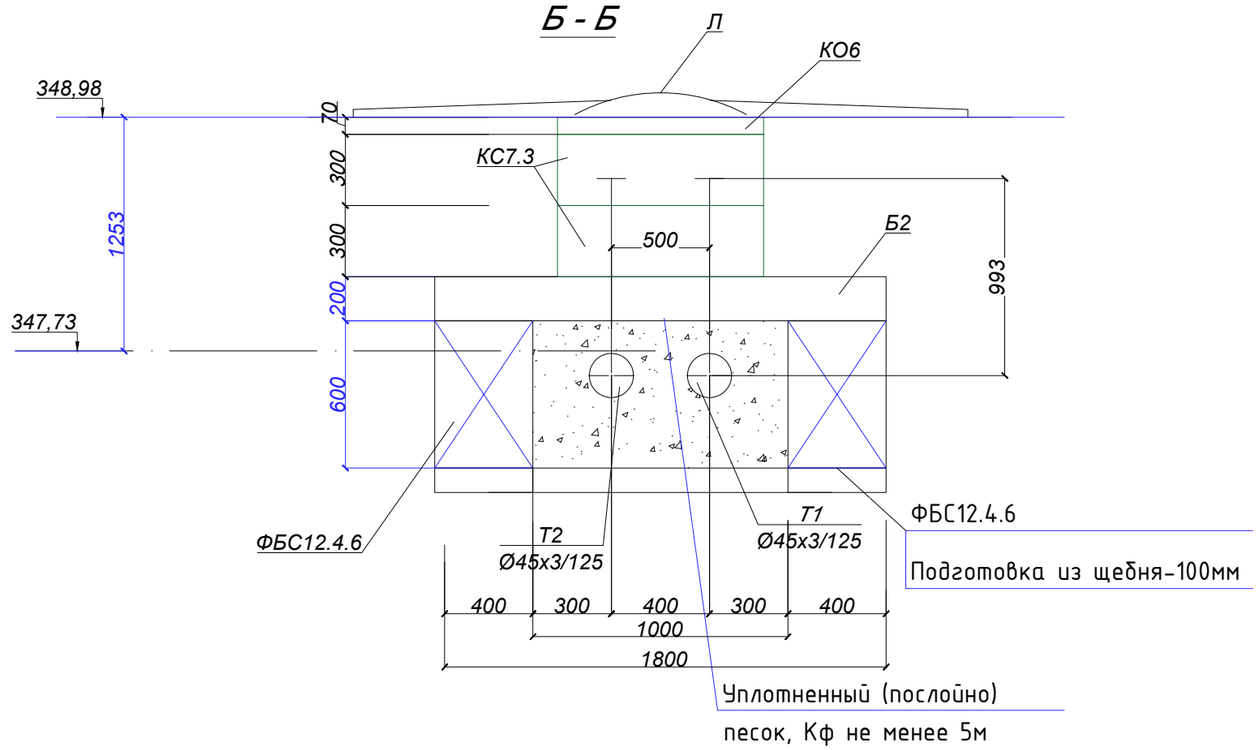

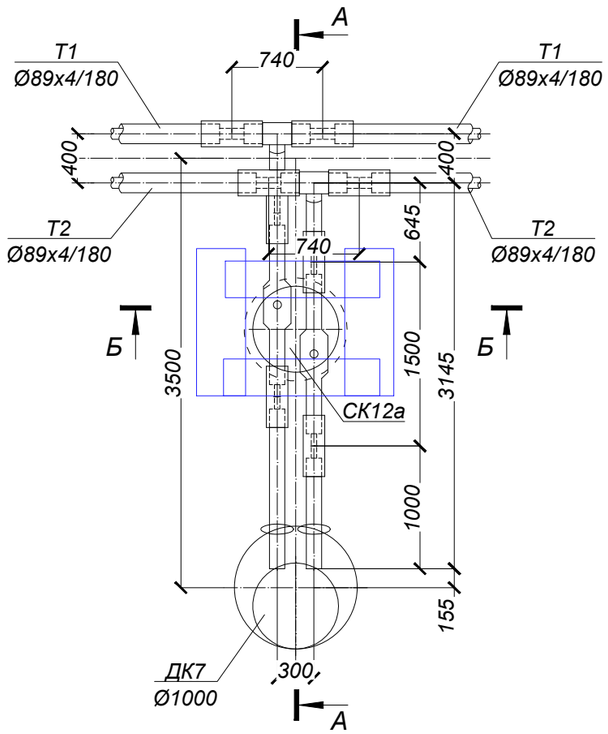

1. Гидроизоляция боковых поверхностей (обмазочная)обмазка горячим битумом за 2 раза -7,0м2
2. Данный лист смотреть совместно с ТС.КЖ-2.
3. Все сборные железобетонные элементы колодца принять из бетона марки W6, F100
4. Вокруг люка выполнить бетонную отмостку из бетона кл.С12/15 шириной 1м

Изм.	Лист	№ Докум.	Подп.	Дата	ЗАКАЗ № 755/28-25-ТС.КЖ			
					"Кв.121 Реконструкция теплотрассы от врезки в 2Ду 200 мм ППУ-ПЭ УТ21(7) до ул.Сейфуллина 23, 25, ул.Желтоксан 24/1, ул. Джангильдина 20/1"			
Проверил		Мендекенов		09.25	Тепловые сети. Конструкции железобетонные.	Стадия	Лист	Листов
Исполнил		Сергазиева		09.25		РП	25	
Н.контроль		Мелдебеков		09.25	Смотровой колодец СК-12а	ТОО "Каз Центр Проект" ГСЛ 22005983		

Согласовано

Взам. инв. №

Подп. и дата

Инв. № подл.

Формат А3

Спецификация элементов смотрового колодца

Поз.	Обозначение	Наименование	Кол. шт.	Масса ед.кг.	Общая масса, кг
		Смотровое кольцо Ск-13			
КС7.3	ГОСТ 8020-2016 225-101-0101	Кольцо стеновое КС7.3 W6 F100, шт	6	130,0	на сульфат. цементах
КО6	ГОСТ 8020-2016 225-101-0201	Кольцо опорное КО6 W6 F100, шт	3	50,0	на сульфат. цементах
Л	ГОСТ 8020-2016 244-202-0101	Люк тип Т(Т-Т)с шарниром , шт	3		
Б2	ГОСТ 13015-2012 225-203-0703	Балка Б2 W6 F100, шт	6		
	ГОСТ 13579-2018 221-102-0101-0034	ФБС 12.4.6-Т W6 F100, шт	12		
		Материалы:			
	ГОСТ 7473-201 212-101-0601	Бетон кл. С12/15 W6 F100 , м3	0,66		на сульфат. цементах
	ГОСТ 1284-2004 211-201-0306	Щебеночная подготовка марки М600 фракции 20-40мм, м3	0,66		

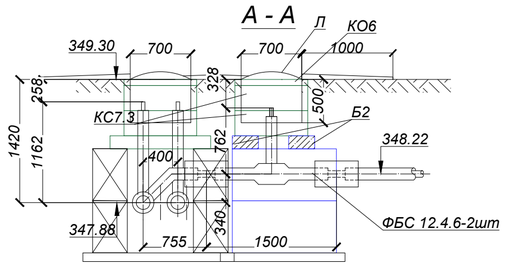

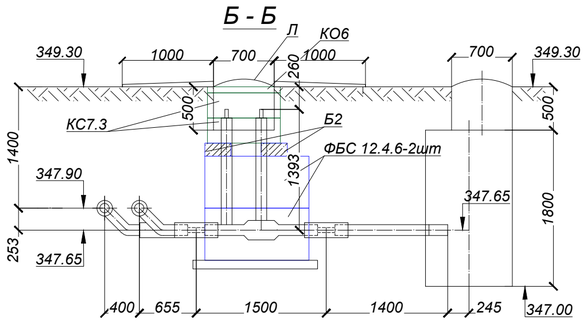

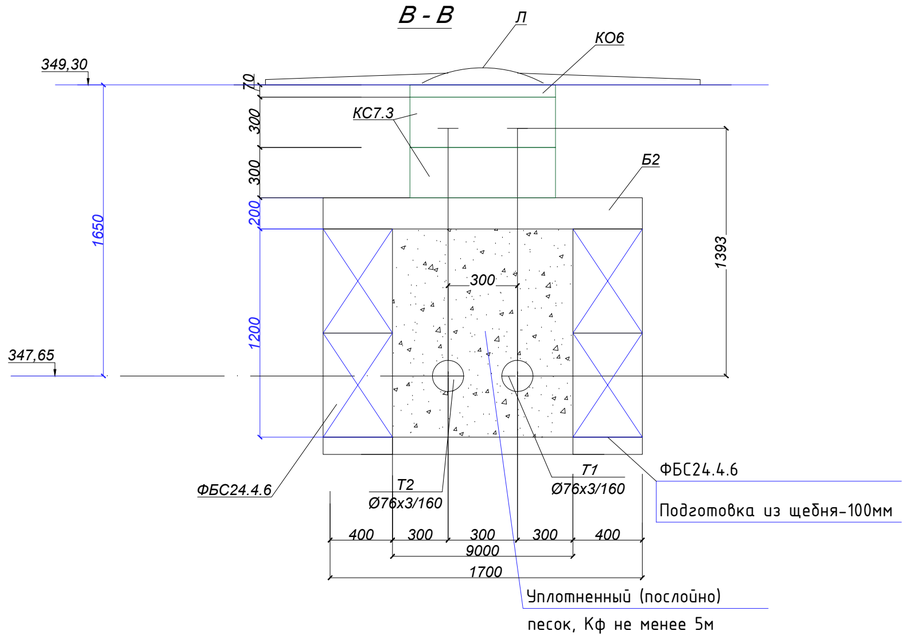

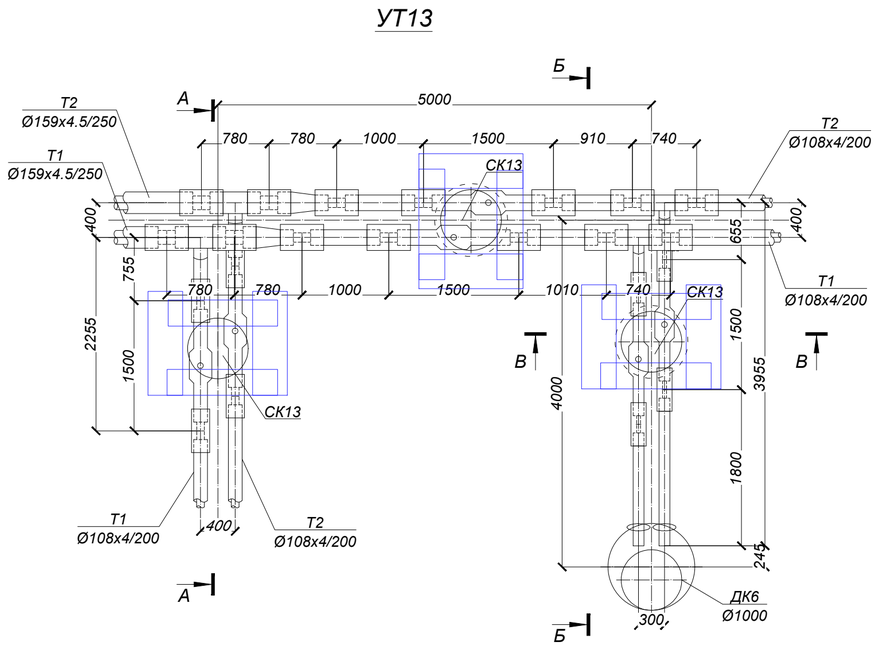

1. Гидроизоляция боковых поверхностей (обмазочная)обмазка горячим битумом за 2 раза -7,0м2
2. Данный лист смотреть совместно с ТС.КЖ-2.
3. Все сборные железобетонные элементы колодца принять из бетона марки W6, F100
4. Вокруг люка выполнить бетонную отмостку из бетона кл.С12/15 шириной 1м

Изм.	Лист	№ Докум.	Подп.	Дата	ЗАКАЗ № 755/28-25-ТС.КЖ			
					"Кв.121 Реконструкция теплотрассы от врезки в 2Ду 200 мм ППУ-ПЭ УТ21(7) до ул.Сейфуллина 23, 25, ул.Желтоксан 24/1, ул. Джангильдина 20/1"			
Проверил		Мендекенов		09.25	Тепловые сети. Конструкции железобетонные.	Стадия	Лист	Листов
Исполнил		Сергазиева		09.25		РП	26	
Н.контроль		Мелдебеков		09.25	Смотровой колодец СК-13	ТОО "Каз Центр Проект" ГСЛ 22005983		

Согласовано

Взам. инв. №

Подп. и дата

Инв. № подл.

Формат А3

Спецификация элементов смотрового колодца

Поз.	Обозначение	Наименование	Кол. шт.	Масса ед.кг.	Общая масса, кг
		Смотровое кольцо Ск-14			
КС7.3	ГОСТ 8020-2016 225-101-0101	Кольцо стеновое КС7.3 W6 F100, шт	6	130,0	на сульфат. цементах
КО6	ГОСТ 8020-2016 225-101-0201	Кольцо опорное КО6 W6 F100, шт	3	50,0	на сульфат. цементах
Л	ГОСТ 8020-2016 244-202-0101	Люк тип Т(Т-Т)с шарниром , шт	3		
Б2	ГОСТ 13015-2012 225-203-0703	Балка Б2 W6 F100, шт	6		
	ГОСТ 13579-2018 221-102-0101-0034	ФБС 12.4.6-Т W6 F100, шт	6		
		Материалы:			
	ГОСТ 7473-201 212-101-0601	Бетон кл. С12/15 W6 F100 , м3	0,66		на сульфат. цементах
	ГОСТ 1284-2004 211-201-0306	Щебеночная подготовка марки М600 фракции 20-40мм, м3	0,66		

А - А

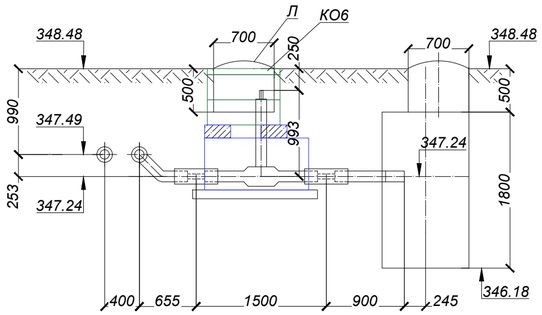

Б - Б

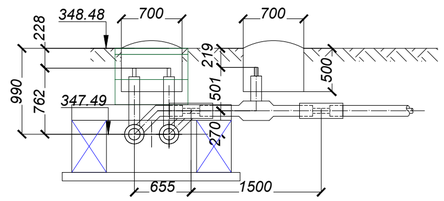

В - В

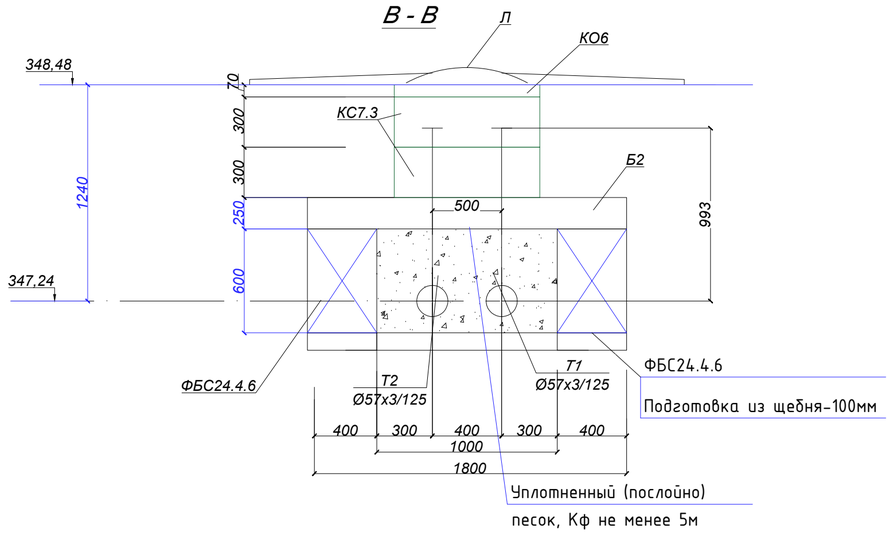

УТ14

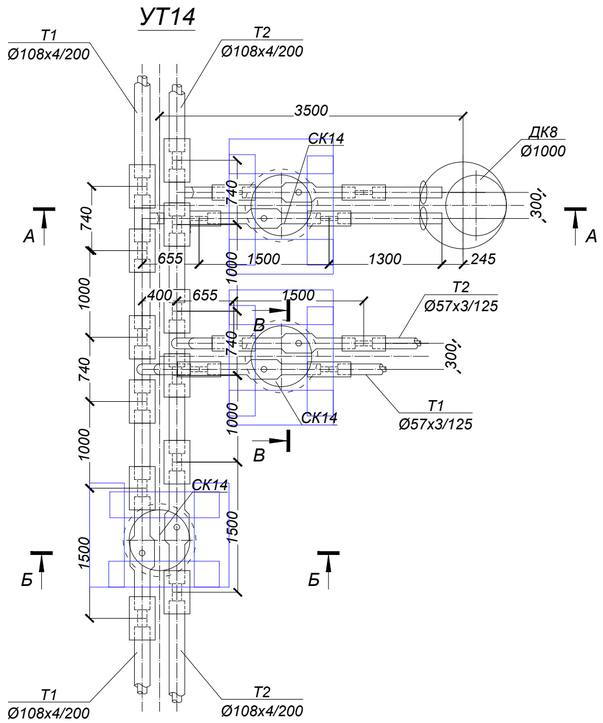

1. Гидроизоляция боковых поверхностей (обмазочная)обмазка горячим битумом за 2 раза -7,0м2
2. Данный лист смотреть совместно с ТС.КЖ-2.
3. Все сборные железобетонные элементы колодца принять из бетона марки W6, F100
4. Вокруг люка выполнить бетонную отмостку из бетона кл.С12/15 шириной 1м

					ЗАКАЗ № 755/28-25-ТС.КЖ		
Изм.	Лист	№ Докум.	Подп.	Дата	"Кв.121 Реконструкция теплотрассы от врезки в 2Ду 200 мм ППУ-ПЭ УТ21(7) до ул.Сейфуллина 23, 25, ул.Желтоксан 24/1, ул. Джангильдина 20/1"		
Проверил		Мендекенов		09.25	Тепловые сети. Конструкции железобетонные.	Стадия	Лист	Листов
Исполнил		Сергазиева		09.25		РП	27	
Н.контроль		Мелдебеков		09.25	Смотровой колодец СК-14	ТОО "Каз Центр Проект" ГСЛ 22005983	

Согласовано

Взам. инв. №

Подп. и дата

Инв. № подл.

Формат А3

Дренажный колодец ДК1

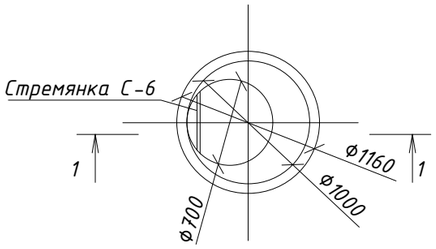

1-1

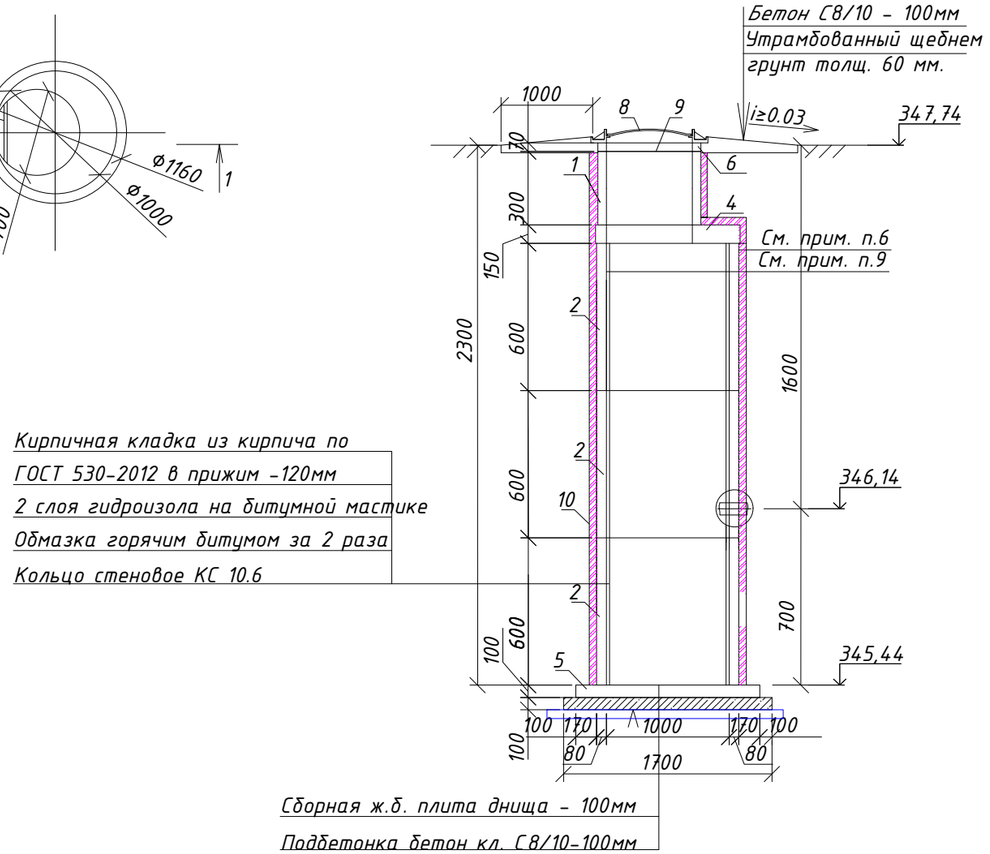

Спецификация элементов дренажного колодца

Поз.	Обозначение	Наименование	Кол шт	Масса ед.кг.	Приме-чание
		Дренажный колодец ДК1	1		
1	Серия 3.900.1-14 в.1	Кольцо стеновое КС7.3	1	130	W6,F100
2	Серия 3.900.1-14 в.1	Кольцо стеновое КС10.6	3	400	W6,F100
4	Серия 3.900.1-14 в.1	Плита перекрытия ПП10-2	1	250	W6,F100
5	Серия 3.900.1-14 в.1	Плита днища ПН10	1	450	W6,F100
6	Серия 3.900.1-14 в.1	Кольцо опорное КО6	1	50	W6,F100
7	Серия 901-09-11.84,ал.5	Стремянка С-6	1	23,52	
8	ГОСТ 3634-2019	Люк тип Т(С250)	1		
9	см.л. КЖ-29.1	Сетка Ф12А500/100/100, шт	1	8,88	8,88
10	ГОСТ 530-2012	Кладка из керамического кирпича КР-р-по250х120х65/1НФ/100/2,0/150,м3	0,9		
11	АГСК-235-102-0101	Гидроизол гидроизоляционный ГИ-Г ГОСТ 7415-86- 2 слоя, м2	7,5		
	СТ РК EN206-2017	Подбетонка С8/10 W6, F100 м3	0.43		
	СТ РК EN206-2017	Бетон С12/15 W6, F100 м3	0,9		отмостка
	ГОСТ 8267-93	Щебень М600 св. 20-40мм м3	0.11		

1. Сварку стальных элементов в заводских условиях производить электродами Э-42А по ГОСТ 9467-75* сваркой типа УП в соответствии с ГОСТ 14771-76. Катет шва по наименьшей толщине свариваемых деталей. Варить по всему периметру сопряжения деталей.
2. Обработку свариваемых кромок вести в соответствии СН РК 5.04-18-2002.
3. Все сварочные швы после изготовления покрыть за 2 раза грунтовкой ФЛ-03К ГОСТ 9109-81.
4. Все металлические детали после установки в проектное положение окрасить за 2 раза эмалью ПФ-115 ГОСТ 10144-89 по грунтовке ГФ-021
5. Во время выполнения монтажных работ строительных конструкций дренажных колодцев выполнить устройство временного дренажа способом "Открытый дренаж(канавы)". Ориентировочный объем канавы-4,5м3

1. Данный лист см. совместно с КЖ-31. Спецификация дана на один дренажный колодец.
2. Гидроизоляция днища колодца 2 слоя гидроизола оклеечного на битумной мастике по грунтовке битумным праймером в два слоя-0,8м2
3. В процессе производства работ недопустимо затопление трассы водой.
4. Стеновые кольца устанавливать на свежеуложенный цементный раствор М100.
5. Проемы в стеновых кольцах пробивать по месту в соответствии с разделом ТС с предварительной рассверловкой отверстий по контуру.
6. Все поверхности железобетонных конструкций колодца, соприкасающихся с грунтом обмазать горячим битумом за 2 раза. Площадь обмазки-7,5м2
7. Все швы сборных элементов колодца с наружной стороны обработать гидроизоляционным материалом "Пенекрит" (общий расход - 2.8 кг.).
8. Расположение дренажного колодца см. ТС.КЖ-31 и раздел альбома ТС.
9. Все сборные железобетонные элементы колодца принять из бетона марки W6, F100
10. Вокруг люка выполнить бетонную отмостку из бетона кл.С12/15 шириной 1м

Изм.	Лист	№ Докум.	Подп.	Дата	ЗАКАЗ № 755/28-25-ТС.КЖ			
					"Кв.121 Реконструкция теплотрассы от врезки в 2Ду 200 мм ППУ-ПЭ УТ21(7) до ул.Сейфуллина 23, 25, ул.Желтоксан 24/1, ул. Джангильдина 20/1"			
Проверил		Мендекенов		09.25	Тепловые сети. Конструкции железобетонные.	Стадия	Лист	Листов
Исполнил		Сергазиева		09.25		РП	28	
Н.контроль		Мелдебеков		09.25	Дренажный колодец ДК-1	ТОО "Каз Центр Проект" ГСЛ 22005983		

Согласовано

Взам. инв. №

Подп. и дата

Инв. № подл.

Формат А3

Дренажный колодец ДК2

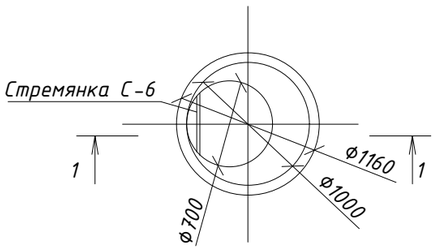

1-1

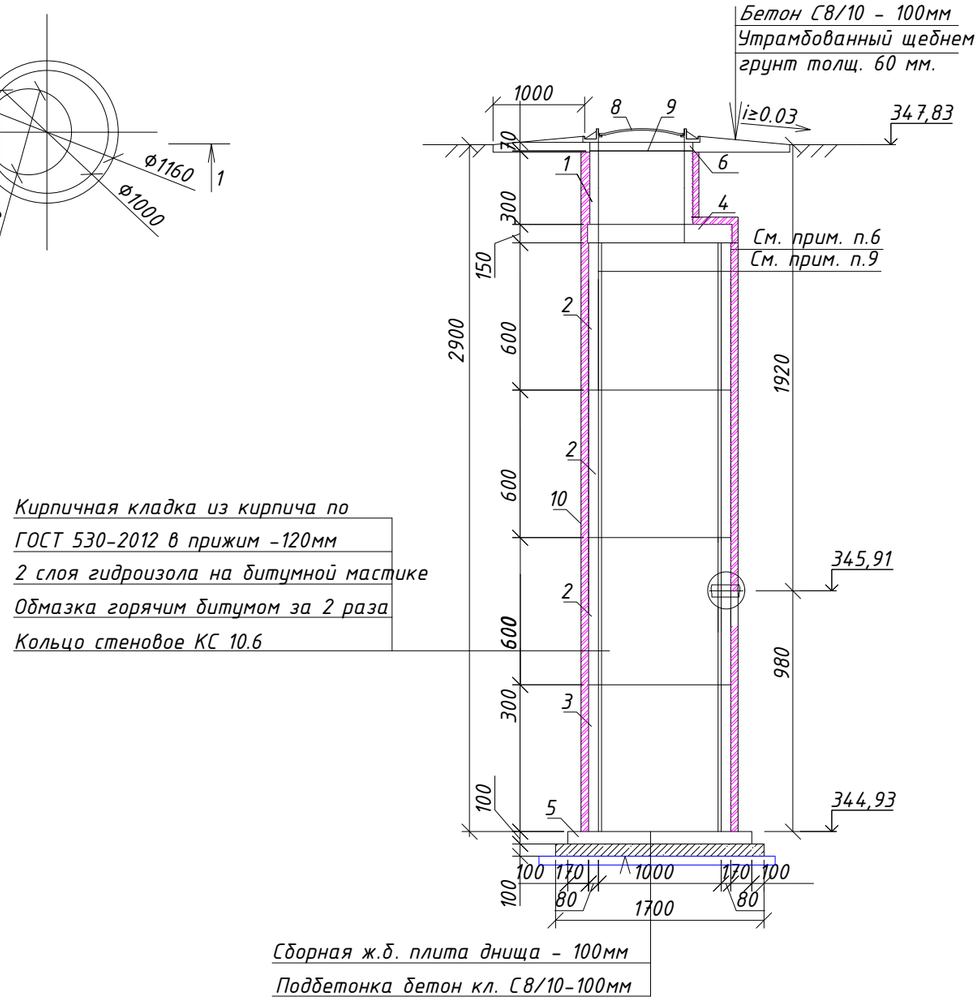

1. Сварку стальных элементов в заводских условиях производить электродами Э-42А по ГОСТ 9467-75* сваркой типа УП в соответствии с ГОСТ 14771-76. Катет шва по наименьшей толщине свариваемых деталей. Варить по всему периметру сопряжения деталей.
2. Обработку свариваемых кромок вести в соответствии СН РК 5.04-18-2002.
3. Все сварочные швы после изготовления покрыть за 2 раза грунтовкой ФЛ-03К ГОСТ 9109-81.
4. Все металлические детали после установки в проектное положение окрасить за 2 раза эмалью ПФ-115 ГОСТ 10144-89 по грунтовке ГФ-021
5. Во время выполнения монтажных работ строительных конструкций дренажных колодцев выполнить устройство временного дренажа способом "Открытый дренаж(канавы)". Ориентировочный объем канавы-4,5м3

Спецификация элементов дренажного колодца

Поз.	Обозначение	Наименование	Кол шт	Масса ед.кг.	Приме-чание
		Дренажный колодец ДК 2	1		
1	Серия 3.900.1-14 в.1	Кольцо стеновое КС7.3	1	130	W6,F100
2	Серия 3.900.1-14 в.1	Кольцо стеновое КС10.6	4	400	W6,F100
4	Серия 3.900.1-14 в.1	Плита перекрытия ПП10-2	1	250	W6,F100
5	Серия 3.900.1-14 в.1	Плита днища ПН10	1	450	W6,F100
6	Серия 3.900.1-14 в.1	Кольцо опорное КО6	1	50	W6,F100
7	Серия 901-09-11.84,ал.5	Стремянка С-6	1	23,52	
8	ГОСТ 3634-2019	Люк тип Т(Т-Т)с шарниром и замком	1		
9	см.л. КЖ-29.1	Сетка Ф12А500/100/100, шт	1	8,88	8,88
10	ГОСТ 530-2012	Кладка из керамического кирпича КР-р-по250х120х65/1НФ/100/2,0/150,м3	1,1		
11	АГСК-235-102-0101	Гидроизол гидроизоляционный ГИ-Г ГОСТ 7415-86- 2 слоя, м2	9,11		
	СТ РК EN206-2017	Подбетонка С8/10 W6, F100 м3	0.43		
	СТ РК EN206-2017	Бетон С12/15 W6, F100 м3	0,9		отмостка
	ГОСТ 8267-93	Щебень М600 св. 20-40мм м3	0.11		

1. Данный лист см. совместно с КЖ-31. Спецификация дана на один дренажный колодец.
2. Гидроизоляция днища колодца 2 слоя гидроизола оклеечного на битумной мастике по грунтовке битумным праймером в два слоя-0,8м2
3. В процессе производства работ недопустимо затопление трассы водой.
4. Стеновые кольца устанавливать на свежеуложенный цементный раствор М100.
5. Проемы в стеновых кольцах пробивать по месту в соответствии с разделом ТС с предварительной рассверловкой отверстий по контуру.
6. Все поверхности железобетонных конструкций колодца, соприкасающихся с грунтом обмазать горячим битумом за 2 раза. Площадь обмазки-9,11м2
7. Все швы сборных элементов колодца с наружной стороны обработать гидроизоляционным материалом "Пенекрит" (общий расход - 2.8 кг.).
8. Расположение дренажного колодца см. ТС.КЖ-31 и раздел альбома ТС.
9. Все сборные железобетонные элементы колодца принять из бетона марки W6, F100
10. Вокруг люка выполнить бетонную отмостку из бетона кл.С12/15 шириной 1м

Изм.	Лист	№ Докум.	Подп.	Дата	ЗАКАЗ № 755/28-25-ТС.КЖ			
					"Кв.121 Реконструкция теплотрассы от врезки в 2Ду 200 мм ППУ-ПЭ УТ21(7) до ул.Сейфуллина 23, 25, ул.Желтоксан 24/1, ул. Джангильдина 20/1"			
Проверил		Мендекенов		09.25	Тепловые сети. Конструкции железобетонные.	Стадия	Лист	Листов
Исполнил		Сергазиева		09.25		РП	29	
Н.контроль		Мелдебеков		09.25	Дренажный колодец ДК-2	ТОО "Каз Центр Проект" ГСЛ 22005983		

Согласовано

Взам. инв. №

Подп. и дата

Инв. № подл.

Формат А3

Дренажный колодец ДК3

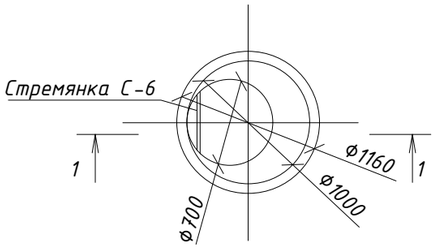

1-1

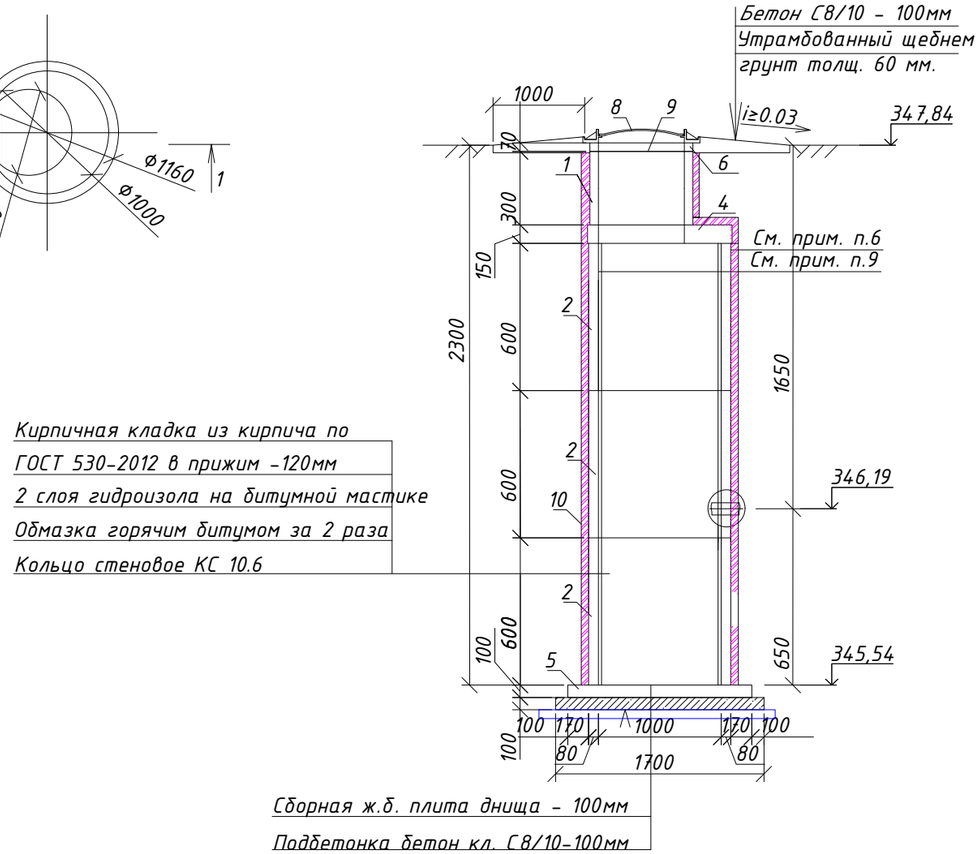

Спецификация элементов дренажного колодца

Поз.	Обозначение	Наименование	Кол шт	Масса ед.кг.	Приме-чание
		Дренажный колодец ДК3	1		
1	Серия 3.900.1-14 в.1	Кольцо стеновое КС7.3	1	130	W6,F100
2	Серия 3.900.1-14 в.1	Кольцо стеновое КС10.6	3	400	W6,F100
4	Серия 3.900.1-14 в.1	Плита перекрытия ПП10-2	1	250	W6,F100
5	Серия 3.900.1-14 в.1	Плита днища ПН10	1	450	W6,F100
6	Серия 3.900.1-14 в.1	Кольцо опорное КО6	1	50	W6,F100
7	Серия 901-09-11.84,ал.5	Стремянка С-6	1	23,52	
8	ГОСТ 3634-2019	Люк тип Т(С250)	1		
9	см.л. КЖ-29.1	Сетка Ф12А500/100/100, шт	1	8,88	8,88
10	ГОСТ 530-2012	Кладка из керамического кирпича КР-р-по250х120х65/1НФ/100/2,0/150,м3	0,9		
11	АГСК-235-102-0101	Гидроизол гидроизоляционный ГИ-Г ГОСТ 7415-86- 2 слоя, м2	7,5		
	СТ РК EN206-2017	Подбетонка С8/10 W6, F100 м3	0.43		
	СТ РК EN206-2017	Бетон С12/15 W6, F100 м3	0,9		отмостка
	ГОСТ 8267-93	Щебень М600 св. 20-40мм м3	0.11		

1. Сварку стальных элементов в заводских условиях производить электродами Э-42А по ГОСТ 9467-75* сваркой типа УП в соответствии с ГОСТ 14771-76. Катет шва по наименьшей толщине свариваемых деталей. Варить по всему периметру сопряжения деталей.
2. Обработку свариваемых кромок вести в соответствии СН РК 5.04-18-2002.
3. Все сварочные швы после изготовления покрыть за 2 раза грунтовкой ФЛ-03К ГОСТ 9109-81.
4. Все металлические детали после установки в проектное положение окрасить за 2 раза эмалью ПФ-115 ГОСТ 10144-89 по грунтовке ГФ-021
5. Во время выполнения монтажных работ строительных конструкций дренажных колодцев выполнить устройство временного дренажа способом "Открытый дренаж(канавы)". Ориентировочный объем канавы-4,5м3

1. Данный лист см. совместно с КЖ-31. Спецификация дана на один дренажный колодец.
2. Гидроизоляция днища колодца 2 слоя гидроизола оклеечного на битумной мастике по грунтовке битумным праймером в два слоя-0,8м2
3. В процессе производства работ недопустимо затопление трассы водой.
4. Стеновые кольца устанавливать на свежеуложенный цементный раствор М100.
5. Проемы в стеновых кольцах пробивать по месту в соответствии с разделом ТС с предварительной рассверловкой отверстий по контуру.
6. Все поверхности железобетонных конструкций колодца, соприкасающихся с грунтом обмазать горячим битумом за 2 раза. Площадь обмазки-7,5м2
7. Все швы сборных элементов колодца с наружной стороны обработать гидроизоляционным материалом "Пенекрит" (общий расход - 2.8 кг.).
8. Расположение дренажного колодца см. ТС.КЖ-31 и раздел альбома ТС.
9. Все сборные железобетонные элементы колодца принять из бетона марки W6, F100
10. Вокруг люка выполнить бетонную отмостку из бетона кл.С12/15 шириной 1м

Согласовано

Взам. инв. №

Подп. и дата

Инв. № подл.

Изм.	Лист	№ Докум.	Подп.	Дата	ЗАКАЗ № 755/28-25-ТС.КЖ			
					"Кв.121 Реконструкция теплотрассы от врезки в 2Ду 200 мм ППУ-ПЭ УТ21(7) до ул.Сейфуллина 23, 25, ул.Желтоксан 24/1, ул. Джангильдина 20/1"			
Проверил		Мендекенов		09.25	Тепловые сети. Конструкции железобетонные.	Стадия	Лист	Листов
Исполнил		Сергазиева		09.25		РП	30	
Н.контроль		Мелдебеков		09.25	Дренажный колодец ДК-3	ТОО "Каз Центр Проект" ГСЛ 22005983		

Формат А3

Дренажный колодец ДК4

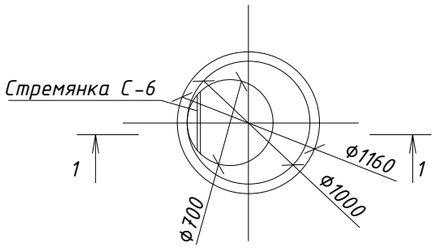

1-1

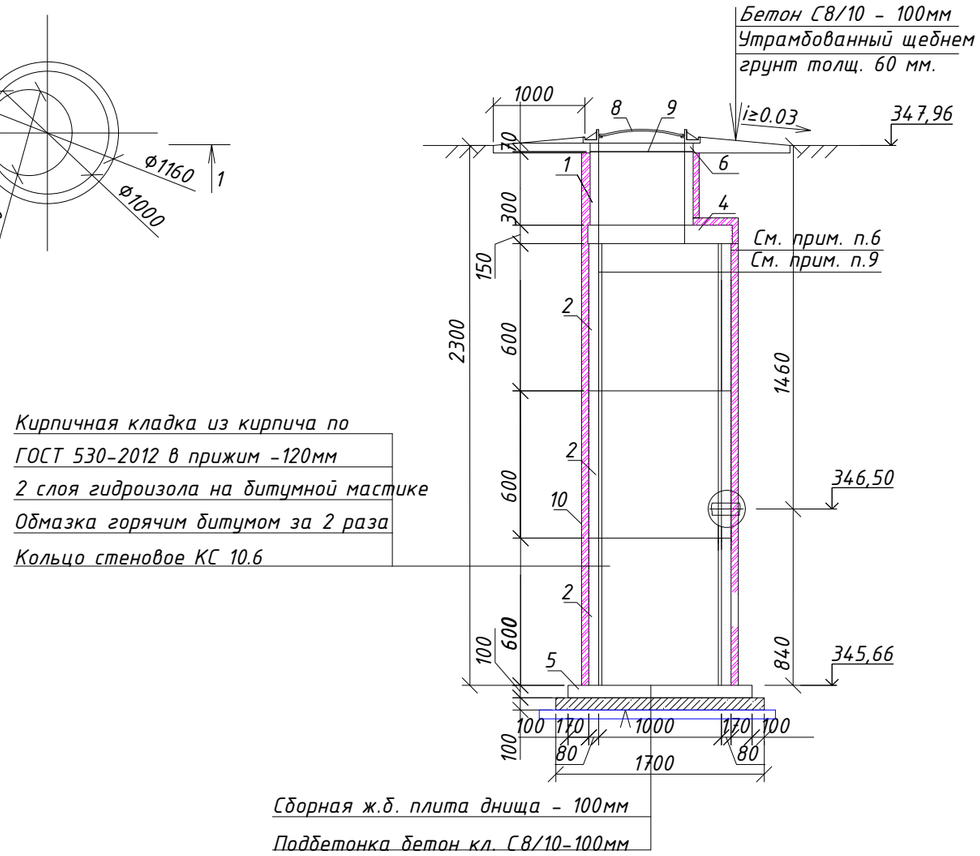

Спецификация элементов дренажного колодца

Поз.	Обозначение	Наименование	Кол шт	Масса ед.кг.	Приме-чание
		Дренажный колодец ДК4	1		
1	Серия 3.900.1-14 в.1	Кольцо стеновое КС7.3	1	130	W6,F100
2	Серия 3.900.1-14 в.1	Кольцо стеновое КС10.6	3	400	W6,F100
4	Серия 3.900.1-14 в.1	Плита перекрытия ПП10-2	1	250	W6,F100
5	Серия 3.900.1-14 в.1	Плита днища ПН10	1	450	W6,F100
6	Серия 3.900.1-14 в.1	Кольцо опорное КО6	1	50	W6,F100
7	Серия 901-09-11.84,ал.5	Стремянка С-6	1	23,52	
8	ГОСТ 3634-2019	Люк тип Т(С250)	1		
9	см.л. КЖ-29.1	Сетка Ф12А500/100/100, шт	1	8,88	8,88
10	ГОСТ 530-2012	Кладка из керамического кирпича КР-р-по250х120х65/1НФ/100/2,0/150,м3	0,9		
11	АГСК-235-102-0101	Гидроизол гидроизоляционный ГИ-Г ГОСТ 7415-86- 2 слоя, м2	7,5		
	СТ РК EN206-2017	Подбетонка С8/10 W6, F100 м3	0.43		
	СТ РК EN206-2017	Бетон С12/15 W6, F100 м3	0,9		отмостка
	ГОСТ 8267-93	Щебень М600 св. 20-40мм м3	0.11		

1. Данный лист см. совместно с КЖ-31. Спецификация дана на один дренажный колодец.
2. Гидроизоляция днища колодца 2 слоя гидроизола оклеечного на битумной мастике по грунтовке битумным праймером в два слоя-0,8м2
3. В процессе производства работ недопустимо затопление трассы водой.
4. Стеновые кольца устанавливать на свежеуложенный цементный раствор М100.
5. Проемы в стеновых кольцах пробивать по месту в соответствии с разделом ТС с предварительной рассверловкой отверстий по контуру.
6. Все поверхности железобетонных конструкций колодца, соприкасающихся с грунтом обмазать горячим битумом за 2 раза. Площадь обмазки-7,5м2
7. Все швы сборных элементов колодца с наружной стороны обработать гидроизоляционным материалом "Пенекрит" (общий расход - 2.8 кг.).
8. Расположение дренажного колодца см. ТС.КЖ-31 и раздел альбома ТС.
9. Все сборные железобетонные элементы колодца принять из бетона марки W6, F100
10. Вокруг люка выполнить бетонную отмостку из бетона кл.С12/15 шириной 1м

1. Сварку стальных элементов в заводских условиях производить электродами Э-42А по ГОСТ 9467-75* сваркой типа УП в соответствии с ГОСТ 14771-76. Катет шва по наименьшей толщине свариваемых деталей. Варить по всему периметру сопряжения деталей.
2. Обработку свариваемых кромок вести в соответствии СН РК 5.04-18-2002.
3. Все сварочные швы после изготовления покрыть за 2 раза грунтовкой ФЛ-03К ГОСТ 9109-81.
4. Все металлические детали после установки в проектное положение окрасить за 2 раза эмалью ПФ-115 ГОСТ 10144-89 по грунтовке ГФ-021
5. Во время выполнения монтажных работ строительных конструкций дренажных колодцев выполнить устройство временного дренажа способом "Открытый дренаж(канавы)". Ориентировочный объем канавы-4,5м3

Согласовано

Взам. инв. №

Подп. и дата

Инв. № подл.

Изм.	Лист	№ Докум.	Подп.	Дата	ЗАКАЗ № 755/28-25-ТС.КЖ			
					"Кв.121 Реконструкция теплотрассы от врезки в 2Ду 200 мм ППУ-ПЭ УТ21(7) до ул.Сейфуллина 23, 25, ул.Желтоксан 24/1, ул. Джангильдина 20/1"			
Проверил		Мендекенов		09.25	Тепловые сети. Конструкции железобетонные.	Стадия	Лист	Листов
Исполнил		Сергазиева		09.25		РП	31	
Н.контроль		Мелдебеков		09.25	Дренажный колодец ДК-4	ТОО "Каз Центр Проект" ГСЛ 22005983		

Формат А3

Дренажный колодец ДК5

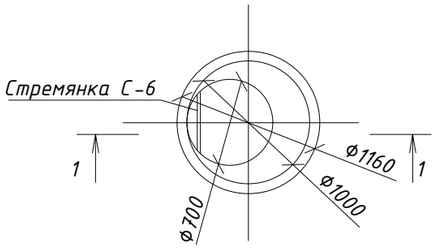

1-1

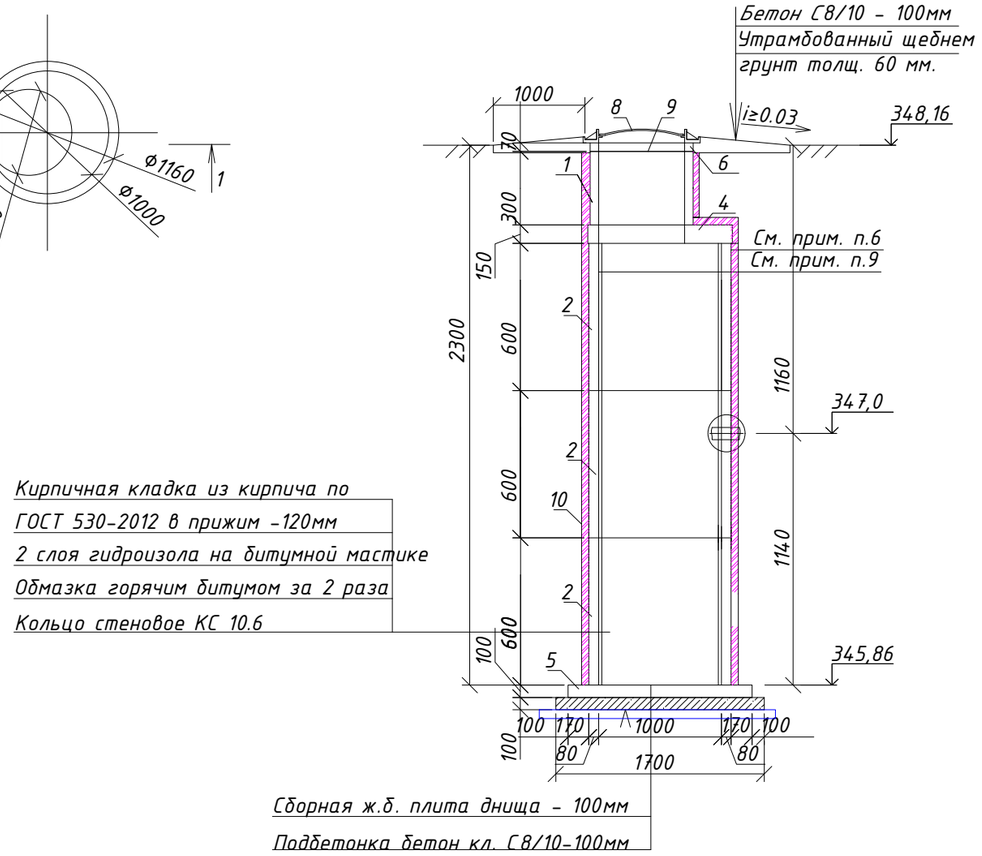

Спецификация элементов дренажного колодца

Поз.	Обозначение	Наименование	Кол шт	Масса ед.кг.	Приме-чание
		Дренажный колодец ДК5	1		
1	Серия 3.900.1-14 в.1	Кольцо стеновое КС7.3	1	130	W6,F100
2	Серия 3.900.1-14 в.1	Кольцо стеновое КС10.6	3	400	W6,F100
4	Серия 3.900.1-14 в.1	Плита перекрытия ПП10-2	1	250	W6,F100
5	Серия 3.900.1-14 в.1	Плита днища ПН10	1	450	W6,F100
6	Серия 3.900.1-14 в.1	Кольцо опорное КО6	1	50	W6,F100
7	Серия 901-09-11.84,ал.5	Стремянка С-6	1	23,52	
8	ГОСТ 3634-2019	Люк тип Т(С250)	1		
9	см.л. КЖ-29.1	Сетка Ф12А500/100/100, шт	1	8,88	8,88
10	ГОСТ 530-2012	Кладка из керамического кирпича КР-р-по250х120х65/1НФ/100/2,0/150,м3	0,9		
11	АГСК-235-102-0101	Гидроизол гидроизоляционный ГИ-Г ГОСТ 7415-86- 2 слоя, м2	7,5		
	СТ РК EN206-2017	Подбетонка С8/10 W6, F100 м3	0.43		
	СТ РК EN206-2017	Бетон С12/15 W6, F100 м3	0,9		отмостка
	ГОСТ 8267-93	Щебень М600 св. 20-40мм м3	0.11		

1. Данный лист см. совместно с КЖ-31. Спецификация дана на один дренажный колодец.
2. Гидроизоляция днища колодца 2 слоя гидроизола оклеечного на битумной мастике по грунтовке битумным праймером в два слоя-0,8м2
3. В процессе производства работ недопустимо затопление трассы водой.
4. Стеновые кольца устанавливать на свежеуложенный цементный раствор М100.
5. Проемы в стеновых кольцах пробивать по месту в соответствии с разделом ТС с предварительной рассверловкой отверстий по контуру.
6. Все поверхности железобетонных конструкций колодца, соприкасающихся с грунтом обмазать горячим битумом за 2 раза. Площадь обмазки-7,5м2
7. Все швы сборных элементов колодца с наружной стороны обработать гидроизоляционным материалом "Пенекрит" (общий расход - 2.8 кг.).
8. Расположение дренажного колодца см. ТС.КЖ-31 и раздел альбома ТС.
9. Все сборные железобетонные элементы колодца принять из бетона марки W6, F100
10. Вокруг люка выполнить бетонную отмостку из бетона кл.С12/15 шириной 1м

1. Сварку стальных элементов в заводских условиях производить электродами Э-42А по ГОСТ 9467-75* сваркой типа УП в соответствии с ГОСТ 14771-76. Катет шва по наименьшей толщине свариваемых деталей. Варить по всему периметру сопряжения деталей.
2. Обработку свариваемых кромок вести в соответствии СН РК 5.04-18-2002.
3. Все сварочные швы после изготовления покрыть за 2 раза грунтовкой ФЛ-03К ГОСТ 9109-81.
4. Все металлические детали после установки в проектное положение окрасить за 2 раза эмалью ПФ-115 ГОСТ 10144-89 по грунтовке ГФ-021
5. Во время выполнения монтажных работ строительных конструкций дренажных колодцев выполнить устройство временного дренажа способом "Открытый дренаж(канавы)". Ориентировочный объем канавы-4,5м3

Согласовано

Взам. инв. №

Подп. и дата

Инв. № подл.

Изм.	Лист	№ Докум.	Подп.	Дата	ЗАКАЗ № 755/28-25-ТС.КЖ			
					"Кв.121 Реконструкция теплотрассы от врезки в 2Ду 200 мм ППУ-ПЭ УТ21(7) до ул.Сейфуллина 23, 25, ул.Желтоксан 24/1, ул. Джангильдина 20/1"			
Проверил		Мендекенов		09.25	Тепловые сети. Конструкции железобетонные.	Стадия	Лист	Листов
Исполнил		Сергазиева		09.25		РП	32	
Н.контроль		Мелдебеков		09.25	Дренажный колодец ДК-5	ТОО "Каз Центр Проект" ГСЛ 22005983		

Формат А3

Дренажный колодец ДК6

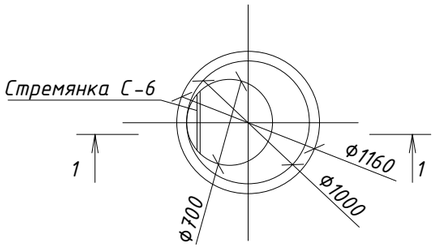

1-1

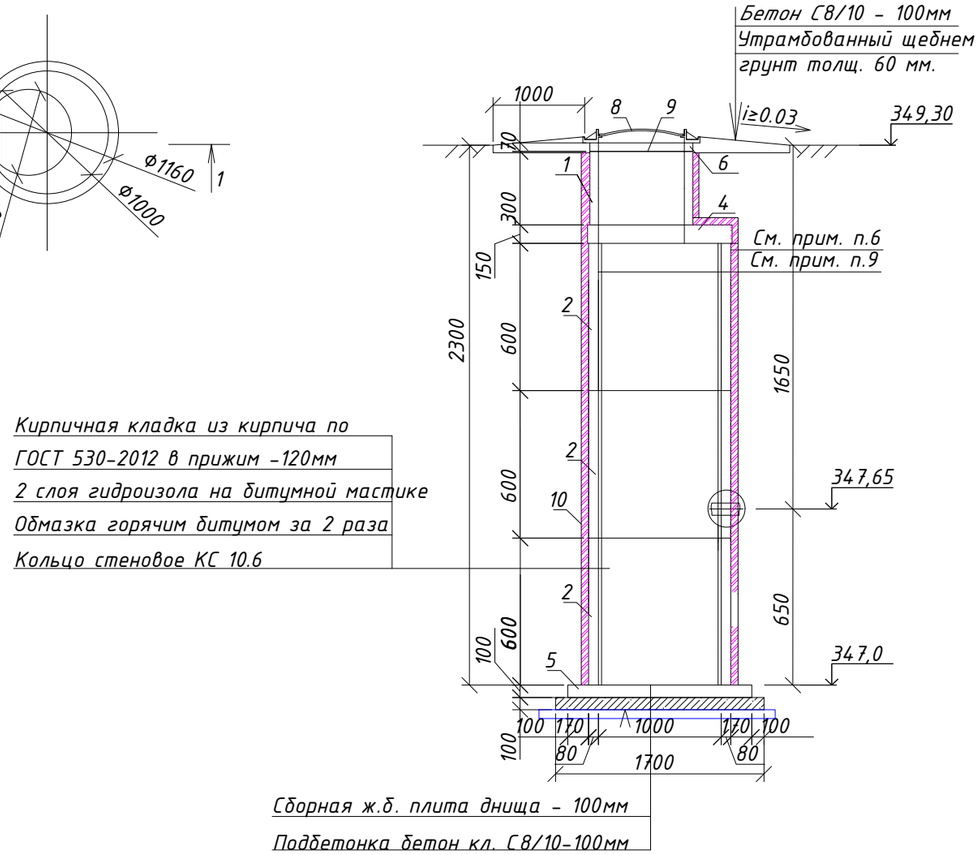

Спецификация элементов дренажного колодца

Поз.	Обозначение	Наименование	Кол шт	Масса ед.кг.	Приме-чание
		Дренажный колодец ДК6	1		
1	Серия 3.900.1-14 в.1	Кольцо стеновое КС7.3	1	130	W6,F100
2	Серия 3.900.1-14 в.1	Кольцо стеновое КС10.6	3	400	W6,F100
4	Серия 3.900.1-14 в.1	Плита перекрытия ПП10-2	1	250	W6,F100
5	Серия 3.900.1-14 в.1	Плита днища ПН10	1	450	W6,F100
6	Серия 3.900.1-14 в.1	Кольцо опорное КО6	1	50	W6,F100
7	Серия 901-09-11.84,ал.5	Стремянка С-6	1	23,52	
8	ГОСТ 3634-2019	Люк тип Т(С250)	1		
9	см.л. КЖ-29.1	Сетка Ф12А500/100/100, шт	1	8,88	8,88
10	ГОСТ 530-2012	Кладка из керамического кирпича КР-р-по250х120х65/1НФ/100/2,0/150,м3	0,9		
11	АГСК-235-102-0101	Гидроизол гидроизоляционный ГИ-Г ГОСТ 7415-86- 2 слоя, м2	7,5		
	СТ РК EN206-2017	Подбетонка С8/10 W6, F100 м3	0.43		
	СТ РК EN206-2017	Бетон С12/15 W6, F100 м3	0,9		отмостка
	ГОСТ 8267-93	Щебень М600 св. 20-40мм м3	0.11		

1. Сварку стальных элементов в заводских условиях производить электродами Э-42А по ГОСТ 9467-75* сваркой типа УП в соответствии с ГОСТ 14771-76. Катет шва по наименьшей толщине свариваемых деталей. Варить по всему периметру сопряжения деталей.
2. Обработку свариваемых кромок вести в соответствии СН РК 5.04-18-2002.
3. Все сварочные швы после изготовления покрыть за 2 раза грунтовкой ФЛ-03К ГОСТ 9109-81.
4. Все металлические детали после установки в проектное положение окрасить за 2 раза эмалью ПФ-115 ГОСТ 10144-89 по грунтовке ГФ-021
5. Во время выполнения монтажных работ строительных конструкций дренажных колодцев выполнить устройство временного дренажа способом "Открытый дренаж(канавы)". Ориентировочный объем канавы-4,5м3

1. Данный лист см. совместно с КЖ-31. Спецификация дана на один дренажный колодец.
2. Гидроизоляция днища колодца 2 слоя гидроизола оклеечного на битумной мастике по грунтовке битумным праймером в два слоя-0,8м2
3. В процессе производства работ недопустимо затопление трассы водой.
4. Стеновые кольца устанавливать на свежеуложенный цементный раствор М100.
5. Проемы в стеновых кольцах пробивать по месту в соответствии с разделом ТС с предварительной рассверловкой отверстий по контуру.
6. Все поверхности железобетонных конструкций колодца, соприкасающихся с грунтом обмазать горячим битумом за 2 раза. Площадь обмазки-7,5м2
7. Все швы сборных элементов колодца с наружной стороны обработать гидроизоляционным материалом "Пенекрит" (общий расход - 2.8 кг.).
8. Расположение дренажного колодца см. ТС.КЖ-31 и раздел альбома ТС.
9. Все сборные железобетонные элементы колодца принять из бетона марки W6, F100
10. Вокруг люка выполнить бетонную отмостку из бетона кл.С12/15 шириной 1м

Изм.	Лист	№ Докум.	Подп.	Дата	ЗАКАЗ № 755/28-25-ТС.КЖ			
					"Кв.121 Реконструкция теплотрассы от врезки в 2Ду 200 мм ППУ-ПЭ УТ21(7) до ул.Сейфуллина 23, 25, ул.Желтоксан 24/1, ул. Джангильдина 20/1"			
Проверил		Мендекенов		09.25	Тепловые сети. Конструкции железобетонные.	Стадия	Лист	Листов
Исполнил		Сергазиева		09.25		РП	33	
Н.контроль		Мелдебеков		09.25	Дренажный колодец ДК-6	ТОО "Каз Центр Проект" ГСЛ 22005983		

Согласовано

Взам. инв. №

Подп. и дата

Инв. № подл.

Формат А3

Дренажный колодец ДК7

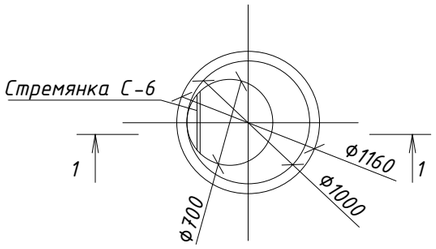

1-1

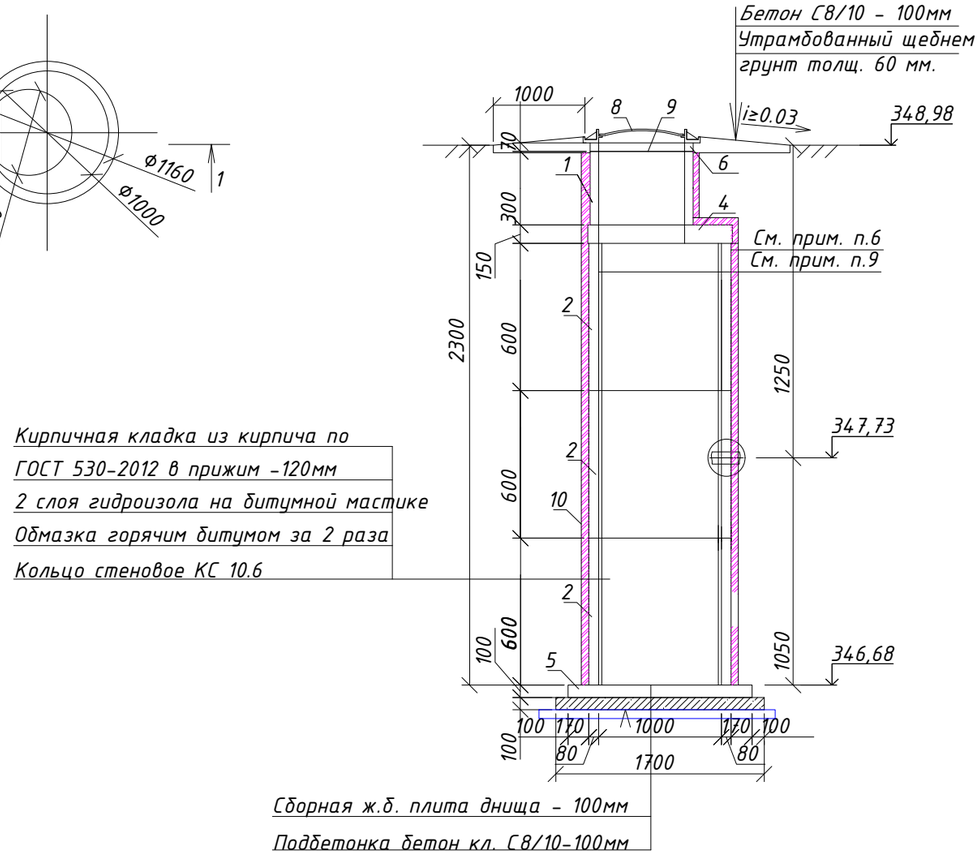

Спецификация элементов дренажного колодца

Поз.	Обозначение	Наименование	Кол шт	Масса ед.кг.	Приме-чание
		Дренажный колодец ДК7	1		
1	Серия 3.900.1-14 в.1	Кольцо стеновое КС7.3	1	130	W6,F100
2	Серия 3.900.1-14 в.1	Кольцо стеновое КС10.6	3	400	W6,F100
4	Серия 3.900.1-14 в.1	Плита перекрытия ПП10-2	1	250	W6,F100
5	Серия 3.900.1-14 в.1	Плита днища ПН10	1	450	W6,F100
6	Серия 3.900.1-14 в.1	Кольцо опорное КО6	1	50	W6,F100
7	Серия 901-09-11.84,ал.5	Стремянка С-6	1	23,52	
8	ГОСТ 3634-2019	Люк тип Т(С250)	1		
9	см.л. КЖ-29.1	Сетка Ф12А500/100/100, шт	1	8,88	8,88
10	ГОСТ 530-2012	Кладка из керамического кирпича КР-р-по250х120х65/1НФ/100/2,0/150,м3	0,9		
11	АГСК-235-102-0101	Гидроизол гидроизоляционный ГИ-Г ГОСТ 7415-86- 2 слоя, м2	7,5		
	СТ РК EN206-2017	Подбетонка С8/10 W6, F100 м3	0.43		
	СТ РК EN206-2017	Бетон С12/15 W6, F100 м3	0,9		отмостка
	ГОСТ 8267-93	Щебень М600 св. 20-40мм м3	0.11		

1. Сварку стальных элементов в заводских условиях производить электродами Э-42А по ГОСТ 9467-75* сваркой типа УП в соответствии с ГОСТ 14771-76. Катет шва по наименьшей толщине свариваемых деталей. Варить по всему периметру сопряжения деталей.
2. Обработку свариваемых кромок вести в соответствии СН РК 5.04-18-2002.
3. Все сварочные швы после изготовления покрыть за 2 раза грунтовкой ФЛ-03К ГОСТ 9109-81.
4. Все металлические детали после установки в проектное положение окрасить за 2 раза эмалью ПФ-115 ГОСТ 10144-89 по грунтовке ГФ-021
5. Во время выполнения монтажных работ строительных конструкций дренажных колодцев выполнить устройство временного дренажа способом "Открытый дренаж(канавы)". Ориентировочный объем канавы-4,5м3

1. Данный лист см. совместно с КЖ-31. Спецификация дана на один дренажный колодец.
2. Гидроизоляция днища колодца 2 слоя гидроизола оклеечного на битумной мастике по грунтовке битумным праймером в два слоя-0,8м2
3. В процессе производства работ недопустимо затопление трассы водой.
4. Стеновые кольца устанавливать на свежеуложенный цементный раствор М100.
5. Проемы в стеновых кольцах пробивать по месту в соответствии с разделом ТС с предварительной рассверловкой отверстий по контуру.
6. Все поверхности железобетонных конструкций колодца, соприкасающихся с грунтом обмазать горячим битумом за 2 раза. Площадь обмазки-7,5м2
7. Все швы сборных элементов колодца с наружной стороны обработать гидроизоляционным материалом "Пенекрит" (общий расход - 2.8 кг.).
8. Расположение дренажного колодца см. ТС.КЖ-31 и раздел альбома ТС.
9. Все сборные железобетонные элементы колодца принять из бетона марки W6, F100
10. Вокруг люка выполнить бетонную отмостку из бетона кл.С12/15 шириной 1м

Изм.	Лист	№ Докум.	Подп.	Дата	ЗАКАЗ № 755/28-25-ТС.КЖ			
					"Кв.121 Реконструкция теплотрассы от врезки в 2Ду 200 мм ППУ-ПЭ УТ21(7) до ул.Сейфуллина 23, 25, ул.Желтоксан 24/1, ул. Джангильдина 20/1"			
Проверил		Мендекенов		09.25	Тепловые сети. Конструкции железобетонные.	Стадия	Лист	Листов
Исполнил		Сергазиева		09.25		РП	34	
Н.контроль		Мелдебеков		09.25	Дренажный колодец ДК-7	ТОО "Каз Центр Проект" ГСЛ 22005983		

Согласовано

Взам. инв. №

Подп. и дата

Инв. № подл.

Формат А3

Дренажный колодец ДК8

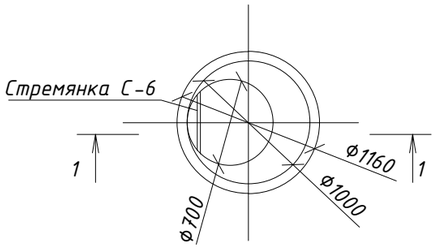

1-1

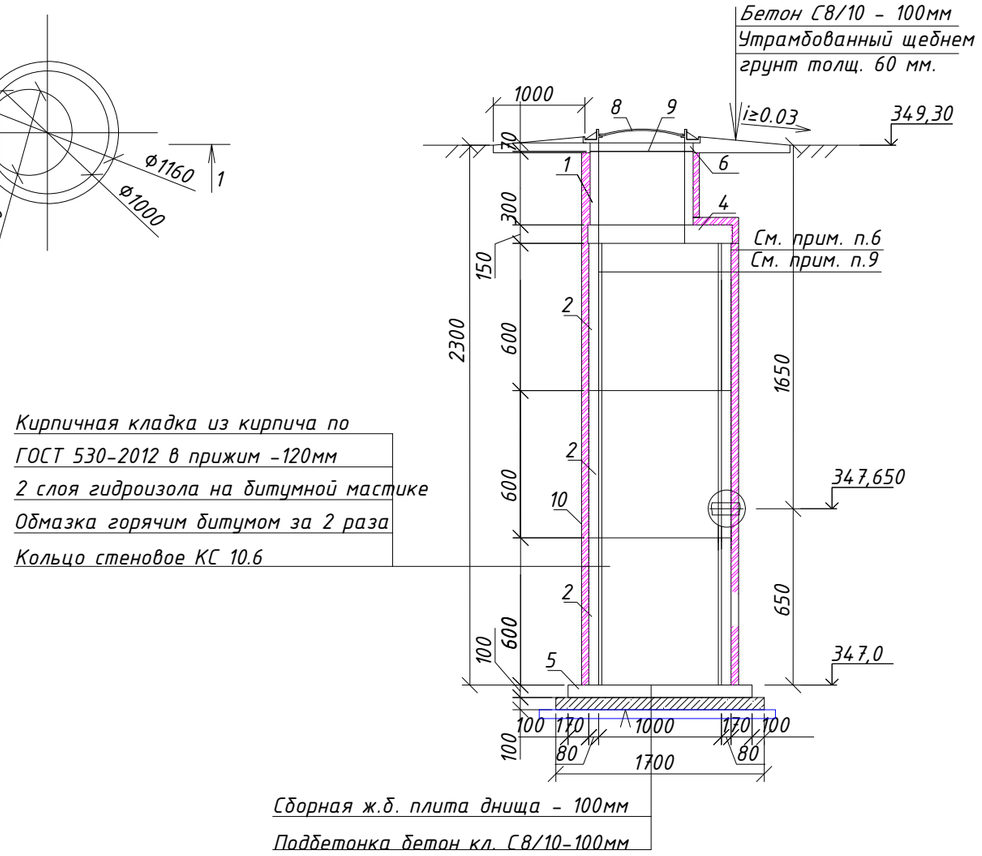

Спецификация элементов дренажного колодца

Поз.	Обозначение	Наименование	Кол шт	Масса ед. кг.	Приме-чание
		Дренажный колодец ДК8	1		
1	Серия 3.900.1-14 в.1	Кольцо стеновое КС7.3	1	130	W6,F100
2	Серия 3.900.1-14 в.1	Кольцо стеновое КС10.6	3	400	W6,F100
4	Серия 3.900.1-14 в.1	Плита перекрытия ПП10-2	1	250	W6,F100
5	Серия 3.900.1-14 в.1	Плита днища ПН10	1	450	W6,F100
6	Серия 3.900.1-14 в.1	Кольцо опорное КО6	1	50	W6,F100
7	Серия 901-09-11.84,ал.5	Стремянка С-6	1	23,52	
8	ГОСТ 3634-2019	Люк тип Т(С250)	1		
9	см.л. КЖ-29.1	Сетка Ф12А500/100/100, шт	1	8,88	8,88
10	ГОСТ 530-2012	Кладка из керамического кирпича КР-р-по250х120х65/1НФ/100/2,0/150,м3	0,9		
11	АГСК-235-102-0101	Гидроизол гидроизоляционный ГИ-Г ГОСТ 7415-86- 2 слоя, м2	7,5		
	СТ РК EN206-2017	Подбетонка С8/10 W6, F100 м3	0.43		
	СТ РК EN206-2017	Бетон С12/15 W6, F100 м3	0,9		отмостка
	ГОСТ 8267-93	Щебень М600 св. 20-40мм м3	0.11		

1. Данный лист см. совместно с КЖ-31. Спецификация дана на один дренажный колодец.
2. Гидроизоляция днища колодца 2 слоя гидроизола оклеечного на битумной мастике по грунтовке битумным праймером в два слоя-0,8м2
3. В процессе производства работ недопустимо затопление трассы водой.
4. Стеновые кольца устанавливать на свежеуложенный цементный раствор М100.
5. Проемы в стеновых кольцах пробивать по месту в соответствии с разделом ТС с предварительной рассверловкой отверстий по контуру.
6. Все поверхности железобетонных конструкций колодца, соприкасающихся с грунтом обмазать горячим битумом за 2 раза. Площадь обмазки-7,5м2
7. Все швы сборных элементов колодца с наружной стороны обработать гидроизоляционным материалом "Пенекрит" (общий расход - 2.8 кг.).
8. Расположение дренажного колодца см. ТС.КЖ-31 и раздел альбома ТС.
9. Все сборные железобетонные элементы колодца принять из бетона марки W6, F100
10. Вокруг люка выполнить бетонную отмостку из бетона кл.С12/15 шириной 1м

1. Сварку стальных элементов в заводских условиях производить электродами Э-42А по ГОСТ 9467-75* сваркой типа УП в соответствии с ГОСТ 14771-76. Катет шва по наименьшей толщине свариваемых деталей. Варить по всему периметру сопряжения деталей.
2. Обработку свариваемых кромок вести в соответствии СН РК 5.04-18-2002.
3. Все сварочные швы после изготовления покрыть за 2 раза грунтовкой ФЛ-03К ГОСТ 9109-81.
4. Все металлические детали после установки в проектное положение окрасить за 2 раза эмалью ПФ-115 ГОСТ 10144-89 по грунтовке ГФ-021
5. Во время выполнения монтажных работ строительных конструкций дренажных колодцев выполнить устройство временного дренажа способом "Открытый дренаж(канавы)". Ориентировочный объем канавы-4,5м3

Согласовано

Взам. инв. №

Подп. и дата

Инв. № подл.

Изм.	Лист	№ Докум.	Подп.	Дата	ЗАКАЗ № 755/28-25-ТС.КЖ			
					"Кв.121 Реконструкция теплотрассы от врезки в 2Ду 200 мм ППУ-ПЭ УТ21(7) до ул.Сейфуллина 23, 25, ул.Желтоксан 24/1, ул. Джангильдина 20/1"			
Проверил		Мендекенов		09.25	Тепловые сети. Конструкции железобетонные.	Стадия	Лист	Листов
Исполнил		Сергазиева		09.25		РП	35	
Н.контроль		Мелдебеков		09.25	Дренажный колодец ДК-8	ТОО "Каз Центр Проект" ГСЛ 22005983		

Формат А3

План дренажного колодца

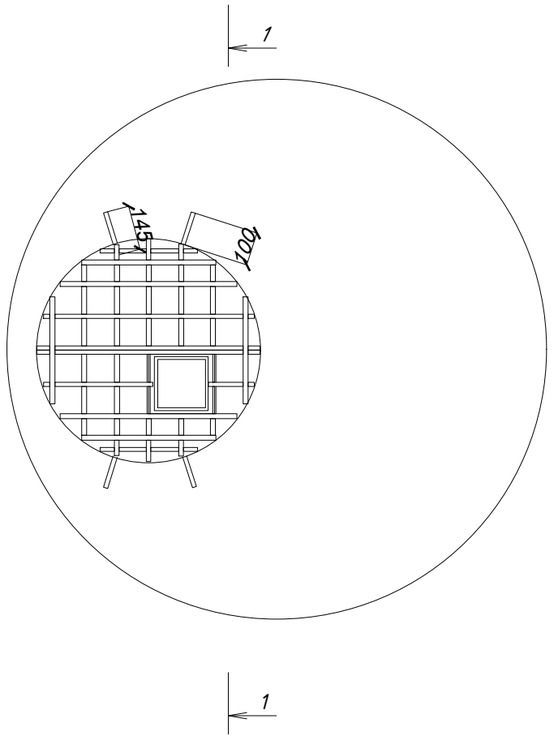

А - А

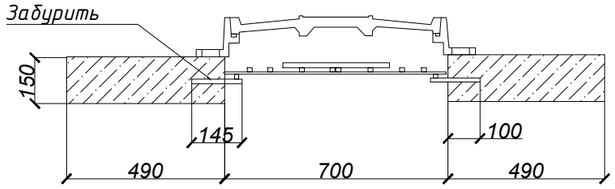

Спецификация элементов

Поз.	Обозначение	Наименование	Кол шт	Масса ед.кг.	Приме-чание
		Сетка для дренажного колодца	1		
1	ГОСТ 34028-2016	Ф12А400 L=м.п	10	0,888	8,88

Схема расположения арматур

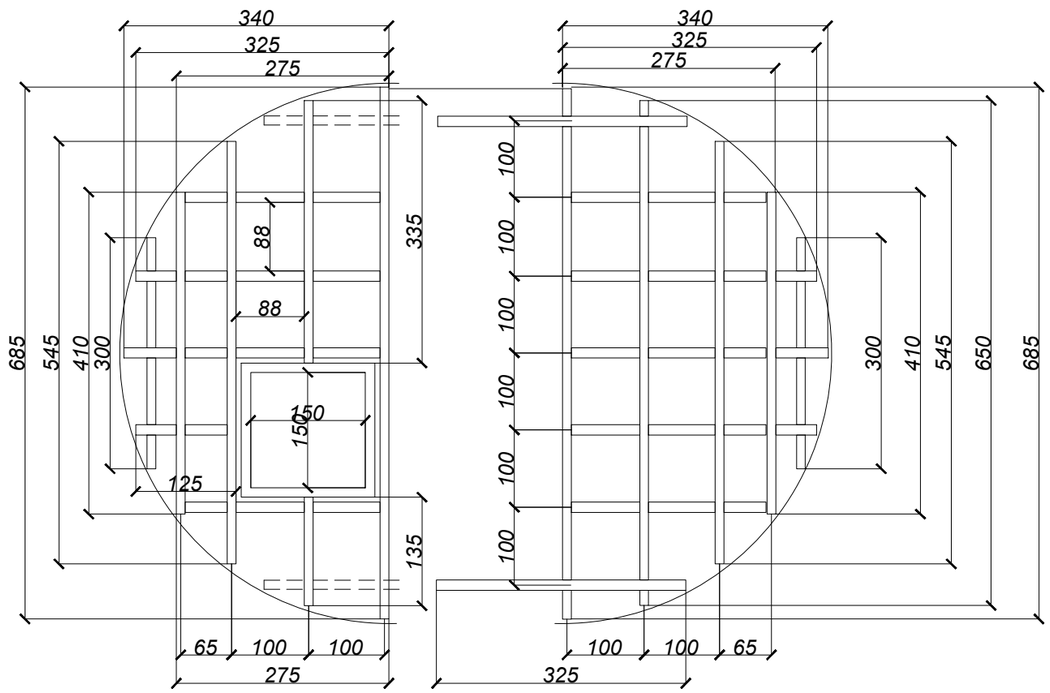

1. Сварку стальных элементов в заводских условиях производить электродами Э-42А по ГОСТ 9467-75* сваркой типа УП в соответствии с ГОСТ 14771-76. Катет шва по наименьшей толщине свариваемых деталей. Варить по всему периметру сопряжения деталей.
2. Обработку свариваемых кромок вести в соответствии СН РК 5.04-18-2002.
3. Все сварочные швы после изготовления покрыть за 2 раза грунтовкой ФЛ-03К ГОСТ 9109-81.
4. Все металлические детали после установки в проектное положение окрасить за 2 раза эмалью ПФ-115 ГОСТ 10144-89 по грунтовке ГФ-021

Изм.	Лист	№ Докум.	Подп.	Дата	ЗАКАЗ № 755/28-25-ТС.КЖ			
					"Кв.121 Реконструкция теплотрассы от врезки в 2Ду 200 мм ППУ-ПЭ УТ21(7) до ул.Сейфуллина 23, 25, ул.Желтоксан 24/1, ул. Джангильдина 20/1"			
Проверил		Мендекенов		09.25	Тепловые сети. Конструкции железобетонные.	Стадия	Лист	Листов
Исполнил		Сергазиева		09.25		РП	36	
Н.контроль		Мелдебеков		09.25	Сетка для дренажных колодцев	ТОО "Каз Центр Проект" ГСЛ 22005983		

Согласовано

Взам. инв. №

Подп. и дата

Инв. № подл.

Формат А3