Қазақстан Республикасы

«Люкс проект 2050»
Жауапкершілігі
шектеулі
серіктестігі

Республика Казахстан

Товарищество
с ограниченной
ответственностью
«Люкс проект 2050»

Заказчик: АО «Астана-Теплотранзит»

ПРОЕКТ ОРГАНИЗАЦИИ СТРОИТЕЛЬСТВА

«Реконструкция теплотрассы от УТ-14(7) до пр.Женис, 36/1 2Ду100-200мм»

Том III

Директор
ТОО «Люкс проект 2050» **Акманов Т.Б.**

Директор
ТОО «Стандарт проект 2050» **Акманов Т.Б.**

Главный инженер проекта **Рахмидинов Д.**

г. Алматы
2025г.

СОСТАВ РАБОЧЕГО ПРОЕКТА

№ тома	Обозначение	Наименование
ТОМ I Альбом 1	274/28-25/2025-01-29-ОПЗ	Общая пояснительная записка
ТОМ I Альбом 2	274/28-25/2025-01-29 -ПП	Паспорт проекта
ТОМ II Альбом 1	274/28-25/2025-01-29 – ГП	Генеральный план
ТОМ II Альбом 2	274/28-25/2025-01-29– ТС	Тепловые сети
ТОМ II Альбом 3	274/28-25/2025-01-29– ТС.КЖ	Тепловые сети. Конструкции железобетонные
ТОМ II Альбом 4	274/28-25/2025-01-29-СОДК	Система оперативного дистанционного контроля
ТОМ III	274/28-25/2025-01-29 -ПОС	Проект организации строительства
ТОМ IV	274/28-25/2025-01-29-СД	Сметная документация
ТОМ V	274/28-25/2025-01-29-ООС	Охрана окружающей среды

Настоящий проект соответствует требованиям экологических, санитарно-гигиенических, противопожарных и других норм, действующих на территории Республики Казахстан, и обеспечивает безопасную для жизни и здоровья людей эксплуатацию объекта.

Главный инженер проекта **Рахмидинов**

Подп. и дата

Взам. инв. №

Инв. № дубл.

Подп. и дата

Инв. № подл

Изм	Кол.уч	№ докум.	Подп.	Дата
ГИП		Рахмидинов.		07.25
Разраб.		Уркинбаев		07.25
Разраб.		Рахмидинов		07.25

274/28-25/2025-01-29-СП

Общая пояснительная записка

Стадия	Лист	Листов
РП	1	40

ТОО "Люкс проект 2050"

СОСТАВ ИСПОЛНИТЕЛЕЙ

Разделы рабочего проекта	Ф.И.О.	Подпись
Генеральный план	Касымбеков Р	
Тепловые сети	Бугреев О	
Тепловые сети. Конструкции железобетонные	Бугреев О	
Система оперативного дистанционного контроля	Бугреев О	

Подп. и дата

Взам. инв. №

Инв. № дубл.

Подп. и дата

Инв. № подп

Изм	Кол.уч	№ докум.	Подп.	Дата
ГИП		Рахмидинов.		07.25
Разраб.		Уркинбаев.		07.25
Разраб.		Рахмидинов.		07.25

274/28-25/2025-01-29-ВУ

Общая пояснительная записка

Стадия	Лист	Листов
РП	3	

ТОО "Люкс проект 2050"

СОДЕРЖАНИЕ

Раздел	Наименование	Стр.
274/28-25/2025-01-29-СП	Состав рабочего проекта	
274/28-25/2025-01-29-ВУ	Ведомость участников проектирования	
274/28-25/2025-01-29-С	Содержание	
274/28-25/2025-01-29-А	Общая часть	
274/28-25/2025-01-29-А	Краткая характеристика строительства и местных условий	
274/28-25/2025-01-29-А	Структура управления строительством	
274/28-25/2025-01-29-А	Календарный план строительства	
274/28-25/2025-01-29-А	Объемы строительно-монтажных работ и потребность в основных строительных конструкциях, деталях, полуфабрикатах и материалах	
274/28-25/2025-01-29-А	Расчет потребности в кадрах	
274/28-25/2025-01-29-А	Методы производства основных строительно-монтажных работ	
274/28-25/2025-01-29-А	Потребность в основных строительных машинах и механизмах	
274/28-25/2025-01-29-А	Потребность строительства в электроэнергии, воде, паре, топливе, кислороде и сжатом воздухе	
274/28-25/2025-01-29-А	Временные здания и сооружения	
274/28-25/2025-01-29-А	Стройгенплан	
274/28-25/2025-01-29-А	Контроль качества строительно-монтажных работ	
274/28-25/2025-01-29-А	Организация службы геодезического и лабораторного контроля	
274/28-25/2025-01-29-А	Техника безопасности, противопожарные мероприятия и охрана окружающей среды	
274/28-25/2025-01-29-А	Технико-экономические показатели	

Подп. и дата

Взам. инв. №

Инв. № дубл.

Подп. и дата

Инв. № подп

Изм	Кол.уч	№ докум.	Подп.	Дата
ГИП		Рахмидинов.		07.25
Разраб.		Уркинбаев.		07.25
Разраб.		Рахмидинов.		07.25

274/28-25/2025-01-29-ВУ

Общая пояснительная записка

Стадия	Лист	Листов
РП	3	

ТОО "Люкс проект 2050"

1. ОБЩАЯ ЧАСТЬ.

Раздел «Организация строительства» на строительство здания и сооружений по объекту « Реконструкция теплотрассы от УТ-14(7) до пр.Женис, 36/1 2Ду100-200мм» разработан комплексно для всего объема строительно-монтажных работ, предусмотренного проектом.

Исходными данными для разработки раздела послужили:

- Договор;
- Задание на проектирование от 27.01.2025г;
- Выписка из постановления акимата города Астаны №510-3567 от 02.10.2025 г. – о разрешении на проведение изыскательских и проектных работ объектов промышленно-гражданского назначения на земельных участках;
- Экспертное заключение №QAZ-01/25-03 проведение технического обследования состояния конструкций от 07.02.2025 г;
- Письмо АО «Международный аэропорт Нурсултан Назарбаев» №763-к от 19.02.2025 г.;
- Письмо об отсутствии сибиреязвенных захоронений №3Т-2025-00604272 от 21.02.2025 г.;
- Письмо об отсутствии кладбища в непосредственной близости №4340-к от 22.08.2025 г.;
- Акт обследования зеленых насаждений от 08.05.2025 г. ГУ «Управление охраны окружающей среды и природопользования г. Астаны»;
- ТУ на реконструкцию тепловых сетей № 10569-11 от 19.11.2024г. АО «Астана Теплотранзит»;
- инженерно-геологические изыскания, выполненные ТОО «А-Геоинжиниринг» в феврале 2025 года;
- инженерно-геодезические изыскания, выполненные ТОО "KazGeoMaster" в марте 2025 года;

При разработке раздела «Организация строительства» использовалась следующая нормативная литература:

– **СН РК 1.03-00-2022** «Строительное производство. Организация строительства предприятий, зданий и сооружений»;

– **СН РК 1.03-01-2016 и СП РК 1.03-101-2013** «Нормы продолжительности строительства и задела в строительстве предприятий, зданий и сооружений», часть I;

– **СН РК 1.03-02-2014 и СП РК 1.03-102-2014** «Нормы продолжительности строительства и задела в строительстве предприятий, зданий и сооружений», часть II;

– **Расчетные нормативы** для составления проекта организации строительства (РН-73, часть I);

– **СН РК 5.03-07-2013, СП РК 5.03.107-2013** «Несущие и ограждающие конструкции»;

– **СН РК 4.01-03-2011** «Водоотведение. Наружные сети и сооружения»;

– **СН РК 4.04-07-2023, СП РК 4.02-107-2013** «Электротехнические устройства»;

– **СП РК 4.04-114-2014** «Отвод земель для электрических сетей напряжением 0.4-1150 кВ»;

– **СП РК 4.04-109-2013** «Правила проектирования силового и осветительного оборудования промышленных предприятий»;

– **СН РК 1.03-05-2011, СП РК 1.03-106-2012** «Охрана труда и техника безопасности в строительстве»;

– **СН РК 1.03-03-2023, СП РК 1.03-103-2013** «Геодезические работы в строительстве»;

– **РДС РК 1.03-01-2018** «Геодезическая служба и организации геодезических работ в строительстве;

– Сан ПИН «Санитарно-эпидемиологические требования к условиям труда и бытового обслуживания при строительстве, реконструкции, ремонте и вводе, эксплуатации объектов строительства». Утверждены приказом Министра здравоохранения Республики Казахстан от 16 июня 2021 года № ҚР ДСМ – 49.

2. КРАТКАЯ ХАРАКТЕРИСТИКА СТРОИТЕЛЬСТВА И МЕСТНЫХ УСЛОВИЙ.

В административном отношении площадка под проектируемый объект расположена в г. Астана, Акмолинской области.

Земельный участок, на котором расположен проектируемый объект отвечает следующим показателям:

- район строительства относится к IВ климатическому району;

- нормативная снеговая нагрузка – 150кг/м2 (1,5кПа);

- нормативный скоростной напор ветра 77кг/см2 (0,77 кПа);

- расчетная зимняя температура наружного воздуха – 35,8°С;

- временные нагрузки – в соответствии с НТП РК 01-01-3.1 (4.1)-2017 "Нагрузки и воздействия на здания. Снеговые нагрузки. Ветровые воздействия".

Участок изыскательских работ расположен в правобережной части г. Астана, р-н Сарыарка, в районе пер. ул. Женис и Богенбай батыра.

Гидрологические условия участка

Подземные воды на участке работ вскрыты в глинистых отложениях. Появление подземных вод отмечены на глубине 2,4-2,8 м. Установившийся УГВ по замеру на февраль 2025 г. зафиксированы 2,40-2,80 м, т.е. на отметках 344,50-345,20 м, за прогнозируемый рекомендуется принять уровень на 1,0-1,10 м выше установившегося на период изысканий.

Питание подземных вод осуществляется за счет инфильтрации атмосферных осадков и в весенний период за счет поглощения паводкового стока.

Уровень подземных вод (УПВ) подвержен сезонным колебаниям. Наиболее низкое от поверхности земли (минимальное) положение УПВ отмечается в марте, высокое (максимальное) – в начале мая.

Минерализация подземных вод составляет 2294 мг/л, что характеризует их как слабопресные. По химическому составу воды хлоридно-сульфатные натриевые, общая жесткость 11,50 м.моль/дм3

Согласно СП РК 2.01-101-2013 подземные воды обладают слабой углекислотной агрессией по отношению к бетонам марки W4; по отношению к бетонам марки W4 на портландцементе не обладают сульфатной агрессией; по отношению к арматуре железобетонных конструкций при периодическом смачивании – среднеагрессивные; при постоянном погружении – неагрессивные

Физико-механические свойства грунтов

В пределах сжимаемой толщи грунтов выделены следующие инженерно-геологические элементы:

− ИГЭ-1 - слой насыпного грунта, tQ**IV**, вскрытой мощностью 0,80-1,0м;

− ИГЭ-2 – слой суглинка, aQII-III, вскрытой мощностью 2,60-3,20 м;

− ИГЭ-3 – слой суглинка, N 3-Q , вскрытой мощностью 0,90-1,50 м.

Выделение инженерно-геологических элементов производилось по литологическим особенностям и физико-механическим свойствам грунтов.

Нормативные и расчетные характеристики выделенных инженерно-геологических элементов определены по лабораторным данным.

Ниже приводится описание физико-механических свойств грунтов по выделенным инженерно-геологическим элементам.

Первый инженерно-геологический элемент представлен насыпным грунтом, темно-коричневого цвета, твердой консистенции, с включением мелкого щебня и строительного мусора.

Расчетное сопротивление, R0 = 192* кПа (таблица Б.9, приложение Б, СП РК 5.01-102-2013).

Второй инженерно-геологический элемент представлен суглинком, коричневого цвета, от твердой до тугопластичной консистенции, с прослойками супеси и песка мелкого мощность до 20 см, с примесью органических веществ до 2,72%.

Третий инженерно-геологический элемент представлен суглинком, буро- коричневого и красно-коричневого цветов, полутвердой и тугопластичной консистенции, местами пестроцветный, с пятнами ожелезнения и омарганцевания, с прослойками глины мощностью до 20 см.

Засолённость и агрессивность грунтов.

Согласно ГОСТ 25100-2011 грунты незасолены. Согласно СП РК 2.01-101-2013 грунты обладают силной сульфатной агрессией по отношению к бетону марки W4 на портландцементе; по отношению к бетонам марки W6-W8 срдеднее и слабоагрессивные; по степени агрессивности хлоридов на арматуру железобетонных конструкций, к бетону марки W4 и W6 − среднеагрессивные; к бетону марки W8 – слаюоагрессивные

Согласно СП РК 2.01-101-2013 грунты обладают высокой степенью коррозийной активности по отношению к конструкции из углеродистой стали

Назначение объекта:
Проектом предусматривается реконструкция тепловых сетей.

Состав проекта:

- Пояснительная записка
- Паспорт проекта
- Рабочий проект

Генеральный план
Тепловые сети
Тепловые сети. Конструкции железобетонные
Система оперативного дистанционного контроля

- Проект организации строительства
- Сметная документация

Сведения о климатических, инженерно-геологических условиях района и площадки:

В административном отношении площадка под проектируемый объект расположена в г. Астана, Акмолинской области.

Земельный участок, на котором расположен проектируемый объект отвечает следующим показателям:

- район строительства относится к IВ климатическому району;

- нормативная снеговая нагрузка – 150кг/м2 (1,5кПа);

- нормативный скоростной напор ветра 77кг/см2 (0,77 кПа);

- расчетная зимняя температура наружного воздуха – 35,8°С;

- временные нагрузки – в соответствии с НТП РК 01-01-3.1 (4.1)-2017 "Нагрузки и воздействия на здания. Снеговые нагрузки. Ветровые воздействия".

Конструктивные решения и характеристики (показатели) основных зданий и инженерных сетей.

Источник теплоснабжения - ТЭЦ-1.

Температурный график регулирования отпуска тепла - 130°-70° С.

Схема тепловых сетей - двухтрубная;

Климатологические данные приняты на основании СП РК 2.04-01-2017 "Строительная климатология":

· Расчетная температура наружного воздуха - 31,2°С;

· Нормативный вес снегового покрова - 128 кг/ м2;

· Нормативный скоростной напор ветра - 38 кг/ м2;

Отчет об инженерно-геологических изысканиях выполнен компанией ТОО "А-Геоинжинирина"

В геологическом строении участка изыскании принимают участие:

ИГЭ-1. Техногенные отложения представлены насыпным грунтом из суглинка и дресвы, темно-коричневого цвета, твердой консистенции, с включением мелкого щебня и строительного мусора.

ИГЭ-2. Суглинок, коричневого цвета, от твердой до тугопластичной консистенции, с прослойками супеси и песка мелкого мощность до 20 см, с примесью органических веществ до 2,72%.

ИГЭ-3. Суглинок, буро-коричневого и красно-коричневого цветов, полутвердой и тугопластичной консистенции, местами пестроцветный, с пятнами ожелезнения и омарганцевания, с прослойками глины мощностью до 20 см.

Грунтовые воды вскрыты на глубине 2,4-2,8 м.

Установившийся УПВ по замеру на февраль 2025 г. зафиксированы 2,40-2,80 м.

Прогнозируемый рекомендуется принять уровень на 1,0-1,50 м выше установившегося.

Прокладка тепловых сетей принята подземная бесканальная с применением предизолированных труб в ППУ-изоляции и защитной оболочке из полиэтилена низкого давления.

Направление и способ прокладки тепловых сетей согласованы со службами АО "Астана-Теплотранзит".

Общая протяжённость запроектированных тепловых сетей, составляет 286,0 м, в том числе:

· подземная бесканальная - 25,5м, 2Ду200мм;

· подземная в ФБС канале - 10,0м, 2Ду200мм;

· подземная бесканальная (под разгрузочной плитой) - 119,5м, 2Ду200мм;

· подземная бесканальная - 3,5м, 2Ду150мм;

· подземная бесканальная - 51,5м, 2Ду100мм;

· подземная бесканальная (под разгрузочной плитой) - 70,0м, 2Ду100мм;

· подземная бесканальная (по подвалу) - 6,0м, 2Ду100мм;

В рабочем проекте приняты стальные предизолированные трубы, изготовленные индустриально, в заводских условиях, с тепловой изоляцией из жесткого пенополиуретана (ППУ) и внешней защитной оболочки из полиэтилена низкого давления или оцинкованной стали.

Компенсация температурных удлинений проектируемого участка предусмотрена естественными углами поворотов и П - образными компенсаторами.

При температуре наружного воздуха ниже минус 20°С монтаж теплопроводов на открытом воздухе не рекомендуется.

Для обеспечения возможности перемещений трубопроводов после их обратной засыпки между трубопроводом и стенкой траншеи на углах устанавливают специальные упругие амортизирующие прокладки (ПЭ маты). Амортизирующие прокладки следует устанавливать вертикально, около полиэтиленовой оболочки. Высота прокладок должна превышать диаметр п/ э оболочки не менее, чем на 100мм. Размеры и место установки см.лист ТС-4 монтажная схема тепловых сетей.

В рабочем проекте выполнен расчёт прочности и жёсткости трубопроводов по программной системе "Старт-проф".

При бесканальной прокладке предизолированные трубопроводы укладываются непосредственно в грунт, на предварительно утрамбованное песчаное основание толщиной 150мм и при бетонном основании толщиной 250мм. Предизолированные трубы следует размещать согласно разрезам, представленным на листе ТС-2.

Для прокладки предизолированных труб под проезжей частью применяются трубы, усиленные бандажами.

Система труб с заводской изоляцией характеризуется тем, что все элементы системы, включающие прямые трубы, тройники, колена и анкерные опоры поставляются в комплекте.

На площадке строительства производится минимум работ, включающих сборку трубопроводов и их фасонных элементов. Конструкция в высшей степени индустриальна.

Учитывая, что проектируемые трубопроводы прокладываются взамен существующих, проложенных в непроходных каналах , в рабочем проекте учтены затраты на демонтаж труб, изоляции, железобетонных изделий, теплофикационных камер, восстановление асфальтового покрытия и зелёных насаждений.

В соответствии с «Правилами обеспечения промышленной безопасности при эксплуатации оборудования, работающего под давлением», (приказ Министра по инвестициям и развитию Республики Казахстан №358 от 30.12.2014г.) трубопроводы тепловых сетей относятся к IV категории (рабочие параметры Ррраб.=1.6 МПа, Траб.=132°С).

Трубы для тепловых сетей приняты:

· диаметрами: 219х6мм, 108х4.0 - стальные электросварные прямошовные по ГОСТ 10704-91 из качественной углеродистой стали марки 10 по ГОСТ 10705-80, предизолированные.

Трубы для воздушников и дренажей приняты:

· диаметрами 108х4мм, 89х4мм, 45х3,5мм - стальные электросварные прямошовные по ГОСТ 10704-91 из качественной углеродистой стали марки 10 по ГОСТ 1050-2013 с поставкой по группе "В" ГОСТ 10705-80;

В качестве запорной арматуры приняты шаровые краны.

Воздушная и дренажная арматура предусмотрена в соответствии с требованиями МСН 4.02-02-2004 "Тепловые сети":

в высших точках - для выпуска воздуха;

в нижних точках - для спуска воды.

Вся арматура принята стальная на давление 2,5 МПа, герметичности класса "А".

Согласно СНиП 3.05-03-85 "Тепловые сети", в рабочем проекте предусмотрены затраты на проверку сплошности сварных швов труб неразрушающими методами контроля.

Изготовление и монтаж оборудования, трубопроводов и арматуры, контроль сварных соединений, а также технический надзор за строительством выполнить в соответствии со СНиП 3.05.03-85.

В соответствии с требованиями СП РК 04.02-04-2003, предизолированные трубопроводы оснащаются системой Оперативного Дистанционного Контроля (ОДК) для обнаружения участков с повышенной влажностью теплоизоляционнго слоя. Система ОДК позволяет оперативно сигнализировать о появившейся неисправности и точно указать место любого дефекта.

Система ОДК не предотвращает коррозии или механического повреждения трубопроводов, но указывает на присутствие влаги в изоляции, что позволяет проводить ремонт до появления серьезного повреждения. Схема контроля разработана в разделе "СОДК".

Предизолированные трубы поставляются с заводской изоляцией из жесткого пенополиуретана (ППУ) и наружной оболочкой из полиэтилена низкого давления высокой плотности для подземной прокладки или оцинкованной стали для надземной прокладки. Система тепловых сетей из предизолированных труб с заводской изоляцией представляет собой связанную систему. Каждая труба состоит из эксплуатационной трубы и полиэтиленовой наружной оболочки, которые надёжно связаны друг с другом с помощью пенопласта.

Эффективный слой изоляции получают, применяя пенополиуретан. Во время вспенивания наружная оболочка и стальная труба надёжно соединяются друг с другом.

Наружная оболочка изготавливается на заводе из полиэтилена низкого давления высокой плотности.

Для изоляции стыков трубопроводов предусмотрены муфты с термоусадочным полотном.

Запенивание стыков производится пенопакетами.

После завершения строительно-монтажных работ необходимо выполнить промывку трубопроводов водяных тепловых сетей. Вода после промывки откачивается и отвозится автоцистернами.

Дренаж трубопроводов тепловых сетей из низких точек предусмотрен согласно МСН 4.02-02-2004 "Тепловые сети".

Резка труб производится газорезкой, при этом теплоизоляция снимается ручным инструментом, а торцы теплоизоляции в ходе резки стальных труб закрываются защитными экранами.

Реконструкцию тепловых сетей следует выполнять с учетом требований СП РК 4.02-04-2003 "Тепловые сети. Проектирование и строительство сетей бесканальной прокладки стальных труб с пенополиуретановой изоляцией индустриального производства".

После завершения монтажных работ следует произвести гидравлические испытания трубопроводов в соответствии со СНиП 3.05.03-85 "Тепловые сети". Трубопроводы водяных тепловых сетей следует испытывать давлением, равным 1,25 рабочего, но не менее 1,6 МПа.

Испытания и приемку в эксплуатацию смонтированных трубопроводов следует осуществлять в соответствии с "Правилами обеспечения промышленной безопасности при эксплуатации оборудования, работающего под давлением" и СНиП 3.05.03-85 "Тепловые сети".

При выполнении монтажных работ промежуточной приемке, оформленной актами освидетельствования скрытых работ согласно СН РК 1.03-00-2011 "Строительное производство.

Организация строительства предприятий, зданий и сооружений" и СП РК 4.02-04-2003 "Тепловые сети, проектирование и строительство сетей бесканальной прокладки стальных труб с пенополиуретановой изоляцией индустриального производства", подлежат:

- монтаж труб;
- соединение проводов системы ОДК;
- подготовка сварных стыков труб под заливку смесью пенополиуретана;
- заливка стыков пенополиуретаном;
- контрольная проверка целостности проводов и измерение сопротивления изоляции;
- растяжка П - образных и сильфонных компенсаторов;
- гидравлические испытания трубопроводов на прочность и плотность сварных соединений;
- подготовка поверхности труб и сварных стыков под противокоррозионное покрытие;
- выполнение противокоррозионного покрытия труб и сварных стыков;
- выполнение тепловой изоляции арматуры и непредизолированных труб.

3. СТРУКТУРА УПРАВЛЕНИЯ СТРОИТЕЛЬСТВОМ.

Работы по объекту «Реконструкция теплотрассы от УТ-14(7) до пр.Женис, 36/1 2Ду100-200мм» в качестве генподрядчика осуществляет организация, выигравшая тендер, располагающая для выполнения строительно-монтажных работ необходимым набором строительных машин, механизмов, автотранспорта, баз индустрии, а также квалифицированными кадрами.

4. КАЛЕНДАРНЫЙ ПЛАН СТРОИТЕЛЬСТВА.

Нормативная продолжительность реконструкции теплотрассы принята согласно таблице Б.5.7.1, п.3, стр.214, СП РК 1.03-102-2014 Уличные тепловые сети в каналах из сборных железобетонных лотковых элементов, с подвесной изоляцией труб из минераловатных матов с асбестоцементной штукатуркой, сооружаемые в траншеях с откосами

$$Tn = 1 + \left(\frac{3-1}{0{,}5-0{,}1}\right) x(0{,}286-0{,}1) = 2 \text{ месяца}$$

В том числе подготовительный период 0,3 месяца.

Расчет заделов строительства

Согласно письму от Заказчика «О начале строительства», работы начнутся в мае 2026 года, тогда доля выполнения по годам составит:
2 квартал 2026 год – (2/2)*100%=100%

Окончание работ –июнь 2026г.

Показатели задела в строительстве по кварталам приведены нарастающим итогом.

Продолжительность строительства включает время выполнения всех мероприятий, начиная с подготовительного периода до приёмки объекта в эксплуатацию.

КАЛЕНДАРНЫЙ ПЛАН СТРОИТЕЛЬСТВА

№	Наименование отдельных зданий, сооружений или видов работ	2 кв. 2026 г.	
		май	июнь
1	Подготовительные работы		
2	Земляные работы		
3	Монтаж тепловых сетей		

5. ОБЪЕМЫ СТРОИТЕЛЬНО-МОНТАЖНЫХ РАБОТ И ПОТРЕБНОСТЬ В ОСНОВНЫХ СТРОИТЕЛЬНЫХ КОНСТРУКЦИЯХ, ДЕТАЛЯХ, ПОЛУФАБРИКАТАХ И МАТЕРИАЛАХ

Объемы строительно-монтажных работ и соответствующая потребность в строительных конструкциях, деталях и материалах определены по сметам и чертежам.

Ведомость потребности в строительных конструкциях, деталях и материалах

1	Плита перекрытия лотков П под расчетную нагрузку 5 тс/м^2 ГОСТ 13015-2012	м^3	77,94
2	Труба стальная прямошовная изолированная пенополиуретаном тип 2 в полиэтиленовой оболочке ГОСТ 30732-2020 размерами 219х6,0 мм	м	310
3	Труба стальная прямошовная изолированная пенополиуретаном тип 2 в полиэтиленовой оболочке ГОСТ 30732-2020 размерами 108х4,0 мм	м	236
4	Смеси асфальтобетонные горячие пористые крупнозернистые СТ РК 1225-2019 марки I	т	93,684
5	Отвод стальной на 90° изолированный пенополиуретаном в полиэтиленовой оболочке тип 2 ППУ-ПЭ ГОСТ 30732-2020 размерами 219х6,0 мм/Ст 219х7-90°-2-ППУ-ПЭ	шт.	16
6	Смеси асфальтобетонные горячие плотные мелкозернистые СТ РК 1225-2019 типа Б, марки II	т	67,599
7	Муфта термоусаживаемая из полиэтилена с комплектом изоляции стыков ГОСТ 30732-2020 длиной до 650 мм, диаметром 355 мм/	комплект	68
8	Кран шаровый, из кованой стали, приварной стандартнопроходной, в ППУ-ПЭ изоляции, подземной установки, для систем теплоснабжения, Т до +160°С, PN 25/40, с удлинением штока от 1001 до 1500 мм ГОСТ 30732-2020 DN 100/прим.Ст 108х4-2-ППУ-ПЭ-ПП, А=1,5	шт.	6
9	Кран шаровый из кованой стали, приварной, полнопроходной, подземной установки в ППУ-ПЭ изоляции, длиной штока от 1001 до 3000 мм, для систем теплоснабжения, газа, Т до + 425°С ГОСТ 21345-2005 DN150, PN16/25/прим.Ст 159х4,5-2-ППУ-ПЭ-ПП, А=1,9	шт.	2
10	Люк чугунный ГОСТ 3634-2019 с шарниром и замком, тип Т (С250)	комплект	20
11	Камень бортовой дорожный с сечением сторон 300х150 мм ГОСТ 6665-91	м	388
12	Мат дублированный из сшитого вспененного полиэтилена для тепло, звуко и гидроизоляции толщиной 45 мм, плотностью 33 кг/м^3 /2000х1200х45/	м^2	124,8
13	Отвод стальной на 90° изолированный пенополиуретаном в полиэтиленовой оболочке тип 2 ППУ-ПЭ ГОСТ 30732-2020 размерами 108х4,0 мм/Ст 108х5-90°-2-ППУ-ПЭ	шт.	19
14	Кран шаровый стальной полнопроходной под приварку в 2-ППУ-ПЭ изоляции, с удлиненным штоком высотой 1000 мм, для воды и пара, Т до +200, PN 25 ГОСТ 30732-2020 Ст 108-4-2-ППУ-ПЭ-ПП, DN 100/прим.Ст 108х4-2-ППУ-ПЭ-ПП,	шт.	2

	А=1,0		
15	Битум нефтяной строительный изоляционный ГОСТ 9812-74 марки БНИ IV	т	2,924136
16	Муфта термоусаживаемая из полиэтилена с комплектом изоляции стыков ГОСТ 30732-2020 длиной до 600 мм, диаметром 200 мм	комплект	82
17	Тройник параллельный с накладкой изолированный пенополиуретаном в полиэтиленовой оболочке тип 2 ППУ-ПЭ ГОСТ 30732-2020/прим.Ст 219х7-108х5-2-ППУ-ПЭ	т	0,24
18	Бетон тяжелый класса В15 ГОСТ 7473-2010 без добавок	$м^3$	17,0264
19	Концевой элемент трубопровода изолированный пенополиуретаном в полиэтиленовой оболочке тип 2 ППУ-ПЭ ГОСТ 30732-2020 с МЗИ и кабелем вывода/Ст 108х4-2-ППУ-ПЭ-МЗИ 200-КВТ	т	0,16
20	Смесь песчано-гравийная природная ГОСТ 23735-2014	$м^3$	101,565
21	Кран шаровый, из кованой стали, приварной стандартнопроходной, в ППУ-ПЭ изоляции, подземной установки, для систем теплоснабжения, Т до +160°С, PN 25/40, с удлинением штока от 1501 до 2000 мм ГОСТ 30732-2020 DN 40/прим.lСт 45х3,5-2-ППУ-ПЭ-НП, А=1,7	шт.	4
22	Блок для стен подвалов класса В7,5 ФБС-Т ГОСТ 13579-2018 /ФБС 24.4.6-Т, ФБС 12.4.3-Т, ФБС 9.4.6-Т на с	$м^3$	7,344
23	Плита для колодцев ГОСТ 8020-2016 марки ПП 10-2	шт.	20
24	Щебень из гравия для строительных работ М800 СТ РК 1284-2004 фракция 5-10 мм	$м^3$	55,5
25	Кран шаровый, из кованой стали, приварной стандартнопроходной, в ППУ-ПЭ изоляции, подземной установки, для систем теплоснабжения, Т до +160°С, PN 25/40, с удлинением штока от 2001 до 2500 мм ГОСТ 30732-2020 DN 80/прим.Ст 89х4-2-ППУ-ПЭ-НП, А=2,2	шт.	2
26	Ковер наземный КНЗ системы ОДК	шт.	2
27	Песок ГОСТ 8736-2014 природный	$м^3$	34,5024
28	Кран шаровый, из кованой стали, приварной стандартнопроходной, в ППУ-ПЭ изоляции, подземной установки, для систем теплоснабжения, Т до +160°С, PN 25/40, с удлинением штока от 2001 до 2500 мм ГОСТ 30732-2020 DN 50/прим.Ст 57х3,5-2-ППУ-ПЭ-НП, А=2,2	шт.	2
29	Тройниковое ответвление с накладкой нестандартное изолированное пенополиуретаном в полиэтиленовой оболочке ППУ-ПЭ ГОСТ 30732-2020/прим.?=4х50.5 Ст 219х7-108х5-2-ППУ-ПЭ	т	0,088
30	Манжета герметизирующая для трубопроводов размерами 108х219 мм/СВ-200	комплект	6
31	Кольцо колодцев ГОСТ 8020-2016 марки КС 7-3	шт.	16
32	Манжета герметизирующая для трубопроводов размерами 57х159 мм/СВ-140	комплект	8
33	Кран шаровый, из кованой стали, приварной стандартнопроходной, в ППУ-ПЭ изоляции, подземной установки, для систем теплоснабжения, Т до +160°С, PN 25/40, с удлинением штока от 1501 до 2000 мм ГОСТ 30732-2020 DN 40/Ст 45х3,5-2-ППУ-ПЭ-НП, А=1,6	шт.	2
34	Клен ясенелистный Н до 1 м с комом	шт.	80
35	Кольцо опорное ГОСТ 8020-2016 марки КО 6	шт.	28
36	Тройниковое ответвление с накладкой нестандартное изолированное пенополиуретаном в полиэтиленовой оболочке ППУ-ПЭ ГОСТ 30732-2020/прим.4х40.5 Ст 219х7-89х5-2-ППУ-ПЭ	т	0,078
37	Тройниковое ответвление с накладкой нестандартное изолированное пенополиуретаном в полиэтиленовой оболочке ППУ-ПЭ ГОСТ 30732-2020/прим.?=4х40.5 Ст 108х4-45х4-2-ППУ-ПЭ	т	0,078
38	Ограждение лестничных проемов, лестничные марши, пожарные лестницы	т	0,1576
39	Бетон тяжелый класса В10 ГОСТ 7473-2010 без добавок	$м^3$	6,12

40	Элемент трубопровода стальной с кабелем вывода изолированный пенополиуретаном в полиэтиленовой оболочке тип 2 ППУ-ПЭ ГОСТ 30732-2020/Ст 108х4-2-ППУ-ПЭ-КВ	т	0,056
41	Мастика битумно-гидроизоляционная холодного применения для фундамента ГОСТ 30693-2000	кг	130,1763
42	Камень бортовой тротуарный с сечением сторон 200х80 мм ГОСТ 6665-91	м	100
43	Щебень из плотных горных пород для строительных работ М1000 СТ РК 1284-2004 фракция 20-40 мм	$м^3$	16,1
44	Кирпич керамический рядовой полнотелый ГОСТ 530-2012 марки М125	1000 усл. шт.	1,7
45	Манжета герметизирующая для трубопроводов размерами 89х219 мм/СВ-180	комплект	4
46	Раствор кладочный цементный ГОСТ 28013-98 марки М100	$м^3$	4,697372
47	Мастика битумная кровельная для горячего применения ГОСТ 2889-80 марки МБК-Г	кг	386,6666651
48	Тройниковое ответвление с накладкой нестандартное изолированное пенополиуретаном в полиэтиленовой оболочке ППУ-ПЭ ГОСТ 30732-2020/прим.?=4х40.5 Ст 159х4,5-57х3-2-ППУ-ПЭ	т	0,042
49	Кольцо колодцев ГОСТ 8020-2016 марки КС 10-9	шт.	6
50	Электроды, d=4 мм, Э46 ГОСТ 9466-75	т	0,3459172
51	Плита для колодцев ГОСТ 8020-2016 марки ПН10	шт.	4
52	Отвод стальной на 90° изолированный пенополиуретаном в полиэтиленовой оболочке тип 2 ППУ-ПЭ ГОСТ 30732-2020 размерами 108х4,0 мм/СТ 108х5-65°-2-ППУ-ПЭ	шт.	2
53	Отвод стальной на 90° изолированный пенополиуретаном в полиэтиленовой оболочке тип 2 ППУ-ПЭ ГОСТ 30732-2020 размерами 108х4,0 мм/нестандартный Ст 108х5-66°-2-ППУ-ПЭ	шт.	2
54	Муфта термоусаживаемая из полиэтилена с комплектом изоляции стыков ГОСТ 30732-2020 длиной до 600 мм, диаметром 140 мм	комплект	15
55	Ковер настенный КНС системы ОДК	шт.	1
56	Муфта термоусаживаемая из полиэтилена с комплектом изоляции стыков ГОСТ 30732-2020 длиной до 600 мм, диаметром 250 мм	комплект	7
57	Битум нефтяной дорожный вязкий СТ РК 1373-2013 марки БНД 100/130	т	0,400155
58	Труба стальная прямошовная изолированная пенополиуретаном тип 2 в полиэтиленовой оболочке ГОСТ 30732-2020 размерами 45х3,0 мм	м	10
59	Ветошь	кг	61,3193104
60	Терминал коммутационный системы ОДК КТ-12/Ш	шт.	2
61	Кольцо колодцев ГОСТ 8020-2016 марки КС 10-6	шт.	4
62	Лента сигнальная предостерегающая о пролегающих подземных коммуникациях "Теплосеть", "Канализация","Водопровод" размерами 150 м х 0,2 м детекционная	м	565
63	Бумага шлифовальная двухслойная с зернистостью 40/25 ГОСТ 13344-79	$м^2$	13,0203
64	Топливо дизельное	кг	146,2068
65	Труба стальная электросварная прямошовная диаметром от 127 до 630 мм ГОСТ 10705-80 размерами 159х3,0 мм	м	11,2
66	Болт с гайкой и шайбой ГОСТ ISO 8992-2015 строительный	т	0,0481179
67	Отвод стальной на 90° изолированный пенополиуретаном в полиэтиленовой оболочке тип 2 ППУ-ПЭ ГОСТ 30732-2020 размерами 108х4,0 мм/укороченный Ст 108х5-90°-2-ППУ-ПЭ-У	шт.	1
68	Электроды, d=4 мм, Э42 ГОСТ 9466-75	т	0,155564
69	Труба стальная электросварная прямошовная диаметром от 15 до 114 мм ГОСТ 10705-80 размерами 108х4,0 мм	м	12
70	Гвоздь ГОСТ 283-75 строительный	кг	47,9985913
71	Вяз гибридный "New Horizon" Н от 3,5 м до 4 м	шт.	40

72	Заглушка изоляции металлическая диаметром 45 мм защитным покрытием толщиной 125 мм	шт.	6
73	Труба стальная прямошовная изолированная пенополиуретаном тип 2 в полиэтиленовой оболочке ГОСТ 30732-2020 размерами 89х4,0 мм	м	4
74	Прокат листовой оцинкованный углеродистый ГОСТ 14918-2020 толщиной от 0,8 до 1,2 мм	т	0,075816
75	Пропан-бутан, смесь техническая ГОСТ Р 52087-2018	кг	133,6342926
76	Бетон тяжелый класса В7,5 ГОСТ 7473-2010 без добавок	$м^3$	1,1424
77	Муфта термоусаживаемая из полиэтилена с комплектом изоляции стыков ГОСТ 30732-2020 длиной до 600 мм, диаметром 180 мм	комплект	4
78	Ткань мешочная ГОСТ 30090-93	10 $м^2$	3,53
79	Доска обрезная хвойных пород длиной до 6,5 м, шириной от 75 мм до 150 мм, толщиной от 32 мм до 40 мм ГОСТ 8486-86 сорт 3	$м^3$	0,2236104
80	Кислород технический газообразный ГОСТ 5583-78	$м^3$	40,8506858
81	Заглушка изоляции металлическая диаметром 108 мм защитным покрытием толщиной 180 мм	шт.	2
82	Мастика асфальтовая горячая марки АМ-2	т	1,15596
83	Опоры скользящие/108-ТС-623.000-09	т	0,0184
84	Терминал коммутационный системы ОДК КТ-11	шт.	1
85	Бетон тяжелый класса В15, сульфатостойкий ГОСТ 7473-2010 F150, W8	$м^3$	0,68
86	Болт анкерный ГОСТ ISO 8992-2015 оцинкованный	кг	11,2
87	Заглушка изоляции металлическая диаметром 89 мм защитным покрытием толщиной 160 мм	шт.	2
88	Лента стальная упаковочная, мягкая, нормальной точности 0,7х20-50 мм ГОСТ 3560-73	кг	59,5296
89	Семена многолетних трав	кг	4,8
90	Ацетон	т	0,0074396
91	Битум нефтяной строительный ГОСТ 6617-76 марки БН 90/10	т	0,056
92	Поковки из квадратных заготовок	т	0,0257785
93	Кабель силовой с изоляцией и оболочкой из поливинилхлоридного пластиката, число жил 5, напряжение 0,66 кВ ГОСТ 31996-2012, марки NYM-J 5х1,5 (ок)-0,66	м	20
94	Лак ХП-734 ГОСТ Р 52165-2003	кг	6,144
95	Праймер битумный ГОСТ 30693-2000 эмульсионный	кг	25,5582
96	Заглушка изоляции металлическая диаметром 57 мм защитным покрытием толщиной 125 мм	шт.	2
97	Битум нефтяной строительный ГОСТ 6617-76 марки БН 70/30	т	0,042
98	Лист алюминиевый ГОСТ 21631-76 марка АД1Н, толщиной 1 мм	кг	4,38048
99	Сталь арматурная периодического профиля класса А-III (А400) СТ РК 2591-2014 диаметром от 6 до 12 мм	т	0,03552
100	Резина листовая вулканизованная цветная	кг	10,2771
101	Опалубка стальная ГОСТ 34329-2017	т	0,005848
102	Электрод типа Э38, Э42, Э46, Э50 ГОСТ 9467-75, марки АНО-4 диаметром 4 мм	кг	3,4294
103	Растворитель Р-4 ГОСТ 7827-74	т	0,0069955
104	Гидроизол гидроизоляционный ГИ-Г ГОСТ 7415-86	$м^2$	15,96
105	Рулонный наплавляемый битумно-полимерный материал, гибкость на брусе R 25 мм, t от -2°С до 0°С, теплостойкость от +70°С до +85°С ГОСТ 30547-97 марки ХПП-2,4, стеклохолст, пленка/пленка	$м^2$	9,361
106	Труба стальная прямошовная изолированная пенополиуретаном тип 2 в полиэтиленовой оболочке ГОСТ 30732-2020 размерами 57х3,0 мм	м	1

107	Доска необрезная хвойных пород длиной до 6,5 м, любой ширины, толщиной от 32 мм до 40 мм ГОСТ 8486-86 сорт 2	$м^3$	0,05856
108	Кабель силовой с изоляцией и оболочкой из поливинилхлоридного пластиката, число жил 3, напряжение 0,66 кВ ГОСТ 31996-2012, марки NYM-J 3х1,5 (ок)-0,66	м	10
109	Мука андезитовая кислотоупорная	т	0,04522
110	Проволока стальная термически обработанная, оцинкованная ГОСТ 3282-74 диаметром 1,6 мм	кг	5,67216
111	Битум нефтяной дорожный вязкий СТ РК 1373-2013 марки БНД 70/100	т	0,018204
112	Бетон тяжелый класса В12,5 ГОСТ 7473-2010 без добавок	$м^3$	0,1114
113	Труба из поливинилхлорида ПВХ гибкая со структурированной стенкой диаметром 50 мм	м	20
114	Вода техническая	$м^3$	50,87034
115	Грунтовка глифталевая ГФ-021 СТ РК ГОСТ Р 51693-2003	т	0,0036143
116	Канат стальной двойной свивки типа ТК конструкции 6х37(1+6+12+18)+1 о.с., оцинкованный, из проволоки марки В, маркировочная группа 1770 Н/мм2, диаметром 5 мм	10 м	0,2180256
117	Битум нефтяной дорожный жидкий СТ РК 1551-2006 марки МГ 70/130	т	0,00936
118	Проволока стальная термически обработанная, оцинкованная ГОСТ 3282-74 диаметром 1,1 мм	кг	2,97648
119	Канаты пеньковые пропитанные ГОСТ 30055-93	т	0,0011659
120	Стеклопластик рулонный, марка РСТ-А-Л-В	1000 $м^2$	0,002808
121	Солидол ГОСТ 1033-79	т	0,0014706
122	Брусок обрезной хвойных пород длиной от 4 м до 6,5 м, шириной от 75 мм до 150 мм, толщиной от 40 мм до 75 мм ГОСТ 8486-86 сорт 1	$м^3$	0,0120089
123	Раствор отделочный ГОСТ 28013-98 тяжелый цементный 1:3	$м^3$	0,05586
124	Проволока сварочная легированная для сварки (наплавки) ГОСТ 2246-70 с неомедненной поверхностью диаметром 4 мм	кг	1,203
125	Припои оловянно-свинцовые в чушках бессурьмянистые, марка ПОС30 ГОСТ 21930-76	т	0,00015
126	Мастика битумно-латексная холодного применения ГОСТ 30307-95 для кровельных работ и гидроизоляции	кг	0,4
127	Раствор асбоцементный	$м^3$	0,04128
128	Роли свинцовые ГОСТ 89-73 толщиной 1,0 мм	т	0,00024
129	Винт ГОСТ ISO 8992-2015 самонарезающий оцинкованный	т	0,0003775
130	Проволока сварочная легированная марки СВ-10НМА с неомедненной поверхностью ГОСТ 2246-70 диаметром 4 мм	кг	0,3497738
131	Шпагат из пенькового волокна ГОСТ 17308-88	т	0,00204
132	Песок кварцевый строительный	т	0,056
133	Краска масляная МА-15 ГОСТ 10503-71	кг	1,2477192
134	Хомут для крепления труб диаметром 108-116, с резиновым уплотнителем	шт.	3,96
135	Брусок обрезной хвойных пород длиной от 4 м до 6,5 м, шириной от 75 мм до 150 мм, толщиной от 40 мм до 75 мм ГОСТ 8486-86 сорт 3	$м^3$	0,00486
136	Лак битумный БТ-123 ГОСТ Р 52165-2003	кг	0,3904
137	Хризотил ГОСТ 12871-2013 марки 6К-45	т	0,0028
138	Ацетилен технический газообразный ГОСТ 5457-75	$м^3$	0,0732
139	Ксилол нефтяной марки А ГОСТ 9410-78	т	0,00096
140	Отдельные конструктивные элементы зданий и сооружений с преобладанием горячекатаных профилей средняя масса сборочной единицы от 0,1 до 0,5 т	т	0,0001576
141	Швеллер горячекатаный с внутренним уклоном граней полок из углеродистой стали ГОСТ 8240-97 № 22У-40У	т	0,0003057
142	Раствор кладочный цементный ГОСТ 28013-98 марки М25	$м^3$	0,00814

143	Олифа натуральная ГОСТ 32389-2013	кг	0,1462528
144	Дюбель полипропиленовый универсальный с шурупами	кг	0,0792
145	Вода питьевая ГОСТ 2874-82	$м^3$	0,2592
146	Бирки маркировочные	100 шт.	0,06123
147	Электрод типа Э42А, Э46А, Э50А ГОСТ 9467-75, марки УОНИ-13/55 диаметром 4 мм	кг	0,09
148	Уайт-спирит ГОСТ 3134-78	т	0,00012
149	Портландцемент бездобавочный СТ РК 3716-2021 ПЦ 400-Д0	т	0,002752
150	Бензин-растворитель ГОСТ 26377-84	т	0,00042
151	Доска необрезная хвойных пород длиной до 6,5 м, любой ширины, толщиной от 32 мм до 40 мм ГОСТ 8486-86 сорт 4	$м^3$	0,0002
152	Проволока стальная термически обработанная, оцинкованная ГОСТ 3282-74 диаметром 3 мм	кг	0,012
153	Лента монтажная К226 с кнопками	100 м	0,00288
154	Кнопки монтажные ГОСТ Р 51177-2017	1000 шт.	0,002496

6. РАСЧЕТ ПОТРЕБНОСТИ В КАДРАХ.

Численность работающих, занятых на строительно-монтажных работах, транспорте, обслуживающих и прочих хозяйствах, определена директивно и составляет – 20 человек.

При этом, в состав работающих входят рабочие, инженерно-технические работники (ИТР), служащие, младший обслуживающий персонал (МСП) и охрана.

Численность работников, занятых на строительстве, определена по среднегодовой выработке на одного работающего с учетом нормативной трудоемкости. Общее количество работающих с разбивкой их по формуле Чс.п=100Нтр./(Т.Кр.б) («Организация строительного производства) где:

Чс.п.- количество человек, работающих на стройплощадке,

С– стоимость строительно-монтажных работ в тыс. тенге,

Нт.р – нормативная трудоемкость работ, чел.-дни

4929чел-час:8=616 чел/дни

Т- продолжительность строительства по календарному плану = 1,5 месяца

Кс.б.- планируемый срок выполнения -100%

Чс.п.= 100х616/(31,5х100) = 20 человек.

На основании «Расчетных нормативов для составления проектов организации строительства» (часть I, табл. 46) из общей численности персонала строителей на площадке находятся:

Элементы расчета	Потребность в кадрах, чел
	«Реконструкция теплотрассы от УТ-14(7) до пр.Женис, 36/1 2Ду100-200мм»
Затраты труда на выполнение строительно-монтажных работ, чел.-ч, в том числе	4929
Общее количество работающих, человек	20
В том числе:	

Рабочих 83,9 %	17
ИТР 11,0%	2
Служащий 3,6 %	1
МОП, охрана 1,5 %	-

7. МЕТОДЫ ПРОИЗВОДСТВА ОСНОВНЫХ СТРОИТЕЛЬНО-МОНТАЖНЫХ РАБОТ.

Все строительные и монтажные работы на объекте выполнять по технологическим картам (схемам) в составе проекта производства работ, разработанного подрядной организацией в соответствии с требованиями соответствующих глав СН и СП (часть 3,4,5) и технических условий. В проекте производства работ должны быть разработаны мероприятия по осуществлению контроля качества строительно-монтажных работ. Без проекта производства работ производство работ не разрешается.

Производство всех видов работ осуществляется только при наличии у лица, осуществляющего строительство, технологической документации (ППР, ПОС технологических карт, регламентов и др.) на все выполняемые им виды работ, в соответствии с требованиями СН РК 1.03-00-2022.

Перед началом выполнения строительно-монтажных работ на территории действующего предприятия (организации) и жилого микрорайона заказчик, генеральный подрядчик с участием субподрядчиков и администрации действующей организации, эксплуатирующей эти объекты, оформляют акт-допуск по установленной форме. В зонах действия опасных производственных факторов ответственному исполнителю работ должен быть выдан наряд-допуск на производство работ повышенной опасности.

Для производства специальных монтажных работ (монтаж технологического оборудования и т.д.) привлекаются специализированные монтажные организации.

Доставка строительных конструкций и материалов должна производиться централизованно и обеспечиваться подрядчиками – исполнителями работ.

Транспортные связи обеспечиваются автотранспортом. На выезде оборудуется мойка для мытья колес автотранспорта.

Проектом предусматривается использование для нужд строительства существующих инженерных коммуникаций и электросетей.

В процессе выполнения работ Подрядчик организует постоянный технический надзор за состоянием строящихся зданий и сооружений и соблюдением техники безопасности при производстве работ.

Для выполнения строительно-монтажных работ Подрядчик обязан применять строительные материалы, изделия, и оборудование:

a) казахстанского производства – изготовленные в соответствии с казахстанскими ГОСТами и имеющие гигиенические сертификаты; импортные – имеющие сертификаты соответствия казахстанским нормам, выданные соответствующими государственными организациями.

Складирование строительных материалов предполагается на базе подрядчика и на открытых складских площадках на территории строительства, в зоне действия монтажных кранов.

В проекте принято круглогодичное производство строительно-монтажных работ, с использованием комплексной механизации при работе механизмов в две смены.

На весь период производства работ обеспечить нормы освещенности объекта в темное время суток согласно ГОСТ 12.1.046-85:

b) на монтаже стальных конструкций – 30лк;
c) на сборке арматурных каркасов – 30лк;
d) на установке опалубки, лесов и ограждения – 30лк;
e) на бетонировании конструкций – 30лк;
f) на отделочных и монтажных работах в помещении – от 50 до 100лк;
g) на погрузочно-разгрузочных работах – 10лк.

В зонах действия опасных производственных факторов ответственному исполнителю

работ должен быть выдан наряд-допуск на производство работ повышенной опасности.

Методы производства основных монтажных работ разработаны с учетом конструктивных особенностей и конкретных особенностей строительной площадки, с учетом требований соответствующих СН и СП.

Выбор строительных машин и механизмов обусловлен конструктивными характеристиками монтируемых элементов, массой и условиями производства строительно-монтажных работ.

а) Подготовительные работы

До начала производства работ на площадке строительства необходимо выполнить следующие подготовительные работы:

- согласовать проект производства работ и ордеры, акты и т.п. на производство земляных работ у местных исполнительных органов и технических служб;
- геодезические работы по выносу и закреплению основных геодезических и разбивочных осей, с закрепленными на местности знаками геодезической разбивки по частям зданий и сооружений. Все геодезические работы на строительной площадке выполнять в соответствии с требованиями СН РК 1.03-03-2023, СП РК 1.03-103-2013 «Геодезические работы в строительстве», РДС РК 1.03-01-2018, «Положение о геодезической службе и организации геодезических работ в строительстве»;
- подготовку территории строительства;
- разбор навала щебня бульдозером;
- разборка и вывоз существующих отвалов;
- расчистка и выравнивание территории;
- частично - вертикальную планировку;
- установку временного ограждения территории строительства *(Ранее выполнено)*;
- установку дорожных и предупредительных знаков *(Ранее выполнено)*;
- обозначение мест складирования материалов, устройство временных подъездов;
- размещение временных зданий, сооружений и сетей;
- обеспечение водой, электроэнергией (по постоянным и временным схемам от существующих коммунальных инженерных сетей), средствами пожаротушения *(Ранее выполнено)*.

В остальном см. работы подготовительного периода, описанные далее в пояснительной записке в разделе «Стройгенплан».

Завоз строительных материалов, конструкций и оборудования производить автомобильным транспортом.

Все работы по подготовке к строительству, а также начало работ на объекте строительства должны быть отражены в журнале учета производства строительно-монтажных работ.

б) Земляные работы

Земляные работы выполнять с применением комплексной механизации:

- выемка грунта экскаватором: HYUNDAI R210 LC-7 "обратная лопата" (емкость ковша 0,5 м^3);
- перемещение грунта, срезка растительного слоя, вертикальная планировка, обратная засыпка
- бульдозером XCMG TY 160 и погрузчиком XCMG ZL 50G, грузоподъемностью 5 тонн и вместимостью 3 куб.м.;
- уплотнение грунта – самоходными тяжелыми катками XCMG XS202, и пневмотрамбовками.

До начала земляных работ необходимо:

1) произвести подготовительные работы, предусмотренные проектом, в соответствии с требованиями, изложенными в разделе «Подготовительные работы»;

2) выполнить разбивочные работы и закрепить на местности оси сооружения, границы выемок и

насыпей с составлением акта, со схемой разбивки и привязки к опорной геодезической сети;
3) уточнить на месте наличие действующих подземных коммуникаций;
4) выявить и обозначить на местности подземные коммуникации, согласовать с эксплуатирующими их организациями возможность производства земляных работ;
5) определить и обозначить на местности карьеры, временные и постоянные отвалы грунта;
6) получить от соответствующих служб объекта, письменное разрешение на выполнение земляных работ.

Выполнение земляных работ производить в следующей последовательности:
а) основные сети коммуникаций;
б) устройство насыпи, выемки, вертикальной планировки;
в) подсыпка грунта для автодороги;
г) разработка грунта под подземные конструкции;
д) окончание вертикальной планировки после возведения конструкции.

Разработку траншей под здание и сооружения начинать с самой низкой отметки заложения. Котлованы под объекты, заложение фундаментов которых не превышает 5 м, проектом рекомендуется разрабатывать открытым способом, с транспортировкой грунта в постоянные места складирования.

При обнаружении коммуникаций, не указанных в проекте, земляные работы прекратить и вызвать на место работ представителей заказчика и проектной организации.

В случае обнаружения при производстве работ других грунтов или несоответствия уровня грунтовых вод принятому в проекте, необходимо вызвать представителя генподрядной проектной организации для составления акта на скрытые работы.

Разработку грунта котлованов и траншей производить непосредственно перед устройством фундаментов, не допуская замораживания, замачивания и выветривания грунтов основания.

Устройство котлованов и траншей без крепления выполнять с откосами, крутизна которых приведена в нижеприведенной таблице:

Вид грунта	*Крутизна откоса (отложение его высот к заложению) при глубине выемки, м, не более*		
	1,5м	*3,0м*	*5,0м*
1. Насыпные грунты	*1:0,67*	*1:1*	*1:1,25*
2 Песчаные и гравийные влажные (ненасыщенные)	*1:0,5*	*1:1*	*1:1*
Глинистые:			
3 Супеси	*1:0,25*	*1:0,67*	*1:0,85*
4 Суглинки	*1:0*	*1:0,5*	*1:0,75*
5 Глина	*1:0*	*1:0,25*	*1:0,5*
6 Лессы и лессовидные сухие	*1:0*	*1:0,5*	*1:0,75*
Моренные:			
7 Песчаные и супесчаные	*1:0,25*	*1:0,57*	*1:0,75*
8 Суглинистые	*1:0,2*	*1:0,5*	*1:0,65*

Крутизна откосов при разработке котлованов, траншей составляет: 1:1, 1:0,75, 1:0,5.

При производстве земляных работ соблюдать требования СН РК 5.01-01-2013, СП РК

5.01- 101-2013 «Земляные сооружения, основания и фундаменты», СП РК 5.01-108-2013, РДС РК 5.01- 02-2013 «Оперативный контроль плотности грунтов в условиях строительной площадки при их уплотнении».

в) Бетонирование и возведение подземных конструкций

Работы по бетонированию конструкций выполнять с помощью автомобильных кранов КС-45717К (с телескопической стрелой, грузоподъемностью Qмах=25тн) и XCMG-QY25K5.

Подачу бетона в опалубку монолитной фундаментной плиты осуществлять с помощью автобетононасоса XCMG HB52 (производительностью насосов 138 м3/час, давлением 8.7 МПа), либо непосредственно из бетоносмесителей по лоткам, желобам и т.д.

Места установки кранов и направление работ см. на Стройгенплане, л. ПОС–1.

Для доставки бетонной смеси к механизмам использовать специализированные транспортные средства автобетоновозы, передвижные автобетоносмесители принудительного действия, а также автосамосвалы с саморазгружающимися прицепами.

Опалубка монолитных конструкций предусматривается инвентарная щитовая и деревянная. Арматура из готовых сеток и каркасов. Изготовление и маркировку щитов опалубки и арматурных каркасов производить на подсобном предприятии подрядной организации и к месту установки доставлять автотранспортом. Установку щитов опалубки и арматурных каркасов в котлованы и траншеи, а также подъем опалубки после распалубливания производить вышеперечисленными монтажными кранами.

Уплотнение бетонной смеси выполнять вибраторами: глубинными марки ИВ-47Б, и поверхностными – марки ИВ-98А.

Устройство монолитных конструкций производить по бетонной подготовке толщиной 100мм из бетона КЛ. В7,5 W4 F50. Вылет подготовки за грань конструкций равен 100мм.

Боковые поверхности бетонных конструкций, соприкасающиеся с грунтом, обмазать горячим битумом марки БН70/30 за два раза по холодной битумной грунтовке.

Обратную засыпку пазух котлованов и траншей производить местным глинистым непросадочным, ненабухающим, неагрессивным грунтом без включения строительного мусора, растительного грунта и мерзлых комьев грунта. Засыпку выполнять равномерно со всех сторон конструкций, с послойным уплотнением и доведением объемного веса грунта =1,65 т/м^3 в соответствии со СН РК 5.01-01-2013, СП РК 5.01-101-2013 "Земляные сооружения. Основания и фундаменты".

Работы по обратной засыпке конструкций производить в соответствии с требованиями проектной документации с учетом СН РК 5.01-01-2013, СП РК 5.01-101-2013"Земляные сооружения, основания и фундаменты", ВСН 52-96 "Инструкция по производству земляных работ в дорожном строительстве и при устройстве подземных инженерных сетей", ТР 73-98 "Технические рекомендации по технологии уплотнения грунта при обратной засыпке котлованов, траншей и пазух".

После завершения «нулевого» цикла (в том числе гидроизоляции наружных поверхностей и обратной засыпки пазух котлованов и траншей с тщательным послойным уплотнением) необходимо выполнить исполнительную геодезическую схему выполнения работ.

При производстве работ соблюдать требования СН РК 5.03-07-2013, СП РК 5.03-107-2013, «Несущие и ограждающие конструкции».

е) Производство работ в зимнее время

Согласно письму о начале строительства и кадендарному графику работы будут завершены до начала зимнего периода, в связи с чем мероприятия по производству работ в зимнее время не предусмотрены.

8. ПОТРЕБНОСТЬ В ОСНОВНЫХ СТРОИТЕЛЬНЫХ МАШИНАХ И МЕХАНИЗМАХ

Потребность в основных строительных машинах и механизмах определена, исходя из физических объемов работ и норм выработки, с учетом принятых методов производства работ и сроков строительства, и приведена в таблице.

Наименование строительных машин и механизмов	Марка	Количество (шт.)
1 Экскаватор «обратная лопата», V ков. =0,5 м3, N=143кВт	HYUNDAI R210 LC-7	1
2 Фрезерный канавокопатель, N=40кВт	ЭТЦ-161	1
3 Автомобильный кран, г/п.=25т, N=215кВт	КС-45717К	1
4 Автомобильный кран, г/п.=25, N=215кВт	XCMG-QY-25	1
5 Бульдозер , N=131кВт	XCMG TY 160	1
6 Погрузчик, N=162кВт, объем ковша – 3.0м3	XCMG ZL 50G	2
7 Автобетононасоса, производ.-138 м3/час, P=8,7МПа	XCMG HB52	1
8 Бетоносмеситель-миксер, N=146кВт, V=10м3	КамАЗ 69360А	3
9 Каток самоходный гладкий, масса-20т , N=128кВт	XCMG XS202	1
10 Каток комбинированный «BOMAG» , масса-8,8т, N=63кВт	BW 151 AC-4AM	1
11 Автогудронатор V=8м3, КамАЗ-65115, шир. распр.=4м	ДС-142Б	1
12 Автосамосвалы, Q=6т, N=110кВт	ЗИЛ-4503	1
13 Автосамосвалы, Q=13т, N=160кВт	КамАЗ -5511	2
14 Автомашина бортовая, Q=4,5т, N=154кВт	КамАЗ-53212	2
15 Седельный тягач, Q=30,0т, N=215кВт	КамАЗ -65116-48	2
16 Бортовой полуприцеп 2-х осный, Q=14,5т	СЗАП-9340	2
17 Компрессор, Q=4-10м3, N=25-78кВт	ЗИФ-55	3
18 Сварочный трансформатор, N=32кВа, P=220кг, i=500А	ТДМ-500	2
19 Вибратор глубинный, N=1,2кВт, P=59кг	ИВ-47Б	2
20 Вибратор поверхностный, N=0,9кВт, P=20кг	ИВ-98А	2
21 Трамбовки пневматические, P=9кг, L=0,8м	ТР-1	2
22 Машина для полива грунта и пылеподавления 8,1 м3	КамАЗ 5511	1
23 Лебедки ручные	Q=3т	3
24 Лебедки электрические	Q=5т	5

При отсутствии данных механизмов заменить другими с аналогичными характеристиками.

9. ПОТРЕБНОСТЬ СТРОИТЕЛЬСТВА В ЭЛЕКТРОЭНЕРГИИ, ВОДЕ, ПАРЕ, ТОПЛИВЕ, КИСЛОРОДЕ И СЖАТОМ ВОЗДУХЕ

Общая потребность в электроэнергии, воде, паре, топливе, кислороде и сжатом воздухе определяется по укрупненным показателям на 1 млн. тенге годового объема строительно-монтажных работ, с учетом поправочного коэффициента для Акмолинской обл. K_1=1,14; K_2=0,93;

– на основании «Расчетных нормативов для составления ПОС» (часть I), по формуле:

$$P = K_{1,2} \times P_1 \times \frac{V}{K}$$

, где

К – коэффициент приведения стоимости СМР к условиям I-го территориального пояса, К=1,05;

Р1 – нормативный показатель расхода ресурсов на 1 млн. тенге строительно-монтажных

работ.

V – сметная стоимость строительно-монтажных работ в млн. тенге в год максимального освоения.

Потребность в энергетических ресурсах приведена в таблице 8.

Таблица 9

Расчетный год	Объем СМР в млн. тенге	Наименование ресурсов	Ед. изм.	Норма на 1 млн. тенге	Потребность на указанный объем СМР
1-ой год	-	Электроэнергия	кВт	400,0 × 1,14	1,9
		Топливо	т	44 × 1,14	0,02
		Вода на производственные нужды	м3	1,27× 0,93	117
		Вода на пожаротушение	м3	-	736
		Пар	кг/час	710 × 1,14	260,0
		Передвижные компрессоры	шт.	5,8 × 0,93	5
		Кислород	$м^3$	5 750 × 0,93	37,0

Обеспечение стройки сжатым воздухом осуществить от передвижных компрессоров.

Потребность в кислороде удовлетворить за счет привозного в баллонах.

Временное водоснабжение строительной площадки осуществить путем подключения временной сети водоснабжения от ближайшего колодца существующей сети водопровода. Потребность строительства в питьевой воде осуществлять за счет привозной бутилированной воды. Сброс хозяйственных и бытовых стоков осуществить в ближайший колодец существующих сетей канализации.

10. ВРЕМЕННЫЕ ЗДАНИЯ И СООРУЖЕНИЯ.

Выбор номенклатуры и расчет площадей санитарно-бытовых зданий и помещений производится исходя из максимального числа людей в сменах, находящихся непосредственно на строительной площадке на основании

«Расчетных нормативов для составления проектов организации строительства» (1973г.,ч. 1).

На строительной площадке в наиболее многочисленную смену находится 20 рабочих. Требуемые площади временных зданий и сооружений посчитаны с учетом вышеизложенного.

Общая площадь, которая требуется для временных административно- бытовых зданий определена в соответствии с РН для составления ПОС (1973 г., часть 1).

а) Здания бытового назначения

Расчет ведется по формуле:

Sтр.=Sн.*N, где

Sн.- нормативный показатель площади принимаемой по табл. 51 (РН для составления ПОС);

N – общее количество работающих (или их отдельных категорий) или количество работающих в наиболее многочисленную смену.

Гардеробная: Sтр.= 6 * 20 * 0,1 =12м2

Душевая: Sтр = 8,2 * 20 * 0,1 =16,4 м2

Умывальная: Sтр = 0,65 *20 * 0,1 =1,3м2

Сушилка: Sтр = 2 * 20* 0,1 =4 м2

Столовая: Sтр = 4,55 * 20* 0,1 =9,1 м2,

где 4,55 – нормативный показатель S в обеденном зале.

Помещение для обогрева рабочих:

Sтр = 1 * 20 * 0,1 =2м2

Уборная: Sтр = (0,7 * 20 * 0,1) * 0,7 + (1,4 * 20* 0,1) * 0,3 = 2,8+1,4 = 4,2 м2,

где 0,7 и 1,4 – нормативные показатели площадей для мужчин и женщин;

0,7 и 0,3 – коэффициент соответствия между мужчинами и женщинами.

б) Здания административного назначения вычисляем по формуле:

Sтр.=Sн.*N, где

Sн.- нормативный показатель площади принимаемой по табл. 51 (РН для составления ПОС);

N – общее количество работающих (или их отдельных категорий) или количество работающих в наиболее многочисленную смену.

Контора: Sтр = 3 * 4 =12 м2 (3 – ИТР, служащих, МОП, охраны).

Административно-бытовые здания

Таблица 10

№ п/п	Наименование помещений	Расчетное кол-во работающих	Нормативный показатель	Общая потребная площадь в м^2
1.	Гардеробные	20	6,0	12
2.	Душевые	20	8,2	16,4
3.	Умывальные	20	0,65	1,3
4.	Помещение для обогрева рабочих	20	1	2
5.	Помещение для сушки одежды	20	2	4
6.	Контора	3	4	12
7.	Столовая (предусмотреть сущ.)	20	4,55	9,1
8.	Уборные для женщин		1,4 и 3,0	2,8
9.	Уборные для мужчин		0,7 и 0,7	1,4
10.	ИТОГО:			12
				61

11. СТРОЙГЕНПЛАН.

Состав и расположение строительного хозяйства на строительной площадке решены с учетом строительства зданий, сооружений и сетей.

Перед началом строительно-монтажных работ на территории действующего предприятия (организации) заказчик, генеральный подрядчик с участием субподрядчиков и представитель организации, эксплуатирующей эти объекты, обязаны оформить акт-допуск установленной формы. Ответственность за соблюдение мероприятий, предусмотренных актом-допуском, несут руководители строительно-монтажных организаций и действующего предприятия.

Перед началом работ в местах, где имеется или может возникнуть производственная опасность (СМР с применением строительных машин в охранных зонах воздушных линий электропередач), ответственному исполнителю работ необходимо выдать наряд-допуск на производство работ повышенной опасности по установленной форме.

Для временных зданий (бытовые помещения, склады, конторы и т. д.) приняты мобильные инвентарные здания и сооружения по серии ПО 420 ЦНИИОМТП, 1986г. (для строительных организаций). Разместить их на свободных площадках, вблизи строящихся сооружений.

Для подъезда к строящимся объектам и подвоза конструкций, материалов, оборудования к строительной площадке и площадкам складирования, использовать существующие автодороги, временные автодороги по постоянной трассе с покрытием из щебня h=20 см, шириной 6-8 м и площадки для разворота автотранспорта.

Складирование строительных конструкций предусмотрено на открытых площадках складирования с щебеночным покрытием, h=20 см, расположенных на свободных площадях у строящихся объектов, в зоне действия монтажных кранов. К складам и навесам подвести

временные сети электроснабжения.

Водоснабжение строительной площадки осуществить за счет подключения временной сети водоснабжения от ближайшего существующего колодца сети водопровода. Потребность строительства в питьевой воде осуществлять за счет привозной питьевой и бутилированной воды.

Сброс хозяйственных и бытовых стоков осуществить в ближайший колодец существующей канализации. Для обслуживания людей предусмотрены временные уборные контейнерного типа, оборудованные биотуалетами.

Отопление временных зданий осуществлять с помощью электропечей типа ПЭТ-3.

Для обеспечения оперативного руководства стройкой использовать радиотелефоны и сотовую связь.

12. КОНТРОЛЬ КАЧЕСТВА СТРОИТЕЛЬНО-МОНТАЖНЫХ РАБОТ.

Качество строительно-монтажных работ характеризуется степенью их соответствия требованиям проекта. Любое отклонение от этих требований должно быть своевременно обнаружено и исправлено, чего можно добиться только при организации повседневного оперативного контроля качества.

Основной задачей оперативного контроля является обеспечение требуемого качества надежности, долговечности, заданных эксплуатационных показателей, предупреждение дефектов и брака при производстве работ, повышение личной ответственности исполнителей за качество работ. Схемы оперативного контроля качества должны постоянно находиться на строящихся объектах и предъявляться по требованию лиц контролирующих качество.

Заказчик осуществляет контроль (технический надзор) за ходом и качеством выполняемых работ, качеством и правильностью использования применяемых материалов, изделий и оборудования.

Подрядчик в процессе производства работ выполняет производственный контроль качества строительства

- входной контроль проектной документации, строительных материалов и изделий;
- приемку вынесенной в натуру геодезической разбивочной основы;
- операционный контроль в процессе выполнения и по завершении операций;
- оценку соответствия выполненных работ, результаты которых становятся недоступными для контроля после начала выполнения последующих работ;
- ведения журнала производства работ согласно приложению «В» СН РК 1.03-00-2011.

На лабораторию подрядной строительной организации на период строительства возлагаются функции:

а) контроля качества строительно-монтажных работ в порядке, установленном схемами операционного контроля;

б) проверки соответствия стандартам, техническим условиям, техническим паспортам и сертификатам, поступающим на строительство строительных материалов, конструкций и изделий;

в) определения физико-химических характеристик местных строительных материалов;

г) подготовки актов о не качественности строительных материалов, конструкций и изделий, поступающих на строительство;

д) подбора составов бетонов, растворов, мастик, антикоррозионных и других строительных составов и выдача разрешений на их применение; контроль за дозировкой и приготовлением бетонов, растворов, мастик и составов;

е) контроля за соблюдением правил транспортировки, разгрузки и хранения строительных материалов, конструкций и изделий;

ж) контроля за соблюдением технологических режимов при производстве строительно-монтажных работ;

з) отбора проб грунта, бетонных и растворных смесей, изготовление образцов и их испытание; контроль и испытание сварных соединений; определение прочности бетона в конструкциях и изделиях неразрушающими методами; контроль за состоянием грунта в

основаниях (промерзание, оттаивание);

и) участие в решении вопросов по распалубливанию бетона и нагрузке изготовленных из него конструкций и изделий;

к) участие в оценке качества строительно-монтажных работ при приемке их от исполнителей (бригад, звеньев);

Строительная лаборатория обязана вести журналы регистрации осуществленного контроля и испытаний, в том числе отбора проб, испытаний строительных материалов и изделий, подбора различных составов, растворов и смесей, контроля качества строительно-монтажных работ, контроля за соблюдением технологических режимов при производстве работ и т.п., а также регистрировать температуру наружного воздуха.

Строительная лаборатория дает по вопросам, входящим в её компетенцию, указания, обязательные для производственного линейного персонала. Эти указания вносятся в журнал работ, и выполнение их контролируется строительными лабораториями.

Проектировщик рабочей документации осуществляет авторский надзор за соблюдением требований, обеспечивающих безопасность объекта.

Органы Государственного архитектурно-строительного надзора выполняют оценку соответствия процесса строительства и возводимого объекта требованиям законодательства, технических регламентов, проектной и нормативной документации.

Мероприятия по осуществлению контроля качеством строительно-монтажных работ должны быть разработаны в проекте производства работ.

Результаты приемки работ, скрываемых последующими работами (освидетельствования скрытых работ) требованиям проектной и нормативной документации оформляются актами освидетельствования скрытых работ (согласно приложения «Г» СН РК 1.03-00-2022). Заказчик может потребовать повторного освидетельствования после устранения выявленных дефектов.

Приемку законченных арматурных работ выполнять в соответствии с требованиями таблицы 9 СН РК 5.03-07-2013 «Несущие и ограждающие конструкции».

Показатели качества опалубки и допустимая прочность бетона при распалубке проверяются в соответствии с таблицей 10 СН РК 5.03-07-2013.

Приемку законченных бетонных и железобетонных конструкций или частей сооружений следует выполнять в форме освидетельствования скрытых работ или промежуточной приемки конструкций и документировать соответствующими актами. Требования к законченным бетонным и железобетонным конструкциям или частям сооружений устанавливаются в проектной документации. Точность геометрических параметров законченных бетонных и железобетонных конструкций или частей сооружений при отсутствии требований к ней, установленных расчетом, должна соответствовать требованиям, приведенным в таблице.

Инструментальный контроль.

Методы осуществления инструментального контроля основных строительно-монтажных работ приведены в таблице 11:

Наименование работ	Операции подлежащие инструментальному контролю	Состав контроля (что контролировать)	Способ контроля	Время проведения контроля
1	2	3	4	5
Устройство монолитных фундаментов, монолитных участков, фундаментов под оборудование и др. элементов	Устройство опалубки	Правильность привязки к осям, геометрические размеры, вертикальность и горизонтальность элементов опалубки, плотность прилегания, надежность креплений опалубки, её жёсткость	Метр, уровень, отвес	До начала монтажа

Инженерные сети		Правильность привязки к осям, геометрические размеры, вертикальность и горизонтальность элементов трассы газопровода;	Метр, уровень, отвес	До начала монтажа
Монтаж металлических и железобетонных конструкций.		Правильность привязки, инструментальная проверка монтажного горизонта каждого узла	Нивелир	В процессе монтажа

Операционный контроль осуществляется в ходе выполнения производственных операций с целью обеспечения своевременного выявления дефектов и принятия мер по их устранению и предупреждению. Контроль проводится под руководством мастера, прораба.

Качество производства работ обеспечивается выполнением требований к соблюдению необходимой технологической последовательности при выполнении взаимосвязанных работ и техническим контролем за ходом работ, изложенным в Проекте организации строительства и Проекте производства работ, а также в Схеме операционного контроля качества работ.

Вся приемо-сдаточная документация должна соответствовать требованиям СН РК 1.03-00-2022.

Результаты операционного контроля фиксируются также в Общем журнале работ.

На объекте строительства должен вестись Общий журнал работ и Журнал авторского надзора проектной организации. Также должны вестись журналы на специальные виды работ такие, как Журнал геодезического контроля, Журнал монтажных работ.

13. ОРГАНИЗАЦИЯ СЛУЖБЫ ГЕОДЕЗИЧЕСКОГО И ЛАБОРАТОРНОГО КОНТРОЛЯ.

Все геодезические работы на строительной площадке выполнять в соответствии с требованиями СН РК 1.03-03-2023, СП РК 1.03-103-2013 " Геодезические работы в строительстве" и "Пособия по производству геодезических работ в строительстве".

Класс точности построения геодезической основы в соответствии с величиной допустимых среднеквадратичных погрешностей при выполнении разбивочных работ:

угловых измерений – 20″; линейных измерений – 1/5000; отметок – 2 мм.

За 10 дней до начала производства работ Подрядчик создает геодезическую разбивочную основу и оформляет по акту закрепленные на площадке строительные пункты основы.

В углах площадки устанавливаются постоянные реперы.

Геодезический контроль точности геометрических параметров зданий (сооружений), в том числе исполнительные съемки являются составной частью производственного контроля

качества. Геодезический контроль включает определение действительного планового и высотного положения и положения относительно вертикали элементов, конструкций и частей зданий (сооружений) как на стадии временного закрепления (операционный контроль), так и после окончательного их закрепления (приемочный контроль).

Методы геодезического контроля точности геометрических параметров зданий (сооружений) должны предусматриваться на разных стадиях производственного контроля качества строительно-монтажных работ, т.е. при входном, операционном и приемочном контролях.

В привлекаемой к строительству подрядной строительной организации должна быть организована служба геодезического и лабораторного контроля. В комплекс основных геодезических работ, выполняемых строительно-монтажными организациями, входят:

а) приемка от заказчика геодезической разбивочной основы для строительства с осмотром закрепленных на местности знаков, в том числе главных (основных) осей зданий и сооружений,

трасс инженерных коммуникаций, с соответствующей технической документацией;

б) проверка геометрических размеров, координат и высотных отметок в рабочих чертежах и согласование в установленном порядке вопросов по устранению обнаруженных в них неувязок;

в) составление проектов производства геодезических работ (ППГР) или геодезической

части проектов производства работ (ППР) и согласование проектов организации строительства (ПОС) в части создания геодезической разбивочной основы и ведения геодезических работ в процессе строительства;

г) осуществление разбивочных работ в процессе строительства, с передачей необходимых материалов линейному персоналу;

д) контроль за сохранностью знаков геодезической разбивочной основы и организация восстановления их в случае утраты;

е) проведение выборочного инструментального контроля за соблюдением геометрических параметров зданий, сооружений, конструкций и их элементов в процессе строительно-монтажных работ, а также контроля за перемещениями и деформациями конструкций и элементов зданий и сооружений в процессе производства строительно-монтажных работ в случаях, предусмотренных ППР;

ж) осуществление исполнительных съемок, составление исполнительной геодезической документации по законченным строительством зданий, сооружений и их отдельных частей, а также подземных инженерных коммуникаций (в открытых траншеях).

Оси транспортных и инженерных внутриплощадочных коммуникаций закрепляются знаками на углах поворота и прямых участках не менее чем через 100м.

Высотная основа на территории строительства закладывается с таким расчетом, чтобы передачу высот можно было произвести не более чем с трех станций нивелирного хода.

При построении плановой разбивочной основы на исходном и монтажном горизонте могут применяться знаки в виде насечек на металлических закладных деталях, приваренных к арматуре пластин (или пристреленных к бетону), и открасок масляными красками на металлических, бетонных, деревянных или других частях постоянных и временных сооружений. В некоторых случаях оси сооружения могут закрепляться знаками в виде марок, различной формы скоб, металлических заёршенных стержней, прочно заделанных в бетон, кирпичную кладку или в деревянные части.

При стесненных условиях работы в качестве плановой разбивочной основы следует максимально использовать знаки настенной полигонометрии и настенной разбивочной основы. Подобные знаки, закрепляемые на колоннах, значительно облегчают проведение работ внутри цехов промышленных сооружений.

Знаки плановой и высотной основы, заложенные на территории строительства, подлежат сдаче по акту под наблюдение за сохранностью заказчику. По окончании закладки знаков должны быть представлены:

- схема расположения знаков, их типы и зарисовки;
- абрисы привязок пунктов;
- акт сдачи знаков под наблюдение за сохранностью.

Передача осей в котлован выполняется с помощью теодолита со створных точек или отвесами от точек пересечения осей, фиксированных проволоками, натянутыми по обноске. Высоты в котлован передаются нивелиром непосредственно на дно или сложным нивелированием по откосам. В глубокие котлованы с отвесными стенками отметки передаются с помощью вертикально подвешенной рулетки и двух нивелиров.

Разбивка осей фундаментов производится от осей здания, закрепленных на обноске или переданных в котлован.

Сооружение монолитных фундаментов выполняется в опалубке, которая устанавливается в соответствии с проектными осями фундаментов и планом опалубки. После сооружения опалубки на ее внутренние грани выносятся отметки верхнего обреза фундамента для контроля за высотой укладки бетона.

Контроль за высотой укладки монолитных фундаментов ведется геометрическим нивелированием.

При определении видов геодезических знаков и составлении схемы закрепления осей и

реперов следует исходить из конкретных условий и требований нормативов.

Конструкция и глубина заложения знаков должна обеспечивать их незыблемость, чтобы возможные их изменения в плане и по высоте были меньше допусков на разбивочные и монтажные работы. Место расположения знаков должно обеспечивать их сохранность и быть удобным для выполнения измерений. Размещение, конструкцию и глубину закладки их надлежит проектировать с учетом расположения сооружения и инженерных коммуникаций, организации производства, технологии строительно-монтажных работ, топографических, инженерно-геологических и гидрологических условий участка строительства.

Постоянные знаки плановой и высотной основы должны быть расположены в местах, не подверженных деформации земной поверхности, за границей земляных работ (траншей, котлованов). Ближние (временные) знаки располагаются не менее 5 м от контура здания, сооружения; постоянные грунтовые - на расстоянии не менее высоты здания, сооружения. Для долговременной сохранности грунтовые знаки ограждают деревянной или металлической обноской.

Основные оси закрепляются знаками - не менее четырех на каждую ось. Осевые знаки размещаются за пределами разработки котлована и закрепляются в местах, свободных от временных и постоянных сооружений, складов строительных материалов, установки механизмов, оборудования. Места закладки осевых знаков определяются на основе строительного генерального плана и согласовываются с главным инженером строительства.

Точность построения разбивочной сети строительной площадки следует принимать в соответствии с данными, приведенными в таблице.

Характеристика объектов строительства	Величины средних квадратических погрешностей построения разбивочной сети строительной площадки		
	Угловые измерения	Линейные измерения	Определение превышения на 1 км хода, мм
Предприятия и группы зданий (сооружений) на участках на участках площадью более 1 км^2; отдельно стоящие здания (сооружения) с площадью застройки более 100 тыс. м^2	3	1/25000	4
Предприятия и группы зданий (сооружений) на участках площадью менее 1 км^2; отдельно стоящие здания (сооружения) с площадью застройки от 10 до 100 тыс. м^2	5	1/10000	6
Отдельно стоящие здания (сооружения) с площадью застройки менее 10 тыс. м^2; дороги, инженерные сети в пределах застраиваемых территорий	10	1/5000	10
Дороги, инженерные сети вне застраиваемых территорий; земляные сооружения, в том числе вертикальная планировка	30	1/2000	15

14. ТЕХНИКА БЕЗОПАСНОСТИ, ПРОТИВОПОЖАРНЫЕ МЕРОПРИЯТИЯ И ОХРАНА ОКРУЖАЮЩЕЙ СРЕДЫ.

14.1 Техника безопасности при производстве монтажных работ

При производстве строительно-монтажных работ соблюдать требования действующих норм СН РК 1.03-05-2011, СП РК 1.03-106-2012 «Охраны труда и техники безопасности в строительстве», ГОСТ 12.1.013-78 «Система стандартов безопасности труда. Строительство. Электробезопасность. Общие требования», «Правила обеспечения промышленной безопасности при эксплуатации грузоподъёмных механизмов» – приказ Министра по инвестициям и развитию РК №359 от 30.12.2014г.

Перед началом выполнения строительно-монтажных работ на территории действующего предприятия (организации) и жилого микрорайона заказчик, генеральный подрядчик с участием субподрядчиков и представитель организации, эксплуатирующей эти объекты, оформляют акт-допуск и наряд-допуск на производство работ повышенной опасности установленной формы.

Все мероприятия по безопасному выполнению работ согласовать со всеми участниками строительства, службами техники безопасности и инспекцией Госгортехнадзора Республики Казахстан.

До начала выполнения работ по монтажу и демонтажу зданий генподрядная организация выполняет подготовительные работы по организации стройплощадки, необходимые для обеспечения охраны труда и техники безопасности, которые включают:

- оформление разрешения от заказчика на проведение монтажа;
- проведение обследования зданий и сооружений на прилегающей территории;
- оформление технических условий на перенос инженерных коммуникаций и выполнение работ, обеспечивающих жизнедеятельность близлежащих зданий;
- отключение внутренних коммуникаций (электроснабжения, водоснабжения, сетей газификации, теплоснабжения, канализации, радио - телефонных сетей);
- проведение мероприятий, обеспечивающих защиту от пыли, кусков разбиваемого материала, искр - при применении огневых методов разрушения и электросварки (защитные настилы, стенки, шатровые укрытия и т.д.);
- обеспечение временного снабжения объекта водой и электроэнергией, предусматривается освещение площадки в темное время суток;
- установка предупреждающих знаков и защитных конструкций;
- устройство временного ограждения территории стройплощадки в населенном пункте или на территории предприятия;
- подготовку строительной площадки для выполнения работ по монтажу зданий и сооружений - расчистку, планировку территории, водоотвод с поверхности или понижение уровня грунтовых вод (при необходимости), обвод (перенос) существующих надземных и подземных коммуникаций;
- определение зон складирования монтируемых элементов и конструкций, зон отдыха рабочих; прокладку временных автомобильных дорог, устройство временных коммуникационных сетей для обеспечения всех предусмотренных циклов строительно-монтажных работ (водопровод, электроснабжение, освещение и т.д.);
- доставку и размещение на территории стройплощадки или за ее пределами мобильных (инвентарных) административных, производственных и санитарно-бытовых временных зданий и сооружений;
- подготовку мест для прокладки крановых путей;
- организацию пункта мойки колес автотранспорта.

Окончание подготовительных работ подтверждается актом о соблюдении мероприятий по технике безопасности труда, оформляемому согласно СН РК 1.03-05-2011, СП РК 1.03-106-2012 «Охрана труда и техника безопасности в строительстве».

При ведении работ, выполняемых на одной площадке, одновременно несколькими организациями (подразделениями), с соприкосновением рабочих зон, разрабатываются дополнительные мероприятия по обеспечению безопасности выполнения совмещенных работ.

Перечисленные мероприятия, в соответствии с ПОС и ППР, регламентируют:

- размеры и границы территории, на которой подрядчиком будет осуществляться производство работ;

- допуск специалистов подрядной организации на территорию строительной площадки;

- порядок проведения подготовительных работ на предназначенной для монтажа зданий территории, выделение зон совмещенных работ и порядок взаимодействия нескольких специализированных организаций, выполняющих разные виды работ.

Генеральному подрядчику вменяется обязанность осуществления общего контроля за соблюдением охраны труда и техники безопасности, при наличии нескольких подрядных организаций, включая частных лиц (водителей на собственном автотранспорте, механизаторов и т.п.), привлеченных, к выполнению данного вида работ.

Генеральная подрядная организация несет ответственность за принятие мер, препятствующих несанкционированному доступу посторонних лиц на территорию строительной площадки на всех стадиях ведения строительных работ.

При возникновении на ведомственном строительном объекте чрезвычайных ситуаций, вызванных производственными или какими-либо другими процессами, несущими угрозу жизни

и здоровью людей, генподрядная организация обязана оповестить всех участников строительства и население близлежащих домов и населенных пунктов и организовать своевременный вывод людей из зоны поражения. Генподрядная организация разрешает возобновление работ по монтажу зданий и сооружений только после полного устранения причин опасности и восстановлению санитарно-эпидемиологических условий труда.

Ниже приведены основные требования, которые особенно необходимо соблюдать в процессе монтажа:

На всех участках монтажа, где это требуется по условиям работы, у оборудования машин и механизмов, автомобильных дорогах и в других опасных местах, вывесить хорошо видимые, в темное время суток освещенные, предупредительные или указательные надписи или знаки безопасности, плакаты и инструкции по технике безопасности. Строительную площадку, согласно требованиям техники безопасности, оградить забором, также оградить опасные зоны. Ограждения, примыкающие к местам массового прохода людей, оборудовать сплошным защитным козырьком.

Приказом по предприятию устанавливают виды работ с повышенными требованиями охраны труда и техники безопасности. Для них необходимо, кроме обычных мер, разработать дополнительные мероприятия, охватывающие каждую конкретную производственную ситуацию.

До начала производства работ устанавливают опасные и потенциально опасные для людей зоны, где необходимо выполнять мероприятия, обеспечивающие охрану труда и технику безопасности работающих.

Постоянно опасной для людей является работа:

- вблизи незащищенных токопотребляющих электроустановок;

- на участках, расположенных менее, чем на 2 м. к перепадам высот конструкций, котлованов и т.д. в 1,3 м. и более;

- в местах, с концентрацией вредных веществ и (или) вредных физических факторов выше ПДК.

Потенциально опасными являются:

- участки территории вблизи монтируемых зданий и сооружений;

- этажи зданий и сооружений, над которыми ведутся монтажные работы;

- зоны действия грузоподъемных кранов;

- площадки расположения ядовитых, агрессивных веществ и, где имеют место вредные для здоровья физические воздействия (электромагнитное, ионизирующее и др. излучения).

Для предотвращения случайного доступа лиц, не связанных с производством работ по монтажу зданий и сооружений, в обязательном порядке устанавливают защитные или оповещающие ограждения в соответствии с требованиями действующих норм и инвентарные ограждения строительных площадок.

Производство работ в опасных зонах разрешается только при наличии конкретных указаний по защите работающих от воздействия опасных и вредных производственных факторов, прописанных в ППР или технологических картах.

К производству работ по монтажу зданий и сооружений допускаются работники:

- не младше 18 лет;
- прошедшие и признанные годными медицинской комиссией;
- с производственным стажем на данного вида работах не менее 1 года;
- подтвердивших знание правил строительных норм и инструкций по охране труда и техники безопасности;
- имеющие соответствующее удостоверение, выданное компетентной инстанцией;
- прошедшие инструктаж непосредственно на рабочем месте.

Лица, впервые выполняющие работы по монтажу зданий и сооружений, должны иметь наставника из числа опытных рабочих или бригадира, назначенного приказом по предприятию.

Используемые машины и средства малой механизации должны находиться вне зоны возможного обрушения строительных конструкций. Смотровые проемы на механизмах защищаются металлической сеткой.

Монтируемые конструкции, элементы, строительный мусор требуется складировать в устойчивом положении на предназначенных для этого площадках.

Монтаж зданий и сооружений следует производить в направлении «снизу - вверх» с обеспечением невозможности самопроизвольного обрушения нижерасположенных конструкций.

Организация рабочих мест должна обеспечивать безопасность выполнения работ. Рабочие места, в случае необходимости, должны иметь защитные и предохранительные устройства и приспособления.

Рабочие места, расположенные над землей или перекрытием на расстоянии 1м и выше, оградить. При невозможности или нецелесообразности устройства ограждений, рабочих обеспечить предохранительными поясами.

При организации строительной площадки, размещении участков работ, опасных рабочих мест, проездов, проходов для людей, − следует установить опасные для людей зоны, в пределах которых постоянно действуют или потенциально могут действовать опасные факторы.

Строительную площадку, участки работ, рабочие места, проезды и подходы к ним в темное время суток осветить в соответствии с СП РК 1.03-105-2013 «Проектирование электрического освещения строительных площадок», а также − со стройгенпланом. Освещенность должна быть равномерной, без слепящего действия осветительных приспособлений на работающих. Производство работ в неосвещенных местах не допускается.

При одновременной работе нескольких строительных организаций на строящемся объекте генеральный подрядчик, с участием субподрядных организаций, разрабатывает и, по согласованию с ними, утверждает график производства совмещенных работ и мероприятия по технике безопасности и производственной санитарии, обязательные для всех организаций, участвующих в строительстве.

Контроль за выполнением этих мероприятий возложить на генподрядчика, ответственность за безопасное ведение работ, выполняемых субподрядными организациями, возложить на инженерно-технический персонал этих организаций. Движение людей в районе строительства осуществлять только в местах, безопасных для прохода. Ширина проходов к рабочим местам и на рабочих местах должна быть не менее 0,6 м, а высота проходов в свету – не менее 1,8 м.

Складирование материалов, конструкций, оборудования должно осуществляться в соответствии с требованиями стандартов или технических условий на материалы, изделия и оборудование, а также «Правил обеспечения промышленной безопасности при эксплуатации грузоподъёмных механизмов». Материалы, конструкции и оборудование разместить на выровненных участках.

Подкладки и прокладки в штабелях складируемых конструкций и материалов расположить в одной вертикальной плоскости. Их толщина должна быть больше высоты выступающих монтажных петель не менее чем на 20 мм.

Все лица, находящиеся на строительной площадке, обязаны носить защитные каски ГОСТ 12.4.087-84.

Рабочие места и проходы к ним на высоте 1,3 м и более и расстоянии менее 2 м от границы

по высоте оградить временным ограждением в соответствии с требованиями ГОСТ 12.4.058-89. Входы в здание должны быть защищены сверху сплошным навесом шириной не менее ширины входа, с вылетом на расстоянии не менее 2 м от стены здания. Угол, образуемый между навесом и выше расположенной стеной над входом, должен быть в пределах 70°-75°.

Эксплуатацию грузоподъемных машин производить с учетом «Правил обеспечения промышленной безопасности при эксплуатации грузоподъёмных механизмов».

Установку стреловых кранов для выполнения строительно-монтажных работ производить в соответствии с проектом производства работ, обеспечивающим безопасные методы производства, и «Правилами обеспечения промышленной безопасности при эксплуатации грузоподъёмных механизмов».

Все мероприятия, относящиеся к работе монтажных механизмов, в каждом конкретном случае согласовать с инспекцией Госгортехнадзора Республики Казахстан.

У въезда на строительную площадку должна быть установлена схема движения средств транспорта, а на обочинах проездов, дороги – хорошо видимые дорожные знаки, регламентирующие порядок движения транспортных средств в соответствии с «Правилами дорожного движения», утвержденными МВД Республики Казахстан. Скорость движения автотранспорта на территории строительной площадки не должна превышать10 км/час, а на поворотах и в рабочих зонах строительных кранов – 5 км/час.

К объекту обеспечить свободный подъезд. Все дороги и подъезды к объекту должны быть освещены.

К сварочным работам вблизи действующих газовых и других коммуникаций должны допускаться только сварщики, прошедшие испытания в соответствии с «Правилами испытания электросварщиков и газосварщиков», утвержденных Гостехнадзором Республики Казахстан и имеющие удостоверения установленного образца. При этом сварщики могут быть допущены к тем видам сварочных работ, которые указаны в их удостоверении.

В процессе монтажа временные здания обеспечить средствами пожаротушения.

В целях обеспечения своевременного контроля за проведением огневых работ, разрешение на эти работы от производителя должно поступать в пожарную охрану накануне дня их производства.

Приступать к огневым работам разрешается только после согласования их с пожарной охраной и выполнения мероприятий, предложенных лицом, выдавшим разрешение на проведение огневых работ.

Для прохода рабочих в котлован установить трапы или лестницу шириной не менее 0,6 м с перилами или приставные деревянные лестницы длиной не более 5 м.

Грунт, извлекаемый из котлована, грузится в автосамосвалы и вывозится со строительной площадки в установленные места.

Перемещение, установка и работа экскаватора и автосамосвала вблизи котлована с неукрепленными откосами разрешаются только за пределами призмы обрушения грунта на расстоянии, установленном проектом производства работ.

При отсутствии соответствующих указаний в проекте производства работ минимальное расстояние по горизонтали от основания откоса выемки до ближайших опор машины допускается принимать по таблице.

Глубина выемки, м	Грунт не насыпной			
	песчаный	супесчаный	суглинистый	глинистый
	Расстояние по горизонтали от основания откоса выемки до ближайшей опоры машины, м			
1,0	1,5	1,25	1,00	1,00
2,0	3	2,4	2	1,50
3,0	4	3,6	3,25	1,75
4,0	5	4,4	4	3,00
5,0	6	5,3	4,75	3,50

Производство работ в котловане с откосами, подвергшимися увлажнению, разрешается

только после тщательного осмотра прорабом (мастером) состояния грунта откосов. Устойчивость откосов должна быть проверена ответственным лицом независимо от атмосферного воздействия, а также после наступления оттепели.

Производство работ в котловане с вертикальными стенками без крепления, в песчаных, пылевато-глинистых и талых грунтах выше уровня грунтовых вод и при отсутствии вблизи подземных сооружений допускается при их глубине не более, м:

1,0 – в не слежавшихся насыпных и природного сложения песчаных грунтах; 1,25 – в супесях;

1,5 – в суглинках и глинах.

При среднесуточной температуре воздуха ниже минус 2°С допускается увеличение наибольшей глубины вертикальных стенок выемок в мерзлых грунтах, кроме сыпучемерзлых, на величину глубины промерзания грунта, но не боле чем до 2 м.

Погрузка грунта на автосамосвалы должна производиться со стороны заднего или бокового борта.

Все вспомогательные средства, обеспечивающие доступ рабочих к монтируемым конструкциям: передвижные вышки, люльки, леса, подмости, лестницы и т.д., должны иметь требуемое соответствующими нормами техническое состояние, обеспечивающее безаварийность выполнения работ.

В случае ведения монтажных работ, сопровождающихся горизонтальными усилиями, рабочие площадки вышек и люлек следует крепить к неподвижным строительным конструкциям.

Рабочие должны быть постоянно закреплены предохранительным поясом к прочным, устойчивым конструкциям.

В обязательном порядке должны использоваться индивидуальные средства защиты.

До начала выполнения работ все рабочие, должностные и привлеченные лица, участвующие в процессе по монтажу зданий и сооружений, должны пройти инструктаж, заполнить соответствующие документы и строго соблюдать правила охраны труда и техники безопасности до окончания этих работ.

14.2 Требования охраны труда и техники безопасности по окончании работ.

При окончании рабочей смены бригада организованно выводится с места производства работ. Окончание работ оформляется подписями в наряде-допуске и передается ответственному руководителю работ. Возобновлять работу можно, только после личного осмотра им рабочего места.

14.3 Требования охраны труда и техники безопасности при совмещенных работах.

Ответственность за охрану труда и техники безопасности при совмещенных работах несут руководители генподрядной организации.

Передача субподрядным организациям участков территории строительства, частей зданий, сооружений или отдельных объектов для выполнения монтажных работ, оформляется двусторонним актом между генподрядной и каждой субподрядной организацией на весь период производства указанных работ.

Субподрядным организациям на закрепленных за ними участках, территориях, зданиях и сооружениях вменяется в обязанность организация безопасного производства работ, а также контроль их выполнения.

Ответственные лица со стороны генподрядчика обязаны разработать и согласовать с субподрядными организациями график производства совместных работ, мероприятия по охране труда, техники безопасности и противопожарные мероприятия, обязательные для всех организаций, ведущих монтаж на данном участке;

Ответственность за безопасную организации совмещенных работ на объекте возлагается с начала строительства до передачи объектов по двустороннему акту субподрядной организации – на руководителей подразделений генподрядной организации. После подписания двустороннего акта приема объекта или его части – на руководителя субподрядной организации.

После завершения работ по монтажу зданий и сооружений и передачи объекта в постоянную эксплуатацию, ответственность несет руководитель эксплуатирующей организации.

14.4 Требования охраны труда и техники безопасности в аварийных ситуациях.

При возникновении аварийной ситуации (обнаружении аварийного состояния строительных конструкций и т.п.) рабочие должны быть немедленно удалены из опасной зоны. Сигнал «стоп» разрешается подавать любым лицам, заметившим опасность. Опасную зону следует в кратчайшие сроки оградить с выставлением предупреждающих знаков и надписей, в особо опасных случаях – организуется охрана.

При опасности возникновения несчастного случая, следует принять меры по его предупреждению. Если несчастный случай произошел, необходимо оказать доврачебную медицинскую помощь пострадавшему, затем вызвать скорую помощь.

При возникновении пожара необходимо срочно вызвать пожарную охрану, эвакуировать людей в безопасное место, по возможности убрать горючие вещества и приступить к тушению огня первичными средствами пожаротушения. О пожаре следует немедленно доложить руководителю производства работ.

На время производства восстановительных работ должна быть обеспечена радиосвязь монтажников и такелажников с машинистами привлеченной техники.

К работе вновь допускается приступить только после ликвидации всех последствий аварии (пожара) с письменного разрешения руководителя организации и личного осмотра им рабочих мест.

14.5 Требования к применяемым материалам.

В процессе монтажа расходными являются строительные материалы, предназначенные для устройства ограждающих, защитных, подмащивающих и других подобных конструкций. Эти материалы аналогичны материалам, используемым при ведении обычных строительных работ и, соответственно, требования, предъявляемые к ним такие же, что отражено в соответствующих нормах. Другие требования предъявляются к материалам, образующимся в результате монтажных работ в силу специфичности выполняемых производственных операций, связанных с разрушением зданий и сооружений.

14.6 Противопожарные мероприятия.

Обеспечение пожарной безопасности на строительной площадке осуществляется в соответствии с требованиями «Правил пожарной безопасности в Республике Казахстан» ППБ РК №1077, утвержденными постановлением Правительства Республики Казахстан от 09 октября 2014 года - *с* от 29.12.2017 г. и ГОСТ 12.1.004-91 «ССБТ Пожарная безопасность. Общие требования».

Мероприятия пожарной профилактики разрабатываются одновременно с проектом производства работ. Эти мероприятия должны быть направлены на предупреждение возникновения пожара, ограничения его распространения, обеспечения условий для успешной локализации и тушения пожара.

В районе производства монтажных работ, в колодцах существующей постоянной сети противопожарного водопровода установить пожарные гидранты. Кроме того, на каждые 200м2площадок производства работ и работ по подготовке конструкций к монтажу, необходимо иметь по одному химическому огнетушителю типа ОП-1.

Рядом с монтируемым зданием установить стенды с противопожарным инвентарем, оборудованием и ящики с песком, емкости с водой (250 л) и 2 ведра.

Первичные средства тушения установить на видных местах, использование их не по прямому назначению запрещается.

Для предупреждения возникновения пожаров на строительной площадке необходимо также:

- К строящимся зданиям и сооружениям обеспечить свободный подъезд. Запретить загромождение подъездов, проездов, входов и выходов в здание, а также подступов к пожарному инвентарю и оборудованию, гидрантам и средствам связи.

- Все дороги, подъезды, пожарные гидранты должны быть в исправном состоянии и свободны для проезда и подъезда к ним, и в ночное время освещены;

- Запретить складирование сгораемых строительных материалов в противопожарных разрывах между зданиями. Сгораемый утеплитель на строительной площадке хранить в закрытом помещении, имеющем несгораемые ограждающие конструкции.

- При выполнении временных огневых работ на открытой площадке, для защиты сгораемых материалов от действия тепла и искр электрической дуги, рабочие места защищать переносными несгораемыми ограждениями (защитными экранами).

- Места огневых работ и установки сварочных агрегатов и трансформаторов должны быть очищены от сгораемых материалов в радиусе не менее 5 м.

- Приступать к проведению огневых работ только после выполнения всех требований пожарной безопасности (наличие средств пожаротушения, очистка рабочего места от сгораемых материалов, защита сгораемых конструкций и т.д.). После окончания огневых работ их исполнитель обязан тщательно осмотреть место проведения этих работ, полить водой сгораемые конструкции и устранить нарушения, могущие привести к возникновению пожара.

- Ограничить количество хранящихся горючих материалов.

- Своевременно удалять в безопасные места или уничтожать отходы горючих материалов.

-Своевременно удалять пары масел, растворителей и др. горючих и легковоспламеняющихся жидкостей, образовавшихся при выполнении различных работ или при их хранении.

- Не допускать разведения костров на строительной площадке.

- Оборудовать специальные места для курения, а также соответствующие места для разогрева нефтебитумов и других материалов.

- Устранять причины образования искр при работе двигателей внутреннего сгорания, электроустановок.

- Не допускать взрыва компрессоров, баллонов и др. аппаратов, находящихся под давлением.

- Для своевременного удаления паров масел, растворителей, легковоспламеняющихся и горючих жидкостей необходимо организовать воздухообмен, применив естественную или механическую вентиляцию.

- В целях предупреждения самовозгорания не допускать скопления на строительной площадке материалов, склонных к самовозгоранию (опилки, уголь, обтирочные материалы, промасленная одежда и др.).

- Для предупреждения перегрева компрессоров обеспечить бесперебойную работу системы их охлаждения.

Пожары от электрического тока происходят в основном из-за нарушения правил монтажа и эксплуатации электроустановок (перегрузка проводов, короткое замыкание, большие переходные сопротивления, искрение и пр.).

Исключить образование электрических искр возможных при плохих контактах, из-за разрядов статического электричества через заземляющие устройства.

Для ликвидации пожара в начале его возникновения использовать первичные средства пожаротушения: химическую пену, воду из емкостей, песок из ящиков и пожарный инвентарь, находящийся непосредственно на строительной площадке.

14.7 Санитарно-эпидемиологические требования.

Обустройство бытовых помещений выполнять в соответствии с Разделом 2 санитарных правил "Санитарно-эпидемиологические требования к условиям труда и бытового обслуживания при строительстве, реконструкции, ремонте и вводе, эксплуатации объектов строительства». Утверждены приказом Министра здравоохранения Республики Казахстан от 16 июня 2021 года № ҚР ДСМ – 49.

Работодатель обеспечивает постоянное поддержание условий труда, отвечающих требованиям настоящих Санитарных правил. При невозможности соблюдения предельно-допустимых уровней и концентраций вредных производственных факторов на рабочих местах (в рабочих зонах) работодатель обеспечивает работников средствами индивидуальной защиты и руководствуется принципом "защита временем".

Подъездные пути, проезды и пешеходные дорожки, участки, прилегающие к санитарно-

бытовым и административным помещениям, покрываются щебнем или имеют твердое покрытие.

Для строительных площадок и участков работ предусматривается общее равномерное освещение. Искусственное освещение строительных площадок, строительных и монтажных работ внутри зданий предусматривается в соответствии с документами государственной системы санитарно-эпидемиологического нормирования.

Строительная площадка в ходе строительства своевременно очищается от строительного мусора, в зимнее время от снега, в теплое время года поливается.

При выезде автотранспортного средства со строительной площадки на центральную магистраль оборудуется пункт мойки колес, имеющий твердое покрытие с организацией системы сточной ливневой канализации с септиком и емкостью для забора воды.

На строящемся объекте предусматривается централизованное водоснабжение и водоотведение. При отсутствии централизованного водопровода или другого источника водоснабжения допускается использование привозной воды.

Доставка воды производится автотранспортом, соответствующим документам государственной системы санитарно-эпидемиологического нормирования.

Привозная вода хранится в отдельном помещении или под навесом в емкостях, установленных на площадке с твердым покрытием.

Емкости для хранения воды изготавливаются из материалов, разрешенных к применению для этих целей на территории Республики Казахстан.

Чистка, мытье и дезинфекция емкостей для хранения и перевозки привозной воды производится не реже одного раза в десять календарных дней и по эпидемиологическим показаниям.

Внутренняя поверхность механически очищается, промывается с полным удалением воды, дезинфицируется. После дезинфекции емкость промывается, заполняется водой и проводится бактериологический контроль воды.

Для дезинфекции применяются дезинфицирующие средства, разрешенные к применению в Республике Казахстан.

Вода, используемая для питьевых и хозяйственно-бытовых нужд, соответствует документам государственной системы санитарно-эпидемиологического нормирования.

Рабочее освещение предусматривается для всех строительных площадок и участков, где работы выполняются в ночное и сумеречное время суток, и осуществляется установками общего (равномерного или локализованного) и комбинированного освещения (к общему добавляется местное).

При выполнении строительно-монтажных работ в строящихся высотных зданиях, на монтажных горизонтах необходимо устанавливать мобильные туалетные кабины "Биотуалет" и пункты для обогрева рабочих, которые переставляются каждый раз в зону, над которой не производится транспортирование грузов кранами (вне опасной зоны).

По мере накопления мобильные туалетные кабины "Биотуалет" очищаются и нечистоты вывозятся специальным автотранспортом.

Строительные материалы и конструкции поступают на объект в готовом для использования виде. При их подготовке к работе в условиях строительной площадки (приготовление смесей и растворов, резка материалов и конструкций и другие) предусматриваются помещения, оснащенные средствами механизации, специальным оборудованием и системами местной вытяжной вентиляции.

Оборудование, при работе которого выделяются вредные газы, пары и пыль, следует поставлять в комплекте со всеми необходимыми укрытиями и устройствами, обеспечивающими надежную герметизацию источников выделения вредных веществ. Укрытия оборудуются устройствами для подключения к аспирационным системам (фланцы, патрубки и так далее) для механизированного удаления отходов производства.

При использовании машин, транспортных средств в условиях, установленных эксплуатационной документацией, уровни шума, вибрации, запыленности, загазованности на рабочем месте машиниста (водителя), а также в зоне работы машин (механизмов) не превышают установленные гигиенические нормативы в соответствии с документами государственной системы санитарно-эпидемиологического нормирования.

Погрузочно-разгрузочные работы для грузов весом до 15 килограмм для мужчин и до 7 килограмм женщин (далее – кг) и при подъеме грузов на высоту более двух метров (далее – м) в течение рабочей смены механизируются.

Погрузо-разгрузочные операции с сыпучими, пылевидными и опасными материалами производятся с использованием средств индивидуальной защиты.

Выполнять погрузо-разгрузочные работы с опасными грузами при неисправности тары, отсутствии маркировки и предупредительных на ней надписей не допускается.

Заготовка и обработка арматуры при проведении бетонных, железобетонных, работ производится на специально оборудованных местах.

Уплотнение бетонной массы производится пакетами электровибраторов с дистанционным управлением.

Строительный мусор перед укладкой бетонной смеси удаляется промышленными пылесосами. Продувать арматурную сетку и забетонированные поверхности сжатым воздухом не допускается.

Обработка естественных камней в пределах территории площадки проводится в специально выделенных местах. Рабочие места, расположенные на расстоянии менее трех метров друг от друга, разделяются защитными экранами.

Кладка и облицовка наружных стен многоэтажных зданий во время погодных условий, ухудшающих видимость, не допускается.

Очистка подлежащих монтажу элементов конструкций от грязи и наледи, окраска и антикоррозийная защита конструкций и оборудования производится до их подъема. После подъема, окраска или антикоррозийная защита проводится в местах стыков или соединения конструкций.

При ручной сварке штучными электродами используются переносные малогабаритные воздухоприемники с пневматическими, магнитными и другими держателями.

При выполнении сварки на разных уровнях по вертикали предусматривается защита персонала, работающего на ниже расположенных уровнях.

Сварка изделий средних и малых размеров в стационарных условиях проводится в кабинах с открытым верхом, выполненных из негорючих материалов, устройством местной вытяжной вентиляции. Свободная площадь в кабине на один сварочный пост предусматривается не менее трех метров квадратных.

Хранение и перенос горючих и легковоспламеняющихся материалов осуществляется в закрытой таре. Хранение и транспортировка материалов в бьющейся (стеклянной) таре не допускается.

Устройство рабочих мест на строительной площадке соответствует следующим требованиям:

– площадь рабочего места оборудуется достаточной для размещения строительных машин, механизмов, инструмента, инвентаря, приспособлений, строительных конструкций, материалов и деталей, требующихся для выполнения трудового процесса;
– положение рабочего исключает длительную работу с наклонами туловища, в напряженно вытянутом положении, с высоко поднятыми руками.

Процессы, выполняемые вручную или с применением простейших приспособлений, осуществляются в зоне досягаемости, процессы, выполняемые с помощью ручных машин в зоне оптимальной досягаемости процессы, связанные с управлением машинами (операторы, машинисты строительных машин) в зоне легкой досягаемости.

Рабочее место включает зону для размещения материалов и средств технического оснащения труда, зону обслуживания (транспортная зона) и рабочую зону.

Рабочие места оснащаются строительными машинами, ручным и механизированным строительным инструментом, средствами связи, устройствами для ограничения шума и вибрации.

Участки, на которых проводятся работы с пылевидными материалами, обеспечиваются аспирационными или вентиляционными системами.

При эксплуатации машин с повышенным уровнем шума применяются:

– технические средства для уменьшения шума в источнике его образования;

– дистанционное управление;
– средства индивидуальной защиты;
– выбор рационального режима труда и отдыха, сокращение времени воздействия шумовых факторов в рабочей зоне, лечебно-профилактические и другие мероприятия.

Внутрисменный режим работы предусматривает предупреждение переохлаждения работающих лиц за счет регламентации времени непрерывного пребывания на холоде и времени обогрева.

Температура воздуха в местах обогрева поддерживается на уровне плюс 21 – 25 оС. Помещение для обогрева кистей и стоп оборудуется тепловыми устройствами, не превышающими плюс 40 оС.

При температуре воздуха ниже минус 40 оС предусматривается защита лица и верхних дыхательных путей.

На рабочих местах размещаются устройства питьевого водоснабжения и предусматривается выдача горячего чая, минеральной щелочной воды, молочнокислых напитков. Оптимальная температура жидкости плюс 12 – 15 оС.

Сатураторные установки и питьевые фонтанчики располагаются не далее семидесяти пяти метров от рабочих мест, в гардеробных, помещениях для личной гигиены женщин, пунктах питания, в местах отдыха работников и укрытиях от солнечной радиации и атмосферных осадков.

Работники, работающие на высоте, машинисты землеройных и дорожных машин, крановщики и другие обеспечиваются индивидуальными флягами для питьевой воды.

Рабочим и инженерно-техническому персоналу выдается специальная одежда, специальная обувь и другие средства индивидуальной защиты в соответствии с порядком и нормами обеспечения работников специальной одеждой, специальной обувью и другими средствами индивидуальной и коллективной защиты, санитарно-бытовыми помещениями и устройствами, за счет средств работодателя.

Выдаваемые работникам средства индивидуальной защиты соответствуют их полу, росту и размерам, характеру и условиям выполняемой работы и обеспечивать в течение заданного времени снижение воздействия вредных и опасных факторов производства.

Работодатель организует надлежащий уход за средствами индивидуальной защиты и их хранение, своевременно осуществляет химчистку, стирку, ремонт, дегазацию, дезактивацию, обезвреживание и обеспыливание специальной одежды, специальной обуви и других средств индивидуальной защиты, устраиваются сушилки и камеры для обеспыливания для специальной одежды и обуви.

Увеличение продолжительности рабочей смены для работников, подвергающихся воздействию вредных производственных факторов, не допускается. Отдых между сменами составляет не менее двенадцати часов.

На строительной площадке устраиваются временные стационарные или передвижные санитарно-бытовые помещения с учетом климатогеографических особенностей района ведения работ. В случае невозможности устройства их на территории строительной площадки, они размещаются за ее пределами в радиусе не далее 50 м.

Площадка для размещения санитарно-бытовых помещений располагается на незатопляемом участке и оборудуется водоотводящими стоками и переходными мостиками при наличии траншей, канав.

Санитарно-бытовые помещения размещаются с подветренной стороны на расстоянии не менее пятидесяти метров от разгрузочных устройств, бункеров, бетонно-растворных узлов и других объектов, выделяющих пыль, вредные пары и газы.

На каждой строительной площадке предоставляется и обеспечивается следующее обслуживание в зависимости от числа работающих и продолжительности работ: санитарные и умывальные помещения, помещения для переодевания, хранения и сушки одежды, помещения для принятия пищи и для укрытия людей при перерывах в работе по причине неблагоприятных погодных условий.

Работники по половому признаку обеспечиваются отдельными санитарными и умывальными помещениями.

Санитарно-бытовые помещения оборудуются приточно-вытяжной вентиляцией,

отоплением, канализацией и подключаются к централизованным системам холодного и горячего водоснабжения. При отсутствии централизованных систем канализации и водоснабжения устраиваются местные системы.

Проходы к санитарно-бытовым помещениям не пересекают опасные зоны (строящиеся здания, железнодорожные пути без настилов и средств сигнализации, под стрелами башенных кранов и погрузочно-разгрузочными устройствами и другие).

В санитарно-бытовые помещения входят: комнаты обогрева и отдыха, гардеробные, временные душевые кабины с подогревом воды, туалеты, умывальные, устройства питьевого водоснабжения, сушки, обеспыливания и хранения специальной одежды. Гардеробные для хранения личной и специальной одежды оборудуются индивидуальными шкафчиками.

Пол в душевой, умывальной, гардеробной, туалетах, помещениях для хранения специальной одежды оборудуется влагостойким с нескользкой поверхностью, имеет уклон к трапу для стока воды. В гардеробных и душевых укладываются рифленые резиновые или пластмассовые коврики, легко подвергающиеся мойке.

Вход в санитарно-бытовые помещения со строительной площадки оборудуется устройством для мытья обуви.

Размер помещения для сушки специальной одежды и обуви, его пропускная способность обеспечивает просушивание при максимальной загрузке за время сменного перерыва в работе.

Сушка и обеспыливание специальной одежды производятся после каждой смены, стирка или химчистка – по мере необходимости, но не реже двух раз в месяц. У рабочих, контактирующих с порошкообразными и токсичными веществами специальная одежда стирается отдельно от остальной специальной одежды после каждой смены, зимняя – подвергаться химической чистке.

Помещения для обеспыливания и химической чистки специальной одежды размещаются обособленно и оборудуются автономной вентиляцией.

Стирка спецодежды, а в случае временного проживания строительных рабочих вне пределов постоянного места жительства нательного и постельного белья, обеспечивается прачечными как стационарного, так и передвижного типа с центральной доставкой грязной и чистой одежды, независимо от числа работающих.

Уборка бытовых помещений проводится ежедневно с применением моющих и дезинфицирующих средств, уборочный инвентарь маркируется, используется по назначению и хранится в специально выделенном месте.

В целях предупреждения возникновения заболеваний, связанных с условиями труда, работники, занятые в строительном производстве, проходят обязательные при поступлении на работу и периодические медицинские осмотры в соответствии с документами государственной системы санитарно-эпидемиологического нормирования.

На всех участках и в бытовых помещениях оборудуются аптечки первой помощи. На участках, где используются токсические вещества, оборудуются профилактические пункты. Подходы к ним освещены, легкодоступны, не загромождены. Профилактические пункты обеспечиваются защитными мазями, противоядиями, перевязочными средствами и аварийным запасом средств индивидуальной защиты на каждого работающего на участке где используются токсические вещества.

В бытовых помещениях проводятся дезинсекционные и дератизационные мероприятия.

Работающие обеспечиваются горячим питанием. Содержание и эксплуатация столовых предусматривается в соответствии с документами государственной системы санитарно-эпидемиологического нормирования.

Допускается организация питания путем доставки пищи из базовой столовой к месту работ с раздачей и приемом пищи в специально выделенном помещении. На специально выделенное помещение и раздаточный пункт оформляется санитарно-эпидемиологическое заключение в соответствии с документами государственной системы санитарно-эпидемиологического нормирования согласно статье 20 Кодекса Республики Казахстан от 7 июля 2020 года "О здоровье народа и системе здравоохранения".

Лица, занятые на участках с вредными и опасными условиями труда, проходят обязательные медицинские осмотры в соответствии с документами государственной системы

санитарно-эпидемиологического нормирования.

Объекты и организации строительства работают согласно графику работы, обеспечивающему бесперебойное функционирование производства в соответствии с технологическим процессом.

Доставка работников на предприятие и с предприятия осуществляется на личным, служебном или общественном транспортом при соблюдении масочного режима и заполняемости не более посадочных мест.

Водитель транспортного средства обеспечивается антисептиком для обработки рук и средствами индивидуальной защиты (медицинские (тканевые) маски и перчатки, средства защиты для глаз и (или) защитные экраны), с обязательной их сменой с требуемой частотой.

Проводится дезинфекция салона автомобильного транспорта перед каждым рейсом с последующим проветриванием.

Вход и выход работников осуществляется при одномоментном открытии всех дверей в автобусе (микроавтобусе).

Допускаются в салон пассажиры в медицинских (тканевых) масках в количестве, не превышающем посадочных мест.

В случае, если работники проживают в общежитиях, в том числе мобильных, на территории строительной площадки и (или) промышленного предприятия, соблюдаются необходимые санитарно-эпидемиологические требования и меры безопасности в целях предупреждения заражения инфекционными и паразитарными заболеваниями, в том числе коронавирусной инфекцией.

Обработка рук осуществляется средствами, предназначенными для этих целей (в том числе с помощью установленных дозаторов), или дезинфицирующими салфетками и с установлением контроля за соблюдением этой гигиенической процедуры.

Осуществляется проверка работников при входе бесконтактной термометрией и на наличие симптомов респираторных заболеваний, для исключения допуска к работе лиц с симптомами острой респираторной вирусной инфекции и гриппа, а для лиц с симптомами, не исключающими коронавирусную инфекцию (сухой кашель, повышенная температура,

Затруднение дыхания, одышка) обеспечивается изоляция и немедленное информирование медицинской организации.

Медицинское обслуживание на объектах предусматривает:

– наличие медицинского пункта (здравпункта) с изолятором на средних и крупных предприятиях, постоянное присутствие медицинского персонала для обеспечения осмотра сотрудников, нуждающихся в медицинской помощи, в том числе имеющих симптомы не исключающие коронавирусную инфекцию;

– обеззараживание воздуха медицинских пунктов (здравпунктов) и мест массового скопления людей с использованием кварцевых, бактерицидных ламп и (или) рециркуляторов воздуха, согласно прилагаемой инструкции. Использование кварцевых ламп осуществляется при строгом соблюдении правил, в отсутствии людей, с проветриванием помещений. Использование рециркуляторов воздуха допускается в присутствии людей;

– обеспечение медицинских пунктов (здравпунктов) необходимым медицинским оборудованием и медицинскими изделиями (термометрами, шпателями, медицинскими масками и другие);

– обеспечение медицинских работников медицинского пункта (здравпункта) средствами индивидуальной защиты и средствами дезинфекции.

До начала рабочего процесса предусматривается:

– проведение инструктажа среди работников о необходимости соблюдения правил личной (общественной) гигиены, а также отслеживание их неукоснительного соблюдения;

– использование медицинских (тканевых) масок и (или) респираторов в течение рабочего дня с условием их своевременной смены;

– наличие антисептиков на рабочих местах, неснижаемого запаса дезинфицирующих, моющих и антисептических средств на каждом объекте;

– проверка работников в начале рабочего дня бесконтактной термометрией;

– ежедневное проведение мониторинга выхода на работу;

– максимальное использование автоматизации технологических процессов для внедрения бесконтактной работы на объекте;

– наличие разрывов между постоянными рабочими местами не менее 2 метров (при возможности технологического процесса);

– исключение работы участков с большим скоплением работников (при возможности пересмотреть технологию рабочего процесса);

– влажная уборка производственных и бытовых помещений с дезинфекцией средствами вирулицидного действия не менее 2 раз в смену с обязательной дезинфекцией дверных ручек, выключателей, поручней, перил, контактных поверхностей (столов, стульев работников, оргтехники), мест общего пользования (гардеробные, комнаты приема пищи, отдыха, санузлы);

– бесперебойная работа вентиляционных систем и систем кондиционирования воздуха с проведением профилактического осмотра, ремонта, в том числе замена фильтров, дезинфекции воздуховодов), обеспечивает соблюдение режима проветривания.

Питание и отдых на объектах предусматривает:

– организацию приема пищи в строго установленных местах, исключающих одновременный прием пищи и скопление работников из разных производственных участков. Не исключается доставка еды в зоны приема пищи (столовые) при цехах (участках) с обеспечением всех необходимых санитарных норм;

Соблюдение расстояния между столами не менее 2 метров и рассадки не более 2 рабочих за одним стандартным столом либо в шахматном порядке за столами, рассчитанными на более 4 посадочных мест;

– использование одноразовой посуды с последующим ее сбором и удалением;

– при использовании многоразовой посуды – обработка посуды в специальных моечных машинах при температуре не ниже 65 градусов Цельсия либо ручным способом при той же температуре с применением моющих и дезинфицирующих средств после каждого использования;

– оказание услуг персоналом столовых (продавцы, повара, официанты, кассиры и другие сотрудники, имеющие непосредственный контакт с продуктами питания) в медицинских (тканевых) масок (смена масок не реже 1 раза в 2 часа);

– закрепление на пищеблоках и объектах торговли, предприятия ответственного лица за инструктаж, своевременную смену средств защиты, снабжение и отслеживание необходимого запаса дезинфицирующих, моющих и антисептических средств, ведение журнала по периодичности проведения инструктажа, смены средств защиты и пополнения запасов дезинфицирующих средств;

– количество одновременно обслуживаемых посетителей не превышает 5 человек с соблюдением дистанцирования;

– проведение проветривания и влажной уборки помещений с применением дезинфицирующих средств путем протирания дезинфицирующими салфетками (или растворами дезинфицирующих средств) ручек дверей, поручней, столов, спинок стульев (подлокотников кресел), раковин для мытья рук при входе в обеденный зал (столовую), витрин самообслуживания по окончании рабочей смены (или не реже, чем через 6 часов);

– проведением усиленного дезинфекционного режима – обработка столов, стульев каждый час специальными дезинфекционными средствами.

14.8 Охрана окружающей среды.

Производство монтажных работ следует осуществлять в порядке, установленном специальными требованиями правилами и положениями о них в части специальных мероприятий по охране окружающей среды, строго соблюдать «Законодательные акты по охране окружающей природной среды».

Обустройство строительной площадки выполняется до начала основных работ в соответствии с проектом производства работ на подготовительный период.

В целях сохранения окружающей природы на период строительства следует предусмотреть

следующие природоохранные мероприятия:

- отвал строительного мусора производить на специально отведенную территорию;
- не допускать работы строительной техники с протечками масла.

При организации строительного производства выполнить мероприятия и работы по охране окружающей природной среды, которые включают в себя рекультивацию земель, предотвращение или очистку вредных выбросов в почву, водоемы, атмосферу. Производство строительно-монтажных работ в пределах санитарных зон и территорий осуществить в порядке, установленном специальными правилами и положениями о них.

При выполнении планировочных работ плодородный слой почвы в основании насыпей и на площади, занимаемой различными выемками, пригодный для последующего использования, до начала основных земляных работ снять и заскладировать во временный отвал, удаленный от строительной площадки на расстояние до 3 км, по согласованию с заказчиком. В дальнейшем этот грунт использовать для работ по озеленению площадки, для благоустройства территории завода и рекультивации отработанных карьеров. При работе с растительным грунтом следует предохранять его от смешивания с нижележащим не растительным грунтом, от загрязнения, размыва и выветривания. Пригодность растительного грунта для озеленения должна быть установлена лабораторными анализами.

Временные автодороги и другие подъездные пути устроить с учетом требований по предотвращению повреждений древесно-кустарниковой растительности.

Зеленые насаждения, расположенные вблизи строительной площадки, оградить с целью предохранения от повреждения.

Необходимо вести контроль за расходованием воды, так как строительство потребляет значительное количество воды на приготовление бетона и растворов, окраску и мытье помещений, гидравлическое испытание систем и сооружений, охлаждение двигателей агрегатов и технологических установок, теплоснабжение, мытье машин и механизмов. Производственные и бытовые стоки, образующиеся на строительной площадке, отводить в существующую канализационную сеть.

Промывку трубопроводов гидравлическим способом и их дезинфекцию следует выполнять с повторным использованием воды (водооборот).

После окончания дезинфекции сбрасываемую из трубопроводов хлорную воду необходимо разбавлять водой до концентрации активного хлора 2-3 мг/л или дехлорировать путем введения гипосульфита натрия в количестве 3,5 мг на 1 мг активного остаточного хлора в растворе.

Территории, отведенные под производство работ, строго ограничить. Для этого использовать временные инвентарные ограждения.

Строительный мусор со строительной площадки и из реконструируемых зданий удалять организованно, на специально отведенные площадки под свалку и захоронение мусора.

Для сбора хозяйственно-бытового мусора у бытовок строителей устанавливаются мусорные контейнеры с последующим вывозом мусора в места захоронения или переработки (уточняется в рабочем порядке).

Недопустимо скопление мусора на территории участка. Для уборки мусора (в т. ч. с этажей), его перевозки следует использовать закрытые лотки, мусоросборник и специальные контейнеры, мусоровозы. Строго запрещается закапывать в землю строительные отходы, бракованные элементы и конструкции.

Контейнеры для сбора бытовых отходов должны быть оборудованы плотно закрывающейся крышкой.

Контейнеры, бункера-накопители для сбора бытового мусора и площадки под ними в соответствии с требованиями Госсанэпиднадзора должны не реже 1 раза в 10 дней (кроме зимнего периода) промываться и обрабатываться дезинфицирующими составами.

Необходимо соблюдать требования по предотвращению запыленности и загазованности воздуха, запрещается сжигать горючие отходы и строительный мусор. При выполнении погрузо-разгрузочных операций, автотранспорт должен находиться на стройплощадке с выключенными двигателями.

При случайных проливах нефтепродуктов используются запас сухого песка и ветошь, а также специальные абсорбенты. Песок после использования для впитывания ГСМ собирается и

обжигается, ветошь сжигается, абсорбенты – регенерируются.

В целях улучшения экологической обстановки автотранспортные средства, на которых осуществляется перевозка грузов навалом (камни природные, песок, песчано-гравийные смеси, галька, гравий, щебень, известняк, мел, бутовый камень, керамзит, грунт, отходы строительства и сноса, бытовые отходы, мусор) должны оснащаться тентовыми укрытиями кузовов, не допускающими рассыпания и выпыливания грузов из кузовов в процессе транспортировки.

Не допускать загрязнения окружающей среды производственными и бытовыми стоками. В целях предотвращения загрязнения земельных и водных ресурсов НЕ ДОПУСКАЕТСЯ:

- слив отработанных нефтепродуктов на почву, в водоемы и канализационные системы;
- слив отработанного масла, некачественного топлива и охлаждающей жидкости на путь и в смотровую канаву.
- слив загрязненного топлива и отработанного масла в канавы, кюветы и другие, не предусмотренные для этой цели места.
- загромождение и захламление территории предприятия тарой с отработанными маслами.

Не допускать использования на строительных объектах экологически опасных материалов. Строительные материалы, изделия, конструкции и оборудование должны отвечать требованиям соответствующих стандартов, технических условий и рабочих чертежей. Замена предусмотренных проектом строительных материалов, изделий, конструкций и оборудования допускается только по согласованию с проектной организацией и заказчиком.

Использование машин, оборудования и инструментов, не разрешенных к применению в строительстве, являющихся источниками выделений вредных веществ в атмосферный воздух, превышающих допустимые нормы, повышенных уровней шума и вибрации запрещается.

Строительные и дорожные машины должны отвечать установленным экологическим требованиям, учитывающим вопросы, связанные с охраной окружающей среды при их эксплуатации, хранении и транспортировании.

Для улучшения санитарно-гигиенических условий труда, повышения экологической безопасности строительного производства рекомендуется использование электрифицированного инструмента, оборудования и машин с электроприводом. Для уменьшения объема выброса загрязняющих веществ в атмосферу рекомендуется применять механизмы с электроприводом, как наиболее экологически чистые.

Бытовые помещения строителей укомплектовываются биотуалетами.

По окончании строительства территория очищается от мусора и строительных отходов.

Для контроля содержания вредных веществ в воздухе рабочей зоны, а также контроля освещенности, предельных величин вибрации и шума, норм температуры, относительной влажности и скорости движения воздуха на рабочих местах привлечь строительные лаборатории, а для контроля других вредных производственных факторов – специализированные или санитарные лаборатории.

После окончания строительства необходимо выполнить:

a. уборку территории;
b. перемещение плодородного слоя из временного отвала и равномерное распределение его по рекультивируемой площади;
c. благоустройство и озеленение: щебеночное покрытие проездов, укрепление обочины россыпью щебня, покрытие тротуаров из отсева щебня; озеленение – посев многолетних трав;
d. укрепление насыпи планировки посевом трав;
e. укрепление дна водоотводных канав щебнем, откосов – посевом трав.

15. ТЕХНИКО-ЭКОНОМИЧЕСКИЕ ПОКАЗАТЕЛИ

Таблица 14

№	Наименование	Показатели

1	Общая сметная стоимость (в текущих ценах)	132226,679- тыс. тенге
2	Стоимость СМР (в текущ ценах)	102641,852 - тыс. тенге
3	Продолжительность строительства	2 мес.
4	в т.ч. подготовительный период	0,3 мес.
5	Средняя численность работающих	16 чел.
6	Максимальная численность рабочих	20 чел.
7	Нормативная трудоемкость	4929 - чел./час

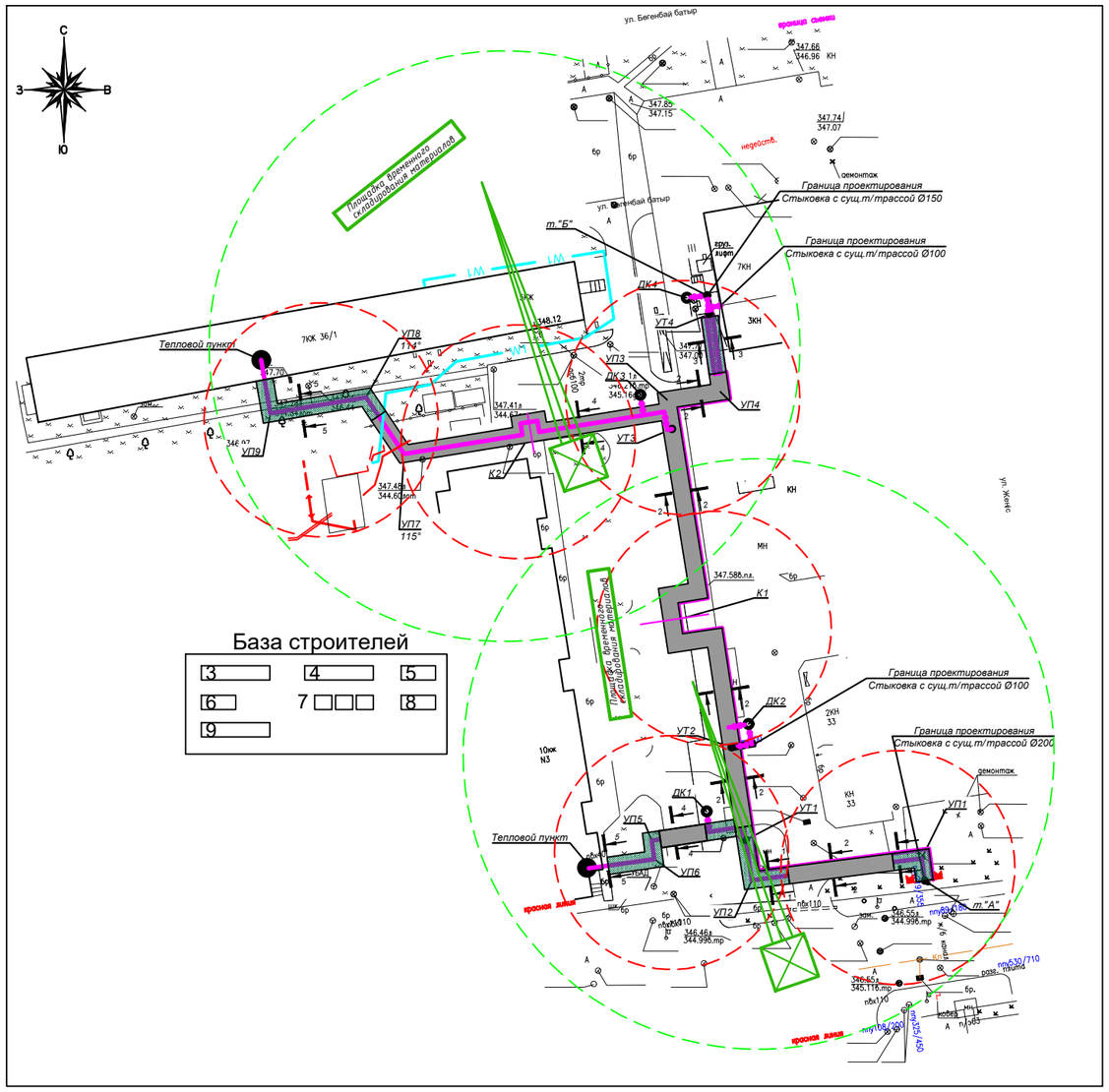

ЭКСПЛИКАЦИЯ ЗДАНИЙ И СООРУЖЕНИЙ

Поз.	Наименование	Площадь м2	Примечание
1.	Проектируемый участок		
2.	Кран КС-4361		
3.	Контора прораба с диспетчерской и лабораторией	30,0	инвент.
4.	Бытовые помещения с помещением для обогрева и сушилкой	30,0	
5.	Бытовые помещения с помещением для обогрева и сушилкой	15,0	
6.	Душевые	17,5	инвент.
7.	Туалет (био) 3 штук	5,0	контейн.
8.	Умывальная	3,6	откр. площад.
9.	Помещение для приема пищи	35,0	инвент.
10.	Общежития	75,0	контейн.
11.	КПП	6,25	инвент.

Техника безопасности

До начала производства работ строительную площадку необходимо оградить сплошными заборами из профлиста.
Строительная площадка, участки работ, рабочие места и проезды в темное время суток должны быть освещены.
При разгрузке материалов и монтаже конструкций ограничить поворот стрелы крана в сторону существующих зданий.
Допуск посторонних лиц, а также лиц в не трезвом состоянии на территорию строительной площадки, в производственные помещения и на рабочие места запрещается.
При производстве СМР необходимо соблюдать границы
опасных зон над которыми происходит перемещение грузов грузопоъемными кранами при высоте возможного падения грузов:
до 10м. 1.5 - 3.5 метра
от 10 до 20м. 3.5 - 5 метра
от 20 до 70м. 5 - 7 метра
Складирование материалов производить на выровненных площадках, подкладки и прокладки в штабелях следует располагать в одной вертикальной плоскости.
Не допускается выполнение СМР в гололедицу, туман, при скорости ветра 15 и более м/с.
Строповку грузов следует производить инвентарными стропами или спец. грузозахватными устройствами.

КОНСТРУКЦИЯ ДОРОЖНОГО ПОКРЫТИЯ ВРЕМЕННОЙ АВТОДОРОГИ

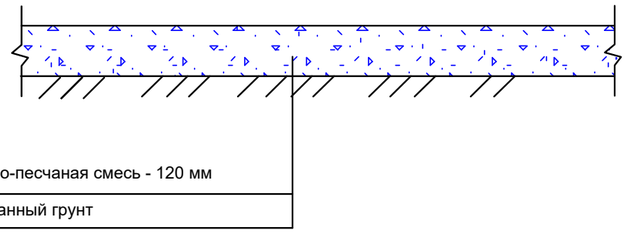

Условные обозначения

- Условная граница проектируемого учатска
- Условная граница работы крана
- Условная граница работы экскаватора
- Кран на автомобильном ходу
- Бытовые помещения

Конструкция временного ограждения

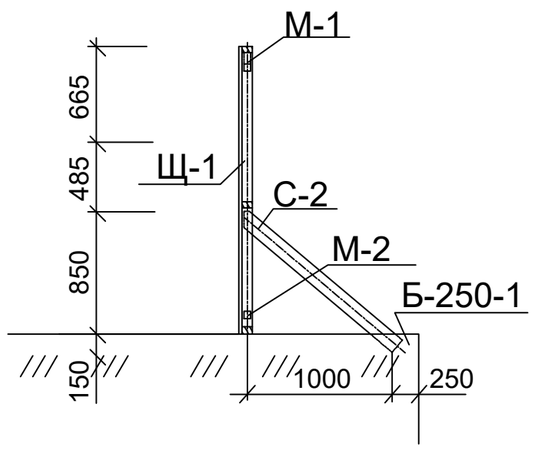

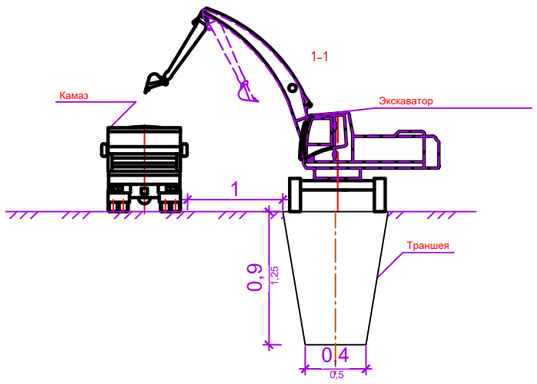

II - Этап

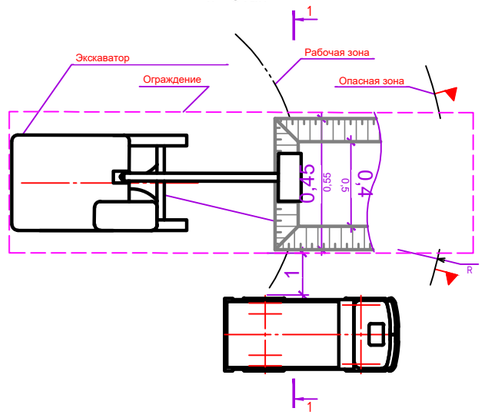

Примечание:

1. В связи со стесненными условиями, бытовые помещения расположить и перемещать в ходе работ по месту

Изм.	Кол.	Лист	№док.	Подпись	Дата	№274/28-25/2025-01-29-ГП			
						Реконструкция теплотрассы от УТ-14(7) до пр.Женис, 36/1 2Ду100-200мм			
ГИП		Рахмидинов			03/25	Стройгенплан	Стадия	Лист	Листов
Проверил		Макагонова			03/25		РП	5	5
Разработал		Касымбеков			03/25	Стойгенплан М1:500	ТОО "Люкс проект 2050"		
Н.контроль		Макагонова			03/25				