Астел-К
ПРОЕКТНАЯ ОРГАНИЗАЦИЯ

Республика Казахстан
ТОО "АСТЕЛ-К"
ГСЛ № 000089, I категория

РАБОЧИЙ ПРОЕКТ
Строительство набережной кенгирского водохранилища в городе Жезказган

ASL-P-1842-2023-ОС

Охранная сигнализация

Альбом 3. Раздел 6

Техническое помещение 2.18, 3.26

Алматы 2024 г.

Республика Казахстан
ТОО "АСТЕЛ-К"
ГСЛ № 000089, I категория

РАБОЧИЙ ПРОЕКТ
Строительство набережной кенгирского водохранилища в городе Жезказган

ASL-P-1842-2023-ОС

Охранная сигнализация

Альбом 3. Раздел 6

Техническое помещение 2.18, 3.26

Директор ТОО "АСТЕЛ-К" Майлыбаев. А.Б.

ГИП ТОО "АСТЕЛ-К" Сингаевская Ю.Н.

Алматы 2024 г.

Согласовано

Гл. спец. ЭЛ	Хавратова Л.П.	11.24
Гл. спец. ВК	Инженер СС	11.24
ГП	Гл. конст.	ГАП
Рузиев	Панчук М.	11.24
Ткаченко А.	Глызно Д.В.	Бейсбаев М.
11.24	11.24	11.24

Ведомость рабочих чертежей основного комплекта

Лист	Наименование	Примечание
1	Общие данные	
2	Условные обозначения	
3	План на отм. 0,000. М200:1. Тех.помещение 2.18	
4	План на отм. 0,000. М200:1. Тех.помещение 2.26	
5	Типовая структурная схема ОС	

Ведомость ссылочных и прилагаемых

Обозначение	Обозначение	Примечание
	Ссылочные документы	
СНиП РК 3.02-10-2010	Устройство систем связи, сигнализации и диспетчеризации инженерного оборудования жилых и общественных зданий. Нормы проектирования	
СН РК 3.02-17-2011	Структурированные кабельные сети. Нормы проектирования	
СТ РК ГОСТ Р 50775-2010	Системы тревожной сигнализации	
	Прилагаемые документы	
ASL-P-1842-2023-ОС.КЖ	Кабельный журнал	1 лист
ASL-P-1842-2023-ОС.СО	Спецификация оборудования, изделий и материалов	2 листа

Ведомость технических показателей проекта

Поз.№	Наименование	Ед. изм.	Кол-во
1	Блок приемно-контрольный охранно-пожарный	шт.	2
2	Извещатель охранный объемный оптико-электронный	шт.	4
3	Считыватель бесконтактный	шт.	2
4	Кнопка тревожная	шт.	2
5	Оповещатель свето-звуковой	шт.	2
6	Извещатель магнитоконтактный точечный	шт.	2
7	Резервированный источник питания	шт.	2
8	Кабель контрольный КПСЭнг(А)–FRLS 2х0,50	м.	120
9	Кабель интерфейсный RS-485 КИС-В нг(А)-LS 1х2х0,60	м.	1400

Принятые в рабочем проекте технические решения соответствуют требованиям действующих законодательных актов, норм и правил РК по взрывопожарной безопасности и обеспечивают безопасную эксплуатацию объектов и сооружений при соблюдении мероприятий, предусмотренных проектной документацией.

Главный инженер проекта _____ Сингаевская Ю.Н.

Общие указания

Система охранной сигнализации предназначена для обнаружения несанкционированного проникновения в технические помещения систем связи и оперативного оповещения персонала охраны. Система обеспечивает своевременное выявление нарушений в охраняемых зонах и передачу сигнала тревоги на охранный пост. Охранная сигнализации (ОС) объединена с системой автоматической газовой пожаротушения (АГПТ) по интерфейсу RS-485, что позволяет централизованно управлять сигналами тревоги и аварийными режимами через единый канал передачи данных. Главный пульт управления С2000М, размещается на охранном посту, обеспечивая оперативный доступ к управлению системой и её состоянием. Данный раздел смотреть совместно разделом АГПТ.

Система охранной сигнализации включает следующие основные компоненты:

- Приемно-контрольный прибор;
- Объемный оптико-электронный извещатель;
- Магнитоконтактный извещатель;
- Свето-звуковой оповещатель;
- Тревожная кнопка;

В качестве системообразующего оборудования используется прибор приемно-контрольный С2000-4 от компании "Болид", к которому подключаются неадресные охранные извещатели. В случае несанкционированного проникновения (срабатывания датчиков движения или открытия дверей) прибор С2000-4 активирует сигнал тревоги, передавая его на охранный пост, где предусмотрена регистрация и обработка тревожных сигналов для немедленного реагирования.

Для электропитания оборудования используется резервированный источник питания РИП-24, который обеспечивает бесперебойное питание системы при отключении основного источника. Кабель для подключения компонентов системы охранной сигнализации выполнен из контрольного кабеля КПСЭнг(А)–FRLS 2х0,50, который обеспечивает надежную передачу сигналов и защищен от воздействия внешней среды. Кабель прокладывается в кабель-каналах для защиты от механических повреждений и обеспечения удобства в обслуживании.

Приборы и извещатели устанавливаются на высоте 1,5–2,5 метра от уровня пола, что обеспечивает оптимальную зону охвата и эффективное обнаружение вторжений. Установка оборудования должна производиться в соответствии с рекомендациями завода-изготовителя и в соответствии с нормативными документами.

Рев.	Дата	ОПИСАНИЕ	Разработал	Проверил	ГАП
К01	23.10.24	НА РАССМОТРЕНИЕ	Панчук	Сингаевская	Бейсбаев

Изм.	Кол.уч	Лист	Nдок.	Подпись	Дата
ГИП		Сингаевская Ю.			10.24
Разработал		Панчук М.			10.24
Проверил		Бельский А.			10.24
Норм.контр.		Трусова М.			10.24

ASL-P-1842-2023-ОС

Строительство набережной кенгирского водохранилища в городе Жезказган

Техническое помещение 2.18, 3.26

Стадия	Лист	Листов
РП	1	5

Общие данные

ТОО "АСТЕЛ-К"
17-ГСЛ № 000089

Взам. инв. N

Подп. и дата

Инв. N подл.

Формат А3

Условные графические обозначения		
Поз.№	Обозначение	Наименование
1		Блок приемно-контрольный охранно-пожарный
2		Считыватель бесконтактный
4		Извещатель охранный объемный оптико-электронный
5		Кнопка тревожная
6		Извещатель магнитоконтактный
10		Оповещатель пожарный свето-звуковой
11		Кабель контрольный КПСЭнг(А)–FRLS 2х0,50

Взам. инв. N

Подп, и дата

Инв. N подл.

Рев.	Дата	ОПИСАНИЕ	Разработал	Проверил	ГАП
К01	23.10.24	НА РАССМОТРЕНИЕ	Панчук	Сингаевская	Бейсбаев

Изм.	Кол.уч	Лист	Nдок.	Подпись	Дата
ГИП		Сингаевская Ю.			10.24
Разработал		Панчук М.			10.24
Проверил		Бельский А.			10.24
Норм.контр.		Трусова М.			10.24

ASL-P-1842-2023-ОС

Строительство набережной кенгирского водохранилища в городе Жезказган

Техническое помещение 2.18, 3.26

Стадия	Лист	Листов
РП	2	5

Условные обозначения

ТОО "АСТЕЛ-К"
17-ГСЛ № 000089

Формат А4

План на отм. 0,000.
(Тех.помещение 2.18)

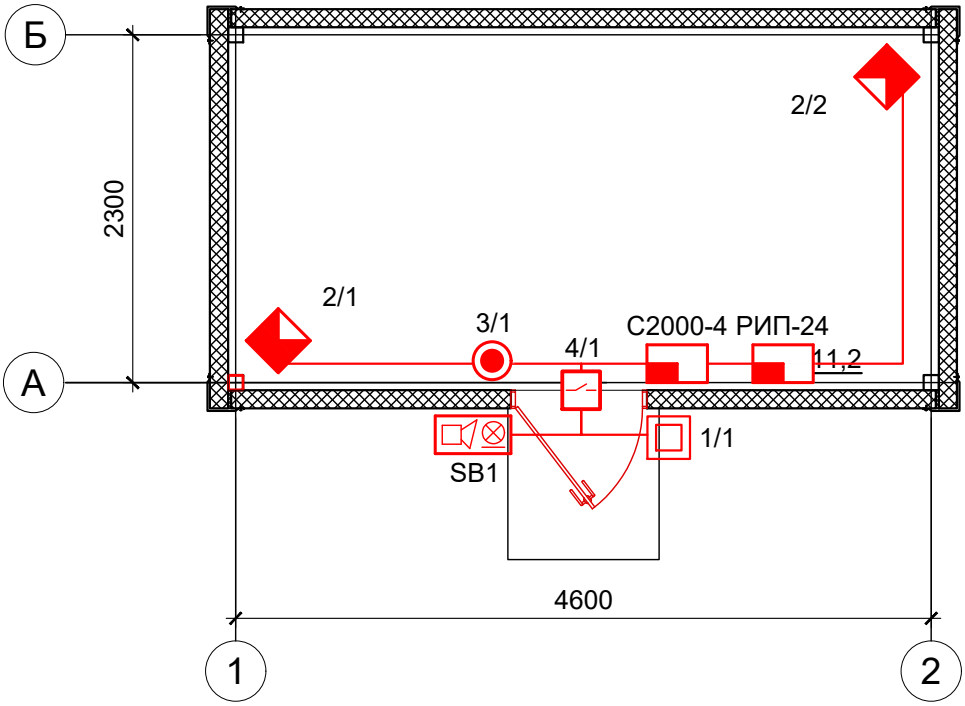

Примечание:

1. Приборы и извещатели устанавливаются на высоте 1,5–2,5 метра от уровня пола, что обеспечивает оптимальную зону охвата и эффективное обнаружение вторжений;
2. Установка оборудования должна производиться в соответствии с рекомендациями завода-изготовителя и в соответствии с нормативными документами;
3. Размеры указанные на чертеже не являются монтажными, расположение оборудования уточняется при монтаже;
4. Кабельная продукция прокладывается в кабельном канале;
5. Кабельные линии указаны условно, возможно изменения при монтаже;
6. Свето-звуковые оповещатели установить на видном месте.

Рев.	Дата	ОПИСАНИЕ	Разработал	Проверил	ГАП
К01	23.10.24	НА РАССМОТРЕНИЕ	Панчук	Сингаевская	Бейсбаев

Изм.	Кол.уч	Лист	Nдок.	Подпись	Дата
ГИП		Сингаевская Ю.			10.24
Разработал		Панчук М.			10.24
Проверил		Бельский А.			10.24
Норм.контр.		Трусова М.			10.24

ASL-P-1842-2023-ОС

Строительство набережной кенгирского водохранилища в городе Жезказган

Техническое помещение 2.18, 3.26

Стадия	Лист	Листов
РП	3	5

План на отм. 0,000. М200:1
(Тех.помещение 2.18)

ТОО "АСТЕЛ-К"
17-ГСЛ № 000089

Взам. инв. N

Подп, и дата

Инв. N подл.

Формат А4

План на отм. 0,000. М200:1
(Тех.помещение 3.26)

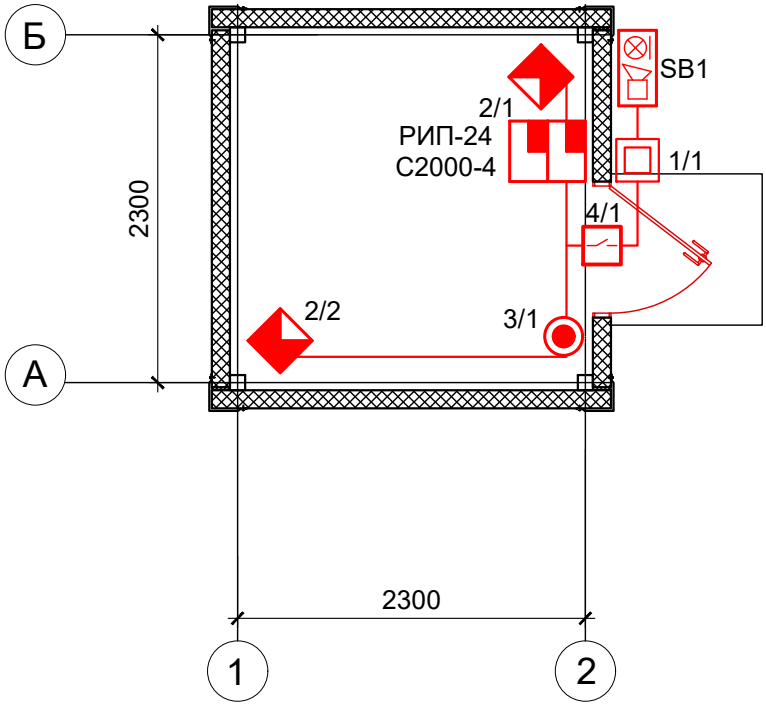

Примечание:

1. Приборы и извещатели устанавливаются на высоте 1,5–2,5 метра от уровня пола, что обеспечивает оптимальную зону охвата и эффективное обнаружение вторжений;
2. Установка оборудования должна производиться в соответствии с рекомендациями завода-изготовителя и в соответствии с нормативными документами;
3. Размеры указанные на чертеже не являются монтажными, расположение оборудования уточняется при монтаже;
4. Кабельная продукция прокладывается в кабельном канале;
5. Кабельные линии указаны условно, возможно изменения при монтаже;
6. Свето-звуковые оповещатели установить на видном месте.

К01	23.10.24		НА РАССМОТРЕНИЕ			Панчук	Сингаевская	Бейсбаев
Рев.	Дата		ОПИСАНИЕ			Разработал	Проверил	ГАП
Изм.	Кол.уч	Лист	Nдок.	Подпись	Дата	ASL-P-1842-2023-ОС		
						Строительство набережной кенгирского водохранилища в городе Жезказган		
ГИП		Сингаевская Ю.			10.24	Техническое помещение 2.18, 3.26	Стадия	Лист	Листов
Разработал		Панчук М.			10.24		РП	4	5
Проверил		Бельский А.			10.24	План на отм. 0,000. М200:1 (Тех.помещение 3.26)	ТОО "АСТЕЛ-К" 17-ГСЛ № 000089		
Норм.контр.		Трусова М.			10.24				

Взам. инв. N

Подп, и дата

Инв. N подл.

Формат А4

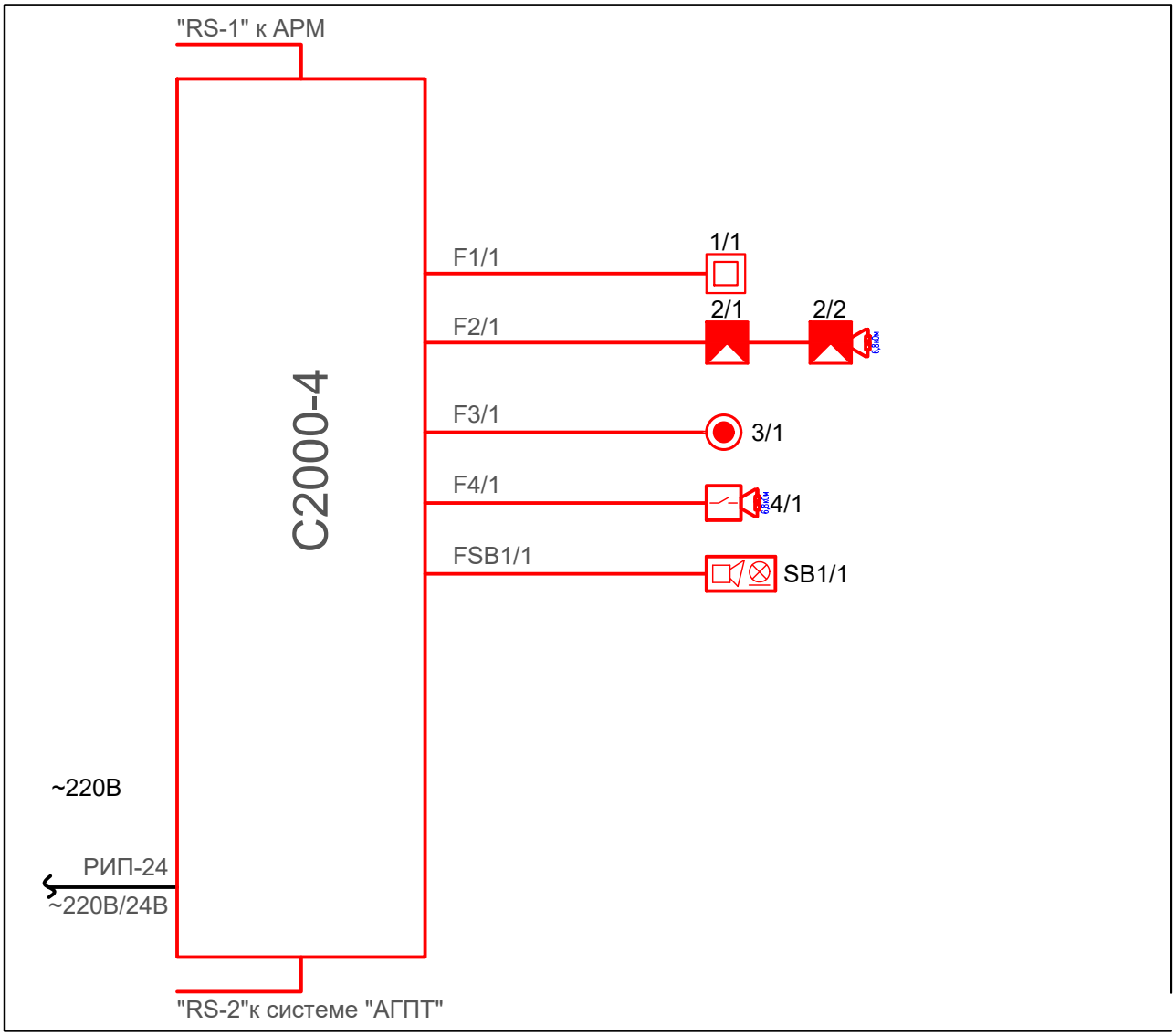

К01	23.10.24		НА РАССМОТРЕНИЕ			Панчук	Сингаевская	Бейсбаев
Рев.	Дата		ОПИСАНИЕ			Разработал	Проверил	ГАП

Изм.	Кол.уч	Лист	Nдок.	Подпись	Дата				
						ASL-P-1842-2023-ОС			
						Строительство набережной кенгирского водохранилища в городе Жезказган			
ГИП		Сингаевская Ю.			10.24	Техническое помещение 2.18, 3.26	Стадия	Лист	Листов
Разработал		Панчук М.			10.24		РП	5	5
Проверил		Бельский А.			10.24	Типовая структурная схема АСПТ	ТОО "АСТЕЛ-К" 17-ГСЛ № 000089		
Норм.контр.		Трусова М.			10.24				

Взам. инв. N

Подп. и дата

Инв. N подл.

Формат А4

Обозначение кабеля	Трасса		Кабель						
	Начало	Конец	Марка	Сечение	Способ прокладки, м				Длина, м.
					В ПНД трубе в заливке пола, м	В лотке,м	В стеновой панели в гофр. трубе, м	В кабель-канале, м	
1	2	3	4	5	6	7	8	9	10
Тех.помещение (2.18)									
F1/1	Блок приемно-контрольный охранный С2000-4	Охранный извещатель 1/1	КПСЭнг(А)–FRLS	2х0,50	-	-	-	10	10
F2/1	Блок приемно-контрольный охранный С2000-4	Охранный извещатель 2/1	КПСЭнг(А)–FRLS	2х0,50	-	-	-	10	10
F2/2	Блок приемно-контрольный охранный С2000-4	Охранный извещатель 2/2	КПСЭнг(А)–FRLS	2х0,50	-	-	-	10	10
F3/1	Блок приемно-контрольный охранный С2000-4	Кнопка тревожная	КПСЭнг(А)–FRLS	2х0,50	-	-	-	10	10
F4/1	Блок приемно-контрольный охранный С2000-4	Извещатель магнитоконтактный	КПСЭнг(А)–FRLS	2х0,50	-	-	-	10	10
FSB1	Блок приемно-контрольный охранный С2000-4	Свето-звуковой оповещатель	КПСЭнг(А)–FRLS	2х0,50	-	-	-	10	10
									60
RS-485									
RS1	Пульт управления С2000М	Блок приемно-контрольный охранный С2000-4	КИС-В нг(А)-LS	1х2х0,60	-	-	-	790	790
RS2	Блок приемно-контрольный охранный С2000-4	Прибор АГПТ	КИС-В нг(А)-LS	1х2х0,60	-	-	-	10	10
Тех.помещение (3.26)									
F1/1	Блок приемно-контрольный охранный С2000-4	Охранный извещатель 1/1	КПСЭнг(А)–FRLS	2х0,50	-	-	-	10	10
F2/1	Блок приемно-контрольный охранный С2000-4	Охранный извещатель 2/1	КПСЭнг(А)–FRLS	2х0,50	-	-	-	10	10
F2/2	Блок приемно-контрольный охранный С2000-4	Охранный извещатель 2/2	КПСЭнг(А)–FRLS	2х0,50	-	-	-	10	10
F3/1	Блок приемно-контрольный охранный С2000-4	Кнопка тревожная	КПСЭнг(А)–FRLS	2х0,50	-	-	-	10	10
F4/1	Блок приемно-контрольный охранный С2000-4	Извещатель магнитоконтактный	КПСЭнг(А)–FRLS	2х0,50	-	-	-	10	10
FSB1	Блок приемно-контрольный охранный С2000-4	Свето-звуковой оповещатель	КПСЭнг(А)–FRLS	2х0,50	-	-	-	10	10
									60
RS-485									
RS1	Пульт управления С2000М	Блок приемно-контрольный охранный С2000-4	КИС-В нг(А)-LS	1х2х0,60	-	-	-	590	590
RS2	Блок приемно-контрольный охранный С2000-4	Прибор АГПТ	КИС-В нг(А)-LS	1х2х0,60	-	-	-	10	10

Взам. инв. N

Подп, и дата

Инв. N подл.

Рев.	Дата	ОПИСАНИЕ	Разработал	Проверил	ГАП
К01	23.10.24	НА РАССМОТРЕНИЕ	Панчук	Сингаевская	Бейсбаев

Изм.	Кол.уч	Лист	Nдок.	Подпись	Дата
ГИП		Сингаевская Ю.			10.24
Разработал		Панчук М.			10.24
Проверил		Бельский А.			10.24
Норм.контр.		Трусова М.			10.24

ASL-P-1842-2023-ОС

Строительство набережной кенгирского водохранилища в городе Жезказган

Техническое помещение 2.18, 3.26

Стадия	Лист	Листов
РП	1	1

Кабельный журнал

ТОО "АСТЕЛ-К"
17-ГСЛ № 000089

Формат А3

Поз.	Наименование и техническая характеристика	Тип, марка, обозначение документа, опросного листа	Код продукции	Поставщик	Ед. из-мере- ния	Коли-чест- во	Масса 1 ед., кг	Примечание
1	2	3	4	5	6	7	8	9
Основное оборудование (Пост охраны 2.18)								
1	Блок приемно-контрольный охранно-пожарный	С2000-4		ТОО "Торговый Дом INTANT"	шт.	1		либо аналог
2	Извещатель охранный объемный оптико-электронный	Пирон-4		ТОО "Торговый Дом INTANT"	шт.	2		либо аналог
3	Считыватель бесконтактный IP41	Proxy-4E		ТОО "Торговый Дом INTANT"	шт.	1		либо аналог
4	Защитный козырек для считывателей и кнопок выход	ЗК-21		ТОО "Торговый Дом INTANT"	шт.	1		либо аналог
5	Карта доступа EM-MARINE			ТОО "Торговый Дом INTANT"	шт.	10		
6	Кнопка тревожная	Астра-321		ТОО "Торговый Дом INTANT"	шт.	1		либо аналог
7	Оповещатель свето-звуковой комбинированный IP55	МАЯК-24КП		ТОО "Торговый Дом INTANT"	шт.	1		либо аналог
8	Извещатель магнитоконтактный точечный	ИО102-26 исп. 03		ТОО "Торговый Дом INTANT"	шт.	1		либо аналог
9	Резервированный источник питания РИП-24 исп.51	РИП-24-2/7П1-Р-RS		ТОО "Торговый Дом INTANT"	шт.	1		либо аналог
10	Аккумулятор 12 В, 7 А*ч	АБ 1207М		ТОО "Торговый Дом INTANT"	шт.	2		либо аналог
	Кабельная продукция							
1	Кабель огнестойкий, не поддерживающий горения, экранированный	КПСЭнг(А) - FRLS 1х2х0,50		ТОО "Торговый Дом INTANT"	м.	60		
2	Кабель для интерфейса RS-485	КИС-В нг(А)-LS 1х2х0,60		ТОО "Торговый Дом INTANT"	м.	800		
	Монтажные изделия							
1	Кабельный канал 25х17	00304		DKC	м.	25		
2	Угол внешний 25х17	00404		DKC	шт.	5		
3	Угол плоский 25х17	00415		DKC	шт.	5		
4	Угол внутренний 25х17	00391		DKC	шт.	5		
5	Тройник 25х17	00536		DKC	шт.	5		
6	Заглушка торцевая 25х17	00578		DKC	шт.	5		

Взам. инв. N

Подп, и дата

Инв. N подл.

Рев.	Дата	ОПИСАНИЕ	Разработал	Проверил	ГАП
К01	23.10.24	НА РАССМОТРЕНИЕ	Панчук	Сингаевская	Бейсбаев

Изм.	Кол.уч	Лист	Nдок.	Подпись	Дата
ГИП		Сингаевская Ю.			10.24
Разработал		Панчук М.			10.24
Проверил		Бельский А.			10.24
Норм.контр.		Трусова М.			10.24

ASL-P-1842-2023-ОС

Строительство набережной кенгирского водохранилища в городе Жезказган

Техническое помещение 2.18, 3.26

Стадия	Лист	Листов
РП	1	2

Спецификация оборудования, изделий и материалов

ТОО "АСТЕЛ-К"
17-ГСЛ № 000089

Формат А3

Поз.	Наименование и техническая характеристика	Тип, марка, обозначение документа, опросного листа	Код продукции	Поставщик	Ед. из-мере- ния	Коли-чест- во	Масса 1 ед., кг	Примечание
1	2	3	4	5	6	7	8	9
Основное оборудование АРМ (Пост охраны 3.26)								
1	Блок приемно-контрольный охранно-пожарный	С2000-4		ТОО "Торговый Дом INTANT"	шт.	1		либо аналог
2	Извещатель охранный объемный оптико-электронный	Пирон-4		ТОО "Торговый Дом INTANT"	шт.	2		либо аналог
3	Считыватель бесконтактный IP41	Proxy-4E		ТОО "Торговый Дом INTANT"	шт.	1		либо аналог
4	Защитный козырек для считывателей и кнопок выход	ЗК-21		ТОО "Торговый Дом INTANT"	шт.	1		либо аналог
5	Карта доступа EM-MARINE			ТОО "Торговый Дом INTANT"	шт.	10		
6	Кнопка тревожная	Астра-321		ТОО "Торговый Дом INTANT"	шт.	1		либо аналог
7	Оповещатель свето-звуковой комбинированный IP55.	МАЯК-24КП		ТОО "Торговый Дом INTANT"	шт.	1		либо аналог
8	Извещатель магнитоконтактный точечный	ИО102-26 исп. 03		ТОО "Торговый Дом INTANT"	шт.	1		либо аналог
9	Резервированный источник питания РИП-24 исп.51	РИП-24-2/7П1-Р-RS		ТОО "Торговый Дом INTANT"	шт.	1		либо аналог
10	Аккумулятор 12 В, 7 А*ч	АБ 1207М		ТОО "Торговый Дом INTANT"	шт.	2		либо аналог
	Кабельная продукция							
1	Кабель огнестойкий, не поддерживающий горения, экранированный	КПСЭнг(А) - FRLS 1х2х0,50		ТОО "Торговый Дом INTANT"	м.	60		
2	Кабель для интерфейса RS-485	КИС-В нг(А)-LS 1х2х0,60		ТОО "Торговый Дом INTANT"	м.	600		
	Монтажные изделия							
1	Кабельный канал 25х17	00304		DKC	м.	25		
2	Угол внешний 25х17	00404		DKC	шт.	5		
3	Угол плоский 25х17	00415		DKC	шт.	5		
4	Угол внутренний 25х17	00391		DKC	шт.	5		
5	Тройник 25х17	00536		DKC	шт.	5		
6	Заглушка торцевая 25х17	00578		DKC	шт.	5		

Взам. инв. N

Подп, и дата

Инв. N подл.

К01	23.10.24		НА РАССМОТРЕНИЕ			Панчук	Сингаевская	Бейсбаев
Рев.	Дата		ОПИСАНИЕ			Разработал	Проверил	ГАП
						ASL-P-1842-2023-ОС		Лист
Изм.	Кол.уч	Лист	№док.	Подпись	Дата			2

Формат А3