Астел-К
ПРОЕКТНАЯ ОРГАНИЗАЦИЯ

Республика Казахстан
ТОО "АСТЕЛ-К"
ГСЛ № 000089, I категория

РАБОЧИЙ ПРОЕКТ

«Строительство набережной Кенгирского водохранилища в городе Жезказган»

ASL-P-1842-2023-1.6, 2.6, 3.6-АС

Раздел 3 Архитектурно-строительные решения
Альбом 2.
Торговый павильон

Алматы 2024 г.

Астел-К
ПРОЕКТНАЯ ОРГАНИЗАЦИЯ

Республика Казахстан
ТОО "АСТЕЛ-К"
ГСЛ № 000089, I категория

РАБОЧИЙ ПРОЕКТ

«Строительство набережной Кенгирского водохранилища в городе Жезказган»

ASL-P-1842-2023-1.6, 2.6, 3.6-АС

Раздел 3 Архитектурно-строительные решения
Альбом 2.
Торговый павильон

Директор ТОО "АСТЕЛ-К" Майлыбаев. А.Б.

ГИП ТОО "АСТЕЛ-К" Сингаевская Ю.Н.

Алматы 2024 г.

Ведомость рабочих чертежей основного комплекта

Лист	Наименование	Приме-чание
1.1	Общие данные (начало)	
1.2	Общие данные (продолжение)	
1.3	Общие данные (окончание)	
2	План на отм. 0,000. План кровли. Разрез 1-1 / 2-2. Экспликация полов. Спецификация элементов заполнения дверных и оконных проемов.	
3	Фасады в осях 1-2, 2-1, А-Б и Б-А. Ведомость наружной отделки фасадов	
4	Схемы раскладки стеновых и кровельных сэндвич-панелей. Спецификация к схемам раскладки сэндвич панелей	
5	Узлы 1-:-3	
6	Узлы 4-:-6. Спецификация элементов, замаркированных на узлах 1÷7	
7	Деталь устройства отмостки и цоколя. Спецификация расхода элементов отмостки	
8	Фундаментная плита ФПм-1. Армирование	
9	Фундаментная плита ФПм-1. Армирование . Спецификация материалов изделий.	
10	Схема расположения стоек	
11	Сечения 1-1, 2-2, 3-3, 4-4	
12	Схема расположения балок	
13	Крыльцо Кр-1.	
14	Каркас вывески	
15	Площадка торгового павильона	
16	Фундаментная плита ФПм-2. Армирование. Спецификация	

Ведомость спецификаций

Лист	Наименование	Приме-чание
2	Спецификация элементов заполнения дверных и оконных проемов. Габаритные схемы алюминиевых окон.	
4	Схемы раскладки стеновых и кровельных сэндвич-панелей. Спецификация к схемам раскладки сэндвич панелей	
6	Спецификация элементов, замаркированных на узлах 1÷7.	
7	Спецификация расхода элементов отмостки	
9	Спецификация материалов и изделий фундаментной плиты	
10	Спецификация материалов и изделий фундаментной плиты	
12	Спецификация металлоконструкций	
13	Спецификация материалов крыльца Кр-1	
14	Спецификация материалов вывески	
15	Спецификация материалов площадки	
16	*Фундаментная плита ФПм-2. Армирование. Спецификация*	

Принятые в рабочем проекте технические решения соответствуют требованиям действующих законодательных актов, норм и правил РК по взрывопожарной безопасности и обеспечивают безопасную эксплуатацию объектов и сооружений при соблюдении мероприятий, предусмотренных проектной документацией.

Главный инженер проекта Сингаевская Ю.Н.

Основные строительные показатели Торгового павильона

N п/п	Наименование	Количество	Ед.изм.
1	Строительный объем	22.62	м3
2	Площадь застройки	26.4	м2
3	Общая площадь	8.25	м2

Согласовано	
	Хавратова Л.П.
ЭП	
Рузиев	Панчук М.
ВК	СС
Ткаченко А.	Глызно Д.В.
Бейсбаев М.	
ГП	Гл. конст.
ГАП	

Взам. инв. N° | Подп. и дата | Инв. N° подл.

Рев.	Дата	ОПИСАНИЕ	Разработал	Проверил	ГИП
К01	22.10.2024	ВЫПУЩЕНО ДЛЯ РАССМОТРЕНИЯ	Казанников	Бейсбаев	Сингаевская

ASL-P-1842-2023-1.6, 2.6, 3.6 -АС

Строительство набережной Кенгирского водохранилища в г. Жезказган

изм.	Nуч.	лист	Nдок.	подпись	дата
ГАП		Бейсбаев М.			07.24
Гл. Спец.		Казанников			07.24
Гл. Констр.		Глызно			07.24
Н.контроль		Трусова М.			07.24

Торговый павильон

стадия	лист	листов
РП	1.1	16

Общие данные (начало)

ТОО "АСТЕЛ-К"
17-ГСЛ № 000089

ВЕДОМОСТЬ ОСНОВНЫХ КОМПЛЕКТОВ РАБОЧИХ ЧЕРТЕЖЕЙ

Обозначение	Наименование	Примечания
ASL-P-1842-2023-ГП	Генеральный план	
ASL-P-1842-2023-АС	Архитектурно-строительные решения	
ASL-P-1842-2023-ЭОМ	Система электроснабжения	
ASL-P-1842-2023-ВК	Система водоснабжения и канализация	
ASL-P-1842-2023-ЭН	Электросвещение наружное	
ASL-P-1842-2023-НВК	Наружные сети водоснабжения и водоотведения	
ASL-P-1842-2023-ПВН	Наружные сети связи	
ASL-P-1842-2023-ОВОС	Оценка воздействия на окружающую среду	

ВЕДОМОСТЬ ССЫЛОЧНЫХ И ПРИЛАГАЕМЫХ ДОКУМЕНТОВ

Обозначение	Наименование	Примечания
	Ссылочные документы	
ГОСТ 103-2006	Прокат сортовой стальной горячекатаный полосовой	
ГОСТ 34028-2016	Сталь горячекатаная для армирования железобетонных конструкций	
ГОСТ 6727-80*	Проволока из низкоуглродистой стали холоднотянутая для армирования ж/б конструкций.	
ГОСТ 14098-2014	Соединения сварные арматуры и закладных изделий железобетонных конструкций.	
ТОО "ПолимерМеталл-Т"	Трехслойные сэндвич панели	Республика Казахстан Алматинская область 040800, г. Капшагай ул.Индустриальная ,1/1 тел.: 8-72772-46146,452 68+7-701-225-90-10 , +7-708-414-87-74 e-mail:sales_pmt@ mail.ru, marketing_pmt@mai l.ru, www.pm-t.kz
Строительная компания ТОО "СК Astarta"	Алюминиевые окна и витражи	г.Алматы ул. Кабдолова 16 т: 8(727) 300 77 10, 300 77 30 E-mail: ckastarta@mail.ru

Перечень актов освидетельствования скрытых работ

Обозначение	Наименование	Примечание
Геодезические работы по СНиП РК 1.03-03-2018, РДС РК 1.03-01-2013		
Акт приемки геодезической разбивочной основы для строительства	Приложение 12	С исполнительной схемой
Акт приемки-передачи результатов геодезических работ при строительстве зданий и сооружений	Приложение 13	С исполнительной схемой
Основания и фундаменты по СНиП 5.01-01-2013		
Акт приемки естественного основания	П.1.11, Приложение 2, П.1А	
Акт приемки обратных засыпок и основание под полы	П.4.26, Приложение 2, П.1Д	
Монолитные бетонные и ж.б. конструкции по СНиП РК 5.03-34-2005		
Акт приемки опалубки	П.5.16.3	
Акт приемки арматурной стали, закладных деталей, анкеров	П.4.7; П5.15.1	
Акт приемки смонтированной арматуры, закладных деталей и конструкций закладываемых при бетонировании	П.5.14.3	
Акт приемки готовых конструкций	П.5.17.1	С исполнительной схемой
Антикоррозийная защита по СНиП РК 2.01-01-2013		
Акт приемки защищаемых поверхностей конструкций		
Акт приемки защитного покрытия в целом		
Акт приемки изоляционных материалов		
Акт приемки швов, примыканий и стыков защиты		

Рев.	Дата	ОПИСАНИЕ	Разработал	Проверил	ГИП
К01	22.10.2024	ВЫПУЩЕНО ДЛЯ РАССМОТРЕНИЯ	Казанников	Бейсбаев	Сингаевская

изм.	Nуч.	лист	Nдок.	подпись	дата
ГАП		Бейсбаев М.			07.24
Гл. Спец.		Казанников			07.24
Гл. Констр.		Глызно			07.24
Н.контроль		Трусова М.			07.24

ASL-P-1842-2023-1.6, 2.6, 3.6 -АС

Строительство набережной Кенгирского водохранилища в г. Жезказган

Торговый павильон

стадия	лист	листов
РП	1.2	

Общие данные (продолжение)

ТОО "АСТЕЛ-К"
17-ГСЛ № 000089

Согласовано: ГП, Гл. конст., ГАП — Ткаченко А., Глызно Д.В., Бейсбаев М. 06.24

Согласовано: ВК, СС — Рузиев, Панчук М. 06.24

Согласовано: ЭП — Хавратова Л.П. 06.24

Взам. инв. N°

Подп. и дата

Инв. N° подл.

Ведомость отделки помещений

Наименование или номер помещения	Металлоконструк- ции потолока	Площадь м²	Металлоконструк- ции стен	Площадь м²	Примечание
Торговый павильон	Конструкций КМ окраска RAL1015 (бежевый) с внутренней стороны.	4,02	Конструкций КМ окраска RAL1015 (бежевый) с внутренней стороны.	9.21	

1. Общие указания:

Рабочие чертежи марки АС "Строительство набережной Кенгирского водохранилища в г. Жезказган" Здания для обслуживания населения в летний период, разработаны на основании технического задания на проектирование, выданного Заказчиком, и, в соответствии с действующими на территории РК нормативными документами:

СП РК 3.02-107-2014 «Общественные здания и сооружения» (с изменениями и дополнениями по состоянию на 30.11.2022 г.) Производство и приёмку строительно-монтажных работ выполнять в соответствии с требованиями СН РК 5.03-07-2013 "Несущие и ограждающие конструкции" СН РК 1.03-05-2011 "Охрана труда и техника безопасности в строительстве" СН РК 5.01-02-2013 "Основания зданий и сооружений"

Монолитные бетонные и железобетонные конструкции выполнять в соответствии со СП РК 5.03-107-2013 "Несущие и ограждающие конструкции".

2. Климатические характеристики района строительства:

-Климатический район строительства - IIIВ

-средняя температура наиболее холодной пятидневки - минус 33.4° С (с обеспеченностью 0,98С)

-средняя температура наиболее холодных суток - минус 34.8°С (с обеспеченностью 0,98С)

-Значение ветрового давления при базовой скорости ветра 30 м/с по НТП РК 01-01-3.1(4.1) - 2017 (приложение Ж), СП РК EN 1991-1-4 2005/2011 для III ветрового района - 0,56 (56) кПа (кгс/м);

-Характеристическое значение снеговой нагрузки на грунт по НТП РК 01-01-3.1(4.1)-2017 (приложение В). СП РК EN 1991-1-3 2005/2011 для II снегового района - 1,2 (120) кПа (кгс/м);

-Сейсмичность района строительства - район не сейсмический;

3. Характеристика здания:

- Уровень ответственности здания - III (пониженный), объект технически не сложный.
- Класс сооружения согласно ГОСТ 27751-2014 - КС-1;
- Класс функциональной пожарной опасности здания - Ф3;
- Класс конструктивной пожарной опасности здания - С0;
- Класс пожарной опасности строительных конструкций - К0.
- Использование здания сезонное - (в тёплое время года)

За условную отметку 0,000 принята отметка чистого пола первого этажа, что соответствует абсолютной отметке - по генплану.

4. Архитектурно-строительные элементы

За условную отметку 0.000 принята отметка пола первого этажа, что соответствует абсолютной отметке на генплане.

Здание торгового павильона прямоугольной формы с размерами в плане по осям 2.8х2.8 м. Здание выполнено в металлическом каркасе. Наружные стены - трехслойные панели «Сэндвич», с заполнением эффективным несгораемым утеплителем и горизонтальной развеской панелей. Кровля - односкатная - трехслойные панели «Сэндвич» по металлической обрешетке, выполненной по металлической балке с уклоном 10 °. Наружняя отделка ДПК 120х20.

Окна наружные алюминиевые, двери металические, покрытия пола керамическая плитка. Вокруг здания выполнить отмостку шириной 1.0 м.

5. Конструктивные решения

- *Здание торгового павильона выполнено на металлическом каркасе, одноэтажное здание прямоугольной формы с габаритными размерами в плане по осям 2,8 х 2,8м. Высота этажа 2,45-2,9 м.*
- *Конструктивная схема здания: рамная схема представляет собой систему колонн, балок и перекрытий, соединенных в конструктивных узлах в жесткую и устойчивую пространственную систему, воспринимающую горизонтальные (ветровые и другие) усилия*
- *Под все железобетонные конструкции предусмотреть петли для демонтажа*
- *Конструкции.*
- *Фундамент - монолитно-железобетоная плита толщиной 250мм. Под фундаментной плитой устраивается бетонная подготовка из бетона кл.С8/10, толщиной 100мм.*
- *Кровля - кровельная сендвич панель 150мм.*
- *Стены - стеновая сендвич панель 120мм.*
- *Стойки - металлические сечением 100х100х4мм.*
- *Балки - металлические сечением 150х100х4мм.*

Материалы:

- *Фундамент - тяжелый сульфатостойкий бетон С20/25 W8, F100 ;*
- *Конструкции каркаса и перекрытий - тяжелый бетон класса С20/25.*
- *Арматурная сталь класса А400 продольная (ГОСТ 34028-2016) и А240 поперечная (ГОСТ 34028-2016).*

6. Грунтовые условия

Согласно "Отчету об инженерно - геологических изысканиях", выполненных ТОО "AliGeo" в апреле 2023 г.Алматы, основанием фундаментов будет служить Дресвяный грунт (кора выветривания) (ИГЭ-1). Вскрытая мощность слоя составила 1,5÷5,8м.

Расчетные характеристики грунта в естественном состоянии при доверительной вероятности а=0,85:

-плотность грунта - 2,15 т/м³;

-удельное сцепление - 19 кПа;

-угол внутреннего трения - 25°.

Сейсмичность площадки строительства -район не сейсмический

Грунты по содержанию сульфатов неагрессивный к бетонам марки W4 по водонепроницаемости использовании обычного портландцемента (без добавок).

Коррозионная агрессивность грунтов по отношению к свинцовой оболочке кабеля средней степени, к алюминиевой - высокой. Коррозионная агрессивность грунтов к углеродистой стали металлических подземных сооружений по методу удельного электрического сопротивления грунта низкой степени.

Подземные воды неагрессивное по содержанию сульфатов к бетону марки W4 по водонепроницаемости при применении портландцемента.

По содержанию хлоридов степень агрессивного воздействия подземных вод на арматуру железобетонных конструкций при постоянном погружении отсутствует, при периодическом смачивании - слабая.

7. Антикоррозионная защита

Все не оговоренные поверхности конструкции соприкасающиеся с грунтом выполнить из бетона W8, F150 и обмазать горячим битумом за 2 раза. Стальные конструкции и выступающие из бетона части закладных деталей, доступные для возобновления защитных покрытий, покрасить эмалью ПФ 115 ГОСТ 6465-76* в 2 слоя по грунту ГФ-021 ГОСТ-25129-82* в 1 слой. Антикоррозионная защита строительных конструкций выполняется в соответствии с требованиями СН РК2.01-01-2013, СП РК2.01-101-2013 "Защита строительных конструкций от коррозии." При производстве всех видов работ руководствоваться СН РК 1.03-05-2011, СП РК 1.03-106-2012 "Охрана труда и техника безопасности в строительстве". При выполнении всех работ необходимо составлять акты освидетельствования скрытых работ согласно СН 1.03-00-2011.

Согласовано			
ГП	Ткаченко А.	ВК	Рузиев
Гл. конст.	Глызно Д.В	СС	Панчук М.
ГАП	Бейсбаев М.	ЭЛ	Хавратова Л.П.

Взам. инв. N°	Подп. и дата	Инв. N° подл.

Рев.	Дата	ОПИСАНИЕ	Разработал	Проверил	ГИП
К01	22.10.2024	ВЫПУЩЕНО ДЛЯ РАССМОТРЕНИЯ	Казанников	Бейсбаев	Сингаевская

изм.	Nуч.	лист	Nдок.	подпись	дата
ГАП		Бейсбаев М			07.24
Гл. Спец.		Казанников			07.24
Гл. Констр.		Глызно			07.24
Н.контроль		Трусова М.			07.24

ASL-P-1842-2023-1.6, 2.6, 3.6 -АС

Строительство набережной Кенгирского водохранилища в г. Жезказган

Торговый павильон

стадия	лист	листов
РП	1.3	

Общие данные (окончание)

ТОО "АСТЕЛ-К"
17-ГСЛ № 000089

ПЛАН ЭТАЖА НА ОТМ. 0.000
Торговый павильон ТИП 2

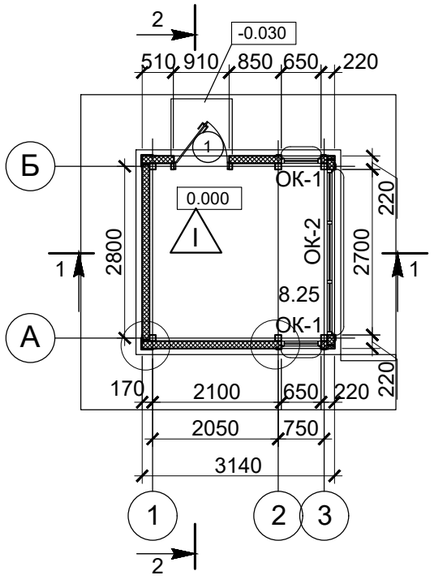

РАЗРЕЗ 1-1

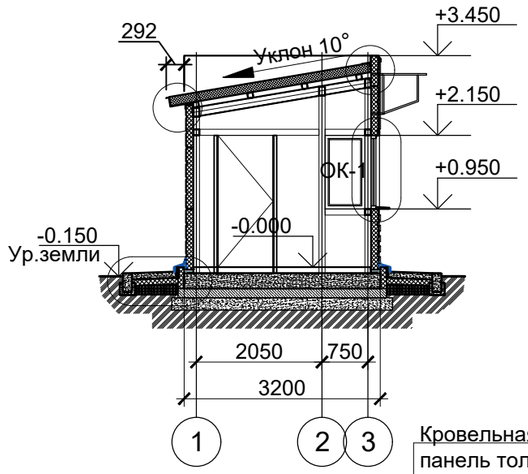

Кровельная сэндвич панель толщ. 150 мм
Мет. каркас см. АС-11

РАЗРЕЗ 2-2

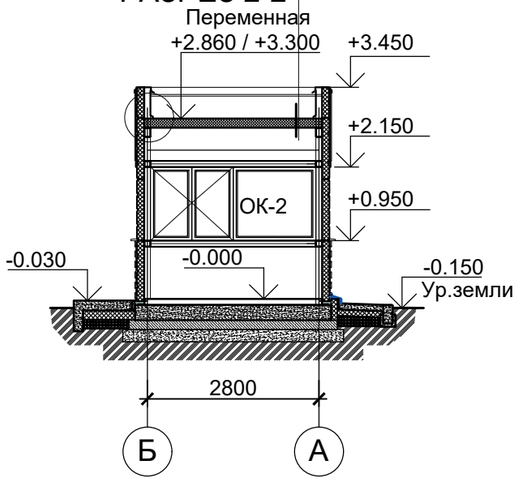

ПЛАН ЭТАЖА НА ОТМ. 0.000
Торговый павильон ТИП 2
С РАЗМЕЩЕНИЕМ РАКОВИНЫ

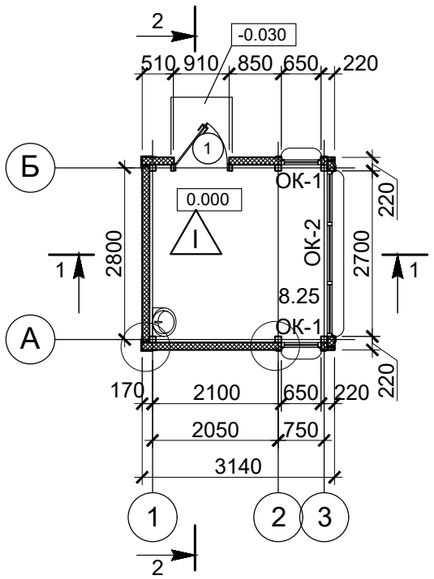

ПЛАН КРОВЛИ

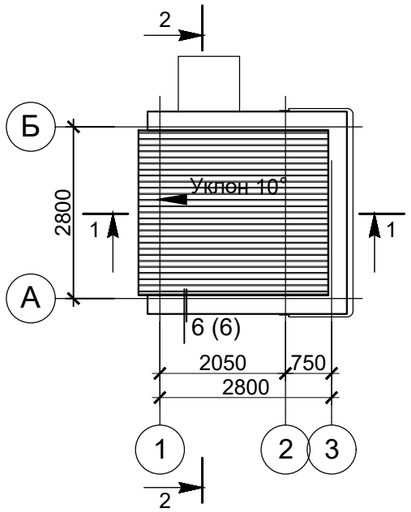

1. Данный лист читать совместно с листами АС-1.1, 1.2.
2. Перед изготовлением дверей и окон необходимо произвести контрольные замеры проема

Спецификация элементов заполнения дверных проемов

Поз.	Обозначение	Наименование	Размер проема, мм	Коли-чество	Примечание	Эскиз
1	ДСВ ПН 2100-910 ГОСТ 31173-2003	Дверной блок стальной, наружный с порогом. Открывание полотна наружу.	910x2100(h) RAL 7024 (графит)	1	Оборудовать доводчиком механ.замок, ручка нажим-ная, цвет фурнитуры нержавею-щая сталь	2100 / 910

Спецификация элементов заполнения дверных проемов

Поз.	Обозначение	Наименование	Кол-во	Масса ед/кг	Примечание
ОК-1	1200 / 650	Профиль - алюминиевый. Цвет профиля - Platinum Grey, RAL 7024 Остекление - Стеклопакет однокамерный. Стекло прозрачное, б=8мм, Глухое	2		
ОК-2	1200 / 2700	Профиль - алюминиевый. Цвет профиля - Platinum Grey, RAL 7024 Остекление - Стеклопакет однокамерный. Стекло прозрачное, б=8мм	1		

Экспликация полов

Поз.	Тип пола	Схема пола	Элементы пола и их толщина	Площадь пола (м²)
1	I		- Напольный керамогранит с антискользящим покрытием толщиной -10мм - Ц.п. стяжка М 150. С12/15, - 40 мм - Экструзионный пенополистирол - 50 мм - монолитная ж/б плита см.АС - 8	8,25
	Плинтус из ПВХ			11.5 м.п

Рев.	Дата	ОПИСАНИЕ	Разработал	Проверил	ГИП
К01	22.10.2024	ВЫПУЩЕНО ДЛЯ РАССМОТРЕНИЯ	Казанников	Бейсбаев	Сингаевская

изм.	Nуч.	лист	Nдок.	подпись	дата
ГАП		Бейсбаев М.			07.24
Гл. Спец.		Казанников			07.24
Гл. Констр.		Глызно			07.24
Н.контроль		Трусова М.			07.24

ASL-P-1842-2023-1.6, 2.6, 3.6 -АС

Строительство набережной Кенгирского водохранилища в г. Жезказган

Торговый павильон

стадия	лист	листов
РП	2	

План на отм. 0,000. План кровли. Разрез 1-1 / 2-2. Экспликация полов. Спецификация элементов заполнения дверных и оконных проемов.

ТОО "АСТЕЛ-К"
17-ГСЛ № 000089

формат А3

Ведомость наружной отделки фасадов					
№ п/п	Элемент фасада	Отделка	Образец цвета	Коли-чество м2	Примечание
1	Стена	Сендвич панель - 120мм.	RAL 7024 (графит)	38,80	
2	Стена	ДПК 120х20		200,00 м.п	
3	Кровля	Сендвич панель 150 мм	RAL 7024 (графит)	9,60	

Фасад А-Б

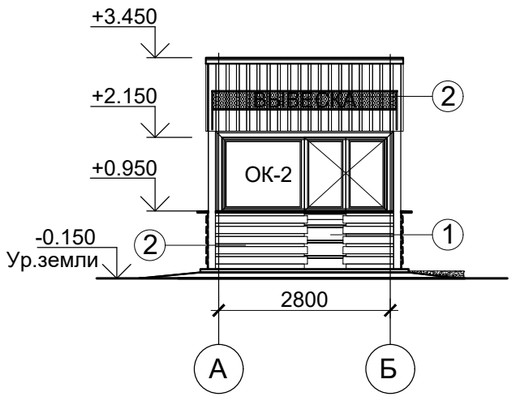

Фасад Б-А

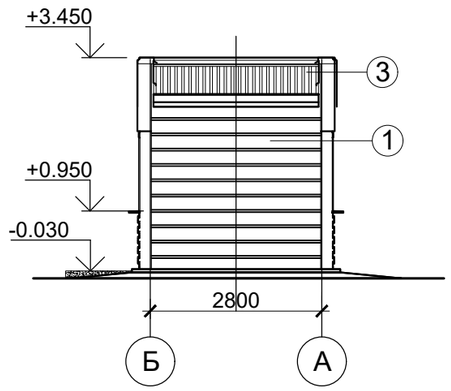

Фасад 3-1

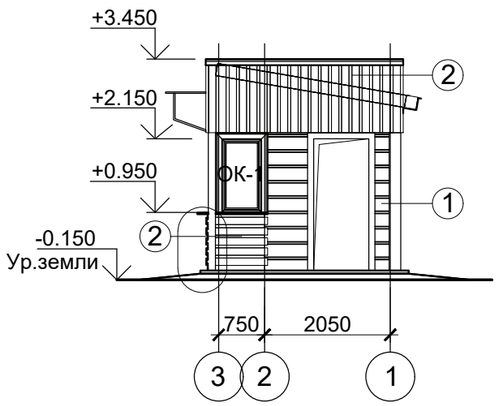

Фасад 1-3

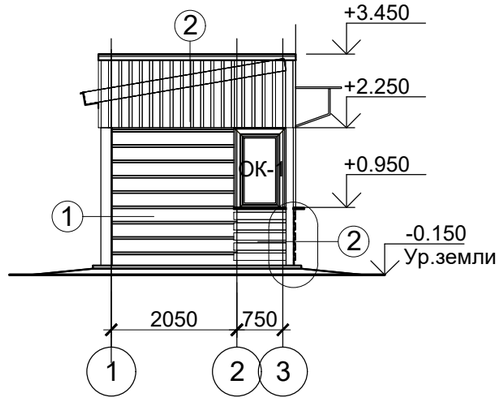

"А"

Деталь крепления термо-обработанной доски

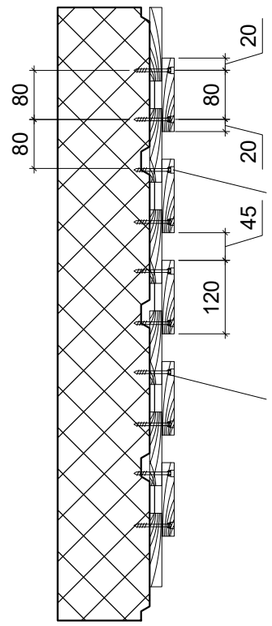

1. Данный лист читать совместно с листами АС-5,6.

Рев.	Дата	ОПИСАНИЕ	Разработал	Проверил	ГИП
К01	22.10.2024	ВЫПУЩЕНО ДЛЯ РАССМОТРЕНИЯ	Казанников	Бейсбаев	Сингаевская

изм.	Nуч.	лист	Nдок.	подпись	дата
ГАП		Бейсбаев М			07.24
Гл. Спец.		Казанников			07.24
Гл. Констр.		Глызно			07.24
Н.контроль		Трусова М.			07.24

ASL-P-1842-2023-1.6, 2.6, 3.6 -АС

Строительство набережной Кенгирского водохранилища в г. Жезказган

Торговый павильон

стадия	лист	листов
РП	3	

Фасады в осях 1-2, 2-1, А-Б и Б-А.

ТОО "АСТЕЛ-К"
17-ГСЛ № 000089

формат А3

Схема раскладки
стеновых сэндвич-панелей
по оси "А" в осях "1-3"

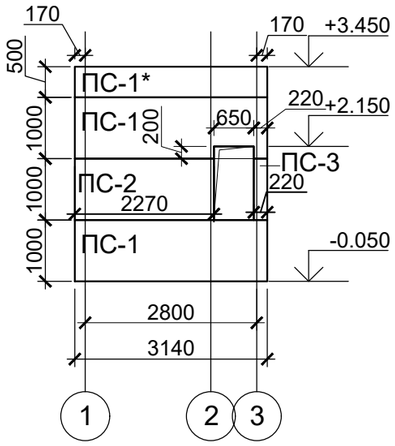

Схема раскладки
стеновых сэндвич-панелей
по оси "Б" в осях "3-1"

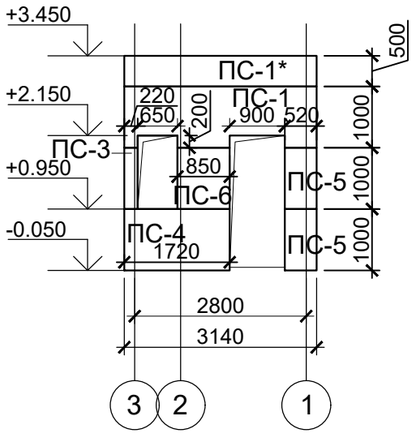

Схема раскладки
стеновых сэндвич-панелей
по оси "1" в осях "Б-А"

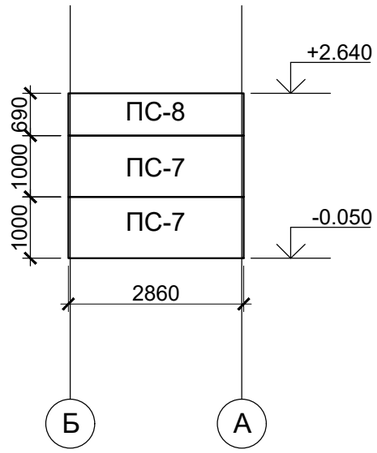

Схема раскладки
стеновых сэндвич-панелей
по оси "3" в осях "А-Б"

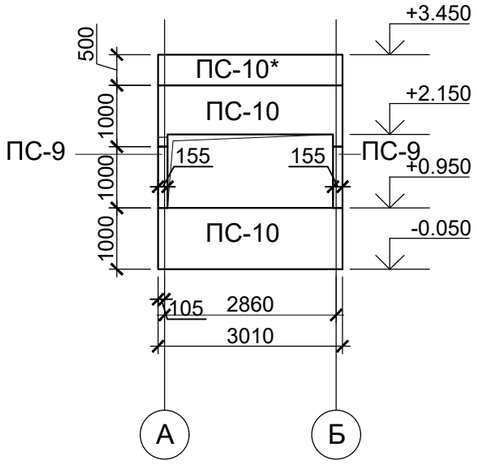

Схема раскладки кровельных
сэндвич-панелей

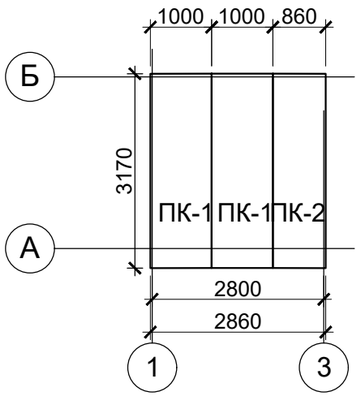

Спецификация к схемам раскладки сэндвич панелей

Поз.	Обозначение	Наименование	Кол.	Масса ед. кг.	Примечание
Стеновые сэндвич панели					
ПС-1	Трехслойные сэндвич- панели стеновые ПТС П1С 150 с несгораемым утеплителем из минеральной ваты на основе базальтового волокна по ТУ 5284-132-83677349-2009, из окрашенного оцинкованного листа с декоративным защитным цветным полимерным покрытием заводского изготовления. ТОО "ПолимерМеталл-Т" RAL 1015 (бежевый) с внутренней стороны.	Сэндвич панели ПТС П1С 1000 х 3140 толщ. 120мм	2	137,53	RAL 7024 (Графитовый серый) с наружной стороны. RAL 1015 (бежевый) с внутренней стороны.
ПС-2		Сэндвич панели ПТС П1С 1000 х 2270 толщ. 120мм	1	49,71	
ПС-3		Сэндвич панели ПТС П1С 1000 х 220 толщ. 120мм	2	9,64	
ПС-4		Сэндвич панели ПТС П1С 1000 х 1720 толщ. 120мм	1	37,67	
ПС-5		Сэндвич панели ПТС П1С 1000 х 520 толщ. 120мм	2	22,78	
ПС-6		Сэндвич панели ПТС П1С 1000 х 850 толщ. 120мм	1	18,62	
ПС-7		Сэндвич панели ПТС П1С 1000 х 2860 толщ. 120мм	2	125,27	
ПС-8		Сэндвич панели ПТС П1С 690 х 2860 толщ. 120мм	1	43,22	
ПС-9		Сэндвич панели ПТС П1С 1000 х 155 толщ. 120мм	2	6,79	
ПС-10		Сэндвич панели ПТС П1С 1000 х 3010 толщ. 120мм	2	131,84	
ПС-1*		Сэндвич панели ПТС П1С 500 х 3140 толщ. 120мм	1	34,38	
ПС-10*		Сэндвич панели ПТС П1С 500 х 3010 толщ. 120мм	1	32,96	
Кровельные сэндвич панели					
ПК-1	Панели трехслойные кровельные ПТК П2С 200 с несгораемым утеплителем из минеральной ваты на основе базальтового волокна по ТУ 5284-132-83677349-2009, из окрашенного оцинкованного листа с декоративным защитным цветным полимерным покрытием заводского изготовления. ТОО "ПолимерМеталл-Т" RAL 1015 (бежевый) с внутренней стороны.	Сэндвич панели ПТК П2С 150 3360 х 1000 толщ. 150мм	2	192,19	RAL 7024 (Графитовый серый) с наружной стороны. RAL 1015 (бежевый) с внутренней стороны.
ПК-2		Сэндвич панели ПТК П2С 150 3360 х 860 толщ. 150мм	1	82,64	

1. Данный лист читать совместно с листами АС-2.
2. Проводить раскрой сендвич-панелей по месту только после контрольных замеров по факту.

Рев.	Дата	ОПИСАНИЕ	Разработал	Проверил	ГИП
К01	22.10.2024	ВЫПУЩЕНО ДЛЯ РАССМОТРЕНИЯ	Казанников	Бейсбаев	Сингаевская

изм.	Nуч.	лист	Nдок.	подпись	дата
ГАП		Бейсбаев М.			07.24
Гл. Спец.		Казанников			07.24
Гл. Констр.		Глызно			07.24
Н.контроль		Трусова М.			07.24

ASL-P-1842-2023-1.6, 2.6, 3.6 -АС

Строительство набережной Кенгирского водохранилища в г. Жезказган

Торговый павильон

стадия	лист	листов
РП	4	

Схемы раскладки стеновых и кровельных сэндвич-панелей. Спецификация к схемам раскладки сэндвич панелей

ТОО "АСТЕЛ-К"
17-ГСЛ № 000089

Формат А3

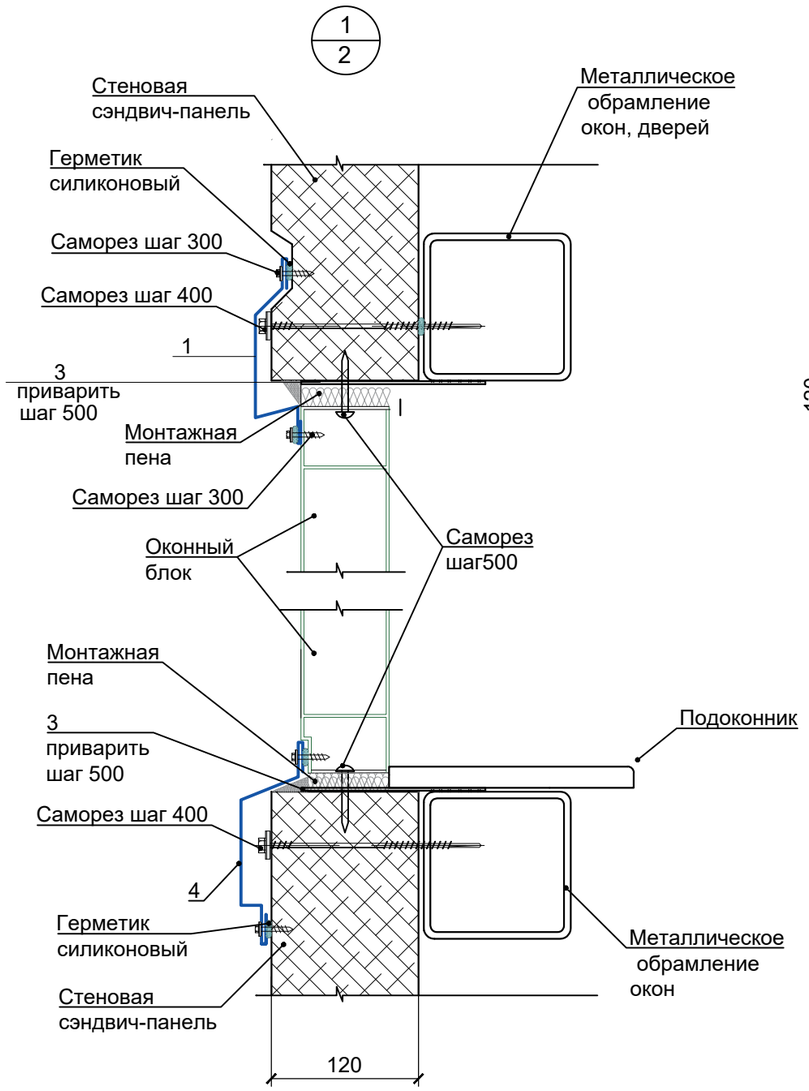

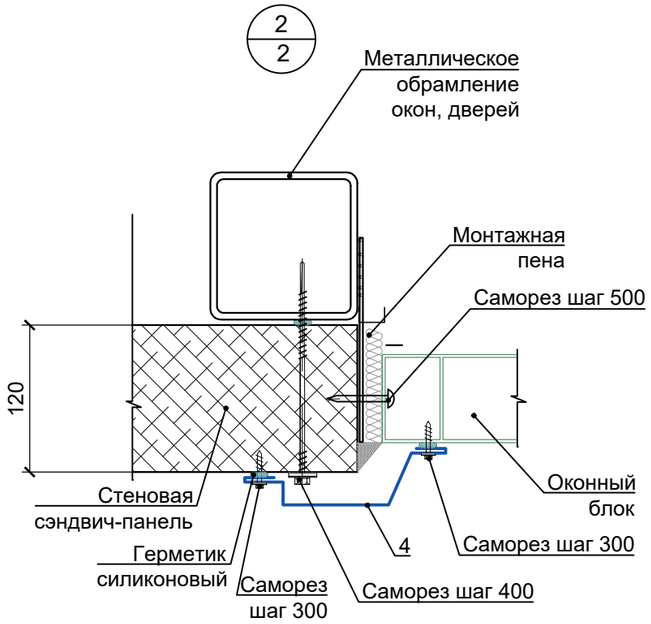

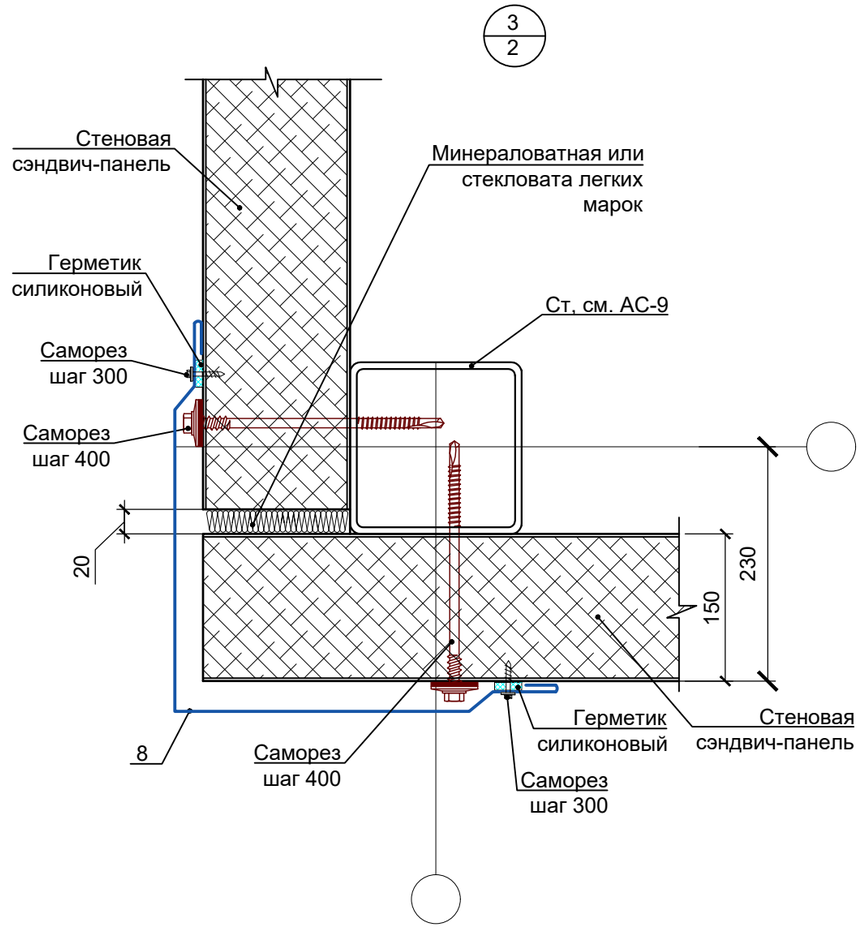

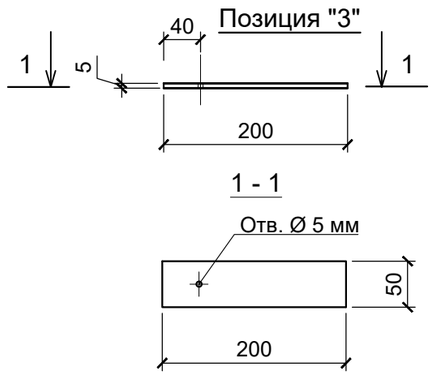

1. Данный лист см. с л. АС-2,3.
2. Спецификацию элементов, замаркированных на данном листе см. АС-6

К01	22.10.2024	ВЫПУЩЕНО ДЛЯ РАССМОТРЕНИЯ	Казанников	Бейсбаев	Сингаевская
Рев.	Дата	ОПИСАНИЕ	Разработал	Проверил	ГИП

изм.	Nуч.	лист	Nдок.	подпись	дата	ASL-P-1842-2023-1.6, 2.6, 3.6 -АС
						Строительство набережной Кенгирского водохранилища в г. Жезказган
ГАП		Бейсбаев М.			07.24	Торговый павильон — стадия: РП; лист: 5; листов:
Гл. Спец.		Казанников			07.24	
Гл. Констр.		Глызно			07.24	
Н.контроль		Трусова М.			07.24	Узлы 1-:-3 — ТОО "АСТЕЛ-К" 17-ГСЛ № 000089

взам.инв.N | Подпись и дата | инв.Nподл.

Формат А3

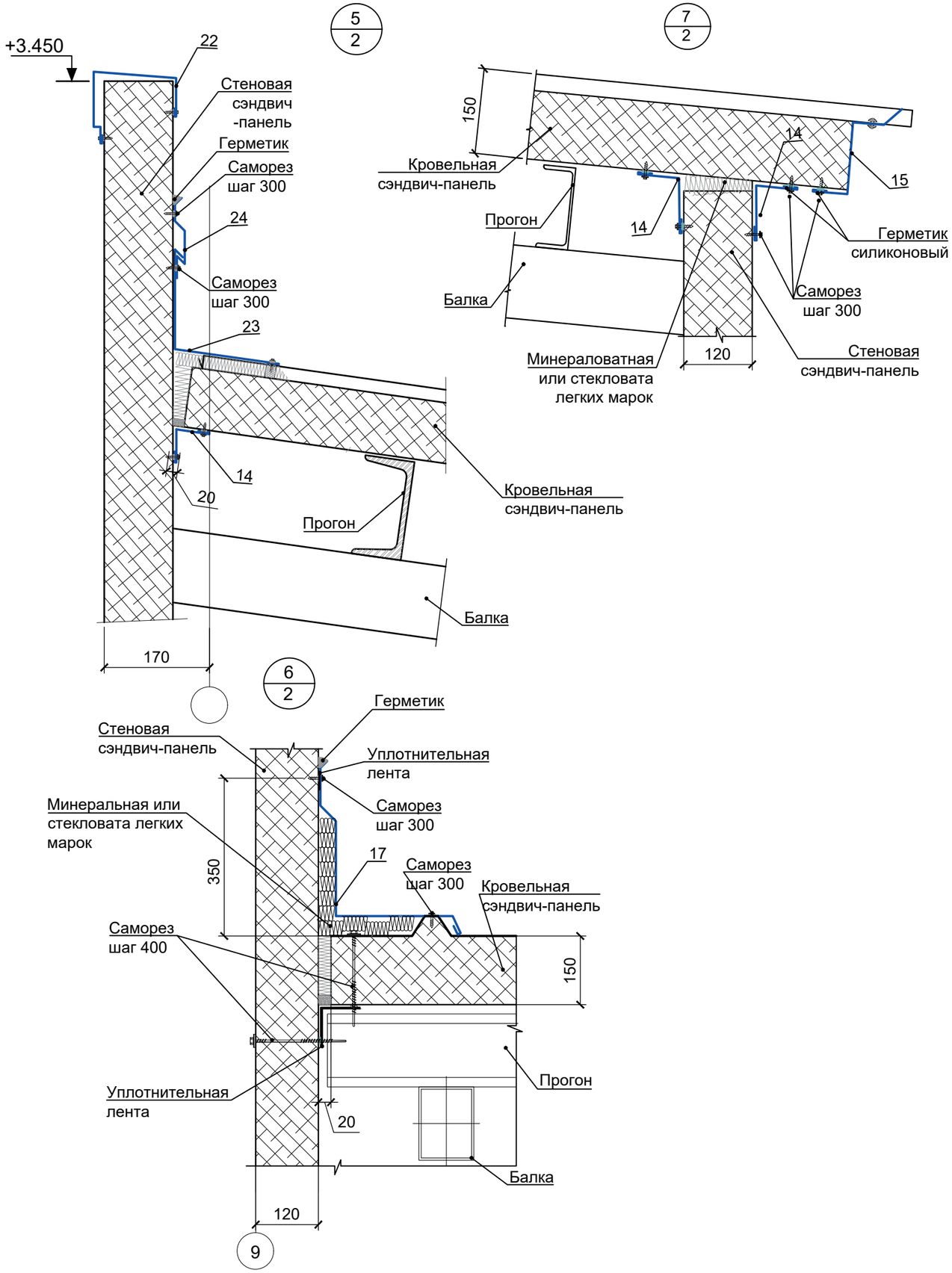

Спецификация материалов

Марка поз.	Обозначение	Наименование	Кол-во	Масса, ед. кг.	Примечание
1	Каталог ТОО "ПолимерМеталл-Т" ГОСТ 14918-80*	ДЭ-О7, Доборный элемент оконного обрамления. Оцинков. кров. сталь 240х0,5 мм	1.2 м2	3.925 кг/м2	RAL 7024 (графит)
3	ГОСТ 103-2006*	Костыль полоса 40х4, L=150 мм	34 шт.	0,19	
4	Каталог ТОО "ПолимерМеталл-Т" ГОСТ 14918-80*	ДЭ-О3, Доборный элемент оконного обрамления. Оцинков. кров. сталь 237х0,5 мм	3.2 м2	3.925 кг/м2	RAL 7024 (графит)
8		ДЭ-У1, Доборный элемент угловой. Оцинков. кров. сталь 640х0,5 мм	8.5 м2		
14		ДЭ-К1, Доборный элемент кровельный 1 ,L=178 мм. Оцинков. кров. сталь 178х0,5 мм	1.8 м2		
15		ДЭ-К3, Доборный элемент кровельный ,L=295 мм. Оцинков. кров. сталь 295х0,5 мм	0.8 м2		
17		ДЭ-К12, Доборный элемент кровельный,L=490 мм. Оцинков. кров. сталь 490х0,5 мм	2.5 м2		
22		ДЭ-К11.1, Доборный элемент кровельный , L=430 мм. Оцинков. кров. сталь 430х0,5 мм	3.5 м2		
23		ДЭ-К15, Доборный элемент кровельный ,L=240 мм. Оцинков. кров. сталь 240х0,5 мм	0.6 м2		
24		ДЭ-К14, Доборный элемент кровельный ,L=210 мм. Оцинков. кров. сталь 210х0,5 мм	0.5 м2		

1. Данный лист см. с л. АС-2-:-5

Рев.	Дата	ОПИСАНИЕ	Разработал	Проверил	ГИП
К01	22.10.2024	ВЫПУЩЕНО ДЛЯ РАССМОТРЕНИЯ	Казанников	Бейсбаев	Сингаевская

изм.	Nуч.	лист	Nдок.	подпись	дата
ГАП		Бейсбаев М.			07.24
Гл. Спец.		Казанников			07.24
Гл. Констр.		Глызно			07.24
Н.контроль		Трусова М.			07.24

ASL-P-1842-2023-1.6, 2.6, 3.6 -АС

Строительство набережной Кенгирского водохранилища в г. Жезказган

Торговый павильон

стадия	лист	листов
РП	6	

Узлы 5-:-7. Спецификация элементов, замаркированных на узлах 1÷8

ТОО "АСТЕЛ-К"
17-ГСЛ № 000089

взам.инв.N

Подпись и дата

инв.Nподл.

Формат А3

Спецификация материалов

Марка, поз.	Обозначение	Наименование	Кол.	Масса, ед. кг	Приме-чание
		Цоколь			
1		Штукатурная капроновая сетка	1,8 м2		
2		Штукатурно-клеевой слой, толщ.-5 мм	1,8 м2		
3	ГОСТ 15588-2014	Экструдиров. пенополистерол - 100 мм	0,5 м3		
4	ГОСТ 14918-80*	Оцинков. кров. сталь 350х0,5 мм	3,5 м2	3,925 кг/ м2	RAL 7024 (графит)
5	ГОСТ 14918-80*	Оцинков. кров. сталь 270х0,5 мм	2,7 м2		
		Отмостка			
8	ГОСТ 8267-93	Щебеночная подготовка	2,25 м3		
9	ГОСТ 15588-2014	Экструдиров. пенополистерол - 100 мм	1,5 м3		
10	ГОСТ 8478-81*	Сетка сварная 5 Вр-1-100/100	15,0 м2	3,08	всего: 46,2кг
11		Бетон кл. С12/15 W 8 F150	1,52 м3		

Цоколь :

- Штукатурно-клеевой слой - 5 мм (поз.2)
- Штукатурная капроновая сетка (поз.1)
- Экструдированный пенополистеролболее 0,034 по ГОСТ 7076-99 (или аналог) - 100 мм (поз.3)
- Битумный праймер см.лист 8

Отмостка :

Стяжка из бетона кл. С12/15 (поз.11) армиров. сеткой сварной 5 Вр-1-100/100 (поз. 10) - 60 мм

Экструдированный пенополистерол,теплопроводность не более 0,034 по ГОСТ 7076-99 (или аналог)-100мм (поз.3)

Щебеночная подготовка - 100 мм (поз.9)

Уплотненное грунтовое основание см.лист 8

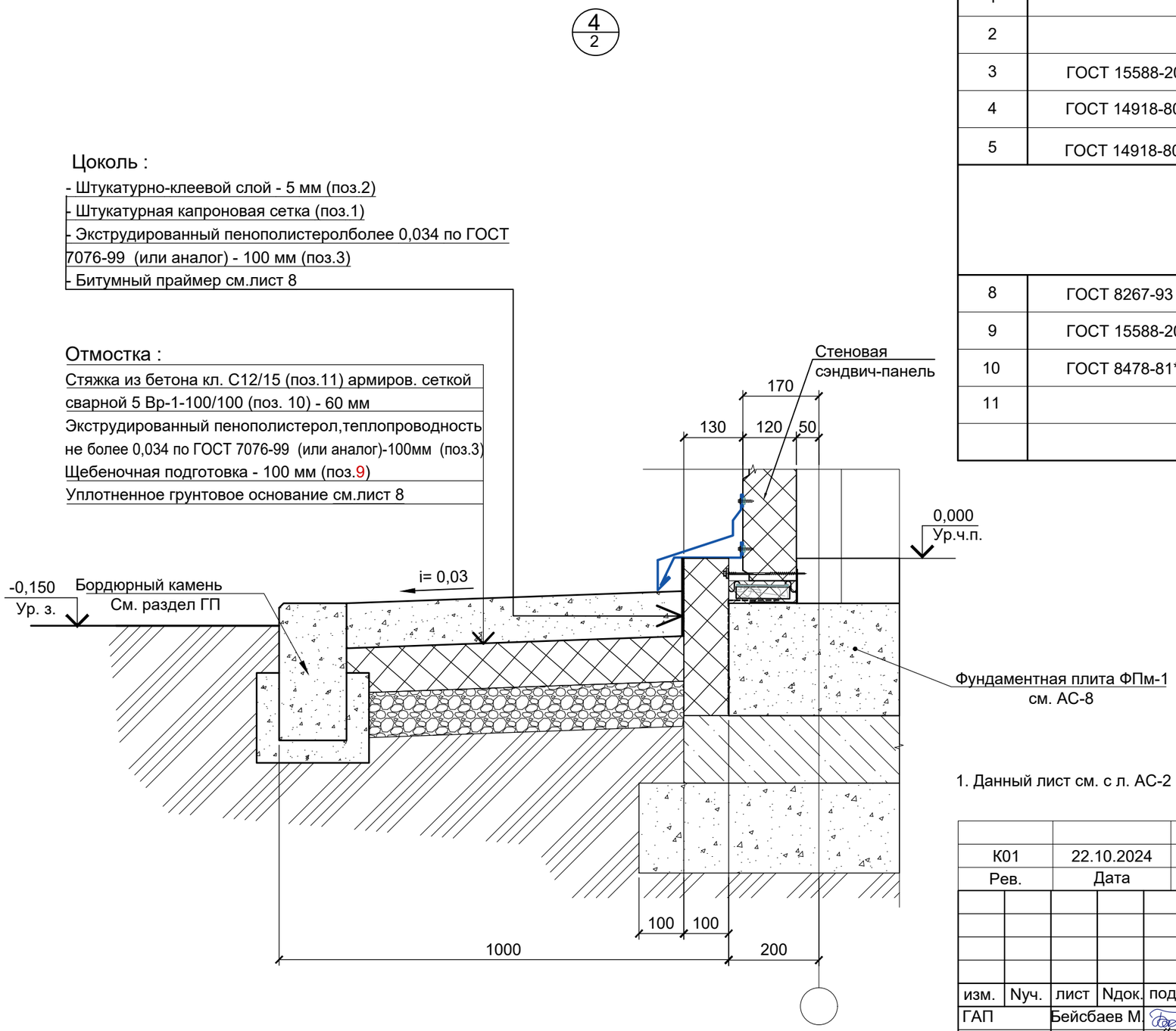

1. Данный лист см. с л. АС-2

К01	22.10.2024	ВЫПУЩЕНО ДЛЯ РАССМОТРЕНИЯ	Казанников	Бейсбаев	Сингаевская
Рев.	Дата	ОПИСАНИЕ	Разработал	Проверил	ГИП

изм.	Nуч.	лист	Nдок.	подпись	дата
ГАП		Бейсбаев М.			07.24
Гл. Спец.		Казанников			07.24
Гл. Констр.		Глызно			07.24
Н.контроль		Трусова М.			07.24

ASL-P-1842-2023-1.6, 2.6, 3.6 -АС

Строительство набережной Кенгирского водохранилища в г. Жезказган

Торговый павильон

стадия	лист	листов
РП	7	

Деталь устройства отмостки и цоколя. Спецификация расхода элементов отмостки

ТОО "АСТЕЛ-К" 17-ГСЛ № 000089

взам.инв.N | Подпись и дата | инв.Nподл.

Формат А3

Фундаментная плита ФПм-1

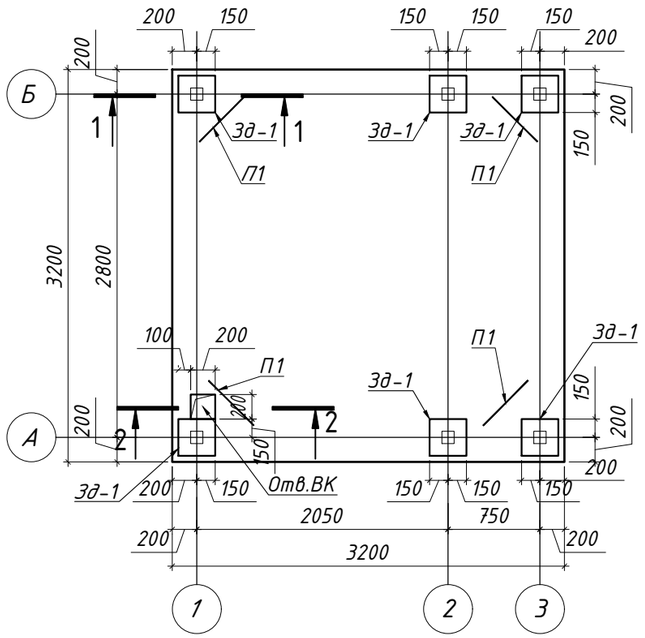

Фундаментная плита ФПм-1
(Схема армирования нижней зоны плиты)

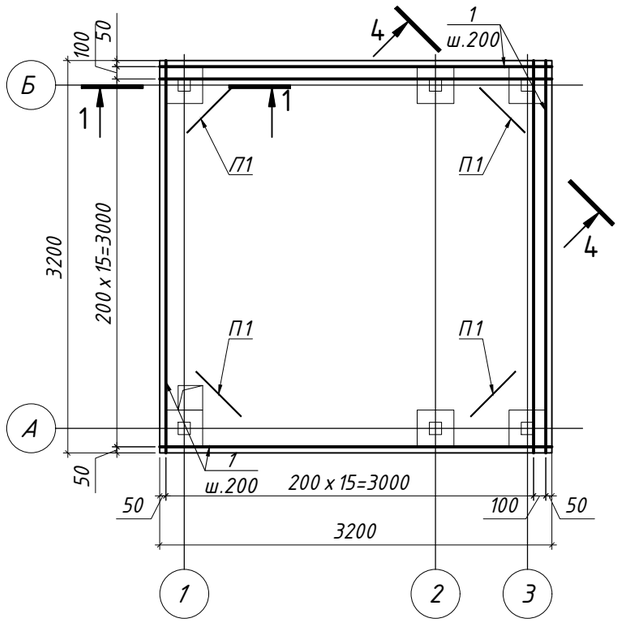

1 - 1
(опалубочный чертеж)

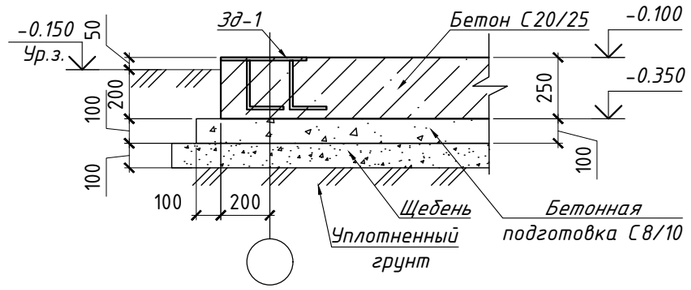

1 - 1
(схема армирования)

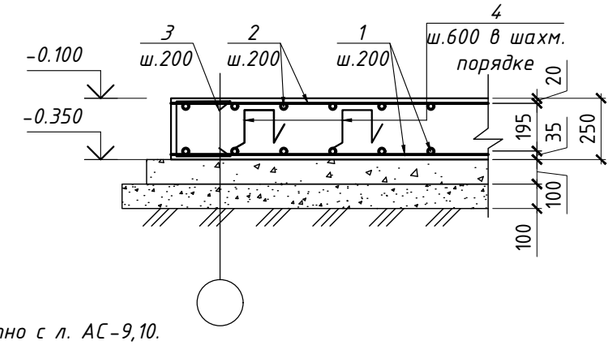

Фундаментная плита ФПм-1
(Схема армирования верхней зоны плиты)

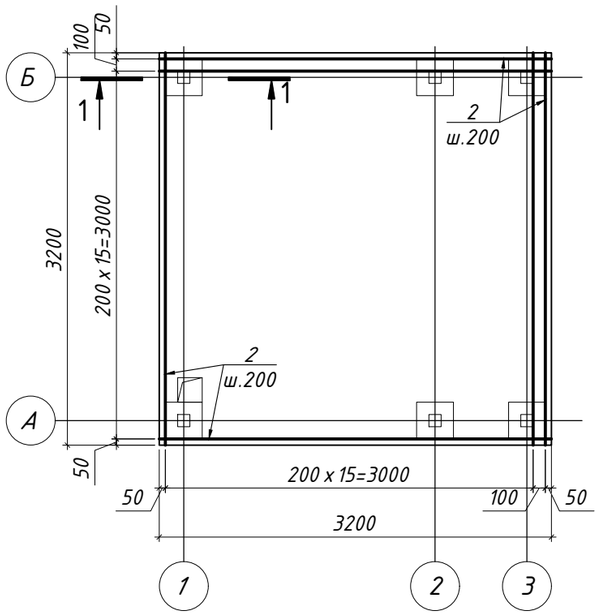

1. Данный лист смотреть совместно с л. АС-9,10.
2. За условную отм. 0,000 принять верх плиты, что соответствует абсолютной отметке по ГП;
3. Замену грунта производить с послойным трамбованием толщиной 20-30см. Коэффициент уплотнения не менее 0,95. Рекомендуемый грунт ПГС.
Трамбовку произвести виброкатком массой 5т. с проверкой результатов трамбовки лабораторными исследованиями.
4. Все работы производить с соблюдением требований СП по производству работ, техники безопасности и указаний настоящей рабочей документации.
5. Под фундаментную монолитную плиту выполнить бетонную подготовку из бетона кл. С8/10 и щебеночную подушку ф10-25мм, толщиной 100 мм, , с размерами превышающими размеры фундаментной плиты на 100 мм в каждую сторону.
6. Все бетонные поверхности, соприкасающиеся с грунтом, обмазать горячей битумной мастикой за 2 раза.
7. Произвести связывание арматурных стержней в каркасы для железобетонных конструкций на строительной площадке с использованием вязальной проволоки, обеспечив надежность соединений в соответствии с проектными требованиями и действующими строительными нормами.

Рев.	Дата	ОПИСАНИЕ	Разработал	Проверил	ГИП
К01	22.10.2024	ВЫПУЩЕНО ДЛЯ РАССМОТРЕНИЯ	Ерназаров	Глызно	Сингаевская

ASL-P-1842-2023-1.6, 2.6, 3.6 -АС

Строительство набережной Кенгирского водохранилища в г. Жезказган

Торговый павильон

Стадия	Лист	Листов
РП	8	

Фундаментная плита ФПм-1. Армирование.

ТОО "АСТЕЛ-К" 17-ГСЛ № 000089

Изм.	Кол.	Лист	Nдок.	Подп.	Дата
Разработал	Ерназаров				07.24
Проверил	Глызно				07.24
Н.контр.	Трусова				07.24

Взам. инв. N

Подп. и дата

Инв. N подл.

2 - 2
(Опалубка)

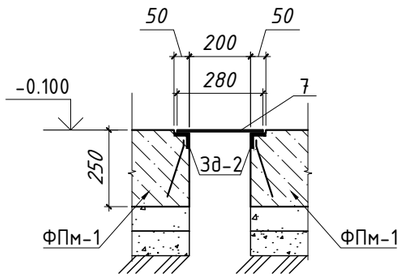

Ведомость деталей

Поз.	Эскиз
3	190; 350; 350
4	200; 180; 180; 200; 200
6*	200; R=3d (н.г.); 220

Закладная деталь Зд-1

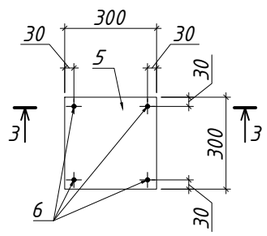

3 - 3

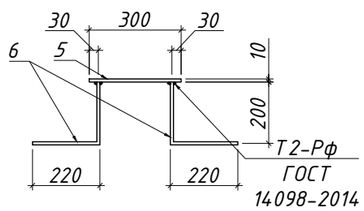

4 - 4
М1:25

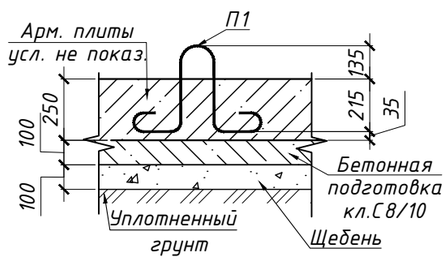

Проушина П1

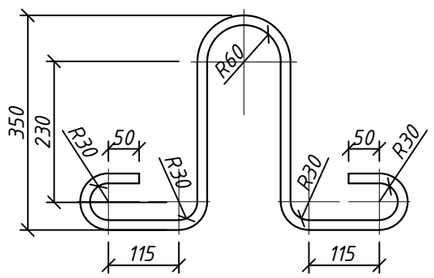

Спецификация материалов и изделий

Поз.	Обозначение	Наименование	Кол.	Масса ед.,кг	Примечание
		Фундаментная плита ФПм-1			
1	см. примечание п.5	ф 10 А400 ГОСТ 34028-2016 L= 3060	32	1.89	60.4
2	см. примечание п.5	ф 8 А400 ГОСТ 34028-2016 L= 3060	32	1.21	38.6
3*	см. примечание п.5	ф 10 А400 ГОСТ 34028-2016 L= 895	64	0.55	35.3
4*	см. примечание п.5	ф 10 А400 ГОСТ 34028-2016 L= 960	61	0.59	36.1
7		4х280 ГОСТ 19903-2015 L= 280	1	2.46	2.46
П1	Проушина	ф 16 А240 ГОСТ 34028-2016 L= 1360	4	2.147	8.59
		Материалы:		0.00	0.0
		БетонС20/25,W8,F100,сульфатостойкий,$м^3$	2.40	0.00	0.0
		Бетон С8/10 $м^3$	1.09	0.00	0.0
	ГОСТ 8267-93	Щебень фракции 10-25 М600, $м^3$	1.23		0.0
			0.00		0.0
Зд-1		Закладная деталь Зд-1	6		
5		- 10х300, L=300	1	7.07	7.07
6*		ф 12 А400 ГОСТ 34028-2016 L= 420	4	0.37	1.5
			0	0.00	0.0
		Закладная деталь Зд-2	1	0.00	0.0
Зд-2	Серия 1.400-15 выпуск 1	Изделие закладное МН543 L= п.м.	0.80	1.00	0.80
			0	0.00	0.0

поз (*) смотреть ведомость деталей

1. *Данный лист смотреть совместно с л. АС-8,10.*
2. *Все работы производить с соблюдением требований СП по производству работ, техники безопасности и указаний настощей рабочей документации.*
3. *Под фундаментную монолитную плиту выполнить бетонную подготовку из бетона кл. С8/10 и щебеночную подушку ф10-25мм, толщиной 100 мм, , с размерами превышающими размеры фундаментной плиты на 100 мм в каждую сторону.*
4. *Все бетонные поверхности, соприкасающиеся с грунтом, обмазать горячей битумной мастикой за 2 раза.*
5. *Произвести связывание арматурных стержней в каркасы для железобетонных конструкций на строительной площадке с использованием вязальной проволоки, обеспечив надежность соединений в соответствии с проектными требованиями и действующими строительными нормами.*

Рев.	Дата	ОПИСАНИЕ	Разработал	Проверил	ГИП
К01	22.10.2024	ВЫПУЩЕНО ДЛЯ РАССМОТРЕНИЯ	Ерназаров	Глызно	Сингаевская

ASL-P-1842-2023-1.6, 2.6, 3.6 -АС

Строительство набережной Кенгирского водохранилища в г. Жезказган

Изм. | Кол. | Лист | Nдок. | Подп. | Дата

Торговый павильон

Стадия	Лист	Листов
РП	9	

Разработал	Ерназаров		07.24
Проверил	Глызно		07.24
Н.контр.	Трусова		07.24

Фундаментная плита ФПм-1.
Армирование. Спецификация

ТОО "АСТЕЛ-К"
17-ГСЛ № 000089

Взам. инв. N | Подп. и дата | Инв. N подл.

Схема расположения стоек

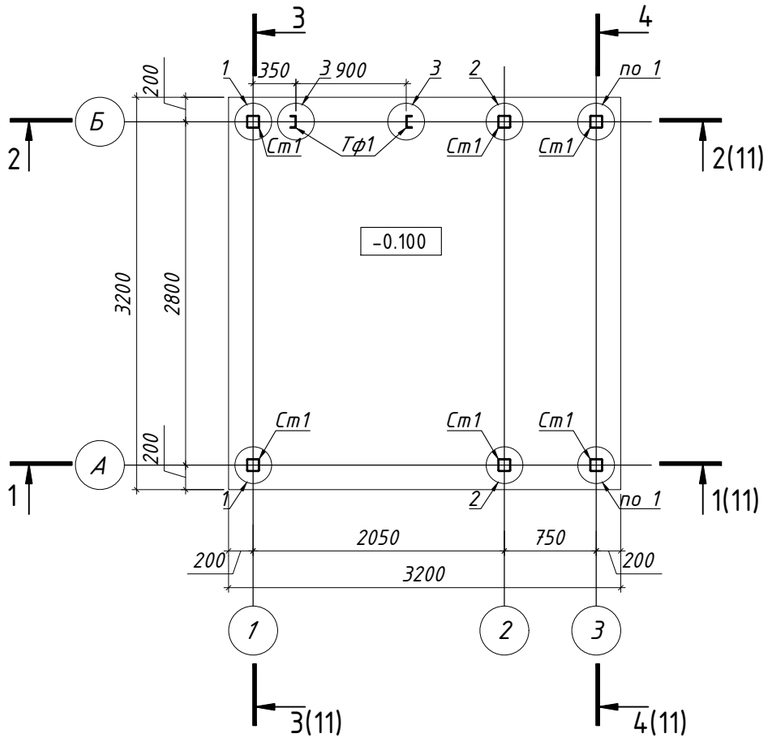

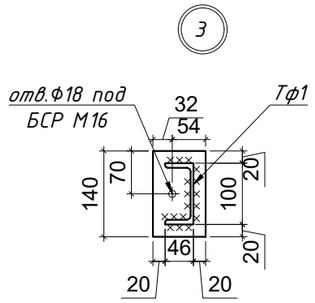

Марка элемента	Сечение			Усилия для прикрепления			Наименование или марка металла	Примечание
	Эскиз	Поз.	Состав	A, кН	N, кН	M, кН·м		
Ст1	□		□100х4	±0.34	-1.0	±0.21	С255	
Б1	□		□150х100х4	±0.48	0.43	-0.4/0.26	С255	
Тф1	[		[10П	-	-	-	С255	
Рф1	□		□100х4	-	-	-	С255	
П1	□		□90х3	±0.48			С255	
СВ1	□		□60х5	-	-	-	С255	
У1	L		□63х4	-	-	-	С245	

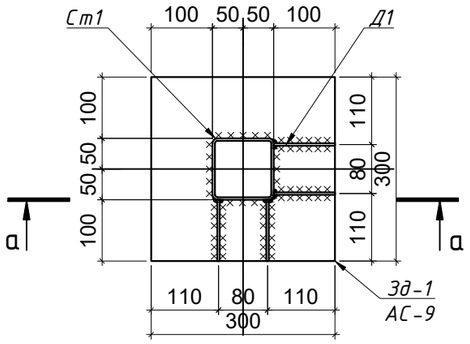

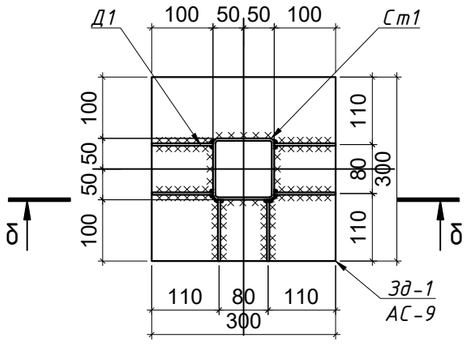

а - а

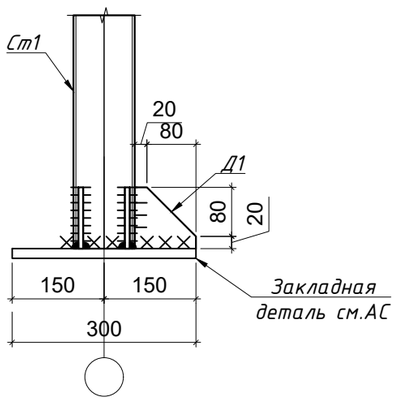

б - б

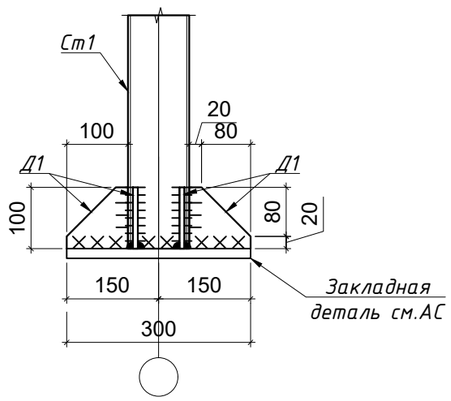

1. Данный лист см. совместно с листами АС-8,11,12.
2. За относительную отметку 0,000 принят уровень уровень чистого пола 1-го этажа здания, что соответствует абсолютной отметке по генплану.
3. Все работы производить с соблюдением требований соответствующих глав СП по производству работ, техники безопасности (СН РК 1.03-05-2011) и указаний настоящей рабочей документации.
4. Сварку выполнять электродами Э42, ГОСТ 9467-75*. Толщину шва принимать по наименьшей толщине свариваемых элементов.
5. Все поверхности металлических конструкций, небетонированных закладных деталей и соединительных элементов очистить от пыли и грязи, обезжирить, затем окрасить эмалью ПФ-115 RAL 9003 ГОСТ 6465-76* за два раза по грунтовке ГФ 021 ГОСТ 25129-82.
6. Количество БСР М16 - 2шт.

Рев.	Дата	ОПИСАНИЕ	Разработал	Проверил	ГИП
К01	22.10.2024	ВЫПУЩЕНО ДЛЯ РАССМОТРЕНИЯ	Ерназаров	Глызно	Сингаевская

ASL-P-1842-2023-1.6, 2.6, 3.6 -АС

Строительство набережной Кенгирского водохранилища в г. Жезказган

Торговый павильон

Изм.	Кол.	Лист	Nдок.	Подп.	Дата
Разработал	Ерназаров				07.24
Проверил	Глызно				07.24
Н.контр.	Трусова				07.24

Стадия	Лист	Листов
РП	10	

Схема расположения стоек

ТОО "АСТЕЛ-К"
17-ГСЛ № 000089

Взам. инв. N

Подп. и дата

Инв. N подл.

1 - 1

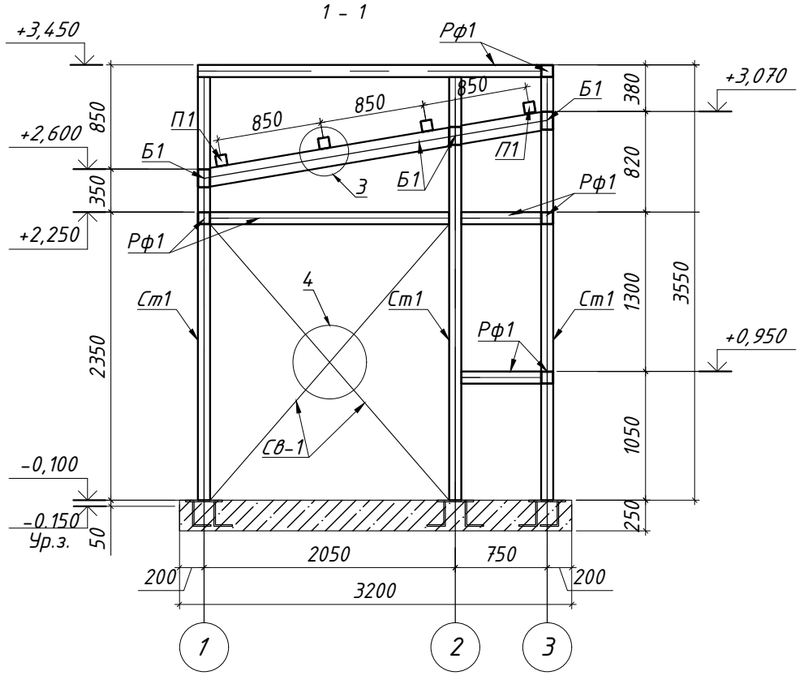

3 - 3

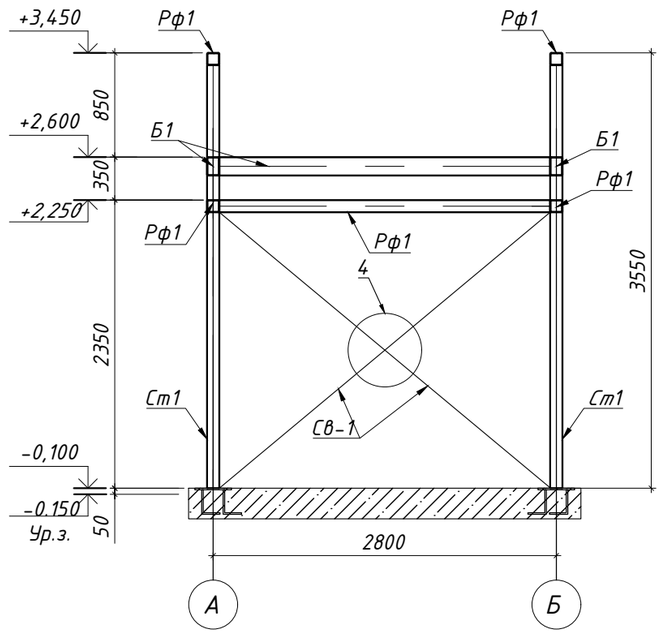

4 - 4

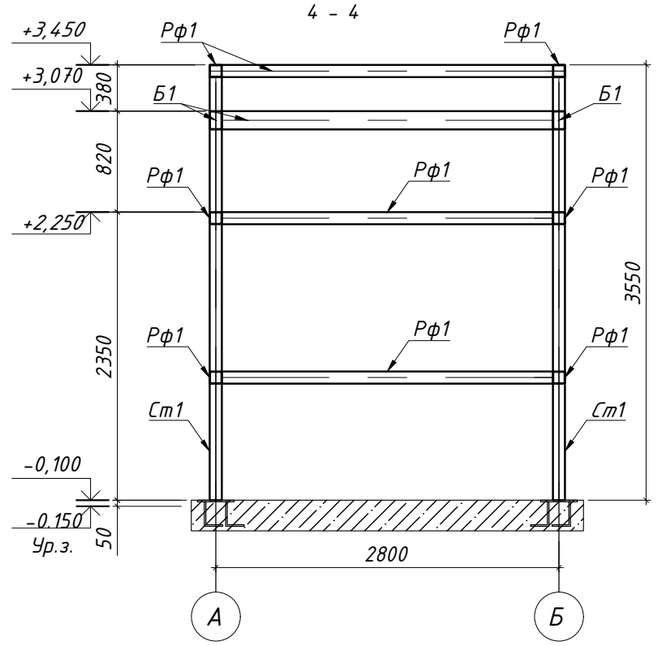

2 - 2

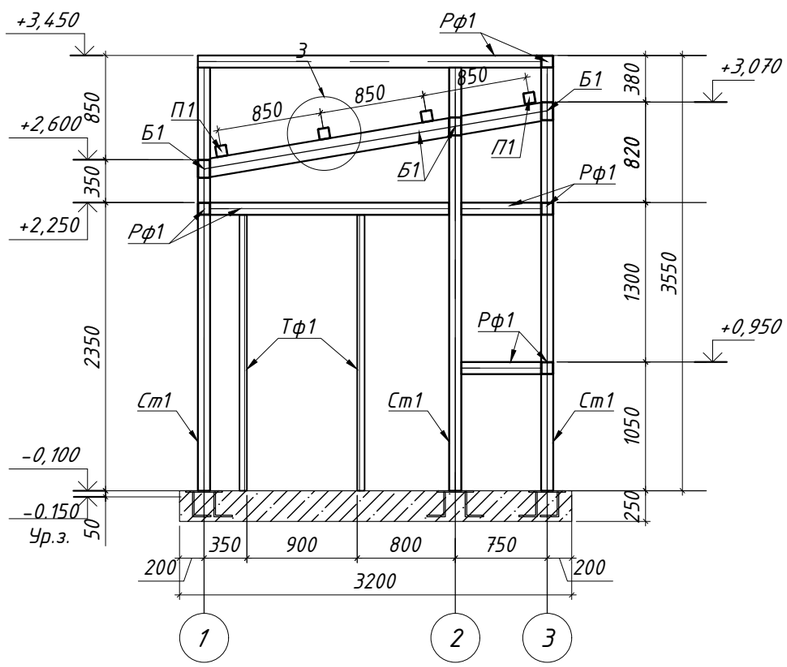

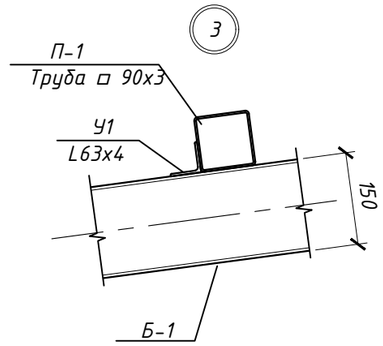

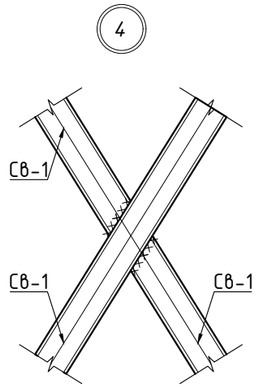

1. Данный лист см. совместно с листами АС-3,10,12.
2. За относительную отметку 0,000 принят уровень уровень чистого пола 1-го этажа здания, что соответствует абсолютной отметке по генплану.
3. Все работы производить с соблюдением требований соответствующих глав СП по производству работ, техники безопасности (СН РК 1.03-05-2011) и указаний настоящей рабочей документации.
4. Сварку выполнять электродами Э42, ГОСТ 9467-75*. Толщину шва принимать по наименьшей толщине свариваемых элементов.
5. Все поверхности металлических конструкций, небетонированных закладных деталей и соединительных элементов очистить от пыли и грязи, обезжирить, затем окрасить эмалью ПФ-115 RAL 9003 ГОСТ 6465-76* за два раза по грунтовке ГФ 021 ГОСТ 25129-82.
6. Схемы элементов каркаса и фахверка см л. 11

Рев.	Дата	ОПИСАНИЕ	Разработал	Проверил	ГИП
К01	22.10.2024	ВЫПУЩЕНО ДЛЯ РАССМОТРЕНИЯ	Ерназаров	Глызно	Сингаевская

Изм.	Кол.	Лист	Nдок.	Подп.	Дата
Разработал	Ерназаров		07.24		
Проверил	Глызно		07.24		
Н.контр.	Трусова		07.24		

ASL-P-1842-2023-1.6, 2.6, 3.6 -АС

Строительство набережной Кенгирского водохранилища в г. Жезказган

Торговый павильон

Сеч. 1-1...4-4

Стадия	Лист	Листов
РП	11	

ТОО "АСТЕЛ-К"
17-ГСЛ № 000089

Взам. инв. N | Подп. и дата | Инв. N подл.

Схема расположения балок фахверка на отм.+0.950

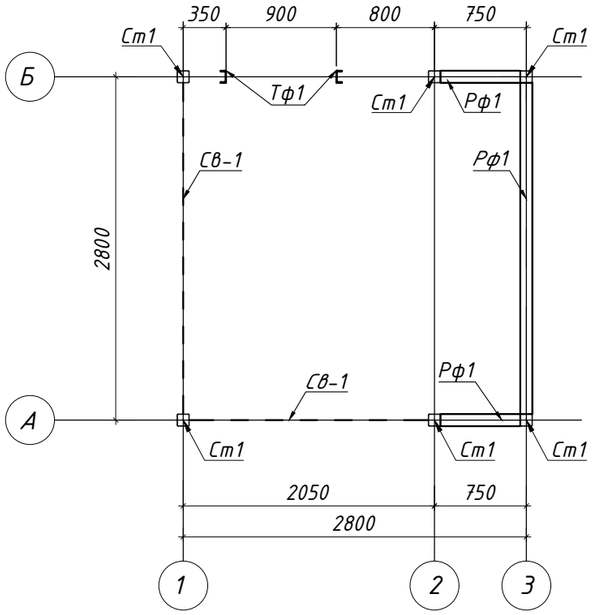

Схема расположения каркаса на отм.+2.600, +3.070

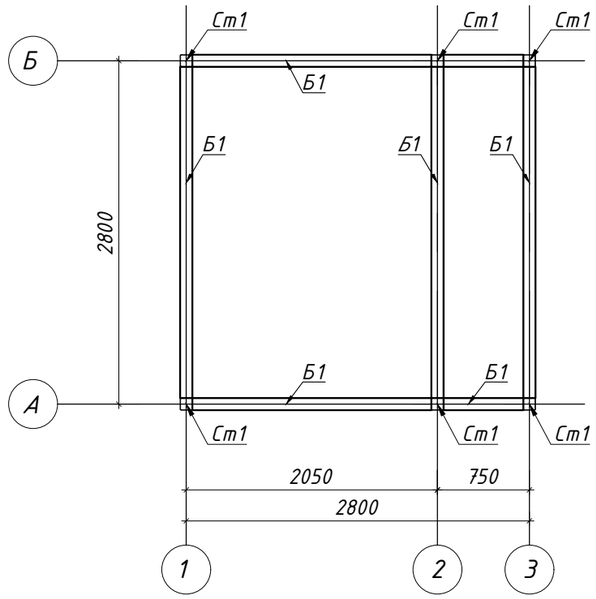

Спецификация материалов и изделий

Марка	Обозначение	Наименование	Кол-во, шт.	Масса ед., кг	Приме-чание
Ст1		Труба □100х4 С255 ГОСТ 30245-2012 l=п.м.	24.00	11.73	281.52
Б1		Труба □150х100х4 С255 ГОСТ 30245-2012 l=п.м	14.20	14.87	211.15
П1		Труба □90х3 С255 ГОСТ 30245-2012 l=п.м.	11.60	8.01	92.95
Тф1		Швеллер [10П С255 ГОСТ 8240-97 l=2250 мм	2	8.60	17.20
Рф1		Труба □100х4 С255 ГОСТ 30245-2012 l=п.м.	22.35	11.73	262.17
СВ1		Труба □60х5 С255 ГОСТ 30245-2012 l=п.м.	13.00	8.13	105.69
У1		L63х4 С245 ГОСТ 8509-93 l=100 мм	8.00	0.39	3.12
Д1		Лист t6х100х100 С245 ГОСТ 19903-2015, шт	28	0.47	13.19

Схема расположения прогонов

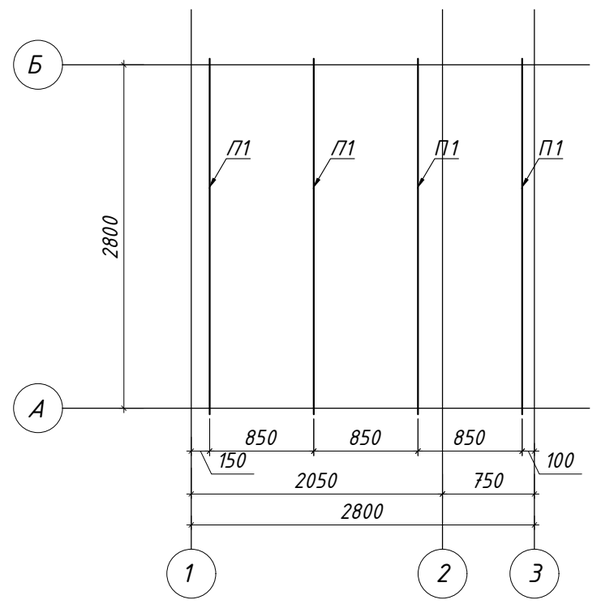

Схема расположения балок фахверка на отм.+2.250

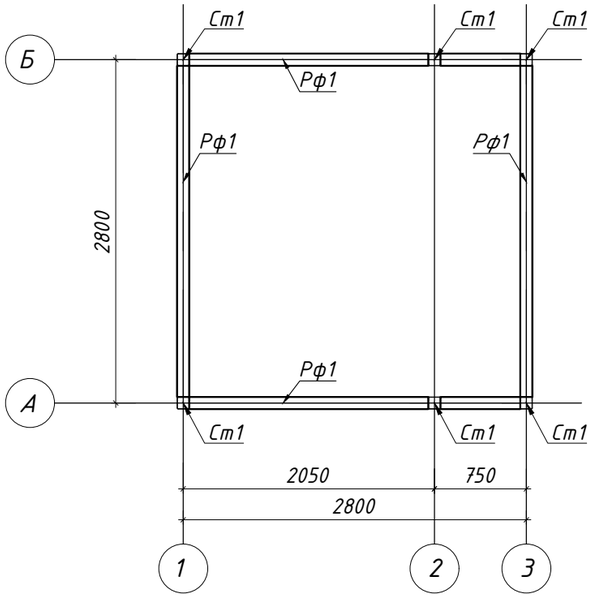

Схема расположения балок фахверка на отм.+3.450

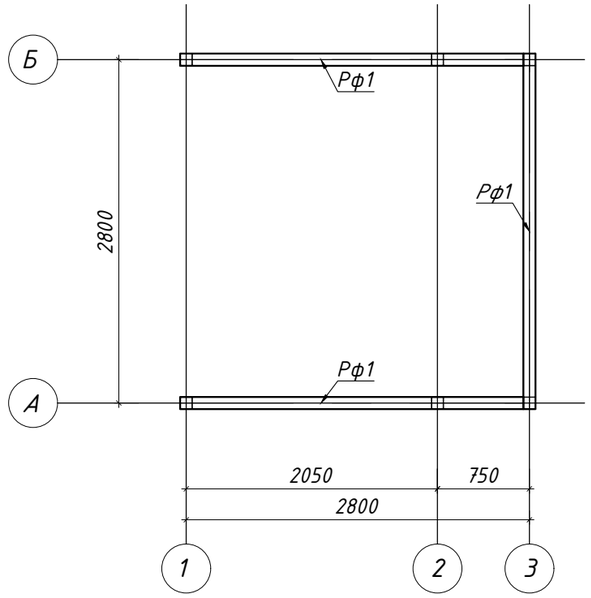

1. Данный лист см. совместно с листами АС-3,10,11.
2. За относительную отметку 0,000 принят уровень уровень чистого пола 1-го этажа здания, что соответствует абсолютной отметке по генплану.
3. Все работы производить с соблюдением требований соответствующих глав СП по производству работ, техники безопасности (СН РК 1.03-05-2011) и указаний настоящей рабочей документации.
4. Сварку выполнять электродами Э42, ГОСТ 9467-75*. Толщину шва принимать по наименьшей толщине свариваемых элементов.
5. Все поверхности металлических конструкций, небетонированных закладных деталей и соединительных элементов очистить от пыли и грязи, обезжирить, затем окрасить эмалью ПФ-115 RAL 9003 ГОСТ 6465-76* за два раза по грунтовке ГФ 021 ГОСТ 25129-82.
6. Материалы кровли и облицовки навеса учтены в разделе АС-3.
7. Схемы расположения элементов фахверка см совместно с сечениями 1-1...4-4 на л.11

Рев.	Дата	ОПИСАНИЕ	Разработал	Проверил	ГИП
К01	22.10.2024	ВЫПУЩЕНО ДЛЯ РАССМОТРЕНИЯ	Ерназаров	Глызно	Сингаевская

Изм.	Кол.	Лист	Nдок.	Подп.	Дата
Разработал	Ерназаров		07.24		
Проверил	Глызно		07.24		
Н.контр.	Трусова		07.24		

ASL-P-1842-2023-1.6, 2.6, 3.6 -АС

Строительство набережной Кенгирского водохранилища в г. Жезказган

Торговый павильон

Стадия	Лист	Листов
РП	12	

Схема расположения балок

ТОО "АСТЕЛ-К"
17-ГСЛ № 000089

Взам. инв. N | Подп. и дата | Инв. N подл.

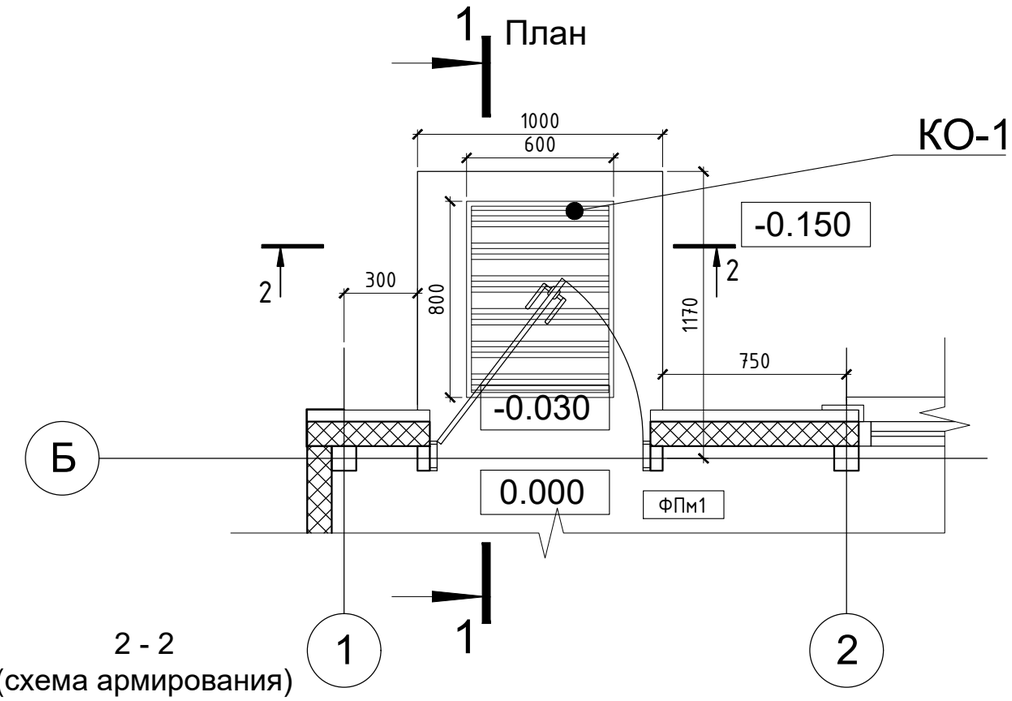

2 - 2
(схема армирования)

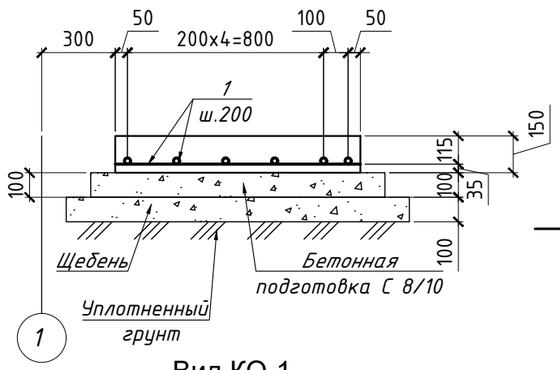

1 - 1

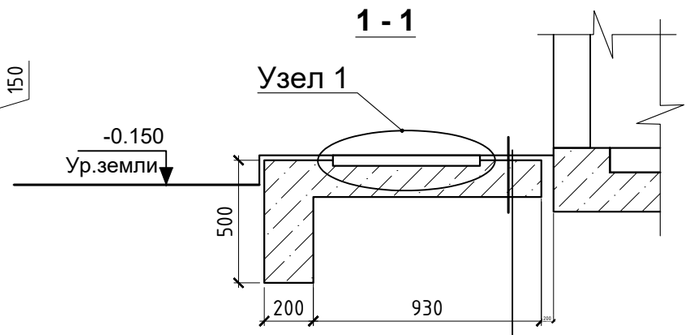

1. Керамогранит-10мм
2. Клей для керамогранита - 10 мм
3. Уклонообразующая плита по грунту 0.5%-150мм армированный сеткой Ø5Вр-100

Вид КО-1.

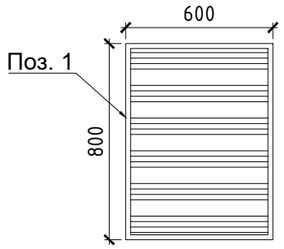

Устройство рамы для водоприемных пластиковых поддонов.

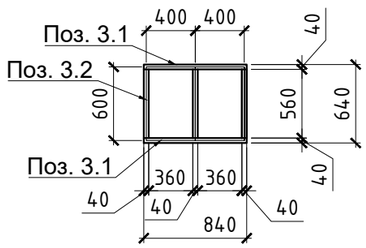

Придверная решетка КО-1

Расположение пластиковых водоприемных поддонов для КО-1.

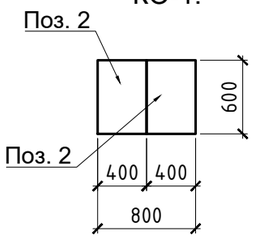

Узел 1.

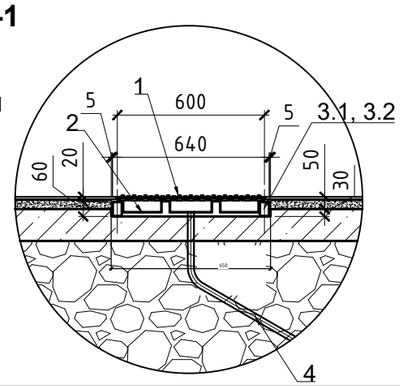

Спецификация материалов и изделий

Поз.	Обозначение	Наименование	Кол.	Масса ед.,кг	Примечание
		Крыльцо Кр-1			
1		ф 10 А400 ГОСТ 34028-2016 L= 960	12	0.59	7.1
		Материалы:			
		БетонС20/25,W4,F100,сульфатостойкий,м³	0.15		
		Бетон С8/10 м³	0.14		
	ГОСТ 8267-93	Щебень фракции 10-25 М600, м³	0.20		
	цвет серый, по согласованию при закупе с дизайнером	Керамогранит 600х600х20мм	1.00		
		Клей для керамогранита-10 мм	1/0.01	м2(м3)	
			0.00		

Спецификация элементов придверной решетки

Поз.	Обозначение	Наименование	Кол.	Масса, ед. кг	Приме-чание
		Придверная решетка КО-1 (1 шт)			
1	КО-1	Придверная решетка резина+скребок (600х800 мм)	1 шт.		компании Standartpark
2		Пластиковый водоприемный поддон ТВИСТ (600х400х65 мм)	2 шт.		компании Standartpark
3.1	ГОСТ 30245 - 2012	Труба ст. ◻ 60х40х3 мм, L = 840 мм	2 шт.	5,27	всего: 10,54 кг
3.2	ГОСТ 30245 - 2012	Труба ст. ◻ 60х40х3 мм, L = 560 мм	3 шт.	2,38	всего: 7,14 кг
		Материалы			
4	ГОСТ 8732-78	Труба D25х3 мм, L = 1000 мм	1 шт.	1,63	

1 Все работы производить с соблюдением требований СП по производству работ, техники безопасности и указаний настощей рабочей документации.
2. Под фундаментную монолитную плиту выполнить бетонную подготовку из бетона кл. С8/10 и щебеночную подушку ф10-25мм, толщиной 100 мм, , с размерами превышающими размеры фундаментной плиты на 100 мм в каждую сторону.
3 Все бетонные поверхности, соприкасающиеся с грунтом, обмазать горячей битумной мастикой за 2 раза.

Рев.	Дата	ОПИСАНИЕ	Разработал	Проверил	ГИП
К01	22.10.2024	ВЫПУЩЕНО ДЛЯ РАССМОТРЕНИЯ	Казанников	Бейсбаев	Сингаевская

ASL-P-1842-2023-1.6, 2.6, 3.6 -АС

Строительство набережной Кенгирского водохранилища в г. Жезказган

изм.	Nуч.	лист	Nдок.	подпись	дата
ГАП		Бейсбаев М.			07.24
Гл. Спец.		Казанников			07.24
Гл. Констр.		Глызно			07.24
Н.контроль		Трусова М.			07.24

Торговый павильон

стадия	лист	листов
РП	13	

Крыльцо КР-1

ТОО "АСТЕЛ-К"
17-ГСЛ № 000089

Формат А3

Вид - А

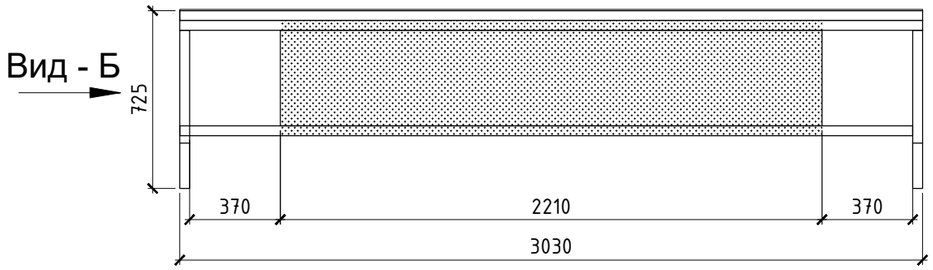

Ведомость расхода материала вывески					
Поз.	Обозначение	Наименование	Кол-во	Масса ед., кг	Примечание
1	ГОСТ 8639-82	Каркас, труба 40х40х4, м.п	23.45	4.30	100.84м.п.
2	ГОСТ 8706-78*	Лист стальной, просечно-вытяжной t-4мм, м²	1.06	15.70	16.64 м2
3	ГОСТ 26633-2012	Лист поликарбоната, м²	2.18		
4	HILTI	Анкер М8	15		

Узел 1

Вид - Б

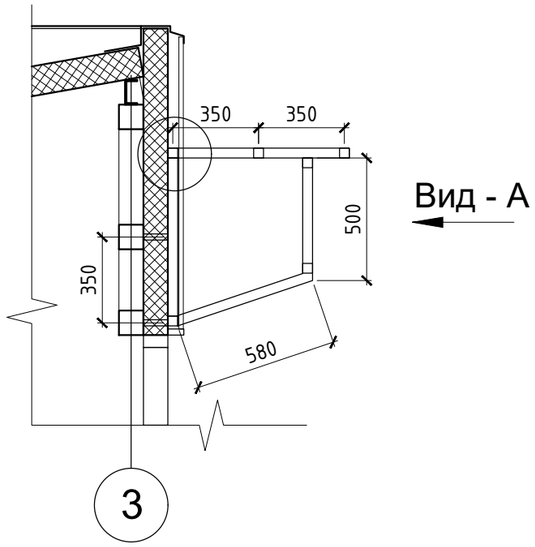

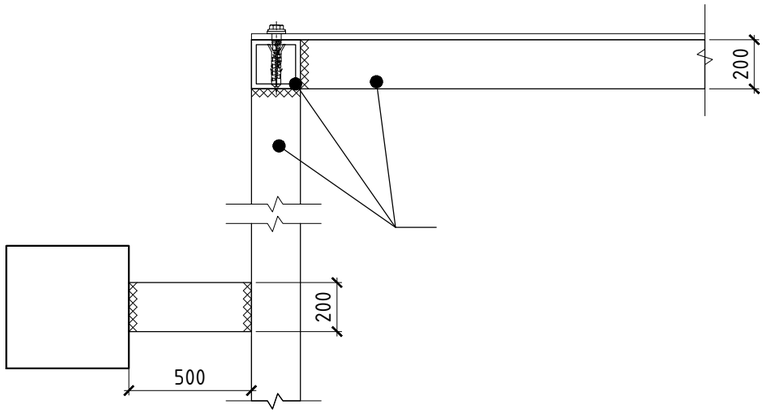

К01	22.10.2024	ВЫПУЩЕНО ДЛЯ РАССМОТРЕНИЯ	Казанников	Бейсбаев	Сингаевская
Рев.	Дата	ОПИСАНИЕ	Разработал	Проверил	ГИП

изм.	Nуч.	лист	Nдок.	подпись	дата
ГАП		Бейсбаев М.			07.24
Гл. Спец.		Казанников			07.24
Гл. Констр.		Глызно			07.24
Н.контроль		Трусова М.			07.24

ASL-P-1842-2023-1.6, 2.6, 3.6 -АС

Строительство набережной Кенгирского водохранилища в г. Жезказган

Торговый павильон

стадия	лист	листов
РП	14	

Каркас вывески

ТОО "АСТЕЛ-К"
17-ГСЛ № 000089

Формат А3

Спецификация материалов

Марка Поз.	Обозначение	Наименование	Кол-во	Масса ед., кг	Приме-чание
Площадка торгового павильона					
1		Доска террасная, полнотелая из древесно-полимерного композита 150х25 мм. (зазор принять 2.5 мм.) м2	140,98	2,90	408.84
2		Уголок из древесно-полимерного композита 40х40х4 мм. м.п.	18,15	0,20	3.63
3	ГОСТ 30245 - 2012	Труба стальная 60х40х3 мм.	45,70	4,30	196.51

План на отм. +0.000

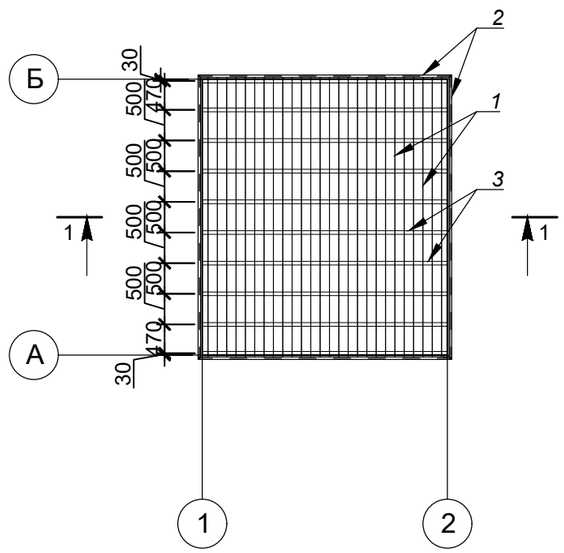

Вид 1-2

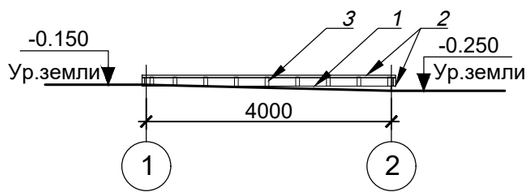

Вид 2-1

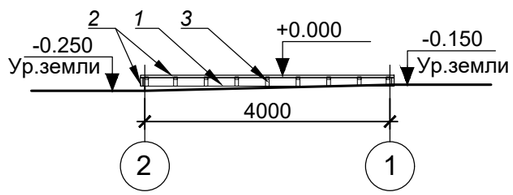

Вид А-Б

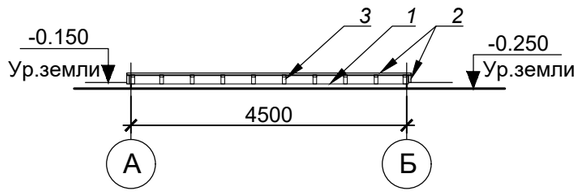

Вид Б-А

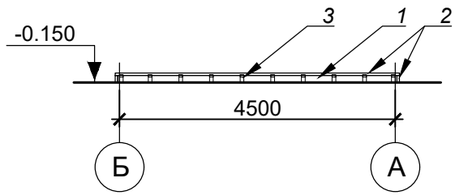

Сечение 1-1

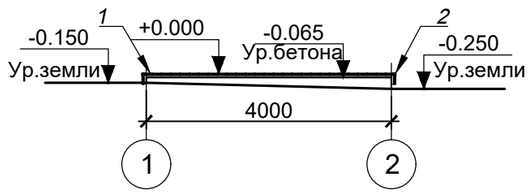

Рев.	Дата	ОПИСАНИЕ	Разработал	Проверил	ГИП
К01	22.10.2024	ВЫПУЩЕНО ДЛЯ РАССМОТРЕНИЯ	Казанников	Бейсбаев	Сингаевская

ASL-P-1842-2023-1.6, 2.6, 3.6 -АС

Строительство набережной Кенгирского водохранилища в г. Жезказган

изм.	Nуч.	лист	Nдок.	подпись	дата
ГАП		Бейсбаев М.			07.24
Гл. Спец.		Казанников			07.24
Гл. Констр.		Глызно			07.24
Н.контроль		Трусова М.			07.24

Торговый павильон

стадия	лист	листов
РП	15	

Площадка торгового павильона

ТОО "АСТЕЛ-К"
17-ГСЛ № 000089

Фундаментная плита ФПм-2
(Опалубочный чертеж)

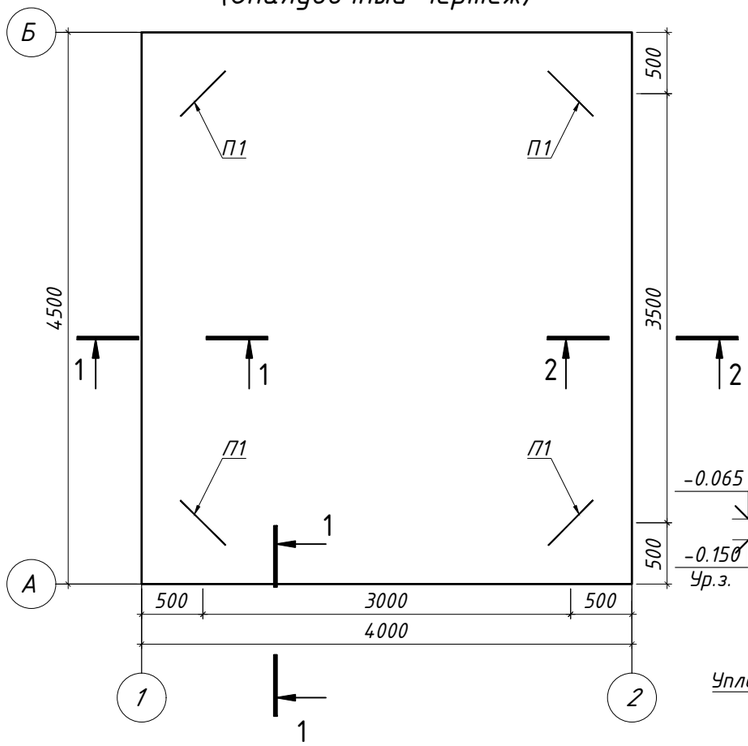

Ведомость деталей

Поз.	Эскиз
3*	190, 350, 350
4*	200, 130, 130, 200, 200

1 - 1
(опалубочный чертеж)

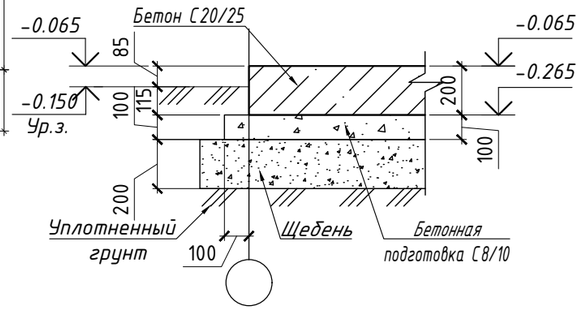

Спецификация материалов и изделий

Поз.	Обозначение	Наименование	Кол.	Масса ед.,кг	Примечание
		Фундаментная плита ФПм-2			
1	см. примечание п.8	ф 10 А400 ГОСТ 34028-2016 L= п.м.	140.50	0.62	86.6
2	см. примечание п.8	ф 8 А400 ГОСТ 34028-2016 L= п.м.	140.50	0.39	55.4
3*	см. примечание п.8	ф 10 А400 ГОСТ 34028-2016 L= 890	66	0.55	36.2
4*	см. примечание п.8	ф 10 А400 ГОСТ 34028-2016 L= 860	112	0.53	59.4
П1	Проушина	ф 16 А240 ГОСТ 34028-2016 L= 1360	4	2.147	8.59
		Материалы:			
		БетонС20/25,W8,F100,сульфатостойкий,$м^3$	3.60		
		Бетон С8/10 $м^3$	1.97		
	ГОСТ 8267-93	Щебень фракции 10-25 М600, $м^3$	4.31		

поз (*) смотреть ведомость деталей

Проушина П1

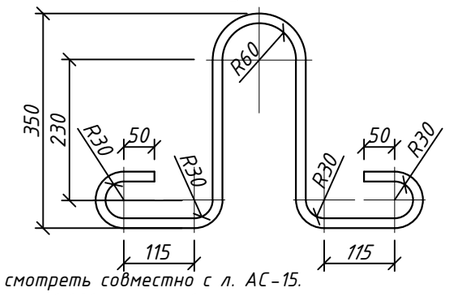

Фундаментная плита ФПм-2
(Схема армирования верхней и нижней зоны плиты)

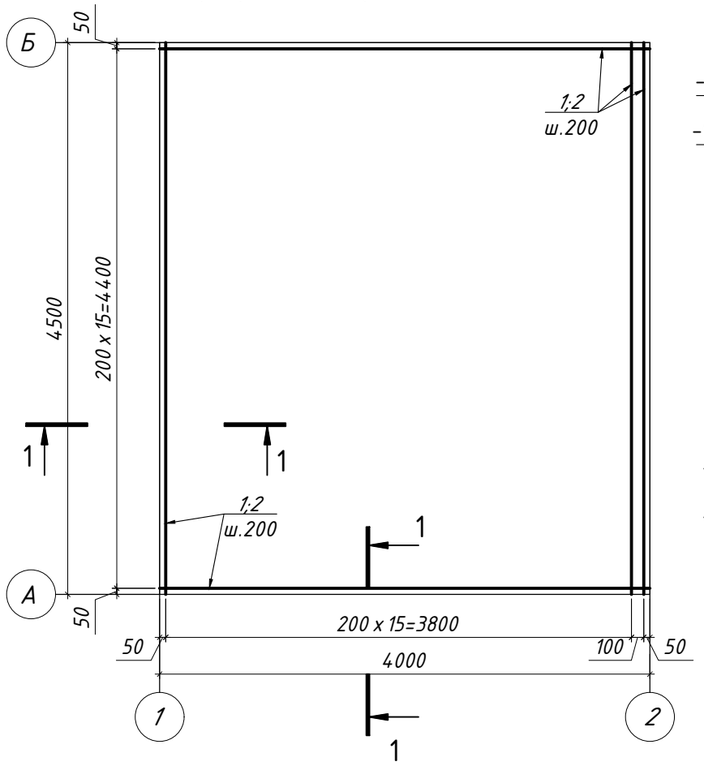

1 - 1
(схема армирования)

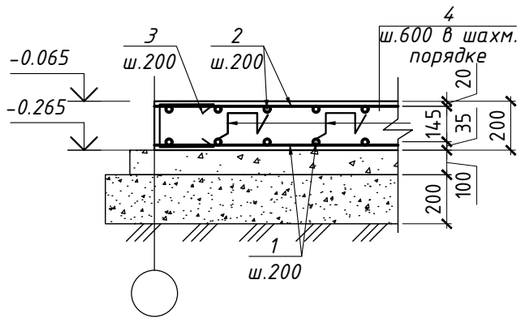

2 - 2
(опалубочный чертеж)

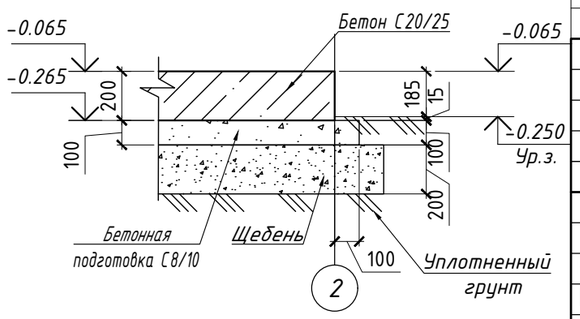

1. Данный лист смотреть совместно с л. АС-15.
2. За условную отм. 0,000 принять верх плиты, что соответствует абсолютной отметке по ГП;
3. Замену грунта производить с послойным трамбованием толщиной 20-30см. Коэффициент уплотнения не менее 0,95. Рекомендуемый грунт ПГС.
Трамбовку произвести виброкатком массой 5т. с проверкой результатов трамбовки лабораторными исследованиями.
4. Все работы производить с соблюдением требований СП по производству работ, техники безопасности и указаний настоящей рабочей документации.
5. Под фундаментную монолитную плиту выполнить бетонную подготовку из бетона кл. С8/10 и щебеночную подушку ф10-25мм, толщиной 100 мм, , с размерами превышающими размеры фундаментной плиты на 100 мм в каждую сторону.
6. Все бетонные поверхности, соприкасающиеся с грунтом, обмазать горячей битумной мастикой за 2 раза.
7. Выемка Грунта: 8,95 $м^3$
8. Произвести связывание арматурных стержней в каркасы для железобетонных конструкций на строительной площадке с использованием вязальной проволоки, обеспечив надежность соединений в соответствии с проектными требованиями и действующими строительными нормами.

Рев.	Дата	ОПИСАНИЕ	Разработал	Проверил	ГИП
К01	22.10.2024	ВЫПУЩЕНО ДЛЯ РАССМОТРЕНИЯ	Ерназаров	Глызно	Сингаевская

Изм.	Кол.	Лист	Nдок.	Подп.	Дата
Разработал	Ерназаров				07.24
Проверил	Глызно				07.24
Н.контр.	Трусова				07.24

ASL-P-1842-2023-1.6, 2.6, 3.6 -АС

Строительство набережной Кенгирского водохранилища в г. Жезказган

Торговый павильон

Стадия	Лист	Листов
РП	16	

Фундаментная плита ФПм-2. Армирование. Спецификация.

ТОО "АСТЕЛ-К"
17-ГСЛ № 000089

Взам. инв. N | Подп. и дата | Инв. N подл.