Астел-К
ПРОЕКТНАЯ ОРГАНИЗАЦИЯ

Республика Казахстан
ТОО "АСТЕЛ-К"
ГСЛ № 000089, I категория

РАБОЧИЙ ПРОЕКТ

«Строительство набережной Кенгирского водохранилища в городе Жезказган»

ASL-P-1842-2023-1.7,2.8,3.7-АС

Раздел 3. Альбом 3.
Архитектурно-строительные решения
Санитарный узел.

Алматы 2024 г.

Республика Казахстан
ТОО "АСТЕЛ-К"
ГСЛ № 000089, I категория

РАБОЧИЙ ПРОЕКТ

«Строительство набережной Кенгирского водохранилища в городе Жезказган»

ASL-P-1842-2023-1.7,2.8,3.7-АС

Раздел 3. Альбом 3.
Архитектурно-строительные решения
Санитарный узел.

Директор ТОО "АСТЕЛ-К" Майлыбаев. А.Б.

ГИП ТОО "АСТЕЛ-К" Сингаевская Ю.Н.

Алматы 2023 г.

Ведомость рабочих чертежей основного комплекта

Лист	Наименование	Приме-чание
1.1	Общие данные (начало)	
1.2	Общие данные (продолжение)	
1.3	Общие данные (окончание)	
2	План на отм. 0,000. Экспликация полов. Спецификация элементов заполнения дверных и оконных проемов.	
3	План кровли.	
4	Разрез 1-1 / 2-2.	
5	Фасад 1-6,6-1,А-Г,Г-А.	
6	Схемы раскладки стеновых сэндвич-панелей. Спецификация к схемам раскладки сэндвич панелей	
7	Схемы раскладки стеновых сэндвич-панелей. Спецификация	
8	Схемы раскладки кровельных сэндвич-панелей. Спецификация	
9	Узлы 1-:-3	
10	Узлы 5-:-7. Спецификация элементов, замаркированных на узлах 1÷8	
11	Фундаментная плита ФПм-1	
12	Схема расположения металлического каркаса	
13	Разрез 1-1...3-3.	
14	Разрез 4-4...8-8. Фрагмент 1	
15	Узел 1....8	
16	Фрагмент 1 Санузел МГН.Сечение а-а Сечение б-б. Спецификация элементов.	
17	Фрагмент 2. Санузел. Спецификация элементов.	
18	Деталь устройства отмостки,цоколя и пандус КР-1. Спецификация расхода элементов отмостки	

Основные строительные показатели Торгового павильона

N п/п	Наименование	Количество	Ед.изм.
1	Строительный объем	207.0	м3
2	Площадь застройки	45.8	м2
3	Общая площадь	38.6	м2

Ведомость спецификаций

Лист	Наименование	Приме-чание
2	Спецификация элементов заполнения дверных и оконных проемов. Габаритные схемы алюминиевых окон.	
6	Схемы раскладки стеновых и кровельных сэндвич-панелей. Спецификация к схемам раскладки сэндвич панелей	
9	Спецификация элементов, замаркированных на узлах 1÷7.	
11	Спецификация материалов и изделий фундаментной плиты	
13	Спецификация металлоконструкций	
10	Спецификация материалов и изделий фундаментной плиты	
16	Спецификация материалов и изделий МГН	
17	Спецификация материалов и изделий санузла.	
14	Спецификация материалов и изделий,отмостки,цоколя и пандус КР-1.	
20	Спецификация материалов, изделий и оборудования.	
21	Спецификация материалов, изделий и оборудования.	

Согласовано: ГП Ткаченко А.; Гл. конст. Глызно Д.В; ГАП Бейсбаев М.; ВК Рузиев; СС Панчук М.; ЭП Хавратова Л.П.

Взам. инв. N° | Подп. и дата | Инв. N° подл.

Принятые в рабочем проекте технические решения соответствуют требованиям действующих законодательных актов, норм и правил РК по взрывопожарной безопасности и обеспечивают безопасную эксплуатацию объектов и сооружений при соблюдении мероприятий, предусмотренных проектной документацией.

Главный инженер проекта _____ Сингаевская Ю.Н.

Рев.	Дата	ОПИСАНИЕ	Разработал	Проверил	ГИП
К02	22.10.2024	ВЫПУЩЕНО ДЛЯ РАССМОТРЕНИЯ	Казанников	Бейсбаев	Сингаевская
К01	09.10.2024	ВЫПУЩЕНО ДЛЯ РАССМОТРЕНИЯ	Казанников	Бейсбаев	Сингаевская

изм.	Nуч.	лист	Nдок.	подпись	дата
ГАП		Бейсбаев М			07.24
Гл. Спец.		Казанников			07.24
					07.24
					07.24
Проверил		Баранова Т.И.			07.24
Н.контроль		Трусова М.			07.24

ASL-P-1842-2023-1.7,2.8,3.7-АС

Строительство набережной Кенгирского водохранилища в г. Жезказган

Санитарный узел.

стадия	лист	листов
РП	1.1	18

Общие данные (начало)

ТОО "АСТЕЛ-К"
17-ГСЛ № 000089

ВЕДОМОСТЬ ОСНОВНЫХ КОМПЛЕКТОВ РАБОЧИХ ЧЕРТЕЖЕЙ

Обозначение	Наименование	Примечания
ASL-P-1842-2023-ГП	Генеральный план	
ASL-P-1842-2023-1.7,2.8,3.7-АС	Архитектурно-строительные решения	
ASL-P-1842-2023-1.7,2.8,3.7-ЭОМ	Система электроснабжения	
ASL-P-1842-2023-1.7,2.8,3.7-ВК	Система водоснабжения и канализация	
ASL-P-1842-2023-1.7,2.8,3.7-ЭН	Электросвещение наружное	
ASL-P-1842-2023-1.7,2.8,3.7-НВК	Наружные сети водоснабжения и водоотведения	
ASL-P-1842-2023-1.7,2.8,3.7-ПВН	Наружные сети связи	
ASL-P-1842-2023-1.7,2.8,3.7-ОВОС	Оценка воздействия на окружающую среду	

ВЕДОМОСТЬ ССЫЛОЧНЫХ И ПРИЛАГАЕМЫХ ДОКУМЕНТОВ

Обозначение	Наименование	Примечания
	Ссылочные документы	
ГОСТ 103-2006	Прокат сортовой стальной горячекатаный полосовой	
ГОСТ 34028-2016	Сталь горячекатаная для армирования железобетонных конструкций	
ГОСТ 6727-80*	Проволока из низкоуглродистой стали холоднотянутая для армирования ж/б конструкций.	
ГОСТ 14098-2014	Соединения сварные арматуры и закладных изделий железобетонных конструкций.	
ТОО "ПолимерМеталл-Т"	Трехслойные сэндвич панели	Республика Казахстан Алматинская область 040800, г. Капшагай ул.Индустриальная ,1/1 тел.: 8-72772-46146,45268+7-701-225-90-10, +7-708-414-87-74 e-mail:sales_pmt@mail.ru, marketing_pmt@mail.ru, www.pm-t.kz
Строительная компания	Алюминиевые окна и витражи	

Перечень актов освидетельствования скрытых работ

Обозначение	Наименование	Примечание
Геодезические работы по СНиП РК 1.03-03-2018, РДС РК 1.03-01-2013		
Акт приемки геодезической разбивочной основы для строительства	Приложение 12	С исполнительной схемой
Акт приемки-передачи результатов геодезических работ при строительстве зданий и сооружений	Приложение 13	С исполнительной схемой
Основания и фундаменты по СНиП 5.01-01-2013		
Акт приемки естественного основания	П.1.11, Приложение 2, П.1А	
Акт приемки обратных засыпок и основание под полы	П.4.26, Приложение 2, П.1Д	
Монолитные бетонные и ж.б. конструкции по СНиП РК 5.03-34-2005		
Акт приемки опалубки	П.5.16.3	
Акт приемки арматурной стали, закладных деталей, анкеров	П.4.7; П5.15.1	
Акт приемки смонтированной арматуры, закладных деталей и конструкций закладываемых при бетонировании	П.5.14.3	
Акт приемки готовых конструкций	П.5.17.1	С исполнительной схемой
Антикоррозийная защита по СНиП РК 2.01-01-2013		
Акт приемки защищаемых поверхностей конструкций		
Акт приемки защитного покрытия в целом		
Акт приемки изоляционных материалов		
Акт приемки швов, примыканий и стыков защиты		

Рев.	Дата	ОПИСАНИЕ	Разработал	Проверил	ГИП
К02	22.10.2024	ВЫПУЩЕНО ДЛЯ РАССМОТРЕНИЯ	Казанников	Бейсбаев	Сингаевская
К01	09.10.2024	ВЫПУЩЕНО ДЛЯ РАССМОТРЕНИЯ	Казанников	Бейсбаев	Сингаевская

изм.	Nуч.	лист	Nдок.	подпись	дата
ГАП		Бейсбаев М			07.24
Гл. Спец.		Казанников			07.24
					07.24
					07.24
Проверил		Баранова Т.И.			07.24
Н.контроль		Трусова М.			07.24

ASL-P-1842-2023-1.7,2.8,3.7-АС

Строительство набережной Кенгирского водохранилища в г. Жезказган

Санитарный узел.

стадия	лист	листов
РП	1.2	

Общие данные (продолжение)

ТОО "АСТЕЛ-К"
17-ГСЛ № 000089

Согласовано: ГП — Ткаченко А.; Гл. конст. — Глызно Д.В; ГАП — Бейсбаев М; ВК — 06.24; СС — 06.24; Рузиев — 06.24; Панчук М. — 06.24; ЭП — 06.24; Хавратова Л.П. — 06.24

Взам. инв. N° | Подп. и дата | Инв. N° подл.

Ведомость отделки помещений

Наимено-вание или номер помещения	Металлоконструкции потолока и сэндвич-панели кровли	Площ. м²	Металлоконструкции и наружные стены по сэндвич-панелям	Площ .м²	Внутренние перегородки из ГКЛВ	Площ .м²	Приме-чание
Санитарный узел.	Конструкций КМ окраска RAL1015 (бежевый) с внутренней стороны.	46.0	Конструкций КМ окраска RAL1015 (бежевый) с внутренней стороны.	76.0	Обшивка стен по каркасу 50 мм профиль КНАУФ с двумя слоями ГКЛВ толщ. 12,5мм, затирка с проклейкой швов пластико-вой сеткой, окраска водоэ-мульсионной краской за 2 раза (цвет - RAL 1015 (белый матовый)	32.0	

1. Общие указания:

Рабочие чертежи марки АС "Строительство набережной Кенгирского водохранилища в г. Жезказган" Здание для обслуживание население в летний период, разработан на основании технического задания на проектирование, выданного Заказчиком, и, в соответствие с действующими на территории РК нормативными документами:

СП РК 3.02-107-2014 «Общественные здания и сооружения» (с изменениями и дополнениями по состоянию на 30.11.2022 г.) Производство и приёмку строительно-монтажных работ выполнять в соответствии с требованиями СН РК 5.03-07-2013 "Несущие и ограждающие конструкции" СН РК 1.03-05-2011 "Охрана труда и техника безопасности в строительстве" СН РК 5.01-02-2013 "Основания зданий и сооружений"

Монолитные бетонные и железобетонные конструкции выполнять в соответствии со СП РК 5.03-107-2013 "Несущие и ограждающие конструкции".

2. Климатические характеристики района строительства:

-Климатический район строительства - IIIВ

-средняя температура наиболее холодной пятидневки - минус 33.4° С (с обеспеченностью 0,98С)

-средняя температура наиболее холодных суток - минус 34.8°С (с обеспеченностью 0,98С)

-Значение ветрового давления при базовой скорости ветра 30 м/с по НТП РК 01-01-3.1(4.1) - 2017 (приложение Ж), СП РК EN 1991-1-4 2005/2011 для III ветрового района - 0,56 (56) кПа (кгс/м);

-Характеристическое значение снеговой нагрузки на грунт по НТП РК 01-01-3.1(4.1)-2017 (приложение В). СП РК EN 1991-1-3 2005/2011 для II снегового района - 1,2 (120) кПа (кгс/м);

-Сейсмичность района строительства - район не сейсмический;

3. Характеристика здания:

- Уровень ответственности здания - II (нормальный).
- Класс сооружения согласно ГОСТ 27751-2014 - КС-1;
- Класс функциональной пожарной опасности здания - Ф3;
- Класс конструктивной пожарной опасности здания - С0;
- Класс пожарной опасности строительных конструкций - К0.
- Использование здания сезонное - (в тёплое время года)

За условную отметку 0,000 принята отметка чистого пола первого этажа, что соответствует абсолютной отметке - по генплану.

4. Архитектурно-строительные элементы

За условную отметку 0.000 принята отметка пола первого этажа, что соответствует абсолютной отметке на генплане. Здание санитарного узла прямоугольной формы с размерами в плане по осям 5.5 х 8.5м. На первом этаже располагаются помещения мужского и женского санузла, а так же санузел для МГН. Здание каркасное конструктивное решение в виде металлического каркаса со стенами из сэндвич панелей. Наружные стены - трехслойные панели «Сэндвич», с заполнением эффективным несгораемым утеплителем и горизонтальной развеской панелей. Наружные стены - сэндвич панели - 100 мм. Внутренние перегородки - 125 мм (2 листа ГКЛВ - утеплитель 75 мм - 2 листа ГКЛВ). Кровля - односкатная - трехслойные панели «Сэндвич» по металлической обрешетке, выполненной по металлической балке с уклоном 10 °. Окна наружные алюминиевые, двери металлические, покрытия пола керамическая плитка. Вокруг здания выполнить отмостку шириной 1.0 м.

5. Конструктивные решения

- *Здание санитарного узла выполнено на металлическом каркасе, одноэтажное здание прямоугольной формы с габаритными размерами в плане по осям 5.5 х 8.5м. Высота этажа средняя 3,0 м.*
- *Конструктивная схема здания: рамная схема представляет собой систему колонн, балок и перекрытий, соединенных в конструктивных узлах в жесткую и устойчивую пространственную систему, воспринимающую горизонтальные (ветровые и другие) усилия*
- *Под все железобетонные конструкции предусмотреть петли для демонтажа*
- *Конструкции.*
- *Фундамент - монолитно-железобетоная плита толщиной 250мм. Под фундаментной плитой устраивается бетонная подготовка из бетона кл.С8/10, толщиной 100мм.*
- *Кровля - кровельная сендвич панель 150мм.*
- *Стены - стеновая сендвич панель 120мм.*
- *Стойки - металлические сечением 120х4мм.*
- *Балки - металлические сечением 180х100х4мм.*

Материалы:

- *Фундамент - тяжелый сульфатостойкий бетон C20/25 W8 F150 ;*
- *Конструкции каркаса и перекрытий - тяжелый бетон класса С20/25.*
- *Арматурная сталь класса А400 продольная (ГОСТ 34028-2016) и А240 поперечная (ГОСТ 34028-2016).*

6. Грунтовые условия

Согласно "Отчету об инженерно - геологических изысканиях", выполненных ТОО "AliGeo" в апреле 2023 г.Алматы, основанием фундаментов будет служить Дресвяный грунт (кора выветривания) (ИГЭ-1). Вскрытая мощность слоя составила 1,5÷5,8м.

Расчетные характеристики грунта в естественном состоянии при доверительной вероятности а=0,85:

-плотность грунта - 2,15 т/м³;

-удельное сцепление - 19 кПа;

-угол внутреннего трения - 25°.

Сейсмичность площадки строительства -район не сейсмический

Грунты по содержанию сульфатов неагрессивный к бетонам марки W4 по водонепроницаемости использовании обычного портландцемента (без добавок).

Коррозионная агрессивность грунтов по отношению к свинцовой оболочке кабеля средней степени, к алюминиевой - высокой. Коррозионная агрессивность грунтов к углеродистой стали металлических подземных сооружений по методу удельного электрического сопротивления грунта низкой степени.

Подземные воды неагрессивное по содержанию сульфатов к бетону марки W4 по водонепроницаемости при применении портландцемента.

По содержанию хлоридов степень агрессивного воздействия подземных вод на арматуру железобетонных конструкций при постоянном погружении отсутствует, при периодическом смачивании - слабая.

7. Антикоррозионная защита

Все не оговоренные поверхности конструкции соприкасающиеся с грунтом выполнить из бетона W8, F150 и обмазать горячим битумом за 2 раза. Стальные конструкции и выступающие из бетона части закладных деталей, доступные для возобновления защитных покрытий, покрасить эмалью ПФ 115 ГОСТ 6465-76* в 2 слоя по грунту ГФ-021 ГОСТ-25129-82* в 1 слой. Антикоррозионная защита строительных конструкций выполняется в соответствии с требованиями СН РК2.01-01-2013, СП РК2.01-101-2013 "Защита строительных конструкций от корозии." При производстве всех видов работ руководствоваться СН РК 1.03-05-2011, СП РК 1.03-106-2012 "Охрана труда и техника безопасности в строительстве". При выполнении всех работ необходимо составлять акты освидетельствования скрытых работ согласно СН 1.03-00-2011.

Рев.	Дата	ОПИСАНИЕ	Разработал	Проверил	ГИП
К02	18.10.2024	ВЫПУЩЕНО ДЛЯ РАССМОТРЕНИЯ	Казанников	Бейсбаев	Сингаевская
К01	09.10.2024	ВЫПУЩЕНО ДЛЯ РАССМОТРЕНИЯ	Казанников	Бейсбаев	Сингаевская

изм.	Nуч.	лист	Nдок.	подпись	дата				
						ASL-P-1842-2023-1.7,2.8,3.7-АС			
						Строительство набережной Кенгирского водохранилища в г. Жезказган			
ГАП		Бейсбаев М			07.24	Санитарный узел.	стадия	лист	листов
Гл. Спец.		Казанников			07.24		РП	1.3	
					07.24				
					07.24	Общие данные (окончание)	ТОО "АСТЕЛ-К" 17-ГСЛ № 000089		
Проверил		Баранова Т.И.			07.24				
Н.контроль		Трусова М.			07.24				

Согласовано: ГП Ткаченко А. / ВК 06.24 / ЭП Хавратова Л.П. 06.24

Согласовано: Гл. конст. Глызно Д.В. / СС 06.24 / Рузиев 06.24 / Панчук М. 06.24

Согласовано: ГАП Бейсбаев М. / 06.24

Взам. инв. N° | Подп. и дата | Инв. N° подл.

ПЛАН ЭТАЖА НА ОТМ. 0.000

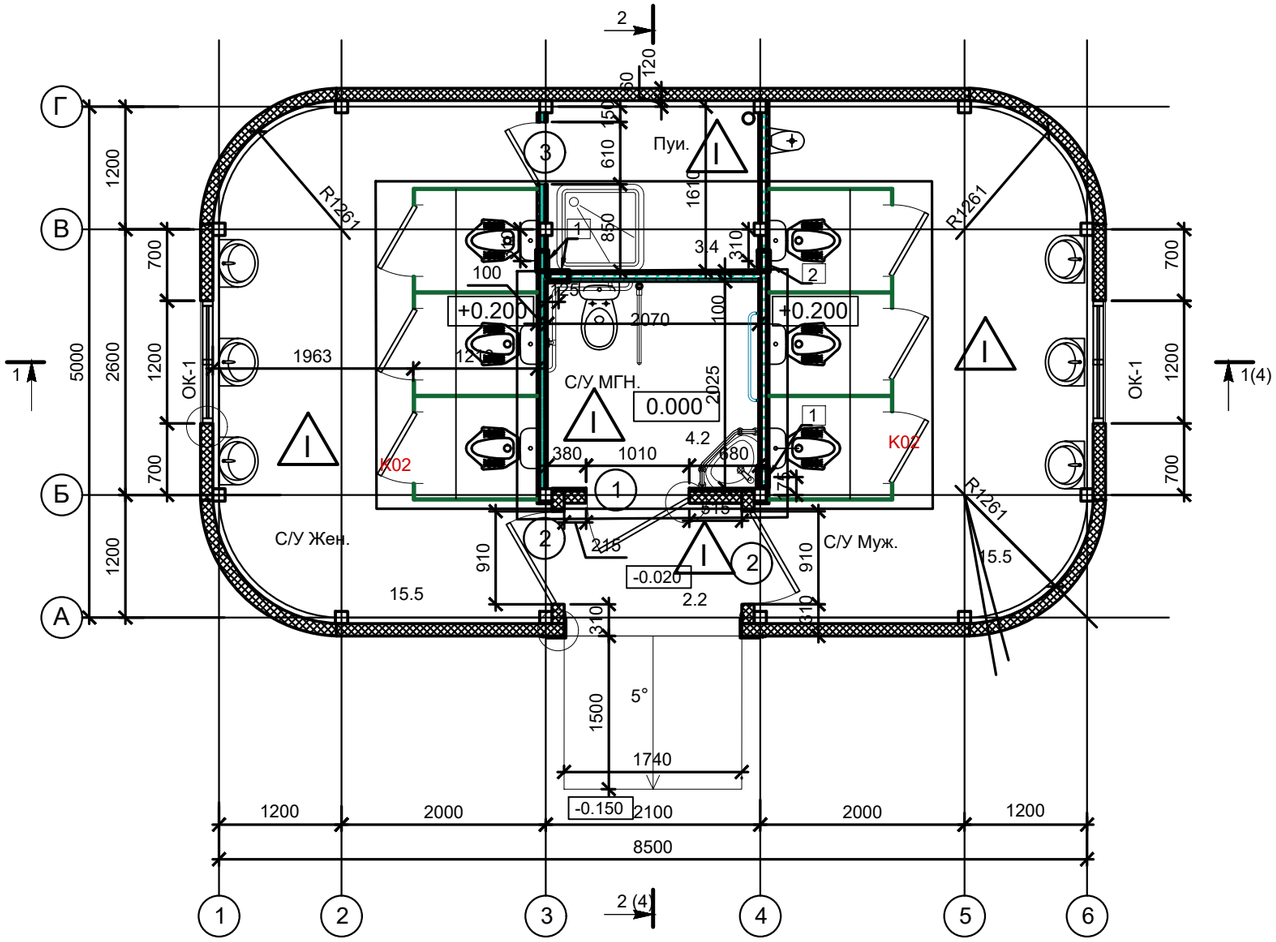

Спецификация элементов заполнения дверных проемов

Поз.	Обозначение	Наименование	Размер проема, мм	Коли-чество	Примечание	Эскиз
1	ГОСТ 31173-2003	Дверной блок стальной, наружный с порогом. Открывание полотна наружу.	1010x2100(h) RAL 7024 (графит)	1	Оборудовать доводчиком механ.замок, ручка нажим-ная, цвет фурнитуры нержавею-щая сталь	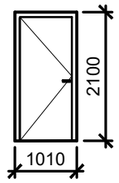
2	ГОСТ 31173-2003	Дверной блок стальной, наружный с порогом. Открывание полотна наружу.	910x2100(h) RAL 7024 (графит)	2	Оборудовать доводчиком механ.замок, ручка нажим-ная, цвет фурнитуры нержавею-щая сталь	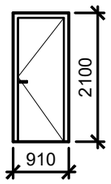
3	ГОСТ 30970-2014	Дверной блок стальной, наружный с порогом. Открывание полотна наружу.	610x2100(h) RAL 7024 (графит)	1	Оборудовать доводчиком механ.замок, ручка нажим-ная, цвет фурнитуры нержавею-щая сталь	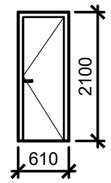

Ведомость отверстий

Марка отв	Размеры BxH, мм	Отметка низа отверстия.м	Кол.во	Примечание
1	200X250(h)	0,000	3	вк
2	200X300(h)	0,000	1	ов

Спецификация элементов заполнения дверных проемов

Поз.	Обозначение	Наименование	Кол-во	Масса ед/кг	Примечание
ОК-1	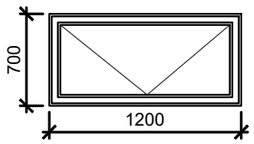	Профиль - алюминиевый. Цвет профиля - Platinum Grey, RAL 7024 Остекление - Стеклопакет однокамерный. Стекло прозрачное, б=8мм, Глухое	К02 2		

Экспликация полов

Поз.	Тип пола	Схема пола	Элементы пола и их толщина	Площадь пола (м²)
1	I	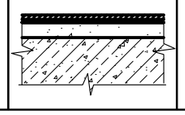	- Напольный керамогранит с антискользящим покрытием толщиной -10мм - Ц.п. стяжка М 150. С12/15, - 40 мм - Экструзионный пенополистирол - 50 мм - монолитная ж/б плита см.АС - 8 К02	40,80
	Плинтус из ПВХ			45.0 м.п

1. Данный лист читать совместно с листами АС-1.1, 1.2.
2. Перед изготовлением дверей и окон необходимо произвести контрольные замеры проема
3. Санузлах напольный унитаз с бочком "Чаша генуя", раковины предусмотреть антивандальные.

Рев.	Дата	ОПИСАНИЕ	Разработал	Проверил	ГИП
К02	22.10.2024	ВЫПУЩЕНО ДЛЯ РАССМОТРЕНИЯ	Казанников	Бейсбаев	Сингаевская
К01	09.10.2024	ВЫПУЩЕНО ДЛЯ РАССМОТРЕНИЯ	Казанников	Бейсбаев	Сингаевская

изм.	Nуч.	лист	Nдок.	подпись	дата
ГАП		Бейсбаев М			07.24
Гл. Спец.		Казанников			07.24
					07.24
					07.24
Проверил		Баранова Т.И.			07.24
Н.контроль		Трусова М.			07.24

ASL-P-1842-2023-1.7,2.8,3.7-АС

Строительство набережной Кенгирского водохранилища в г. Жезказган

Санитарный узел.

стадия	лист	листов
РП	2	

План на отм. 0,000. Экспликация полов. Спецификация элементов заполнения дверных и оконных проемов.

ТОО "АСТЕЛ-К" 17-ГСЛ № 000089

ПЛАН КРОВЛИ

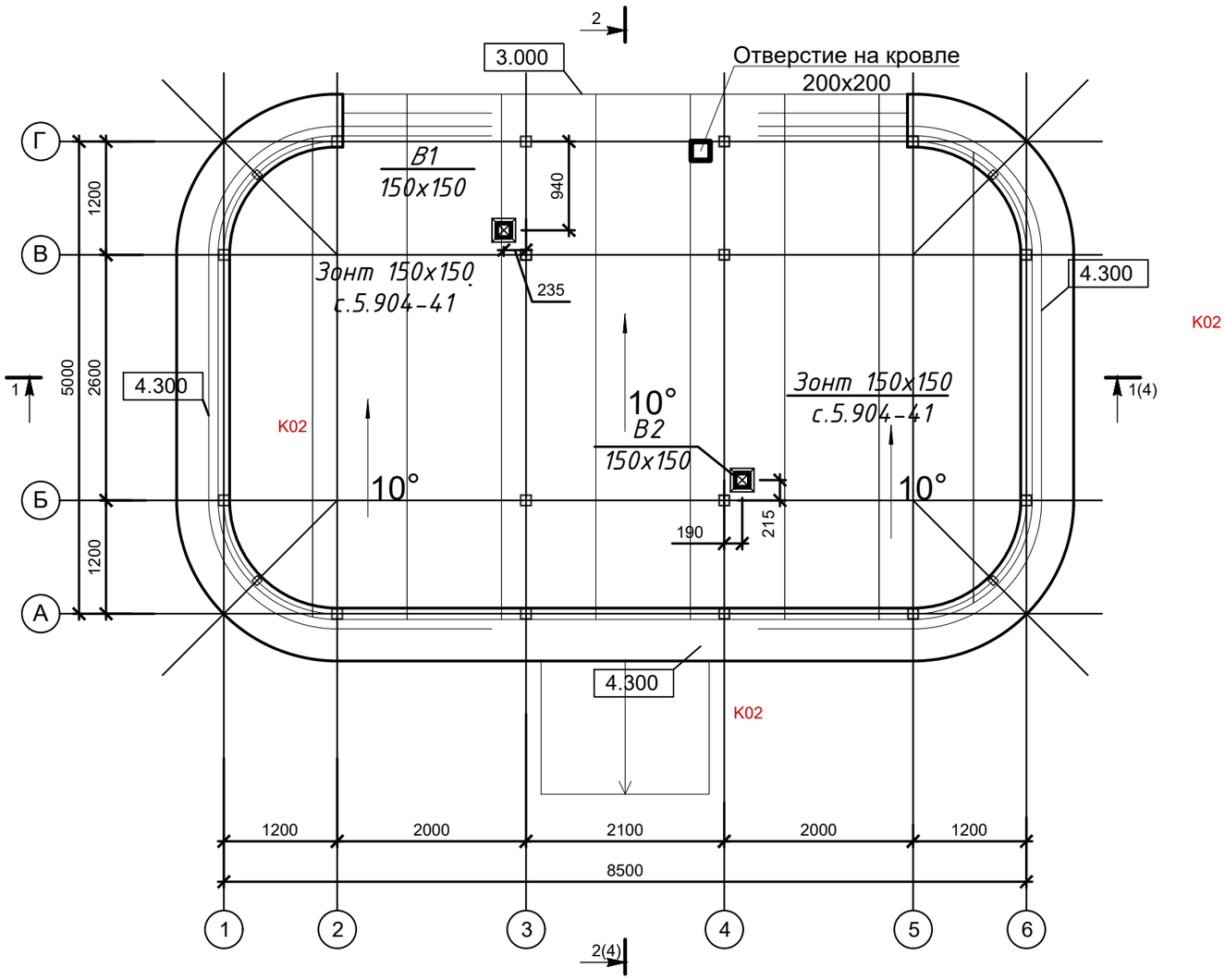

К02	22.10.2024	ВЫПУЩЕНО ДЛЯ РАССМОТРЕНИЯ	Казанников	Бейсбаев	Сингаевская
К01	09.10.2024	ВЫПУЩЕНО ДЛЯ РАССМОТРЕНИЯ	Казанников	Бейсбаев	Сингаевская
Рев.	Дата	ОПИСАНИЕ	Разработал	Проверил	ГИП

изм.	Nуч.	лист	Nдок.	подпись	дата				
						ASL-P-1842-2023-1.7,2.8,3.7-АС			
						Строительство набережной Кенгирского водохранилища в г. Жезказган			
ГАП		Бейсбаев М			07.24	Санитарный узел.	стадия	лист	листов
Гл. Спец.		Казанников			07.24		РП	3	
					07.24				
					07.24	План кровли.	ТОО "АСТЕЛ-К" 17-ГСЛ № 000089		
Проверил		Баранова Т.И.			07.24				
Н.контроль		Трусова М.			07.24				

РАЗРЕЗ 1-1.

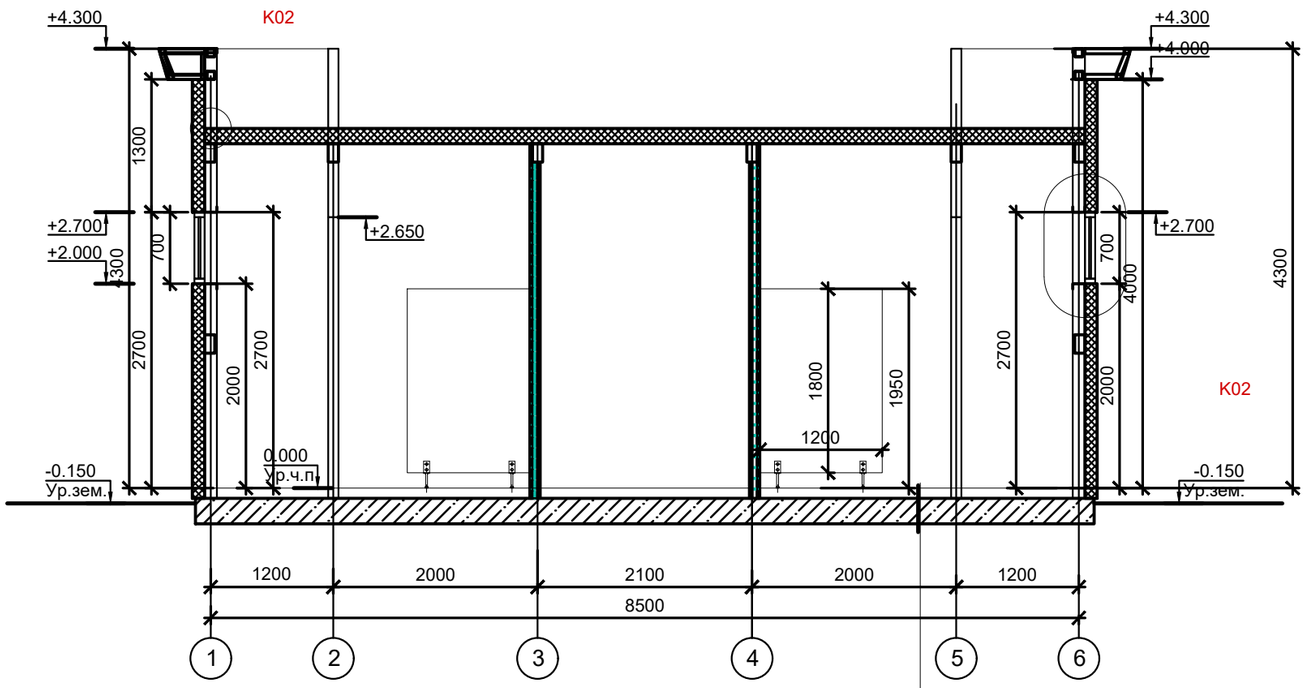

РАЗРЕЗ 2-2.

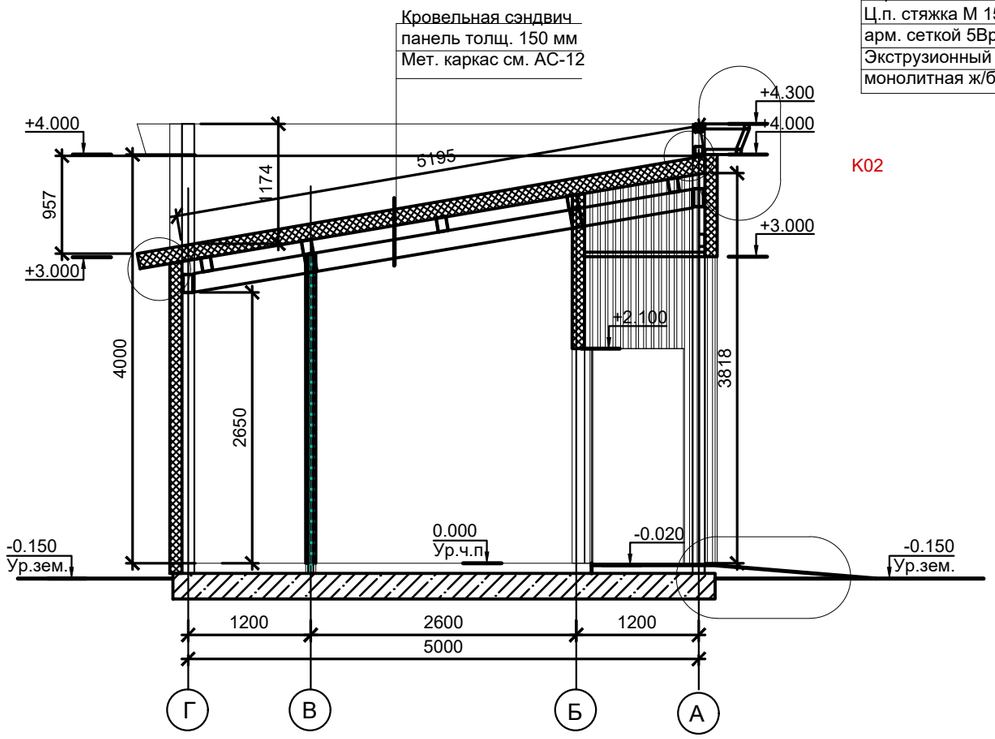

Керамическая плитка на клею. -10мм
Ц.п. стяжка М 150. С12/15,
арм. сеткой 5Вр-I /100/100 - 30 мм
Экструзионный пенополистирол - 50 мм
монолитная ж/б плита см. АС-11

Рев.	Дата	ОПИСАНИЕ	Разработал	Проверил	ГИП
K02	22.10.2024	ВЫПУЩЕНО ДЛЯ РАССМОТРЕНИЯ	Казанников	Бейсбаев	Сингаевская
K01	09.10.2024	ВЫПУЩЕНО ДЛЯ РАССМОТРЕНИЯ	Казанников	Бейсбаев	Сингаевская

изм.	Nуч.	лист	Nдок.	подпись	дата				
						ASL-P-1842-2023-1.7,2.8,3.7-АС			
						Строительство набережной Кенгирского водохранилища в г. Жезказган			
ГАП		Бейсбаев М.			07.24	Санитарный узел.	стадия	лист	листов
Гл. Спец.		Казанников			07.24		РП	4	
					07.24				
					07.24	Разрез 1-1,2-2.	ТОО "АСТЕЛ-К" 17-ГСЛ № 000089		
Проверил		Баранова Т.И.			07.24				
Н.контроль		Трусова М.			07.24				

ФАСАД В ОСЯХ 1-6.

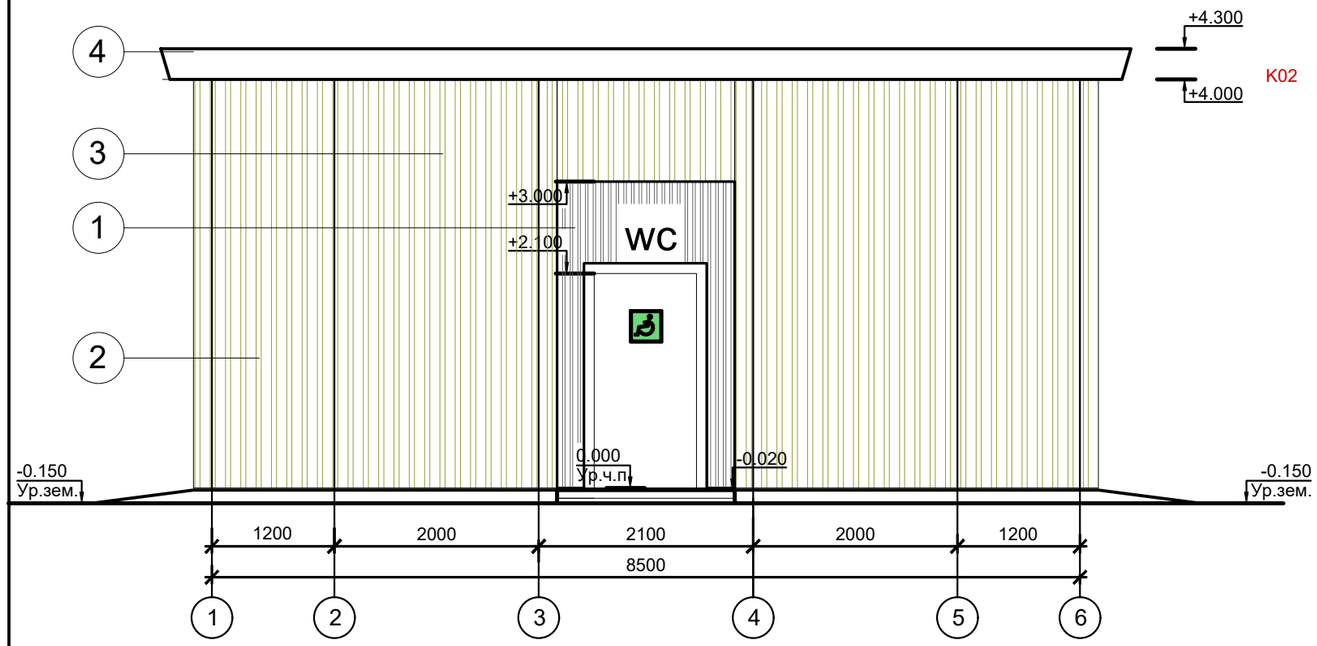

ФАСАД В ОСЯХ А-Г.

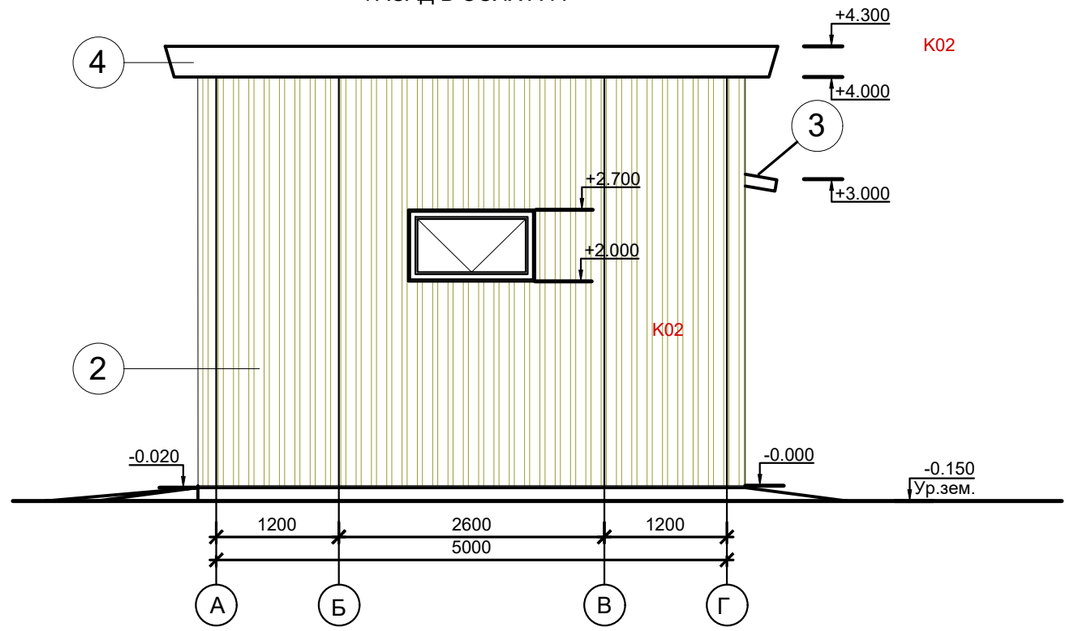

ФАСАД В ОСЯХ 6-1.

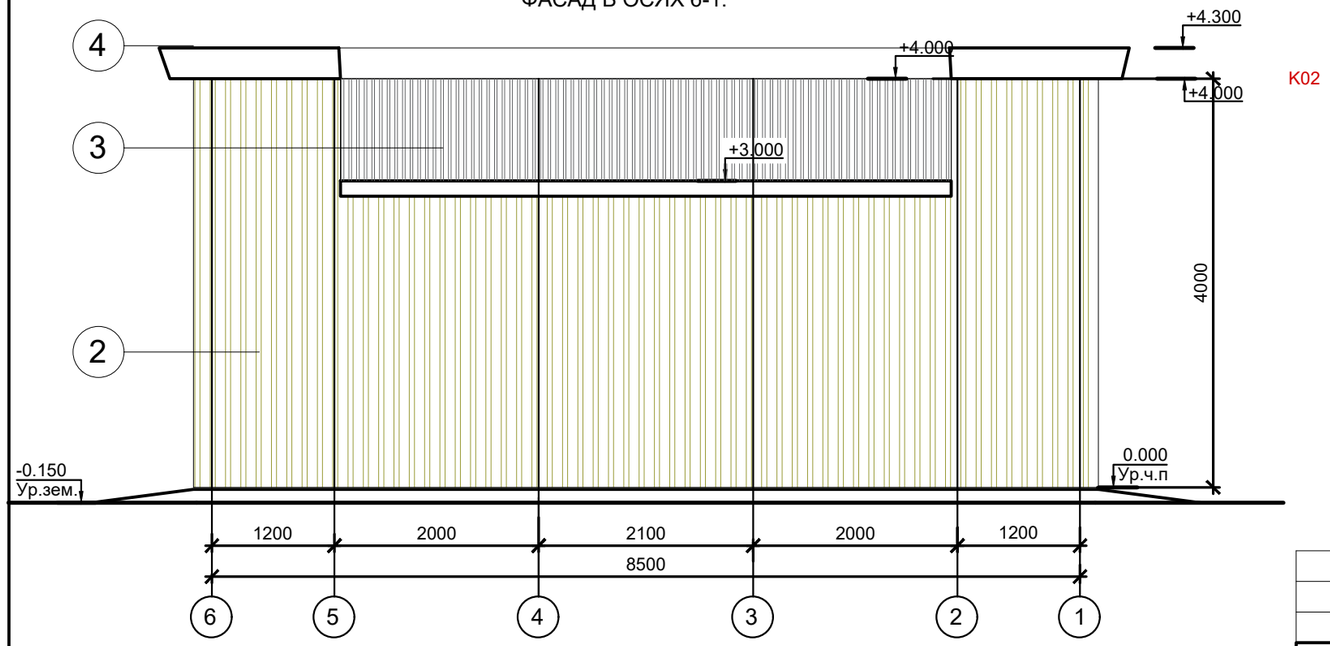

ФАСАД В ОСЯХ Г-А.

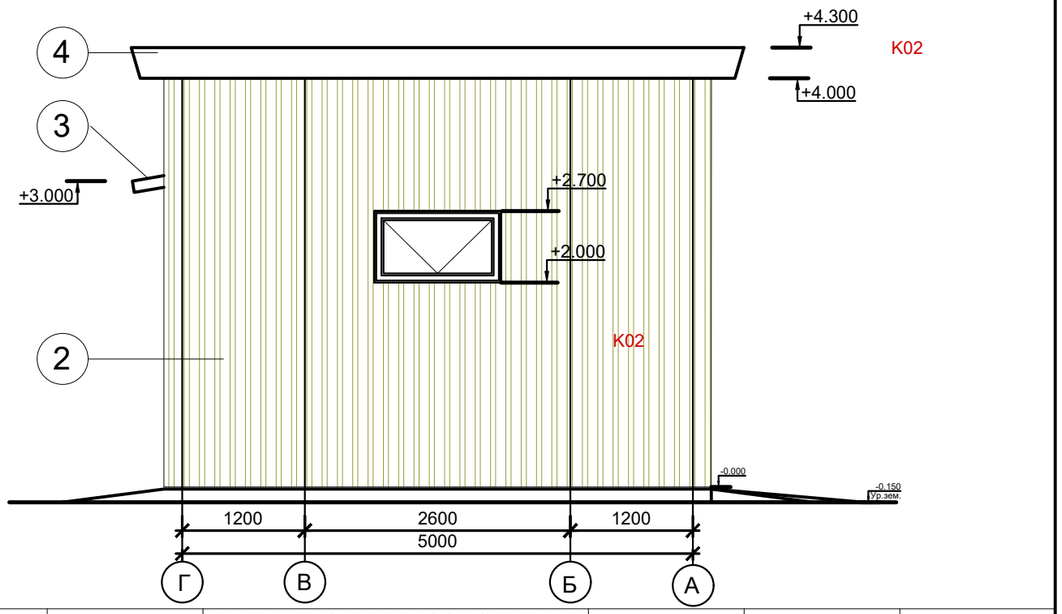

Ведомость наружной отделки фасадов					
№ п/п	Элемент фасада	Отделка	Образец цвета	Коли-чество м2	Примечание
1	Стена	Сендвич панель - 120мм.	RAL 6022		АС-7
2	Стена	Сендвич панель - 120мм.	RAL 1020	632,00 м.п	АС-6
3	Кровля	Сендвич панель 150 мм	RAL 7024 (графит)		АС-8
4	Доборный элемент	Оцинкованная сталь с полимерным покрытием			АС-9,10

Рев.	Дата	ОПИСАНИЕ	Разработал	Проверил	ГИП
К02	22.10.2024	ВЫПУЩЕНО ДЛЯ РАССМОТРЕНИЯ	Казанников	Бейсбаев	Сингаевская
К01	09.10.2024	ВЫПУЩЕНО ДЛЯ РАССМОТРЕНИЯ	Казанников	Бейсбаев	Сингаевская

изм.	Nуч.	лист	Nдок.	подпись	дата
ГАП		Бейсбаев М			07.24
Гл. Спец.		Казанников			07.24
					07.24
					07.24
Проверил		Баранова Т.И.			07.24
Н.контроль		Трусова М.			07.24

ASL-P-1842-2023-1.7,2.8,3.7-АС

Строительство набережной Кенгирского водохранилища в г. Жезказган

Санитарный узел.

стадия	лист	листов
РП	5	

Фасад 1-6,6-1,А-Г,Г-А.

ТОО "АСТЕЛ-К"
17-ГСЛ № 000089

Схема раскладки стеновых
сэндвич-панелей по оси "А",
в осях "1-6"

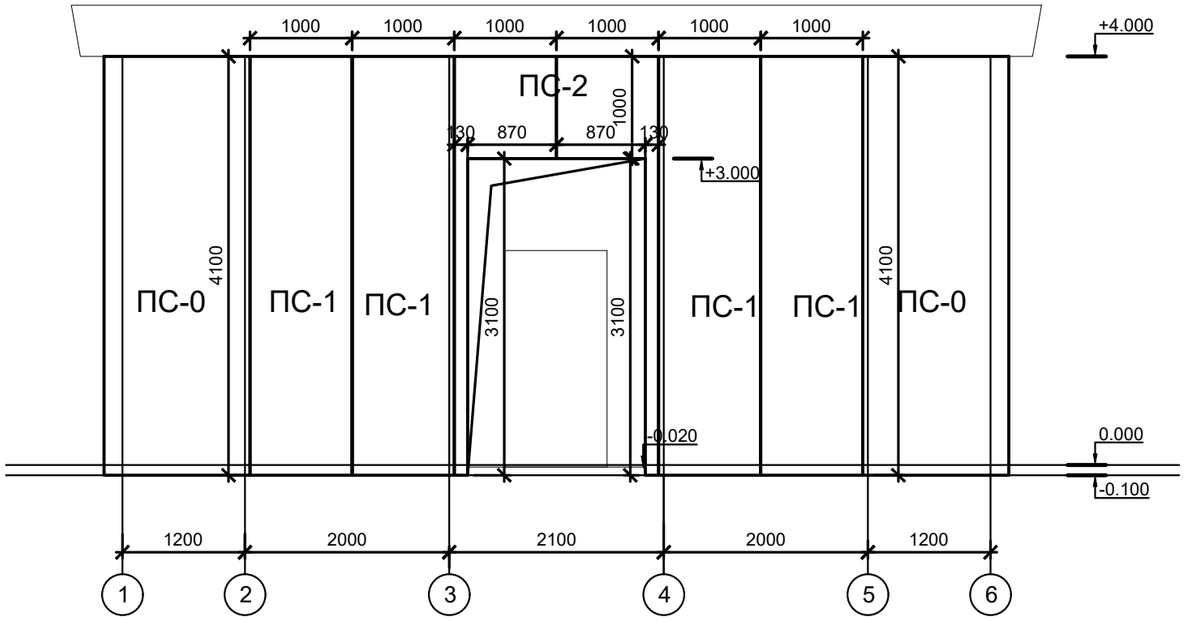

Схема раскладки стеновых
сэндвич-панелей по оси "Г",
в осях "6-1"

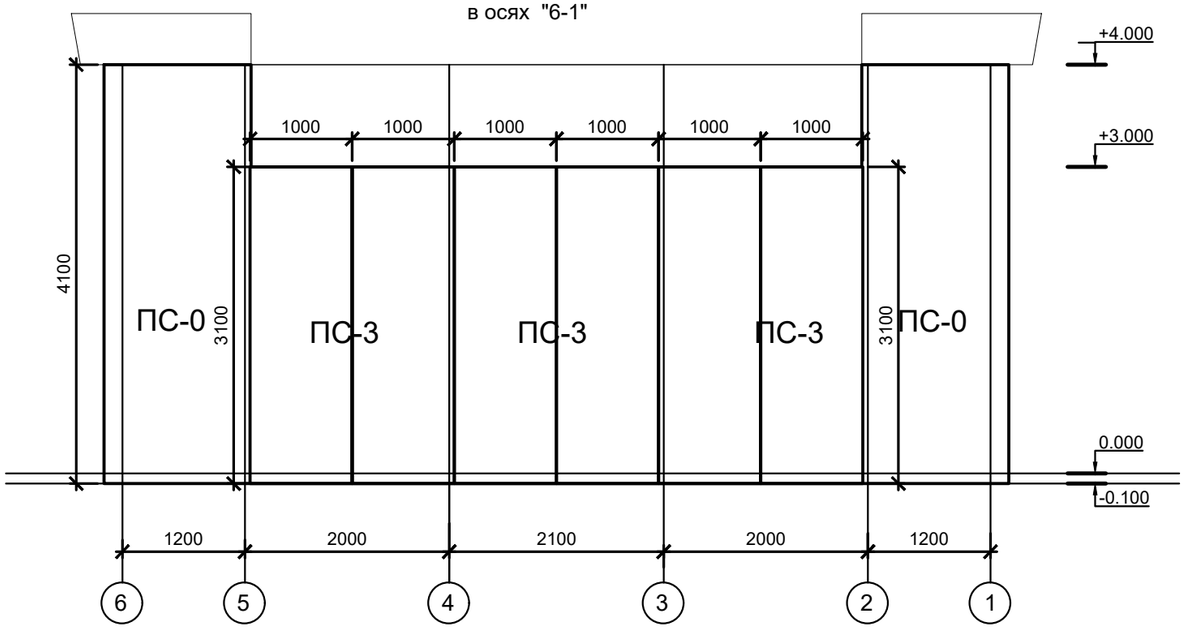

Спецификация к схемам раскладки сэндвич панелей

Поз.	Обозначение	Наименование	Кол.	Масса ед. кг.	Примечание
Стеновые сэндвич панели					
ПС-1	Трехслойные сэндвич- панели стеновые ПТС П1С 120 с несгораемым утеплителем из минеральной ваты на основе базальтового волокна по ТУ 5284-132-83677349-2009, из окрашенного оцинкованного листа с декоративным защитным цветным полимерным покрытием заводского изготовления. RAL 1022 с внутренней стороны.	Сэндвич панели ПТС П1С 4100 х 1000 толщ. 120мм	4	359,16	RAL 6022
ПС-2		Сэндвич панели ПТС П1С 4100 х 1000 толщ. 120мм	2	179,58	RAL 6022
ПС-3		Сэндвич панели ПТС П1С 3100 х 1000 толщ. 120мм	6	407,34	RAL 6022
ПС-4		Сэндвич панели ПТС П1С 3950 х 1000 толщ. 120мм	2	170,82	RAL 1020
ПС-5		Сэндвич панели ПТС П1С 3780 х 300 толщ. 120мм	2	165,56	RAL 1020
ПС-6		Сэндвич панели ПТС П1С 3700 х 740 толщ. 120мм	1	81,03	RAL 1020
ПС-7		Сэндвич панели ПТС П1С 3700 х 1000 толщ. 120мм	1	81,03	RAL 1020

ПС-0
Схема раскладки угловых
стен по оси Б-2,В-2,5-Б,5-В.

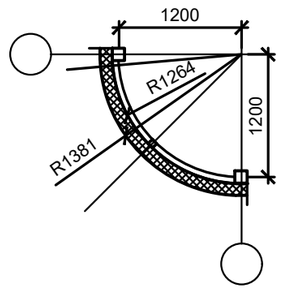

Рев.	Дата	ОПИСАНИЕ	Разработал	Проверил	ГИП
К02	22.10.2024	ВЫПУЩЕНО ДЛЯ РАССМОТРЕНИЯ	Казанников	Бейсбаев	Сингаевская
К01	09.10.2024	ВЫПУЩЕНО ДЛЯ РАССМОТРЕНИЯ	Казанников	Бейсбаев	Сингаевская

изм.	Nуч.	лист	Nдок.	подпись	дата
ГАП		Бейсбаев М			07.24
Гл. Спец.		Казанников			07.24
					07.24
					07.24
Проверил		Баранова Т.И.			07.24
Н.контроль		Трусова М.			07.24

ASL-P-1842-2023-1.7,2.8,3.7-АС

Строительство набережной Кенгирского водохранилища в г. Жезказган

Санитарный узел.

стадия	лист	листов
РП	6	

Схемы раскладки стеновых сэндвич-панелей. Спецификация к схемам раскладки сэндвич панелей

ТОО "АСТЕЛ-К"
17-ГСЛ № 000089

Схема раскладки стеновых сэндвич-панелей по оси "1"и "2", в осях "А-Г" и "Г-А"

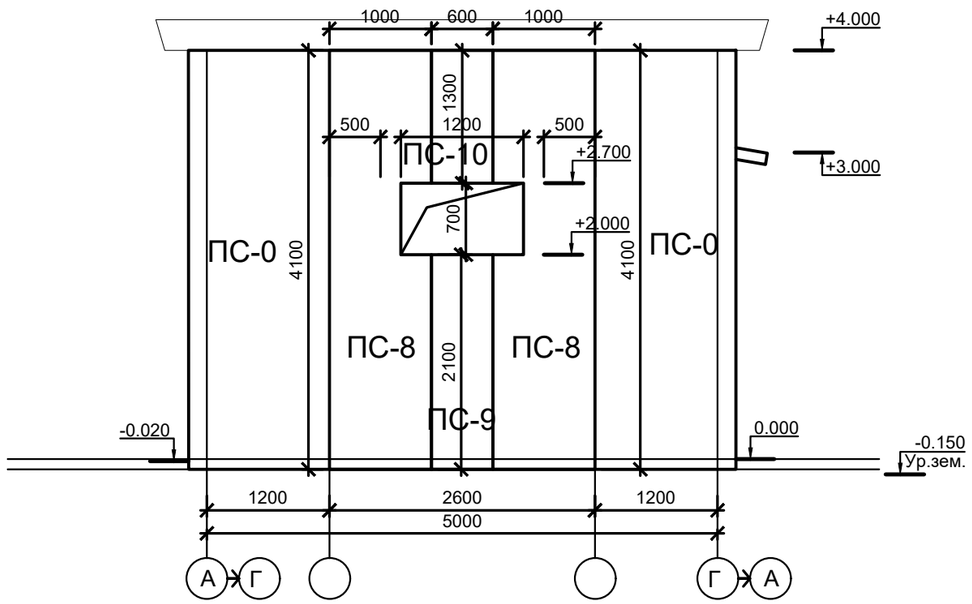

Схема раскладки стеновых сэндвич-панелей по оси "3", в осях "А-Б"

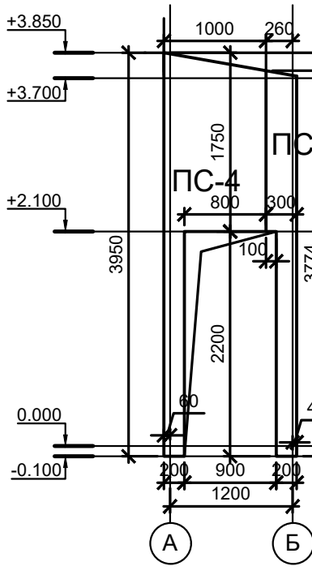

Схема раскладки стеновых сэндвич-панелей по оси "Б", в осях "3-4"

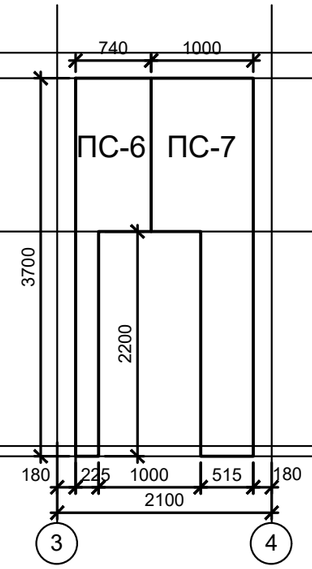

Схема раскладки стеновых сэндвич-панелей по оси "4", в осях "Б-А"

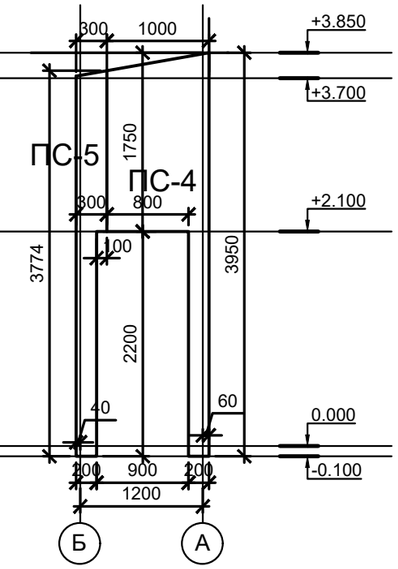

Спецификация к схемам раскладки сэндвич панелей

Поз.	Обозначение	Наименование	Кол.	Масса ед. кг.	Примечание
Стеновые сэндвич панели					
ПС-8	Трехслойные сэндвич- панели стеновые ПТС П1С 120 с несгораемым утеплителем из минеральной ваты на основе базальтового волокна по ТУ 5284-132-83677349-2009.	Сэндвич панели ПТС П1С 4100 х 1000 толщ. 120мм	4	359,16	RAL 6022
ПС-9		Сэндвич панели ПТС П1С 2100 х 600 толщ. 120мм	2	55,19	RAL 6022
ПС-10		Сэндвич панели ПТС П1С 1300 х 600 толщ. 120мм	2	34,16	RAL 6022

Спецификация ПС-0 сборные панели угловые

Поз.	Обозначение	Наименование	Кол.	Масса ед. кг.	Примечание
ПК-1	Оцинкованный лист с декоративным защитным цветным полимерным покрытием заводского изготовления.	Профлист НС-34 4100 х 1000 толщ. 0.5мм	8	40м2	RAL 6022
ПК-2		Профлист С-8 4100 х 1150 толщ. 0.5мм	8	40м2	RAL 1020
ПК-3	Минплита пл. из базальтовой группы Плотность, γ0: -120 кг/м3 Толщ-120 мм	Минплита пл. из базальтовой 4100 х 2200 толщ. 120мм	4	4м3	

Рев.	Дата	ОПИСАНИЕ	Разработал	Проверил	ГИП
К02	22.10.2024	ВЫПУЩЕНО ДЛЯ РАССМОТРЕНИЯ	Казанников	Бейсбаев	Сингаевская
К01	09.10.2024	ВЫПУЩЕНО ДЛЯ РАССМОТРЕНИЯ	Казанников	Бейсбаев	Сингаевская

изм.	Nуч.	лист	Nдок.	подпись	дата
ГАП		Бейсбаев М			07.24
Гл. Спец.		Казанников			07.24
					07.24
					07.24
Проверил		Баранова Т.И.			07.24
Н.контроль		Трусова М.			07.24

ASL-P-1842-2023-1.7,2.8,3.7-АС

Строительство набережной Кенгирского водохранилища в г. Жезказган

Санитарный узел.

стадия	лист	листов
РП	7	

Схемы раскладки стеновых сэндвич-панелей. Спецификация к схемам раскладки сэндвич панелей

ТОО "АСТЕЛ-К"
17-ГСЛ № 000089

Схема раскладки
сэндвич-панелей по кровли

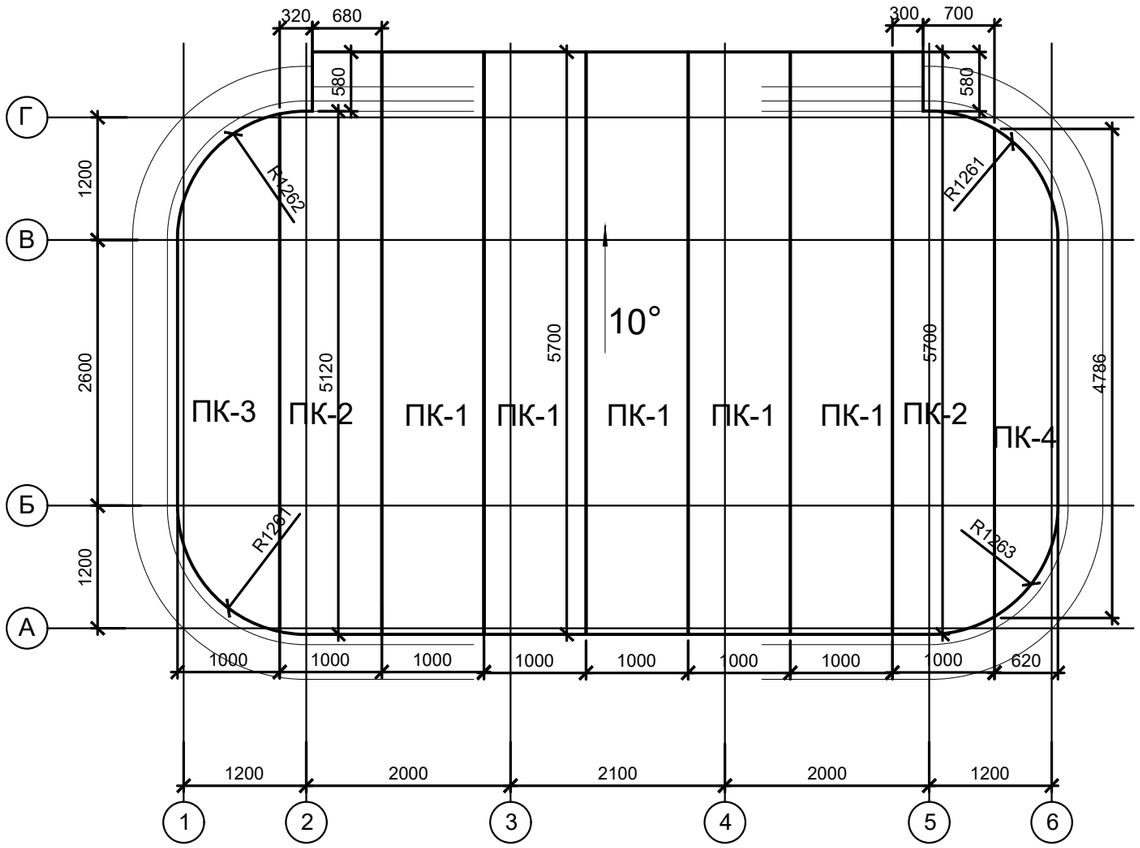

Спецификация к схемам раскладки сэндвич панелей					
Поз.	Обозначение	Наименование	Кол.	Масса ед. кг.	Примечание
Кровельные сэндвич панели					
ПК-1	Панели трехслойные кровельные ПТК П2С 200 с несгораемым утеплителем из минеральной ваты на основе базальтового волокна по ТУ 5284-132-83677349-2009, из окрашенного оцинкованного листа с декоративным защитным цветным полимерным покрытием заводского изготовления. RAL 1015 (бежевый) с внутренней стороны.	Сэндвич панели ПТК П2С 150 5700 х 1000 толщ. 150мм	5	815,10	RAL 7024 (Графитовый серый) с наружной стороны. RAL 1015 (бежевый) с внутренней стороны.
ПК-2		Сэндвич панели ПТК П2С 150 5700 х 1000 толщ. 150мм	2	326,04	
ПК-3		Сэндвич панели ПТК П2С 150 5200 х 1000 толщ. 150мм	1	148,72	
ПК-4		Сэндвич панели ПТК П2С 150 4900 х 620 толщ. 150мм	1	87,95	

Рев.	Дата	ОПИСАНИЕ	Разработал	Проверил	ГИП
К02	22.10.2024	ВЫПУЩЕНО ДЛЯ РАССМОТРЕНИЯ	Казанников	Бейсбаев	Сингаевская
К01	09.10.2024	ВЫПУЩЕНО ДЛЯ РАССМОТРЕНИЯ	Казанников	Бейсбаев	Сингаевская

изм.	Nуч.	лист	Nдок.	подпись	дата
ГАП		Бейсбаев М			07.24
Гл. Спец.		Казанников			07.24
					07.24
					07.24
Проверил		Баранова Т.И.			07.24
Н.контроль		Трусова М.			07.24

ASL-P-1842-2023-1.7,2.8,3.7-АС

Строительство набережной Кенгирского водохранилища в г. Жезказган

Санитарный узел.

стадия	лист	листов
РП	8	

Схемы раскладки кровельных сэндвич-панелей. Спецификация к схемам раскладки сэндвич панелей

ТОО "АСТЕЛ-К"
17-ГСЛ № 000089

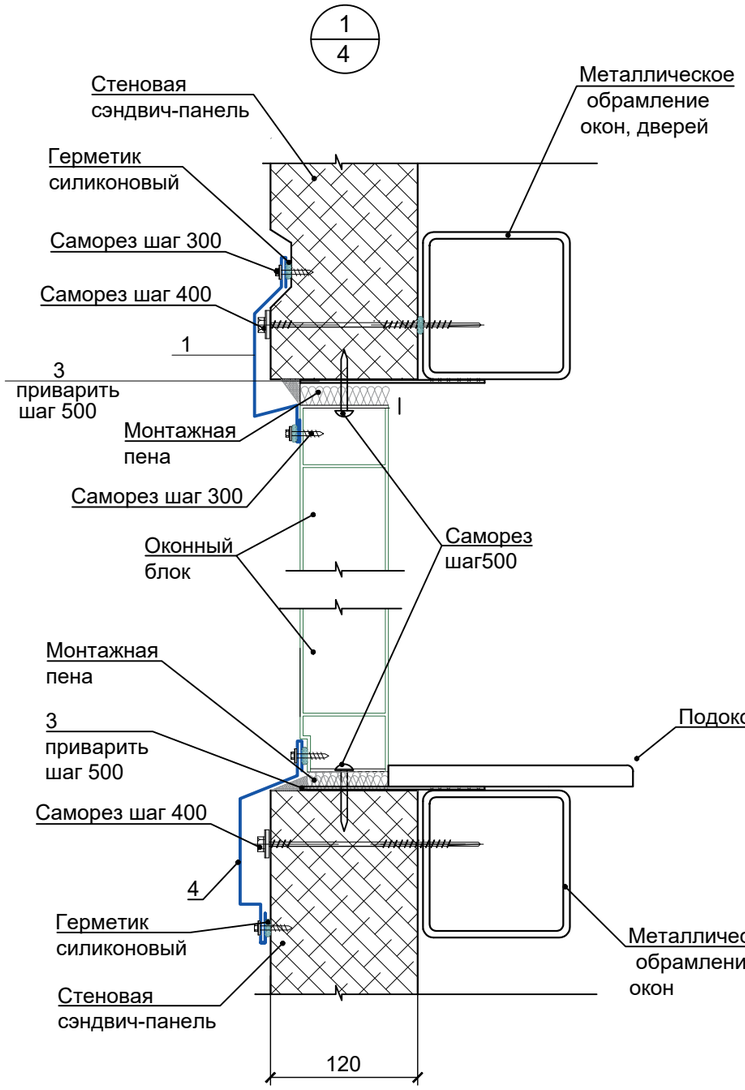

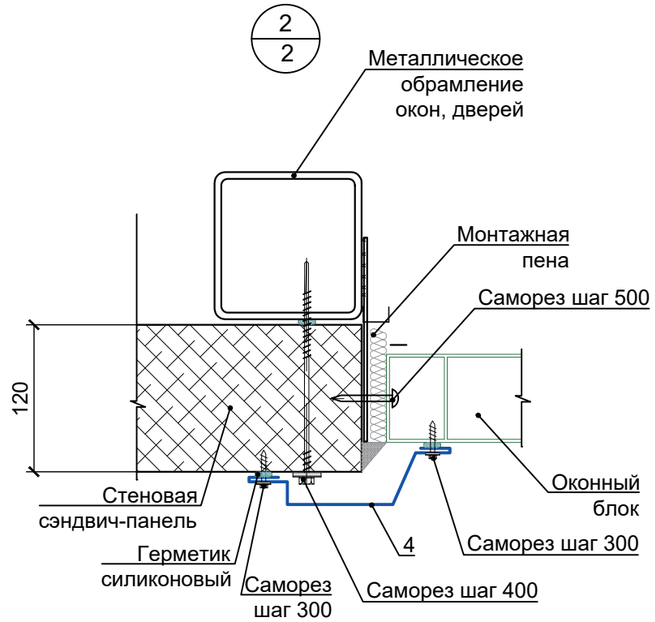

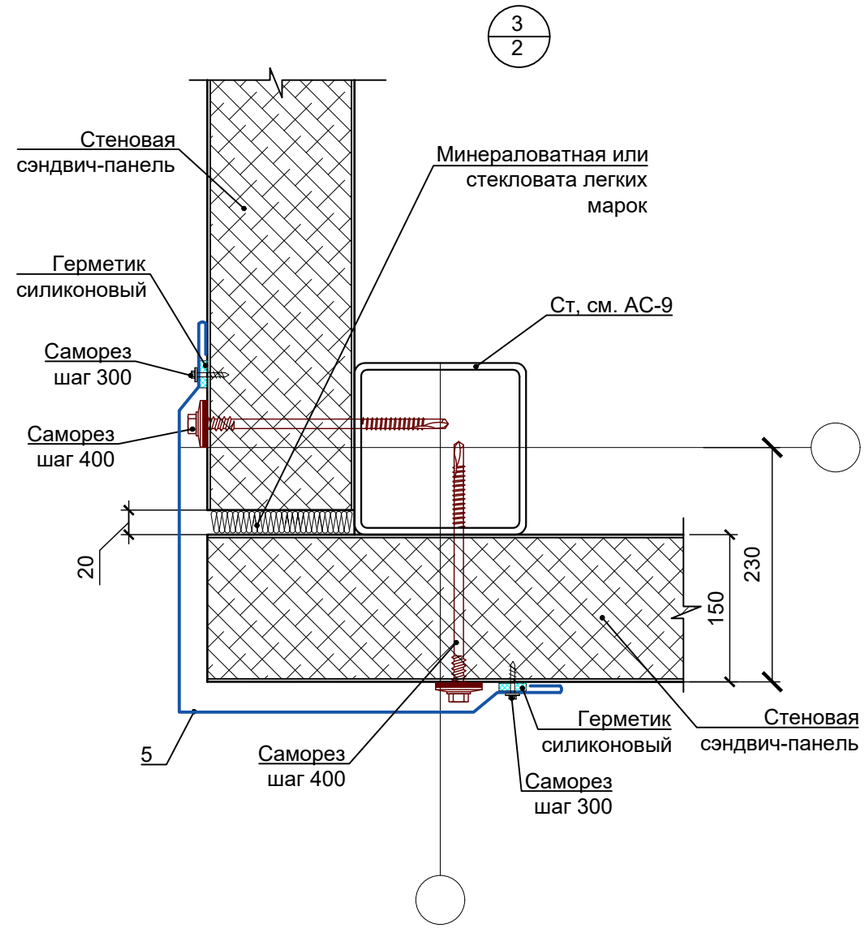

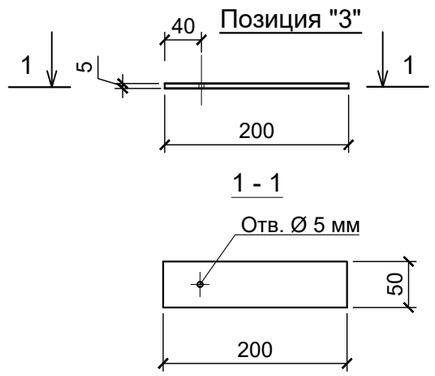

1. Данный лист см. с л. АС-2,3.
2. Спецификацию элементов, замаркированных на данном листе см. АС-10
3. Доборные элементы перед изготовлением сделать контрольный замер и согласовать с проектировщиками.

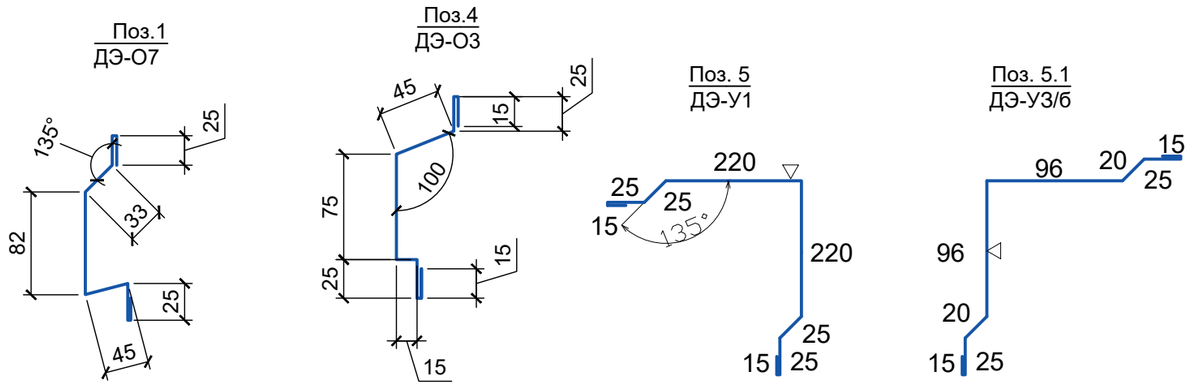

Рев.	Дата	ОПИСАНИЕ	Разработал	Проверил	ГИП
К02	22.10.2024	ВЫПУЩЕНО ДЛЯ РАССМОТРЕНИЯ	Казанников	Бейсбаев	Сингаевская
К01	09.10.2024	ВЫПУЩЕНО ДЛЯ РАССМОТРЕНИЯ	Казанников	Бейсбаев	Сингаевская

изм.	Nуч.	лист	Nдок.	подпись	дата				
						ASL-P-1842-2023-1.7,2.8,3.7-АС			
						Строительство набережной Кенгирского водохранилища в г. Жезказган			
ГАП		Бейсбаев М.			07.24	Санитарный узел.	стадия	лист	листов
Гл. Спец.		Казанников			07.24		РП	9	
					07.24				
					07.24	Узлы 1-:-3	ТОО "АСТЕЛ-К" 17-ГСЛ № 000089		
Проверил		Баранова Т.И.			07.24				
Н.контроль		Трусова М.			07.24				

взам.инв.N | Подпись и дата | инв.Nподл.

Формат А3

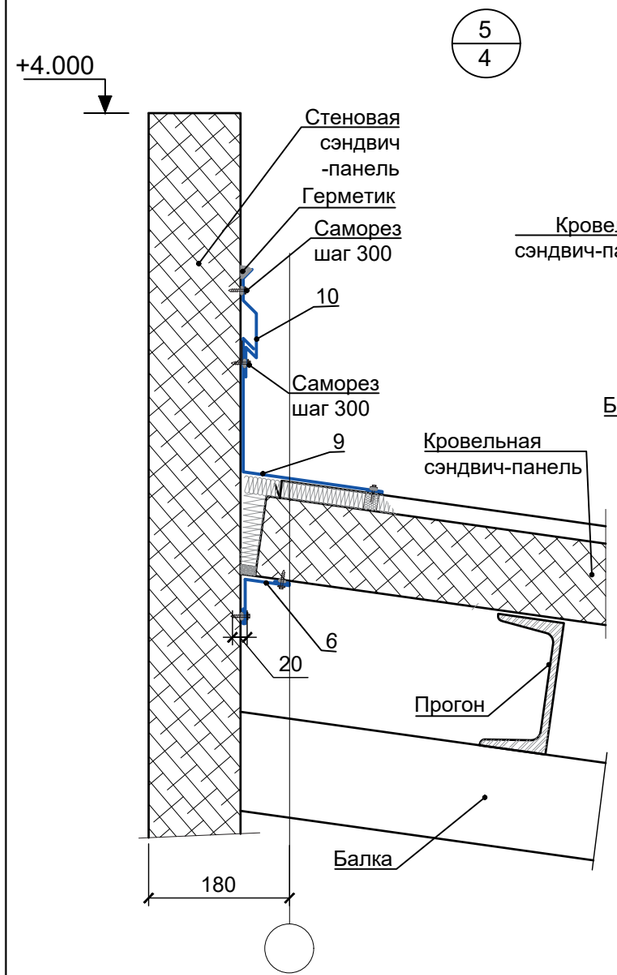

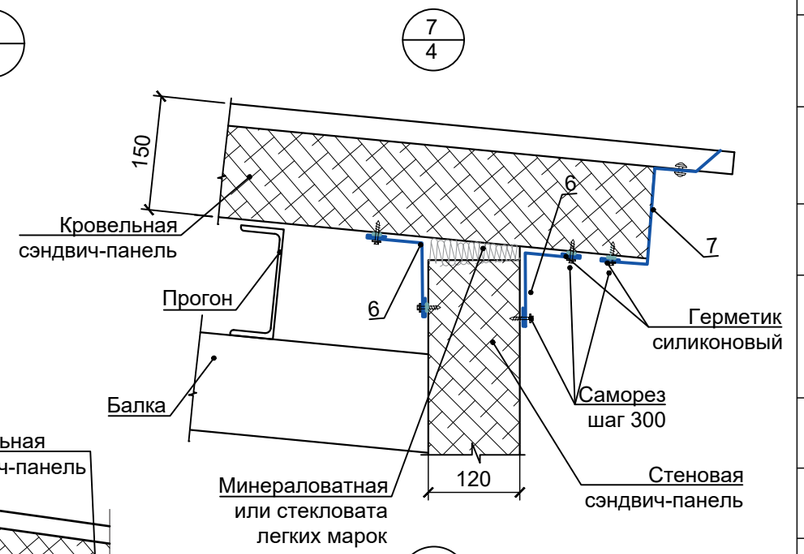

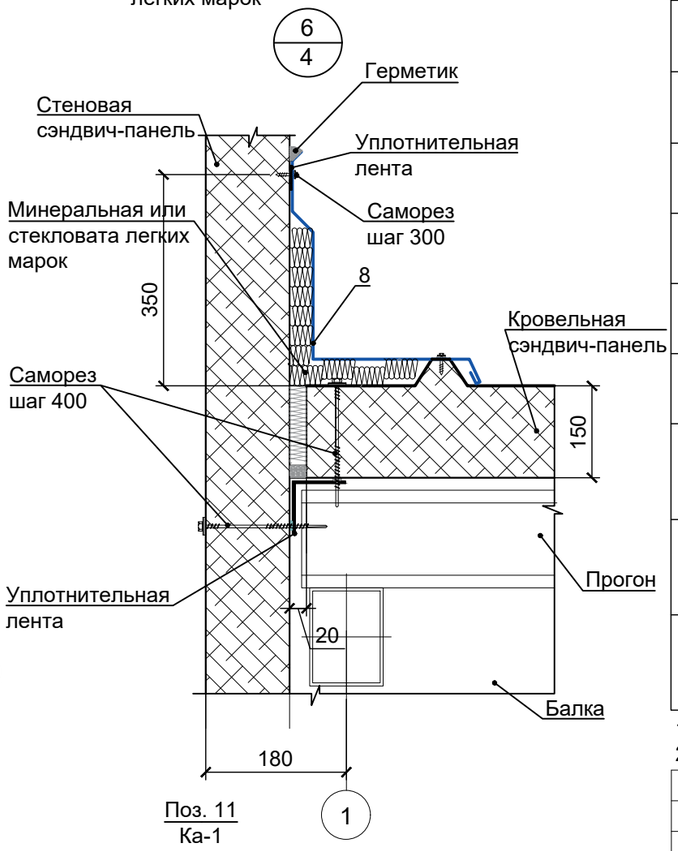

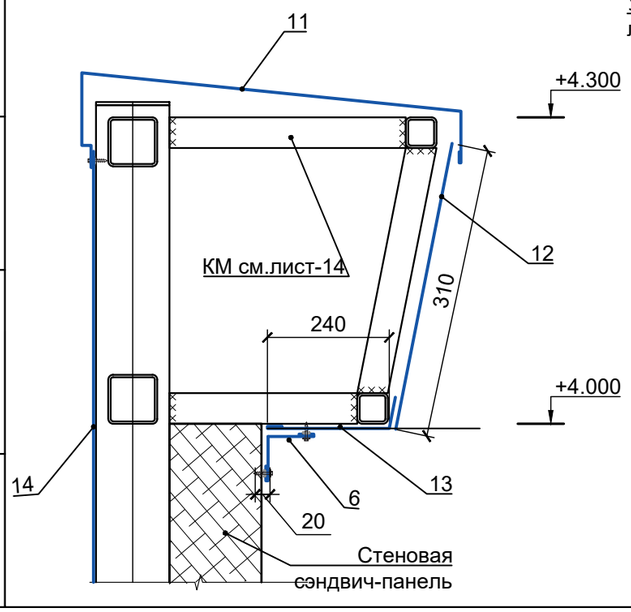

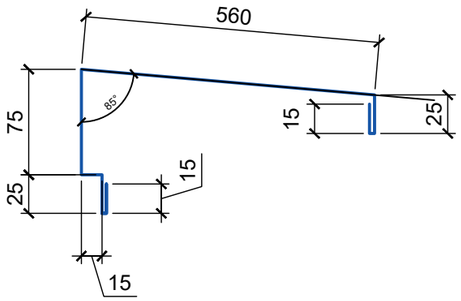

Спецификация материалов

Марка поз.	Обозначение	Наименование	Кол-во	Масса, ед. кг.	Примечание
1	Каталог ТОО "ПолимерМеталл-Т" ГОСТ 14918-2020	ДЭ-О7, Доборный элемент оконного обрамления. Оцинков. кров. сталь 240х0,5 мм	4.0п.м	3.925 кг/м2	RAL 6022
3	ГОСТ 103-2006*	Костыль полоса 40х4, L=150 мм	34 шт.	0,19	
4	Каталог ТОО "ПолимерМеталл-Т" ГОСТ 14918-2020	ДЭ-О3, Доборный элемент оконного обрамления. Оцинков. кров. сталь 220х0,5 мм	24.п.м	3.925 кг/м2	RAL 6022
5		ДЭ-У1, Доборный элемент нар, угла. Оцинков. кров. сталь 640х0,5 мм	6.п.м		RAL 6022
5.1		ДЭ-У3/б, Доборный элемент внут, угла. Оцинков. кров. сталь 640х0,5 мм	6.п.м		RAL 6022
6		ДЭ-К1, Доборный элемент кровельный 1 ,L=178 мм. Оцинков. кров. сталь 178х0,5 мм	37.0 п.м		RAL 7024
7		ДЭ-К3, Доборный элемент кровельный ,L=295 мм. Оцинков. кров. сталь 295х0,5 мм	6.п.м		RAL 7024
8		ДЭ-К12, Доборный элемент кровельный,L=490 мм. Оцинков. кров. сталь 490х0,5 мм	12.4 п.м		RAL 7024
9		ДЭ-К15, Доборный элемент кровельный ,L=240 мм. Оцинков. кров. сталь 240х0,5 мм	6.2п.м		RAL 7024
10		ДЭ-К14, Доборный элемент кровельный ,L=210 мм. Оцинков. кров. сталь 210х0,5 мм	6.2п.м		RAL 7024
11		Ка-1, Доборный элемент кровельный ,L=720 мм. Оцинков. кров. сталь 720х0,5 мм	18.5 п.м		RAL 7024
12		Кровельный лист,L=1000 мм. Оцинков. кров. сталь с полимерным покрытием 310х0,8 мм	18.5 п.м		RAL 7024
13		Кровельный лист,L=1000 мм. Оцинков. кров. сталь с полимерным покрытием 240х0,8 мм	18.5 п.м		RAL 7024
14		Кровельный лист,L=1000 мм. Оцинков. кров. сталь с полимерным покрытием	12.0 м2		RAL 7024

1. Данный лист см. с л. АС-2-:-5
2. Доборные элементы перед изготовлением сделать контрольный замер и согласовать с проектировщиками.

Рев.	Дата	ОПИСАНИЕ	Разработал	Проверил	ГИП
К02	22.10.2024	ВЫПУЩЕНО ДЛЯ РАССМОТРЕНИЯ	Казанников	Бейсбаев	Сингаевская
К01	09.10.2024	ВЫПУЩЕНО ДЛЯ РАССМОТРЕНИЯ	Казанников	Бейсбаев	Сингаевская

изм.	Nуч.	лист	Nдок.	подпись	дата
ГАП		Бейсбаев М.			07.24
Гл. Спец.		Казанников			07.24
					07.24
					07.24
Проверил		Баранова Т.И.			07.24
Н.контроль		Трусова М.			07.24

ASL-P-1842-2023-1.7,2.8,3.7-АС

Строительство набережной Кенгирского водохранилища в г. Жезказган

Санитарный узел.

стадия	лист	листов
РП	10	

Узлы 5-:-8. Спецификация элементов, замаркированных на узлах 1÷8

ТОО "АСТЕЛ-К"
17-ГСЛ № 000089

взам.инв.N | Подпись и дата | инв.Nподл.

Формат А3

Схема расположения фундаментной плиты ФПм-1

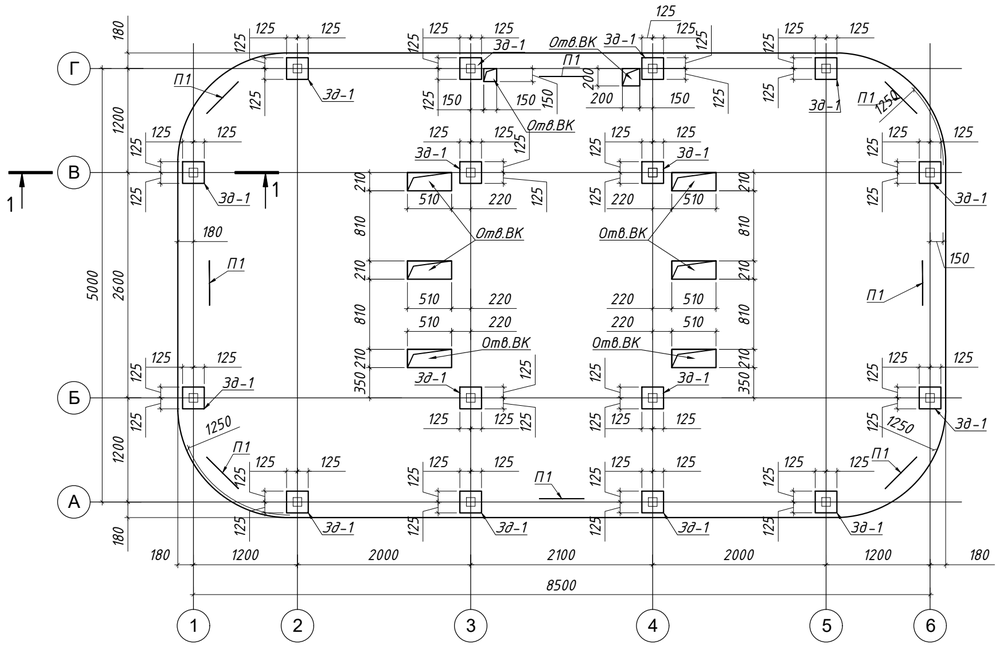

Схема расположения фундаментной плиты ФПм-1

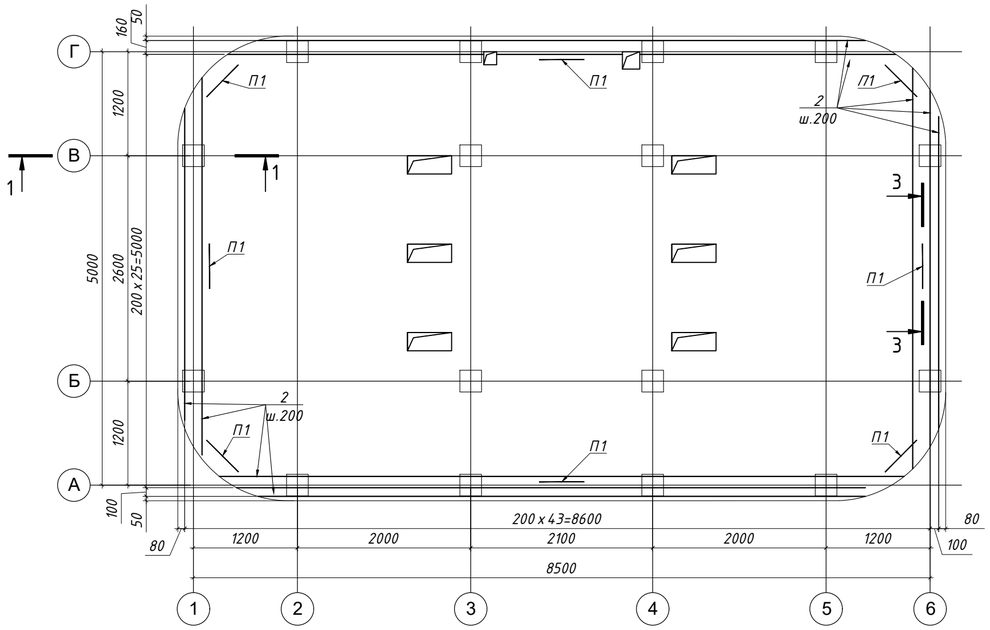

1 - 1
(опалубочный чертеж)

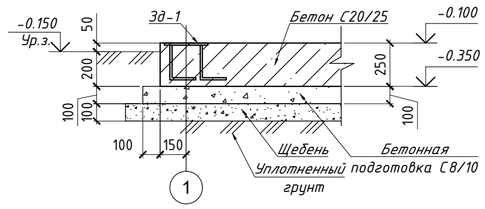

1 - 1
(схема армирования)

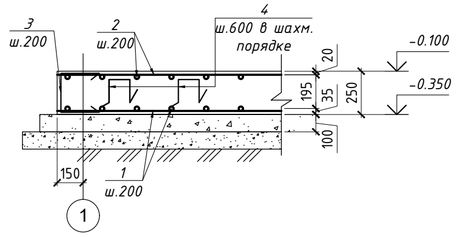

Зд-1

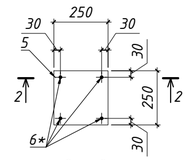

2 - 2

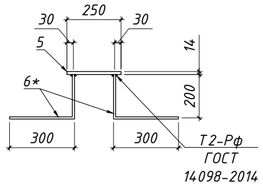

3 - 3
М1:25

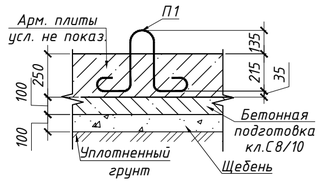

Проушина П1

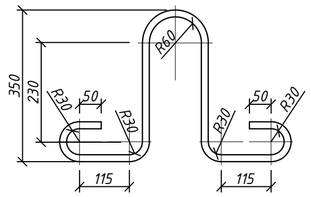

Спецификация материалов и изделий

Поз.	Обозначение	Наименование	Кол.	Масса ед.,кг	Примечание
		Фундаментная плита ФПм-1			
1	см. примечание п.8	ф 10 А400 ГОСТ 34028-2016 L= п.м	490.0	0.617	302.3
2	см. примечание п.8	ф 8 А400 ГОСТ 34028-2016 L= п.м	490.0	0.395	193.6
3*	см. примечание п.8	ф 10 А400 ГОСТ 34028-2016 L= 895	160	0.55	88.3
4*	см. примечание п.8	ф 10 А400 ГОСТ 34028-2016 L= 990	182	0.61	111.1
П1	Проушина	ф 16 А240 ГОСТ 34028-2016 L= 1360	8	2.147	17.17
Зд-1		Закладная деталь Зд-1	16	9.29	148.6
		Материалы:			
		БетонС20/25,W8,F150,сульфатостойкий,$м^3$	11.50		
		Бетон С8/10 $м^3$	4.87		
	ГОСТ 8267-93	Щебень фракции 20-40 М600, $м^3$	5.15		
Зд-1		Закладная деталь Зд-1	1		
5		Лист t14x250x250 С245 ГОСТ 19903-2015	1	6.87	6.87
6*		ф 14 А400 ГОСТ 34028-2016 L= 500	4	0.60	2.42

поз (*) смотреть ведомость деталей

1. Данный лист смотреть совместно с л. АС-12
2. За условную отм. 0,000 принять верх плиты, что соответствует абсолютной отметке по ГП;
3. Трамбовку произвести виброкатком массой 5т. с проверкой результатов трамбовки лабораторными исследованиями.
4. Все работы производить с соблюдением требований СП по производству работ, техники безопасности и указаний настоящей рабочей документации.
5. Под фундаментную монолитную плиту выполнить бетонную подготовку из бетона кл. С8/10 и щебеночную подушку ф10-25мм, толщиной 100 мм, , с размерами превышающими размеры фундаментной плиты на 100 мм в каждую сторону.
6. Все бетонные поверхности, соприкасающиеся с грунтом, обмазать горячей битумной мастикой за 2 раза.
7. Выемка Грунта: 19 $м^3$
8. Произвести связывание арматурных стержней в каркасы для железобетонных конструкций на строительной площадке с использованием вязальной проволоки, обеспечив надежность соединений в соответствии с проектными требованиями и действующими строительными нормами.

Марка конструкции	Изделия арматурные						
	Арматура класса						Всего
	А240		А400				
	ГОСТ 34028-2016						
	ф16	Итого	ф8	ф10	ф14	Итого	
Фундаментная плита ФПм-1	17.17	17.17	193.55	501.73	2.42	697.70	714.87

Ведомость деталей

Поз.	Эскиз	Поз.	Эскиз	Поз.	Эскиз
3*	R=3d (н.г.); 195; 350; 350	4*	200; 195; 195; 200; 200	6*	200; R=3d (н.г.); 300

К03	06.11.2024	ВЫПУЩЕНО ДЛЯ РАССМОТРЕНИЯ	Казанников	Бейсбаев	Сингаевская
К02	22.10.2024	ВЫПУЩЕНО ДЛЯ РАССМОТРЕНИЯ	Казанников	Бейсбаев	Сингаевская
К01	09.10.2024	ВЫПУЩЕНО ДЛЯ РАССМОТРЕНИЯ	Казанников	Бейсбаев	Сингаевская
Рев.	Дата	ОПИСАНИЕ	Разработал	Проверил	ГИП

ASL-P-1842-2023-1.7,2.8,3.7-АС

Строительство набережной Кенгирского водохранилища в г. Жезказган

изм.	Nуч.	лист	Nдок.	подпись	дата
ГАП		Бейсбаев М.			07.24
Гл. Спец.		Казанников			07.24
Разработал		Пиреков			07.24
Проверил		Глызно			07.24
Проверил		Баранова Т.И.			07.24
Н.контроль		Трусова М.			07.24

Санитарный узел.

стадия	лист	листов
РП	11	

Фундаментная плита ФПм-1

ТОО "АСТЕЛ-К"
17-ГСЛ № 000089

Взам. инв. N | Подп. и дата | Инв. N подл.

Схема расположения каркаса на отм. -0,100

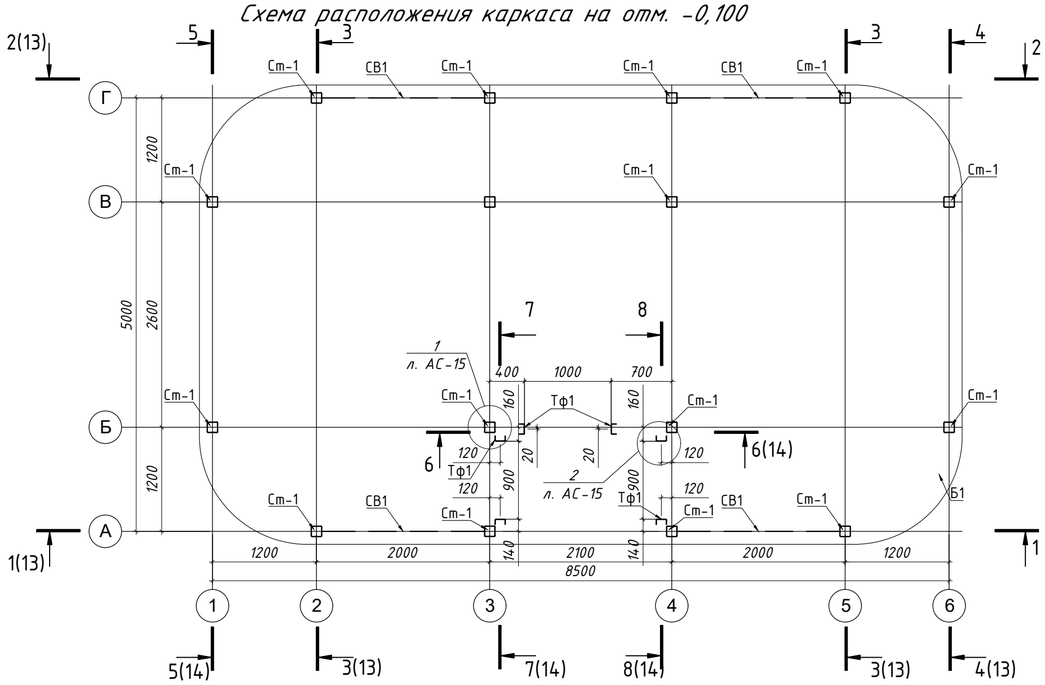

Схема расположения металлических элементов для сан.узла на отм. +2,830...+3,670

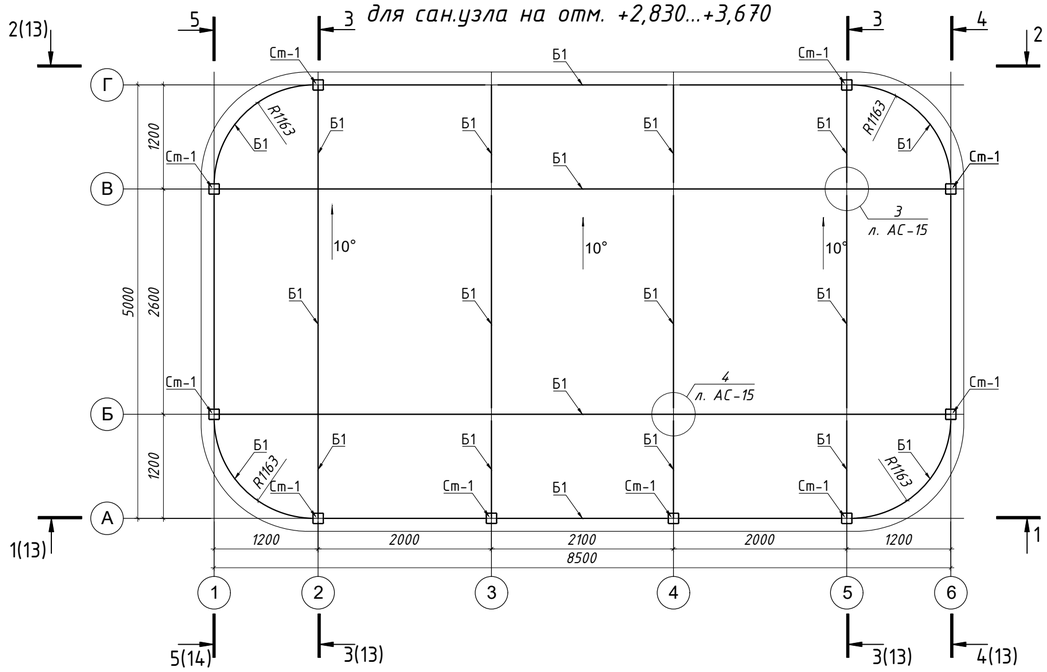

Схема расположения прогонов на отм. +2,830...+3,670

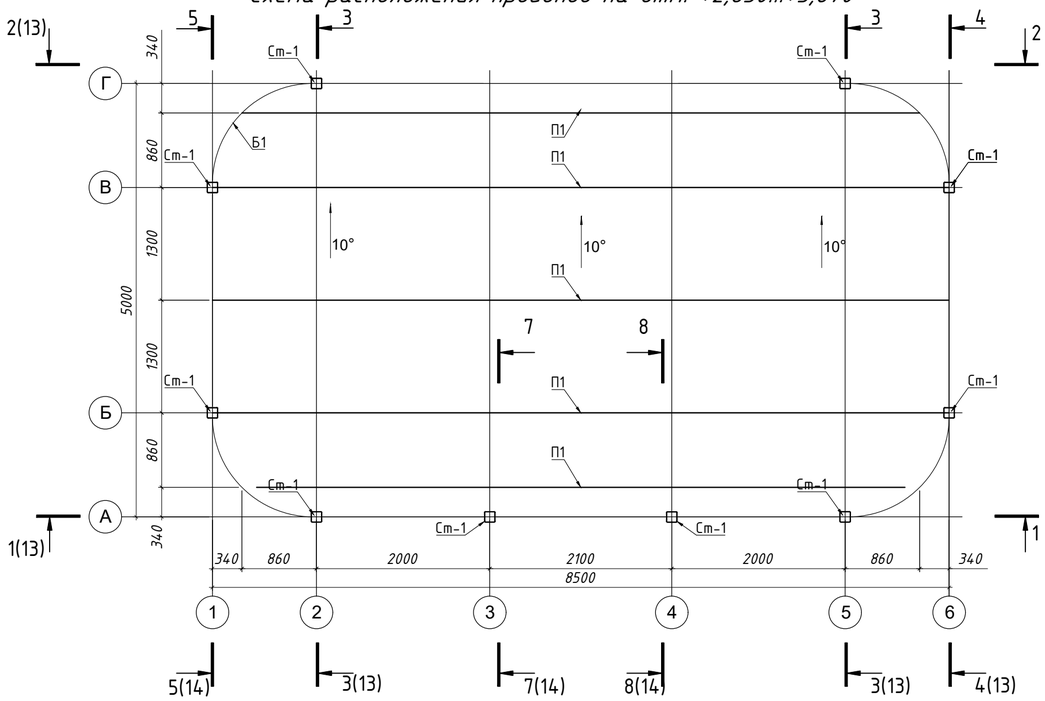

Схема расположения парапета на отм. +4,300

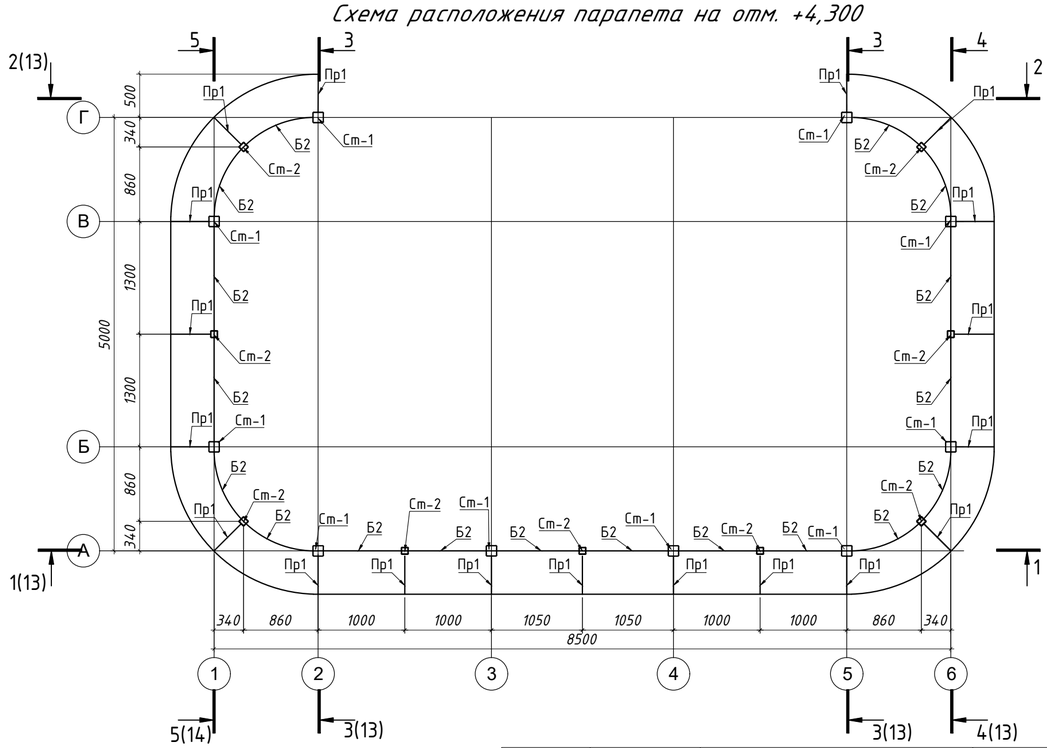

1. За условную отм. 0,000 принять верх плиты, что соответствует абсолютной отметке по ГП;
2. Данный лист см. совместно с листами АС-11,13...15.
3. Все работы производить с соблюдением требований соответствующих глав СП по производству работ, техники безопасности (СН РК 1.03-05-2011) и указаний настоящей рабочей документации.
4. Сварку выполнять электродами Э42, ГОСТ 9467-75*. Толщину шва принимать по наименьшей толщине свариваемых элементов.
5. Все поверхности металлических конструкций, необетонированных закладных деталей и соединительных элементов очистить от пыли и грязи, обезжирить, затем окрасить эмалью ПФ-115 RAL 9003 ГОСТ 6465-76* за два раза по грунтовке ГФ 021 ГОСТ 25129-82.
6. Схемы расположения элементов фахверка см совместно с сечениями 1-1...4-4 на л.13,14

Рев.	Дата	ОПИСАНИЕ	Разработал	Проверил	ГИП
К02	22.10.2024	ВЫПУЩЕНО ДЛЯ РАССМОТРЕНИЯ	Ерназаров	Глызно	Сингаевская
К01	09.10.2024	ВЫПУЩЕНО ДЛЯ РАССМОТРЕНИЯ	Ерназаров	Глызно	Сингаевская

изм.	Nуч.	лист	Nдок.	подпись	дата
ГАП		Бейсбаев М.			07.24
Гл. Спец.		Казанников			07.24
Разработал		Пирекков			07.24
Проверил		Глызно			07.24
Проверил		Баранова Т.И.			07.24
Н.контроль		Трусова М.			07.24

ASL-P-1842-2023-1.7,2.8,3.7-АС

Строительство набережной Кенгирского водохранилища в г. Жезказган

Санитарный узел.

стадия	лист	листов
РП	12	

Схема расположения металлического каркаса

ТОО "АСТЕЛ-К"
17-ГСЛ № 000089

Взам. инв. N | Подп. и дата | Инв. N подл.

1 - 1

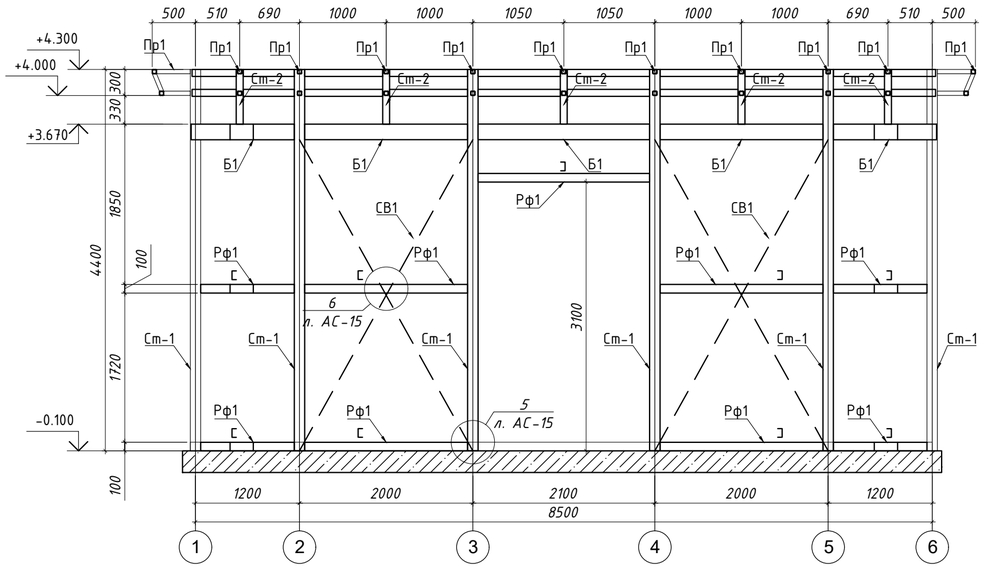

2 - 2

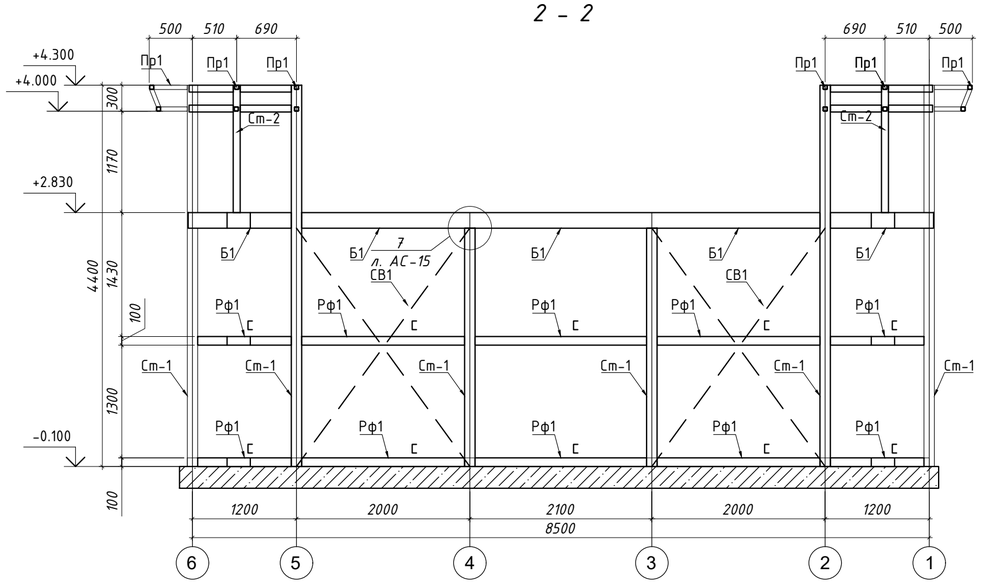

Ведомость элементов

Марка элемента	Сечение			Усилия для прикрепления			Наименование или марка металла	Примечание
	Эскиз	Поз.	Состав	A, тс	N, тс	M, тс·м		
Ст-1	▱		□120х4	±0.59	-6.46	±0.42	С255	
Ст-2	▱		□80х4	±0.59	-0.80	±0.28	С255	
Б1	▱		□180х100х4	±1.18	1.94	-1.13/0.56	С255	
Б2	▱		□80х4	-0.10	-1.61	±0.14	С255	
СВ1	▱		□60х4	-	-0.81	-	С255	
П1	▱		□140х100х4	±0.59	-	-	С255	
Тф1	[		гн.[120х60х4	-	-	-	С255	
Рф1	[		гн.[100х60х4	-	-	-	С255	
Рф2	[		гн.[120х60х4	-	-	-	С255	
Пр1	▱		□50х4	-	-	-	С255	

3 - 3

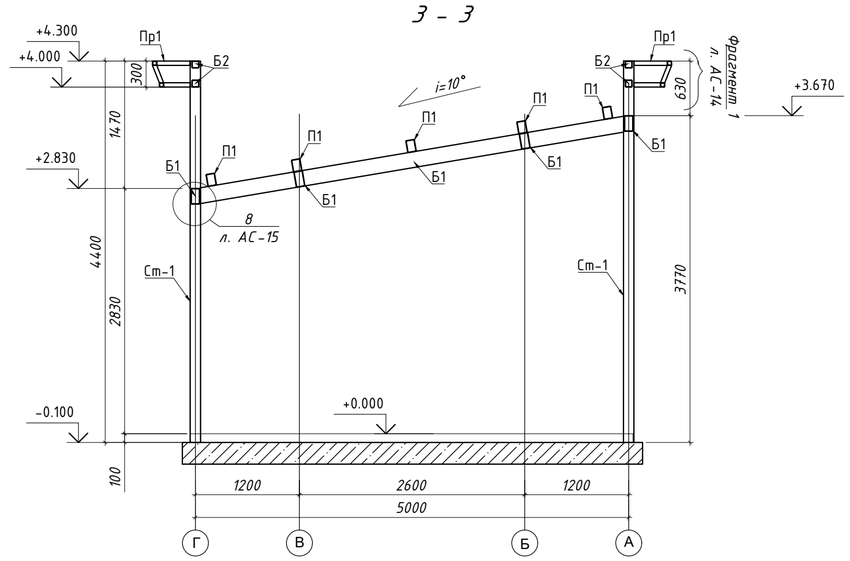

1. За условную отм. 0,000 принять верх плиты, что соответствует абсолютной отметке по ГП;
2. Данный лист см. совместно с листами АС-12,15.
3. Все работы производить с соблюдением требований соответствующих глав СП по производству работ, техники безопасности (СН РК 1.03-05-2011) и указаний настоящей рабочей документации.
4. Сварку выполнять электродами Э42, ГОСТ 9467-75*. Толщину шва принимать по наименьшей толщине свариваемых элементов.
5. Все поверхности металлических конструкций, необетонированных закладных деталей и соединительных элементов очистить от пыли и грязи, обезжирить, затем окрасить эмалью ПФ-115 RAL 9003 ГОСТ 6465-76* за два раза по грунтовке ГФ 021 ГОСТ 25129-82.

Рев.	Дата	ОПИСАНИЕ	Разработал	Проверил	ГИП
К02	22.10.2024	ВЫПУЩЕНО ДЛЯ РАССМОТРЕНИЯ	Ерназаров	Глызно	Сингаевская
К01	09.10.2024	ВЫПУЩЕНО ДЛЯ РАССМОТРЕНИЯ	Ерназаров	Глызно	Сингаевская

изм.	Nуч.	лист	Nдок.	подпись	дата
ГАП		Бейсбаев М.			07.24
Гл. Спец.		Казанников			07.24
Разработал		Пирекова			07.24
Проверил		Глызно			07.24
Проверил		Баранова Т.И.			07.24
Н.контроль		Трусова М.			07.24

ASL-P-1842-2023-1.7,2.8,3.7-АС

Строительство набережной Кенгирского водохранилища в г. Жезказган

Санитарный узел.

стадия	лист	листов
РП	13	

1 - 1 ... 3 - 3

ТОО "АСТЕЛ-К"
17-ГСЛ № 000089

Взам. инв. N

Подп. и дата

Инв. N подл.

4 - 4

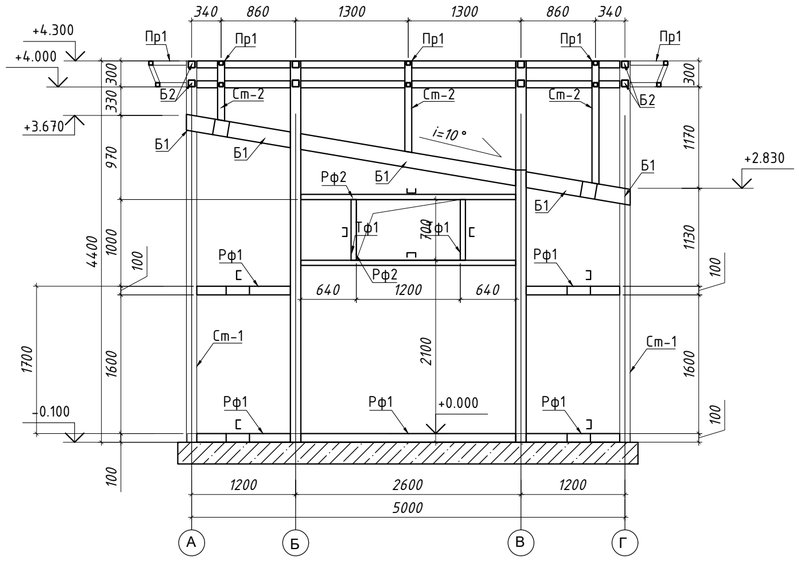

5 - 5

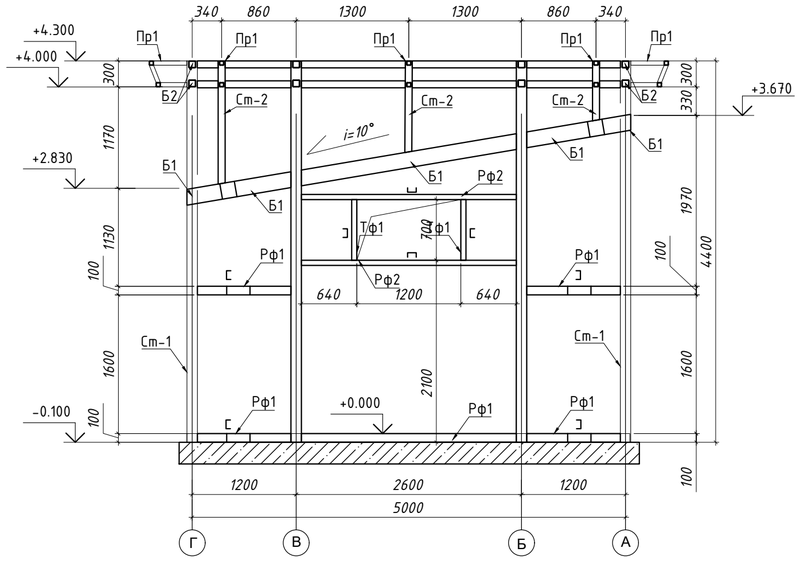

Спецификация материалов

Марка	Обозначение	Наименование	Кол-во, шт.	Масса ед., кг	Приме-чание, кг
Ст-1		Труба ▱ 120х4 С255 ГОСТ 30245-2012, l= п.м.	65.30	14.25	930.53
Ст-2		Труба ▱ 80х4 С255 ГОСТ 30245-2012, l= п.м.	8.78	9.22	166.01
Б1		Труба ▱ 180х100х4 С255 ГОСТ30245-2012, l=п.м.	61.12	16.76	1305.27
Б2		Труба ▱ 80х4 С255 ГОСТ 30245-2012, l= п.м.	36.40	9.22	420.73
СВ1		Труба ▱ 60х4 С255 ГОСТ 30245-2012, l= п.м.	30.80	6.71	251.69
П1		Труба ▱ 140х100х4 С255 ГОСТ30245-2012, l=п.м.	40.50	14.25	780.19
Тф1		Швеллер гн.[120х60х4 С245 ГОСТ 8278-83, l=п.м.	15.20	7.07	157.42
Рф1		Швеллер гн.[100х60х4 С245 ГОСТ 8278-83, l=п.м.	42.90	6.44	317.81
Рф2		Швеллер гн.[120х60х4 С245 ГОСТ 8278-83, l=п.м.	14.38	7.07	151.62
Пр1		Труба ▱ 50х4 С245 ГОСТ 30245-2012, l= п.м.	64.26	5.45	380.22
У1		Уголок L63х5 С245 ГОСТ 8509-93, l= п.м.	3.60	3.05	20.32
Д1		Лист t3х120х120 С245 ГОСТ 19903-2015, шт	10	0.34	3.51
Д2		Лист t3х80х80 С245 ГОСТ 19903-2015, шт	9	0.15	1.38
Мф1		Лист t6х140х300 С245 ГОСТ 19903-2015, шт	8	1.98	19.74
Мф2		Лист t6х140х210 С245 ГОСТ 19903-2015, шт	2	1.38	4.69
ОП1		Лист t6х100х160 С245 ГОСТ 19903-2015, шт	6	0.75	5.09
СВ1-t6		Лист t6х100х160 С245 ГОСТ 19903-2015, $м^2$	1.65	7.85	74.56

6 - 6

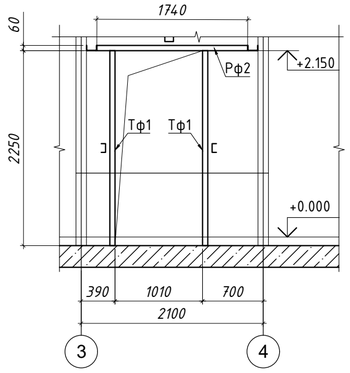

7 - 7

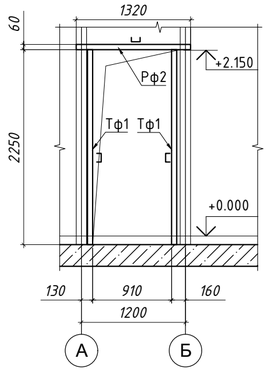

8 - 8

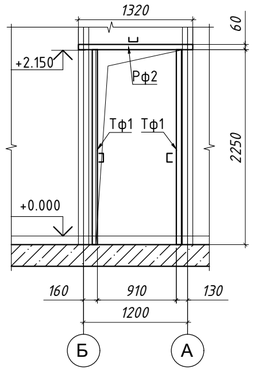

Фрагмент 1 (Парапет)

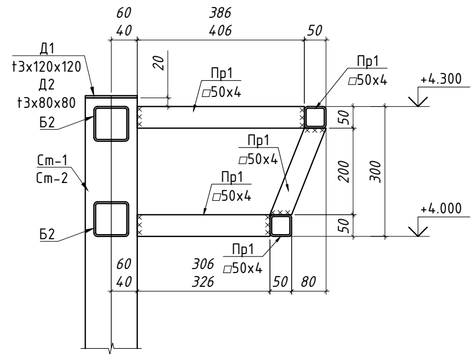

1. За условную отм. 0,000 принять верх плиты, что соответствует абсолютной отметке по ГП;
2. Данный лист см. совместно с листами АС-12,13,15.
3. Все работы производить с соблюдением требований соответствующих глав СП по производству работ, техники безопасности (СН РК 1.03-05-2011) и указаний настоящей рабочей документации.
4. Сварку выполнять электродами Э42, ГОСТ 9467-75*. Толщину шва принимать по наименьшей толщине свариваемых элементов.
5. Все поверхности металлических конструкций, необетонированных закладных деталей и соединительных элементов очистить от пыли и грязи, обезжирить, затем окрасить эмалью ПФ-115 RAL 9003 ГОСТ 6465-76* за два раза по грунтовке ГФ 021 ГОСТ 25129-82.
6. В случае сложности монтажа фахверков, для его упрощения следует применить уголок L63х5

Рев.	Дата	ОПИСАНИЕ	Разработал	Проверил	ГИП
К02	22.10.2024	ВЫПУЩЕНО ДЛЯ РАССМОТРЕНИЯ	Ерназаров	Глызно	Сингаевская
К01	09.10.2024	ВЫПУЩЕНО ДЛЯ РАССМОТРЕНИЯ	Ерназаров	Глызно	Сингаевская

ASL-P-1842-2023-1.7,2.8,3.7-АС

Строительство набережной Кенгирского водохранилища в г. Жезказган

изм.	Nуч.	лист	Nдок.	подпись	дата
ГАП		Бейсбаев М.			07.24
Гл. Спец.		Казанников			07.24
Разработал		Пирекова			07.24
Проверил		Глызно			07.24
Проверил		Баранова Т.И.			07.24
Н.контроль		Трусова М.			07.24

Санитарный узел.

стадия	лист	листов
РП	14	

4 - 4 ... 8 - 8
Фрагмент 1

ТОО "АСТЕЛ-К"
17-ГСЛ № 000089

Взам. инв. N

Подп. и дата

Инв. N подл.

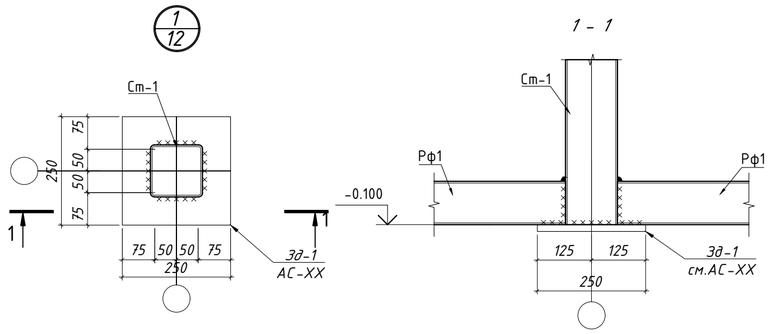

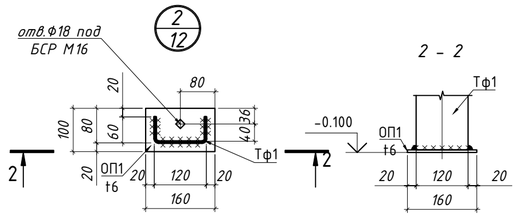

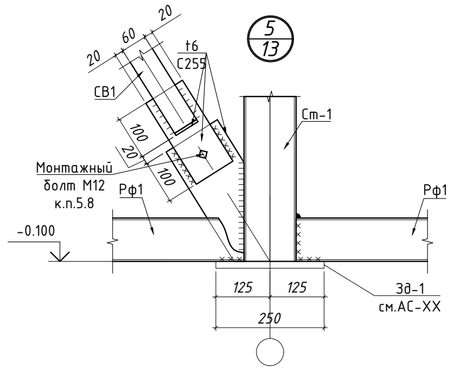

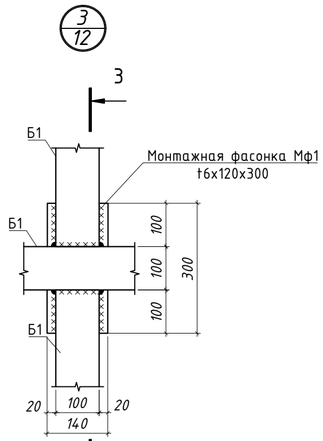

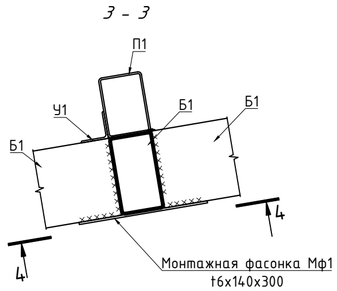

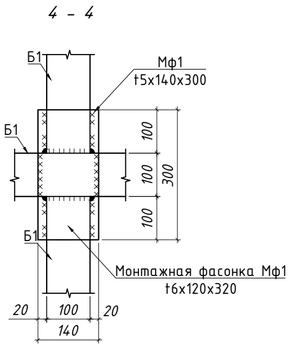

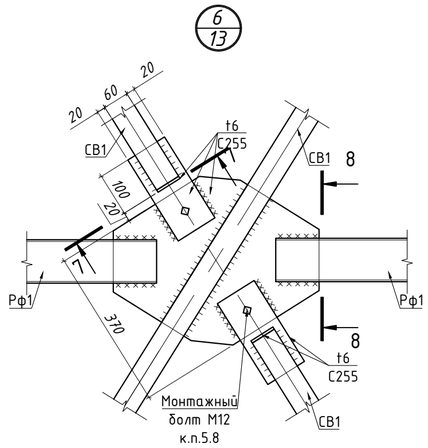

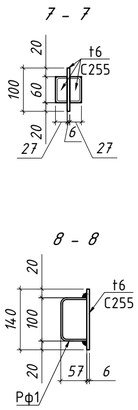

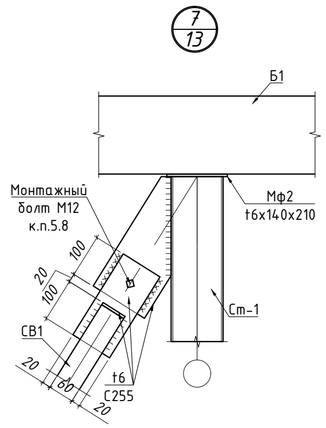

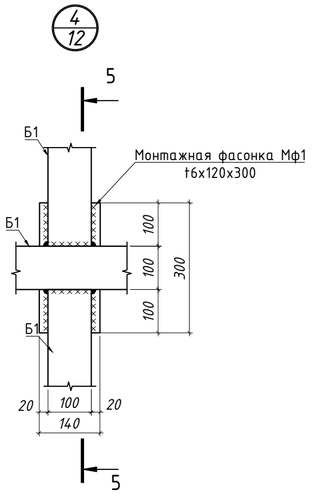

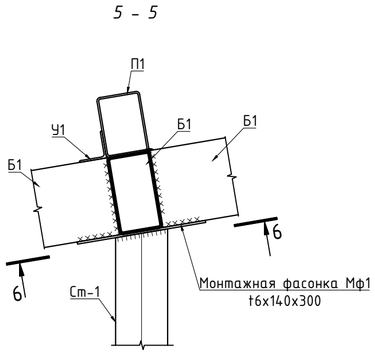

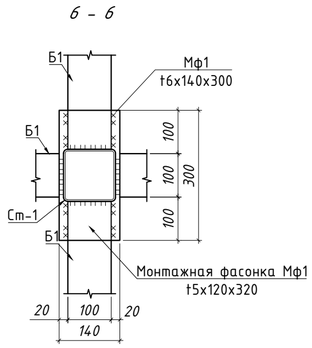

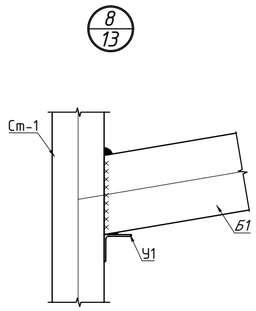

1. За условную отм. 0,000 принять верх плиты, что соответствует абсолютной отметке по ГП;
2. Все работы производить с соблюдением требований соответствующих глав СП по производству работ, техники безопасности (СН РК 1.03-05-2011) и указаний настоящей рабочей документации.
3. Сварку выполнять электродами Э42, ГОСТ 9467-75*. Толщину шва принимать по наименьшей толщине свариваемых элементов.
4. Все поверхности металлических конструкций, необетонированных закладных деталей и соединительных элементов очистить от пыли и грязи, обезжирить, затем окрасить эмалью ПФ-115 RAL 9003 ГОСТ 6465-76* за два раза по грунтовке ГФ 021 ГОСТ 25129-82.

Рев.	Дата	ОПИСАНИЕ	Разработал	Проверил	ГИП
К02	22.10.2024	ВЫПУЩЕНО ДЛЯ РАССМОТРЕНИЯ	Казанников	Бейсбаев	Сингаевская
К01	09.10.2024	ВЫПУЩЕНО ДЛЯ РАССМОТРЕНИЯ	Казанников	Бейсбаев	Сингаевская

изм.	Nуч.	лист	Nдок.	подпись	дата
ГАП		Бейсбаев М			07.24
Гл. Спец.		Казанников			07.24
Разработал		Пиреков			07.24
Проверил		Глызно			07.24
Проверил		Баранова Т.И.			07.24
Н.контроль		Трусова М.			07.24

ASL-P-1842-2023-1.7,2.8,3.7-АС

Строительство набережной Кенгирского водохранилища в г. Жезказган

Санитарный узел.

стадия	лист	листов
РП	15	

Узел 1 ... 8

ТОО "АСТЕЛ-К"
17-ГСЛ № 000089

Взам. инв. N

Подп. и дата

Инв. N подл.

Фрагмент 1 Санузел МГН.

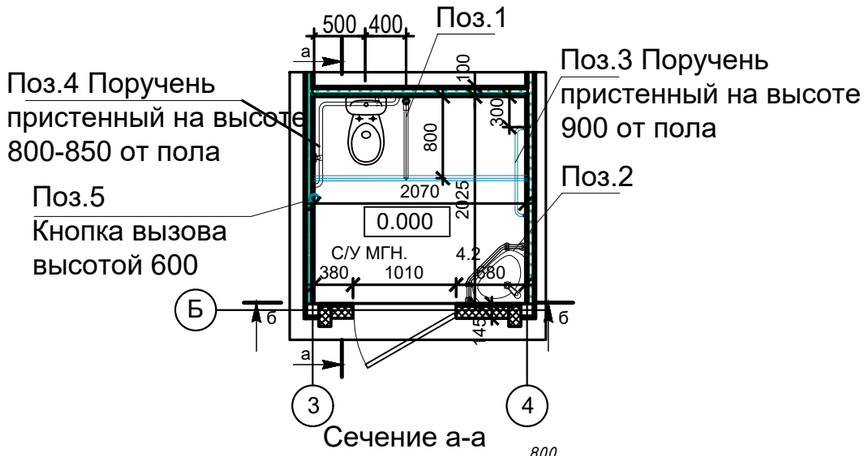

Сечение а-а

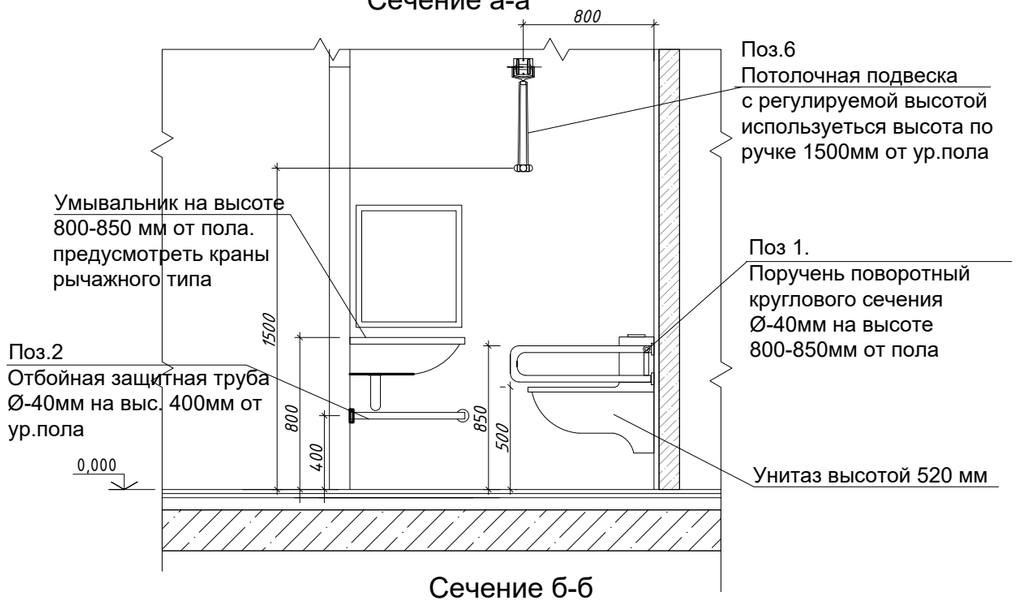

Сечение б-б

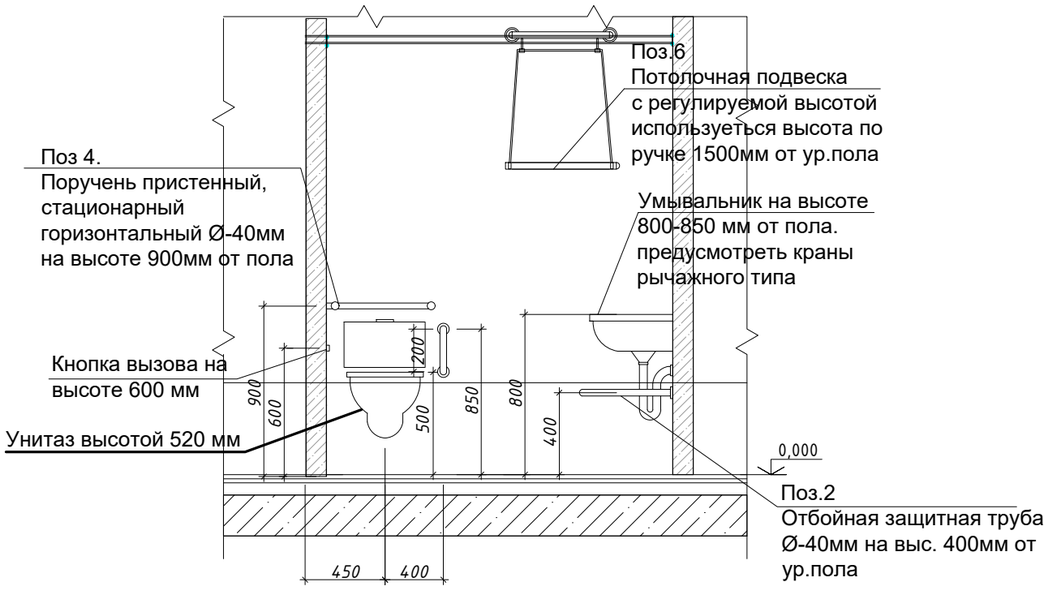

Спецификация материалов и изделий МГН

Поз.	Обозначение	Наименование	Кол.	Масса ед. кг.	Примечание
Поз 1	ГОСТ 9941-81	Поручень поворотный Ø40мм L-1380мм	1		
Поз 2	ГОСТ 9941-81	Защитная труба отбойная Ø40мм для раковины L-1600мм	1		
Поз 3	ГОСТ 9941-81	Поручень пристенный Ø40мм L-1200мм	1		
Поз 4	ГОСТ 9941-81	Поручень поворотный Ø40мм L-1800мм	1		
Поз 5	ГОСТ 9941-81	Кнопка вызова	1		
Поз 6	ГОСТ 9941-81	Потолочная подвеска с регулируемой высотой используеться высота по ручке 1500 мм от ур.пола	1		

1. Данный лист см. совместно с планами этажей см,л-2.
2. Поручни в санузлах для инвалидов изготавливаются из стальных нержавеющих труб Ø-40 мм.
3. Схемы приспособлении для инвалидов выдаются в качестве задание для дальнейшей деталировочной разработки, производимой специализированной фирмой, занимающейся применением медтехники. При выполнении необходимо необходимо произвести предварительные обмеры для уточнение фактических размеров помещения. Допускаеться корректировка отдельных размеров.
4. Уровень верха сиденья унитаза должен быть расположен на 520мм выше отм.ур.пола, чтобы соответствовать высоте сиденья наиболее распространенных типов кресел-колясок.
5. Над раковиной установить зеркало, середина зеркало на высоте 1250мм от ур.пола.
6. При выполнении наружных ограждении произвести предварительные обмеры по месту.

Рев.	Дата	ОПИСАНИЕ	Разработал	Проверил	ГИП
К02	22.10.2024	ВЫПУЩЕНО ДЛЯ РАССМОТРЕНИЯ	Казанников	Бейсбаев	Сингаевская
К01	09.10.2024	ВЫПУЩЕНО ДЛЯ РАССМОТРЕНИЯ	Казанников	Бейсбаев	Сингаевская

изм.	Nуч.	лист	Nдок.	подпись	дата
ГАП		Бейсбаев М			07.24
Гл. Спец.		Казанников			07.24
					07.24
					07.24
Проверил		Баранова Т.И.			07.24
Н.контроль		Трусова М.			07.24

ASL-P-1842-2023-1.7,2.8,3.7-АС

Строительство набережной Кенгирского водохранилища в г. Жезказган

Санитарный узел.

стадия	лист	листов
РП	16	

Фрагмент 1 Санузел МГН.Сечение а-а Сечение б-б. Спецификация материалов и изделий МГН

ТОО "АСТЕЛ-К" 17-ГСЛ № 000089

Фрагмент 2

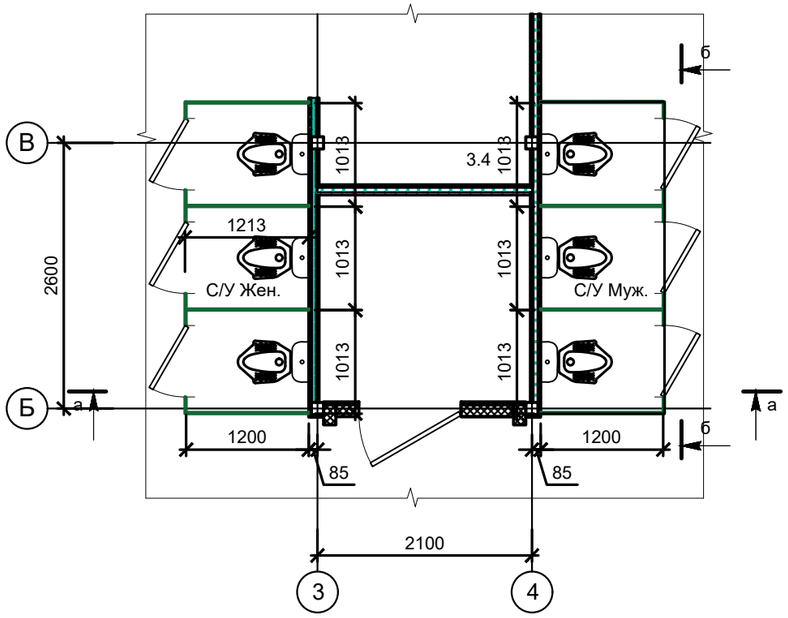

а - а

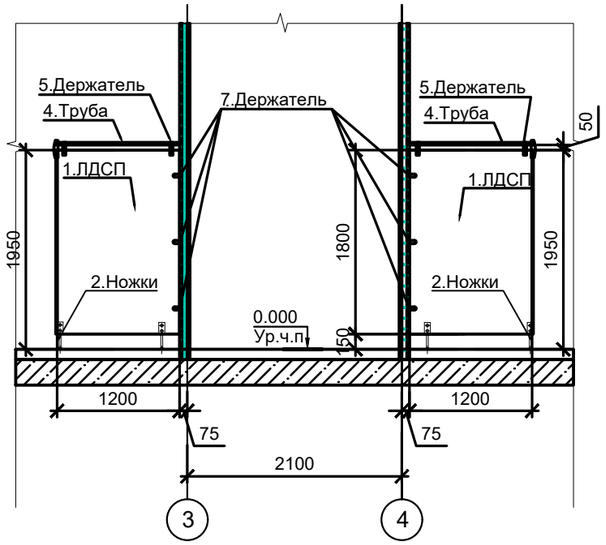

б - б

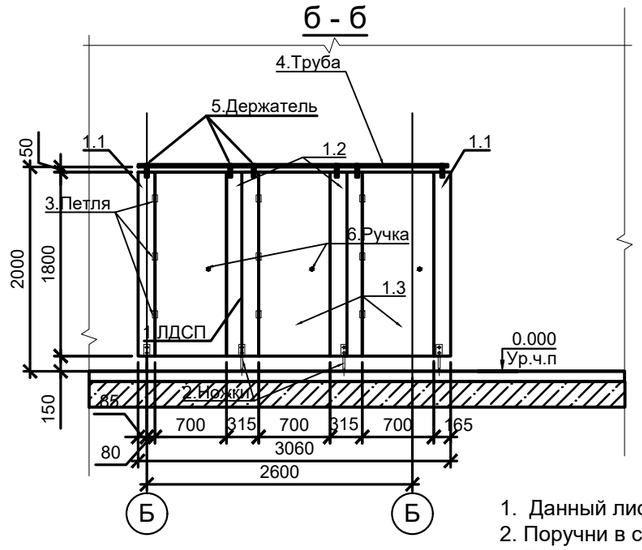

1. Данный лист см. совместно с планами этажей см,л-2.
2. Поручни в санузлах изготавливаются из стальных нержавеющих труб Ø-40 мм.
3. При выполнении наружных ограждении произвести предварительные обмеры по месту.

Спецификация материалов и изделий санузла.

Поз.	Обозначение	Наименование	Кол. шт	Масса ед. кг.	Примечание
1		Ламинированный ДСП толщ. 10 мм, L=1200x1800(h) мм	8		
1.1		L=165x1800(h) мм	4		
1.2		L=315x1800(h) мм	4		
1.3		L=700x1800(h) мм	6		
2	Прайс лист	Ножки оцинкованная сталь	16		
3	Прайс лист	Петли по дверям	18		
4	Прайс лист	Труба оцинкованная сталь	11 п.м		
5	Прайс лист	Держатели по трубе	20		
6	Прайс лист	Ручка дверная	6		
7	Прайс лист	Держатели стены	24		

Рев.	Дата	ОПИСАНИЕ	Разработал	Проверил	ГИП
К02	22.10.2024	ВЫПУЩЕНО ДЛЯ РАССМОТРЕНИЯ	Казанников	Бейсбаев	Сингаевская
К01	09.10.2024	ВЫПУЩЕНО ДЛЯ РАССМОТРЕНИЯ	Казанников	Бейсбаев	Сингаевская

изм.	Nуч.	лист	Nдок.	подпись	дата				
						ASL-P-1842-2023-1.7,2.8,3.7-АС			
						Строительство набережной Кенгирского водохранилища в г. Жезказган			
ГАП		Бейсбаев М			07.24	Санитарный узел.	стадия	лист	листов
Гл. Спец.		Казанников			07.24		РП	17	
					07.24				
					07.24	Фрагмент 2. Санузел. Спецификация материалов и изделий санузла.	ТОО "АСТЕЛ-К" 17-ГСЛ № 000089		
Проверил		Баранова Т.И.			07.24				
Н.контроль		Трусова М.			07.24				

4
4

Цоколь :

- Штукатурно-клеевой слой - 5 мм (поз.2)
- Штукатурная капроновая сетка (поз.1)
- Экструдированный пенополистеролболее 0,034 по ГОСТ 7076-99 (или аналог) - 100 мм (поз.3)
- Битумный праймер см.лист 8

Отмостка :

Стяжка из бетона кл. С12/15 (поз.11) армиров. сеткой сварной 5 Вр-1-100/100 (поз. 10) - 60 мм
Экструдированный пенополистерол,теплопроводность Вт/(м•К) не более 0,034 по ГОСТ 7076-99 (или аналог) - 100 мм (поз.3)
Щебеночная подготовка - 100 мм (поз.8)
Уплотненное грунтовое основание см.лист 8

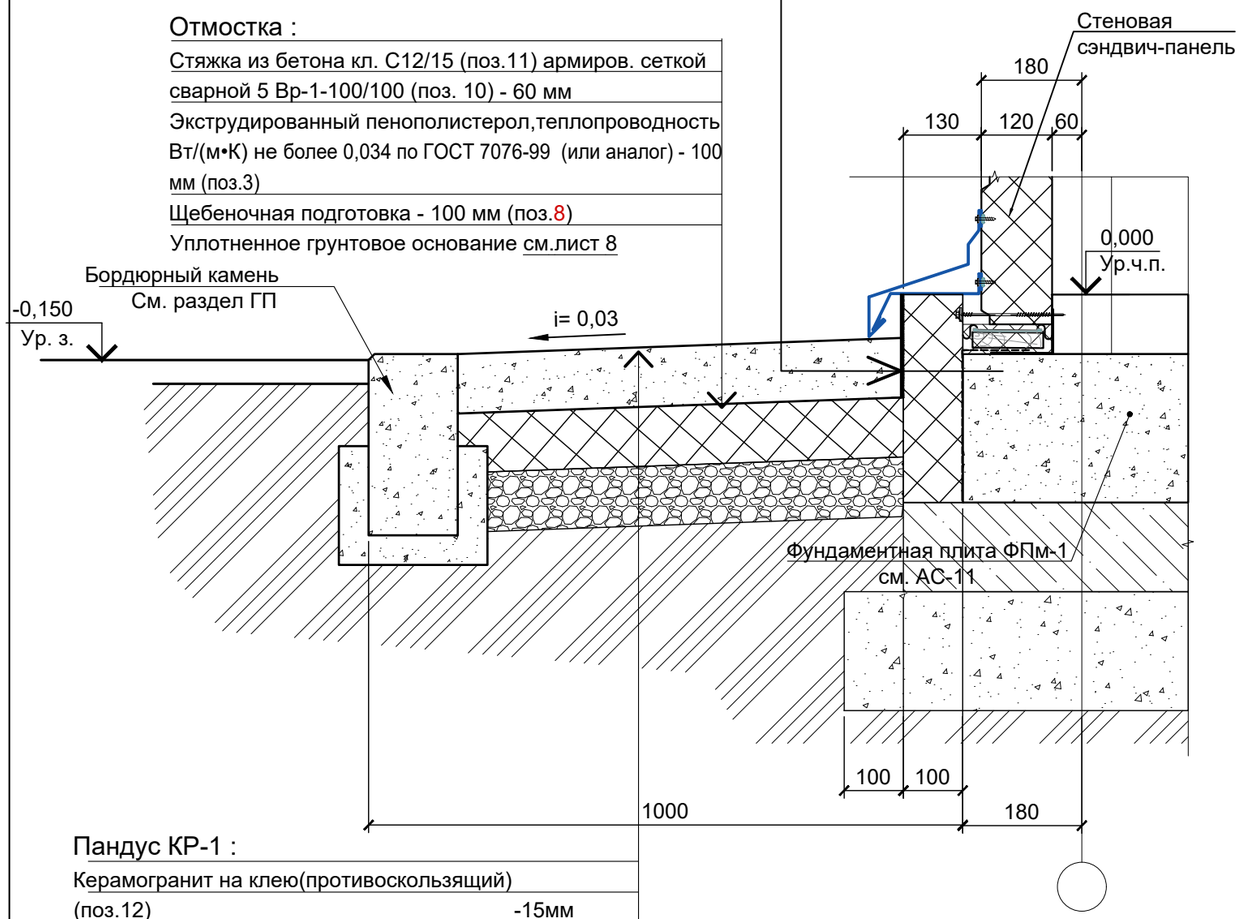

Пандус КР-1 :

Керамогранит на клею(противоскользящий)
(поз.12) -15мм
Стяжка из бетона кл. С12/15 (поз.11)армиров. сеткой сварной 5 Вр-1-100/100 (поз. 10) - 60 мм
Экструдированный пенополистерол, теплопроводность Вт/(м•К) не более 0,034 по ГОСТ 7076-99 (или аналог) - 100 мм (поз.3)
Щебеночная подготовка - 100 мм (поз.8)
Уплотненное грунтовое основание

Спецификация материалов и изделий.

Марка, поз.	Обозначение	Наименование	Кол.	Масса, ед. кг	Приме-чание
		Цоколь			
1		Штукатурная капроновая сетка	11,2 м2		
2		Штукатурно-клеевой слой, толщ. 5 мм	11,2 м2		
3	ГОСТ 15588-2014	Экструдиров. пенополистерол - 100 мм	7,8 м3		
4	ГОСТ 14918-80*	Оцинков. кров. сталь 350х0,5 мм	8,5 м2	3,925 кг/ м2	RAL 7024 (графит)
5	ГОСТ 14918-80*	Оцинков. кров. сталь 270х0,5 мм	8,5 м2		
		Отмостка			
8	ГОСТ 8267-93	Щебеночная подготовка	5.48 м3		
9	ГОСТ 15588-2014	Экструдиров. пенополистерол - 100 мм	2.74 м3		
10	ГОСТ 8478-81*	Сетка сварная 5 Вр-1-100/100	27.4 м2	3,08	всего: 84.4кг
11		Бетон кл. С12/15 W 8 F150	16,44 м3		
		Пандус КР-1			
12		Керамогранит на клею -15мм противоскользящий	2.7 м2		
13		Бетон кл. С12/15 W 8 F150	1.7 м3		
14	ГОСТ 8478-81*	Сетка сварная 5 Вр-1-100/100	2.7 м2	3,08	всего: 8.32
15	ГОСТ 15588-2014	Экструдиров. пенополистерол - 1800х1000х100 мм	0.15 м3		
16		Щебеночная подготовка	0.30 м3		

1. Данный лист см. с л. АС-2
2. Доборные элементы, перед изготовлением сделать контрольный замер и согласовать с проектировщиками.

Рев.	Дата	ОПИСАНИЕ	Разработал	Проверил	ГИП
К02	22.10.2024	ВЫПУЩЕНО ДЛЯ РАССМОТРЕНИЯ	Казанников	Бейсбаев	Сингаевская
К01	09.10.2024	ВЫПУЩЕНО ДЛЯ РАССМОТРЕНИЯ	Казанников	Бейсбаев	Сингаевская

изм.	Nуч.	лист	Nдок.	подпись	дата				
						ASL-P-1842-2023-1.7,2.8,3.7-АС			
						Строительство набережной Кенгирского водохранилища в г. Жезказган			
ГАП		Бейсбаев М.			07.24	Санитарный узел.	стадия	лист	листов
Гл. Спец.		Казанников			07.24		РП	18	
					07.24				
					07.24	Деталь устройства отмостки,цоколя и пандус КР-1. Спецификация материалов и изделий.	ТОО "АСТЕЛ-К" 17-ГСЛ № 000089		
Проверил		Баранова Т.И.			07.24				
Н.контроль		Трусова М.			07.24				

взам.инв.N | Подпись и дата | инв.Nподл.

Формат А3