Астел-К
ПРОЕКТНАЯ ОРГАНИЗАЦИЯ

Республика Казахстан
ТОО "АСТЕЛ-К"
ГСЛ № 000089, I категория

РАБОЧИЙ ПРОЕКТ

«Строительство набережной Кенгирского водохранилища в городе Жезказган»

ASL-P-1842-2023-1.10,2.10,3.10-АС

Раздел 3 Архитектурно-строительные решения
Альбом 5.
КТП (модульная).

Алматы 2023 г.

Астел-К
ПРОЕКТНАЯ ОРГАНИЗАЦИЯ

Республика Казахстан
ТОО "АСТЕЛ-К"
ГСЛ № 000089, I категория

РАБОЧИЙ ПРОЕКТ

«Строительство набережной Кенгирского водохранилища в городе Жезказган»

ASL-P-1842-2023-1.10,2.10,3.10-АС

Раздел 3 Архитектурно-строительные решения
Альбом 5.
КТП (модульная).

Директор ТОО "АСТЕЛ-К" Майлыбаев. А.Б.

ГИП ТОО "АСТЕЛ-К" Сингаевская Ю.Н.

Алматы 2023 г.

Ведомость рабочих чертежей основного комплекта

Лист	Наименование	Приме-чание
1.1	Общие данные (начало)	
2	Схема раскладки фундаментных блоков. Схема расположения армопояса. Схема армирования фундаментной плиты ФПм1.	

ВЕДОМОСТЬ ОСНОВНЫХ КОМПЛЕКТОВ РАБОЧИХ ЧЕРТЕЖЕЙ

Обозначение	Наименование	Примечания
ASL-P-1842-2023-ГП	Генеральный план	
ASL-P-1842-2023-1.10, 2.10,3.10-АС	Архитектурно-строительные решения	

ВЕДОМОСТЬ ССЫЛОЧНЫХ И ПРИЛАГАЕМЫХ ДОКУМЕНТОВ

Обозначение	Наименование	Примечания
	Ссылочные документы	
ГОСТ 103-2006	Прокат сортовой стальной горячекатаный полосовой	
ГОСТ 34028-2016	Сталь горячекатаная для армирования железобетонных конструкций	
ГОСТ 6727-80*	Проволока из низкоуглродистой стали холоднотянутая для армирования ж/б конструкций.	
ГОСТ 14098-2014	Соединения сварные арматуры и закладных изделий железобетонных конструкций.	

Перечень актов освидетельствования скрытых работ

Обозначение	Наименование	Примечание
Геодезические работы по СНиП РК 1.03-03-2018, РДС РК 1.03-01-2013		
Акт приемки геодезической разбивочной основы для строительства	Приложение 12	С исполнительной схемой
Акт приемки-передачи результатов геодезических работ при строительстве зданий и сооружений	Приложение 13	С исполнительной схемой
Основания и фундаменты по СНиП 5.01-01-2013		
Акт приемки естественного основания	П.1.11, Приложение 2, П.1А	
Акт приемки обратных засыпок и основание под полы	П.4.26, Приложение 2, П.1Д	
Монолитные бетонные и ж.б. конструкции по СНиП РК 5.03-34-2005		
Акт приемки опалубки	П.5.16.3	
Акт приемки арматурной стали, закладных деталей, анкеров	П.4.7; П5.15.1	
Акт приемки смонтированной арматуры, закладных деталей и конструкций закладываемых при бетонировании	П.5.14.3	
Акт приемки готовых конструкций	П.5.17.1	С исполнительной схемой
Антикоррозийная защита по СНиП РК 2.01-01-2013		
Акт приемки защищаемых поверхностей конструкций		
Акт приемки защитного покрытия в целом		
Акт приемки изоляционных материалов		
Акт приемки швов, примыканий и стыков защиты		

Принятые в рабочем проекте технические решения соответствуют требованиям действующих законодательных актов, норм и правил РК по взрывопожарной безопасности и обеспечивают безопасную эксплуатацию объектов и сооружений при соблюдении мероприятий, предусмотренных проектной документацией.

Главный инженер проекта _____ Сингаевская Ю.Н.

Согласовано

ГП	Ткаченко А.	
Гл.конст.	Глызно Д.В.	
ГАП	Бейсбаев М.	

Взам. инв. N

Подп. и дата

Инв. N подл.

Общие указания

1. Общие указания:

Рабочие чертежи марки АС "Строительство набережной Кенгирского водохранилища в г. Жезказган" декоративные перголы, разработаны на основании технического задания на проектирование, выданного Заказчиком, и, в соответствии с действующими на территории РК нормативными документами:
СП РК 3.02-107-2014 «Общественные здания и сооружения» (с изменениями и дополнениями по состоянию на 30.11.2022 г.)
Производство и приёмку строительно -монтажных работ выполнять в соответствии с требованиями СН РК 5.03-07-2013 "Несущие и ограждающие конструкции" СН РК 1.03-05-2011 "Охрана труда и техника безопасности в строительстве" СН РК 5.01-02-2013 "Основания зданий и сооружений"
Монолитные бетонные и железобетонные конструкции выполнять в соответствии со СП РК 5.03-107-2013 "Несущие и ограждающие конструкции".

2. Климатические характеристики района строительства:

-Климатический район строительства - IIIВ
-средняя температура наиболее холодной пятидневки - минус 33.4° С (с обеспеченностью 0,98С)
-средняя температура наиболее холодных суток - минус 34.8°С (с обеспеченностью 0,98С)
-Значение ветрового давления при базовой скорости ветра 30 м/с по НТП РК 01-01-3.1(4.1) - 2017 (приложение Ж), СП РК EN 1991-1-4 2005/2011 для III ветрового района - 0,56 (56) кПа (кгс/м);
-Характеристическое значение снеговой нагрузки на грунт по НТП РК 01-01-3.1(4.1)-2017 (приложение В).
СП РК EN 1991-1-3 2005/2011 для II снегового района - 1,2 (120) кПа (кгс/м);
-Сейсмичность района строительства - район не сейсмический;

4. Конструктивные решения

- КТП
- Фундаменты - монолитная ж/б плита толщиной 250мм из бетона С20/25, W8 F150
- Под все железобетонные конструкции предусмотреть петли для демонтажа
- Стены - из фундаментных блоков ФБС
- Армопояс - толщиной 150 мм С20/25, W8 F150

5. Грунтовые условия

Согласно "Отчету об инженерно - геологических изысканиях", выполненных ТОО "AliGeo" в апреле 2023 г.Алматы, основанием фундаментов будет служить Дресвяный грунт (кора выветривания) (ИГЭ-1). Вскрытая мощность слоя составила 1,5÷5,8м.

Расчетные характеристики грунта в естественном состоянии при доверительной вероятности а=0,85:

-плотность грунта - 2,15 т/м³;
-удельное сцепление - 19 кПа;
-угол внутреннего трения - 25°.

Сейсмичность площадки строительства -район не сейсмический

Грунты по содержанию сульфатов неагрессивный к бетонам марки W4 по водонепроницаемости использовании обычного портландцемента (без добавок).

Коррозионная агрессивность грунтов по отношению к свинцовой оболочке кабеля средней степени, к алюминиевой - высокой. Коррозионная агрессивность грунтов к углеродистой стали металлических подземных сооружений по методу удельного электрического сопротивления грунта низкой степени.

Подземные воды неагрессивное по содержанию сульфатов к бетону марки W4 по водонепроницаемости при применении портландцемента.

По содержанию хлоридов степень агрессивного воздействия подземных вод на арматуру железобетонных конструкций при постоянном погружении отсутствует, при периодическом смачивании - слабая.

6. Антикоррозионная защита

Все не оговоренные поверхности конструкции соприкасающиеся с грунтом выполнить из бетона W8, F150 и обмазать горячим битумом за 2 раза. Стальные конструкции и выступающие из бетона части закладных деталей, доступные для возобновления защитных покрытий, покрасить эмалью ПФ 115 ГОСТ 6465-76* в 2 слоя по грунту ГФ-021 ГОСТ-25129-82* в 1 слой. Антикоррозионная защита строительных конструкций выполняется в соответствии с требованиями СН РК2.01-01-2013, СП РК2.01-101-2013 "Защита строительных конструкций от коррозии." При производстве всех видов работ руководствоваться СН РК 1.03-05-2011, СП РК 1.03-106-2012 "Охрана труда и техника безопасности в строительстве". При выполнении всех работ необходимо составлять акты освидетельствования скрытых работ согласно СН 1.03-00-2011.

Рев.	Дата	ОПИСАНИЕ	Разработал	Проверил	ГИП
К02	22.10.2024	ВЫПУЩЕНО ДЛЯ РАССМОТРЕНИЯ	Пирекова	Глызно	Сингаевская
К01	09.10.2024	ВЫПУЩЕНО ДЛЯ РАССМОТРЕНИЯ	Пирекова	Глызно	Сингаевская

Изм.	Кол.	Лист	Nдок.	Подп.	Дата				
						ASL-P-1842-2023-1.10,2.10,3.10 - АС			
						Строительство набережной Кенгирского водохранилища в г. Жезказган			
Проверил	Глызно				07.24	КТП (модульная)	Стадия	Лист	Листов
Разработал	Баранов				07.24		РП	1	
Н.контр.	Трусова				07.24	Общие данные (окончание)	ТОО "АСТЕЛ-К" 17-ГСЛ № 000089		

Схема раскладки фундаментных блоков на отм -0,750
М 1:50

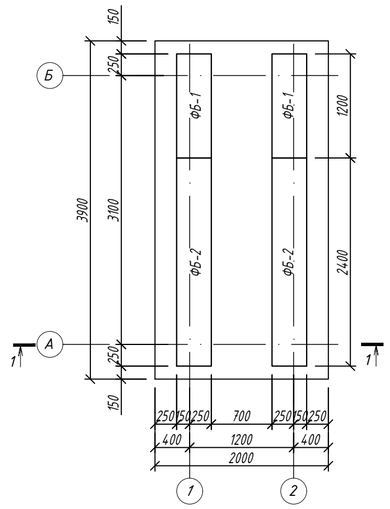

Схема расположения армопояса на отм 0,000
М 1:50

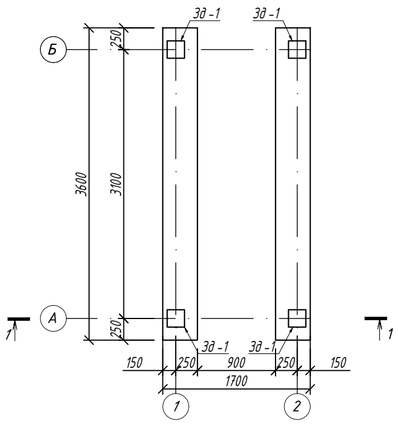

Схема армирования фундаментной плиты ФПм1
М 1:50

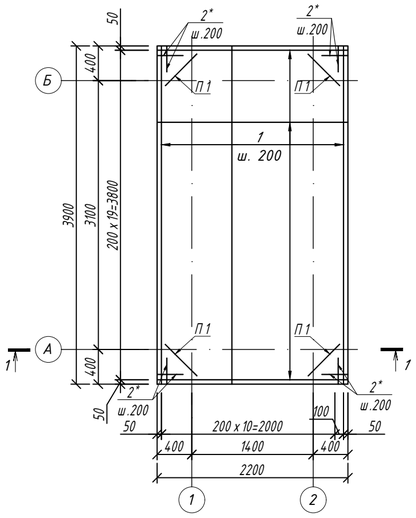

1-1
М 1:50

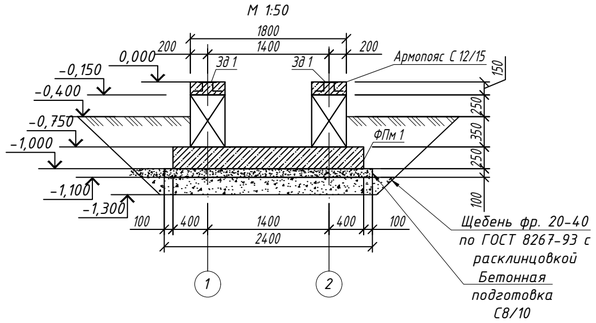

Армопояс
(Армирование)
М 1:25

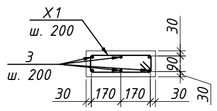

1-1 (Армирование)
М 1:50

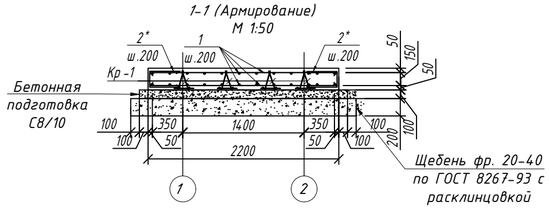

Каркас Кр-1
М 1:20

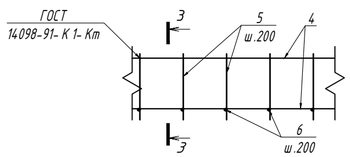

Зд1
М 1:20

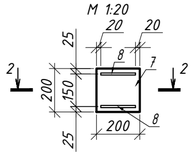

3 - 3
М 1:20

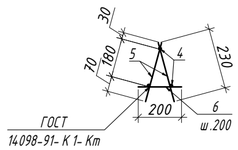

2 - 2
М 1:20

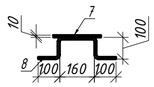

4 - 4
М 1:25

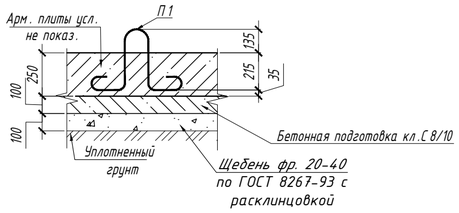

Проушина П1

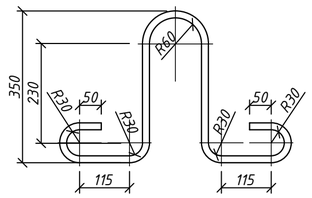

Спецификация фундаментов

Поз.	Обозначение	Наименование	Кол.	Масса ед.,кг	Примечание
		Фундамент под КТП	3 шт		
ФБ 1	ГОСТ 13579-2018	Фундаментный блок ФБС 12.4.6- Т	2		
ФБ 2	ГОСТ 13579-2018	Фундаментный блок ФБС 24.4.6- Т	2		
1	см. примечание п.8	ф 10 А400 ГОСТ 34028-2016 L=п.м.	190.40	0.62	117.40
2*	см. примечание п.8	ф 10 А400 ГОСТ 34028-2016 L=900	64	0.55	35.52
3	см. примечание п.8	ф 12 А400 ГОСТ 34028-2016 L=п.м.	44	0.89	39.07
Х 1*	см. примечание п.8	ф 8 А 240 ГОСТ 34028-2016 L=1060	36	0.42	15.06
Кр -1	данный лист	Каркас Кр-1	4	15.35	61.42
Зд 1	данный лист	Закладная деталь Зд 1	4	31.84	127.37
П 1	Проушина	ф 16 А240 ГОСТ 34028-2016 L= 1360	4	2.147	8.59
		Каркас Кр-1			
4	см. примечание п.8	ф 10 А400 ГОСТ 34028-2016 L=3900	3	2.40	7.21
5	см. примечание п.8	ф 10 А400 ГОСТ 34028-2016 L=230	40	0.14	5.67
6	см. примечание п.8	ф 10 А400 ГОСТ 34028-2016 L=200	20	0.12	2.47
		Закладная деталь Зд 1			
7	ГОСТ 19903-2015	Лист - 10 x 200 x 200 С 245	1	31.40	31.40
8		ф 8 А 240 ГОСТ 34028-2016 L=560	2	0.22	0.44
		Материалы			
	Фундаментная плита ФПм 1	Бетон С 20/25 (В 25) W8 F150 м³	2.15		
	Армопояс	Бетон С 20/25 (В 25) W8 F150 м³	0.43		
	Бетонная подготовка	Бетон С 8/10 (В 7.5), м³	0.98		
		Щебень фр. 20-40 по ГОСТ 8267-93 с расклинцовкой	2.29		

(*) - смотреть ведомость деталей

Ведомость деталей

Поз.	Эскиз	Поз.	Эскиз
2*	350, 350, 200	Х1*	440, 190, 90, 340

1. За условную отм. 0,000 принять верх плиты, что соответствует абсолютной отметке по ГП;
2. Все поверхности соприкасающиеся с грунтом обмазать горячей битумной мастикой за 2 раза;
3. Под плиту выполнить бетонную подготовку толщиной 100 мм с размерами превышающими размеры плиты в плане на 100 мм в каждую сторону.
4. Расчет дан на один фундамент
5. Все работы производить с соблюдением требований соответствующих глав СП по производству работ, техники безопасности (СН РК 1.03-05-2011) и указаний настоящей рабочей документации.
6. Сварку выполнять электродами Э42, ГОСТ 9467-75*. Толщину шва принимать по наименьшей толщине свариваемых элементов.
7. Выемка Грунта: 10 м³
8. Произвести связывание арматурных стержней в каркасы для железобетонных конструкций на строительной площадке с использованием вязальной проволоки, обеспечив надежность соединений в соответствии с проектными требованиями и действующими строительными нормами.

Ведомость расхода стали, кг

Марка конструкции	Изделия арматурные						Всего
	Арматура класса						
	А 240			А 400			
	ГОСТ 34028-2016						
	ф8	ф16	Итого	ф10	ф12	Итого	
Фундаментная плита ФПм1 и армопояс	70.47	127.37	197.84	132.46	35.52	167.98	365.82

Изм.	Кол.	Лист	Nдок.	Подп.	Дата			
К02	22.10.2024	ВЫПУЩЕНО ДЛЯ РАССМОТРЕНИЯ				Пирековъ	Глызно	Сингаевская
К01	09.10.2024	ВЫПУЩЕНО ДЛЯ РАССМОТРЕНИЯ				Пирековъ	Глызно	Сингаевская
Рев.	Дата	ОПИСАНИЕ				Разработал	Проверил	ГИП

ASL-P-1842-2023-1.10,2.10,3.10 - АС

Строительство набережной Кенгирского водохранилища в г. Жезказган

КТП (модульная)

Стадия	Лист	Листов
РП	2	

Проверил	Глызно		07.24
Разработал	Баранов		07.24
Н.контр.	Трусова		07.24

Схема раскладки фундаментных блоков.
Схема расположения армопояса.
Схема армирования фундаментной плиты ФПм1.

ТОО "АСТЕЛ-К"
17-ГСЛ № 000089

Взам. инв. N | Подп. и дата | Инв. N подл.