Астел-К
ПРОЕКТНАЯ ОРГАНИЗАЦИЯ

Республика Казахстан
ТОО "АСТЕЛ-К"
ГСЛ № 000089, I категория

РАБОЧИЙ ПРОЕКТ

«Строительство набережной Кенгирского водохранилища в городе Жезказган»

ASL-P-1842-2023-Л-1-:-Л-6-АС

Раздел 3 Архитектурно-строительные решения
Альбом 7.
Лестницы, Л-1;Л-6. Подпорные стены.

Алматы 2024 г.

Астел-К
ПРОЕКТНАЯ ОРГАНИЗАЦИЯ

Республика Казахстан
ТОО "АСТЕЛ-К"
ГСЛ № 000089, I категория

РАБОЧИЙ ПРОЕКТ

«Строительство набережной Кенгирского водохранилища в городе Жезказган»

ASL-P-1842-2023-Л-1-:-Л-6-АС

Раздел 3 Архитектурно-строительные решения
Альбом 7.
Лестницы, Л-1;Л-6. Подпорные стены.

Директор ТОО "АСТЕЛ-К" Майлыбаев. А.Б.

ГИП ТОО "АСТЕЛ-К" Сингаевская Ю.Н.

Алматы 2024 г.

Ведомость рабочих чертежей основного комплекта

Лист	Наименование	Приме-чание
1.1	Общие данные (начало)	
1.2	Общие данные (окончание)	
2	Лестница Л-1.Подпорные стены Пс-Л-1, Пс-Л-1* План, разрез, узлы	
3	Лестница Л-2 с пандусом Пд-2. Подпорные стены Пс-Пд-2, Пс-Пд-2*, Пс-Л-2. План, разрез, сечения	
4	Лестница Л-3 с пандусом Пд-3. Подпорные стены Пс-Пд-3, Пс-Пд-3*, Пс-Л-3. План, разрез, сечения	
5	Лестница Л-4.Подпорные стены Пс-Л-4, Пс-Л-4*. План, разрез, сечения	
6	Лестница Л-5 с пандусом Пд-5. Подпорные стены Пс-Пд-5, Пс-Пд-5*, Пс-Л-5. План, разрез, сечения	
7	Лестница Л-6 с пандусом Пд-6. Подпорные стены Пс-Пд-6, Пс-Пд-6*, Пс-Л-6. План, разрез, сечения	
8	Подпорные стены Пс-Л-1.1, Пс-Л-1.1*, Пс-Л-1.2, Пс-Л-1.2*	
9	Лестница Л-1. Подпорные стены Пс-Л-1, Пс-Л-1* (арматурно-опалубочный чертеж)	
10	Схема расположения лестницы Л-2 (опалубочный чертеж)	
11	Лестница Л-2 (арматурно-опалубочный чертеж)	
12	Лестница Л-2. Спецификация.	
13	Подпорные стены ПС-3.1, ПС-3.2	
14	Лестница Л-3, Пандус ПД-3.	
15	Лестница Л-4. Подпорные стены Пс-Л-4, Пс-Л-4* (арматурный чертеж)	
16	Схема расположения элементов лестницы Л-5 (арматурный чертеж)	
17	Подпорные стены ПС-6.1, ПС-6.2	
18	Лестница Л-6, Пандус ПД-6.	

Ведомость спецификаций

Лист	Наименование	Приме-чание
2	Спецификация на лестницу Л-1. Спецификация на поручень ПР1	
3	Спецификация на лестницу Л-2 и подпорные стены	
4	Спецификация на лестницу Л-3 и подпорные стены	
5	Спецификация на лестницу Л-4 и подпорные стены. Спецификация на поручень ПР1	
6	Спецификация на лестницу Л-5 и подпорные стены. Спецификация на поручень ПР1	
7	Спецификация на лестницу Л-6 и подпорные стены. Спецификация на поручень ПР1	

Ведомость основных комплектов рабочих чертежей

Обозначение	*Наименование*	*Примечания*
ASL-P-1842-2023-ГП	*Генеральный план*	
ASL-P-1842-2023-АС	*Архитектурно-строительные решения*	
ASL-P-1842-2023-ЭН	*Электросвещение наружное*	
ASL-P-1842-2023-ОВОС	*Оценка воздействия на окружающую среду*	

Принятые в рабочем проекте технические решения соответствуют требованиям действующих законодательных актов, норм и правил РК по взрывопожарной безопасности и обеспечивают безопасную эксплуатацию объектов и сооружений при соблюдении мероприятий, предусмотренных проектной документацией.

Главный инженер проекта _____ Сингаевская Ю.Н.

Согласовано: ЭЛ — Хабратова Л.П.; ПП — Ткаченко А.; Гл. конст. — Глызно Д.В.; ГАП — Бейсбаев М.

Инв. N° подл. | Подп. и дата | Взам. инв. N°

Изм.	Кол. уч.	Лист	№ док.	Подп.	Дата
ГАП		Бейсбаев			06.24
Выполнил		Шестакова			06.24
Проверил		Баранова			06.24
Н.контроль		Трусова			06.24

Рев.	Дата	ОПИСАНИЕ	Разработал	Проверил	ГИП
К01	21.10.2024	ВЫПУЩЕНО ДЛЯ РАССМОТРЕНИЯ	Казанников	Бейсбаев	Сингаевская

ASL-P-1842-2023-Л-1-:-Л-6-АС

"Строительство набережной Кенгирского водохранилища в городе Жезказган"

Лестницы, подпорные стены

Стадия	Лист	Листов
РП	1.1	

Общие данные (начало)

ТОО "АСТЕЛ-К"
17-ГСЛ № 000089

Ведомость ссылочных и прилагаемых документов

Обозначение	Наименование	Примечания
	Ссылочные документы	
ГОСТ 103-2006	Прокат сортовой стальной горячекатаный полосовой	
ГОСТ 34028-2016	Сталь горячекатаная для армирования железобетонных конструкций	
ГОСТ 6727-80*	Проволока из низкоуглродистой стали холоднотянутая для армирования ж/б конструкций.	
ГОСТ 14098-2014	Соединения сварные арматуры и закладных изделий железобетонных конструкций.	
ТОО "ПолимерМеталл-Т"	Трехслойные сэндвич панели	Республика Казахстан Алматинская область 040800, г. Капшагай ул.Индустриальная ,1/1 тел.: 8-72772-46146,45268+7-701-225-90-10 , +7-708-414-87-74 e-mail:sales_pmt@mail.ru, marketing_pmt@mail.ru, www.pm-t.kz

Перечень актов освидетельствования скрытых работ

Обозначение	Наименование	Примечание
Геодезические работы по СНиП РК 1.03-03-2018, РДС РК 1.03-01-2013		
Акт приемки геодезической разбивочной основы для строительства	Приложение 12	С исполнительной схемой
Акт приемки-передачи результатов геодезических работ при строительстве зданий и сооружений	Приложение 13	С исполнительной схемой
Основания и фундаменты по СНиП 5.01-01-2013		
Акт приемки естественного основания	П.1.11, Приложение 2, П.1А	
Акт приемки обратных засыпок и основание под полы	П.4.26, Приложение 2, П.1Д	
Монолитные бетонные и ж.б. конструкции по СНиП РК 5.03-34-2005		
Акт приемки опалубки	П.5.16.3	
Акт приемки арматурной стали, закладных деталей, анкеров	П.4.7; П5.15.1	
Акт приемки смонтированной арматуры, закладных деталей и конструкций закладываемых при бетонировании	П.5.14.3	
Акт приемки готовых конструкций	П.5.17.1	С исполнительной схемой
Антикоррозийная защита по СНиП РК 2.01-01-2013		
Акт приемки защищаемых поверхностей конструкций		
Акт приемки защитного покрытия в целом		
Акт приемки изоляционных материалов		
Акт приемки швов, примыканий и стыков защиты		

Взам. инв. N° | Подп. и дата | Инв. N° подл.

1. Общие указания:

Рабочие чертежи марки АС "Строительство набережной Кенгирского водохранилища в г. Жезказган", разработаны на основании технического задания на проектирование, выданного Заказчиком.

Монолитные бетонные и железобетонные конструкции выполнять в соответствии со СП РК 5.03-107-2013 "Несущие и ограждающие конструкции".

2. Климатические характеристики района строительства:

-Климатический район строительства - IIIВ

-средняя температура наиболее холодной пятидневки - минус 33.4° С (с обеспеченностью 0,98С)

-средняя температура наиболее холодных суток - минус 34.8°С (с обеспеченностью 0,98С)

-Значение ветрового давления при базовой скорости ветра 30 м/с по НТП РК 01-01-3.1(4.1) - 2017 (приложение Ж), СП РК EN 1991-1-4 2005/2011 для III ветрового района - 0,56 (56) кПа (кгс/м);

-Характеристическое значение снеговой нагрузки на грунт по НТП РК 01-01-3.1(4.1)-2017 (приложение В). СП РК EN 1991-1-3 2005/2011 для II снегового района - 1,2 (120) кПа (кгс/м);

-Сейсмичность района строительства - район не сейсмический;

3. Архитектурно-строительные элементы

Подпорные стены и лестницы по рельефу выполнены согласно ГП. Отделка подпорных стен-гранит 20мм. на специальный клеевой состав, покрытие ступеней- гранит 30 мм, на специальный клеевой состав..

4. Архитектурно строительные решения

Подпорные стены и лестницы по рельефу выполнены согласно ГП. Отделка подпорных стен-гранит 20мм. на специальный клеевой состав, покрытие ступеней- гранит 30 мм, на специальный клеевой состав

- Материалы:
- Фундаменты, подпорные стены, пандус - тяжелый бетон сульфатостойкий С20/25 W8 F150 ;
- Арматурная сталь класса А400 продольная (ГОСТ 34028-2016) и А240 поперечная (ГОСТ 34028-2016).

5. Грунтовые условия:

Согласно "Отчету об инженерно - геологических изысканиях", выполненных ТОО "AliGeo" в апреле 2023 г.Алматы, основанием фундаментов будет служить Дресвяный грунт (кора выветривания) (ИГЭ-1). Вскрытая мощность слоя составила 1,5÷5,8м.

Расчетные характеристики грунта в естественном состоянии при доверительной вероятности а=0,85:

-плотность грунта - 2,15 т/м³;

-удельное сцепление - 19 кПа;

-угол внутреннего трения - 25°.

Сейсмичность площадки строительства -район не сейсмический

Грунты по содержанию сульфатов неагрессивны к бетонам марки W4 по водонепроницаемости использовании обычного портландцемента (без добавок).

Коррозионная агрессивность грунтов по отношению к свинцовой оболочке кабеля средней степени, к алюминиевой - высокой. Коррозионная агрессивность грунтов к углеродистой стали металлических подземных сооружений по методу удельного электрического сопротивления грунта низкой степени.

Подземные воды неагрессивны по содержанию сульфатов к бетону марки W4 по водонепроницаемости при применении портландцемента.

По содержанию хлоридов степень агрессивного воздействия подземных вод на арматуру железобетонных конструкций при постоянном погружении отсутствует, при периодическом смачивании - слабая.

6. Антикоррозионная защита

Все поверхности конструкций, соприкасающиеся с грунтом, выполнить из сульфатостойкого бетона W8, F150 и обмазать горячим битумом за 2 раза. Стальные конструкции и выступающие из бетона части закладных деталей, доступные для возобновления защитных покрытий, покрасить эмалью ПФ 115 ГОСТ 6465-76* в 2 слоя по грунту ГФ-021 ГОСТ-25129-82* в 1 слой. Антикоррозионная защита строительных конструкций выполняется в соответствии с требованиями СН РК2.01-01-2013, СП РК2.01-101-2013 "Защита строительных конструкций от корозии." При производстве всех видов работ руководствоваться СН РК 1.03-05-2011, СП РК 1.03-106-2012 "Охрана труда и техника безопасности в строительстве". При выполнении всех работ необходимо составлять акты освидетельствования скрытых работ согласно СН 1.03-00-2011.

Рев.	Дата	ОПИСАНИЕ	Разработал	Проверил	ГИП
К01	21.10.2024	ВЫПУЩЕНО ДЛЯ РАССМОТРЕНИЯ	Казанников	Бейсбаев	Сингаевская

Изм.	Кол. уч.	Лист	№ док.	Подп.	Дата
ГАП		Бейсбаев			06.24
Выполнил		Шестакова			06.24
Проверил		Баранова			06.24
Н.контроль		Трусова			06.24

ASL-P-1842-2023-Л-1-:-Л-6-АС

"Строительство набережной Кенгирского водохранилища в городе Жезказган"

Лестницы, подпорные стены

Стадия	Лист	Листов
РП	1.2	

Общие данные (окончание)

ТОО "АСТЕЛ-К" 17-ГСЛ № 000089

Лестница Л-1

Лестница Л-1
План

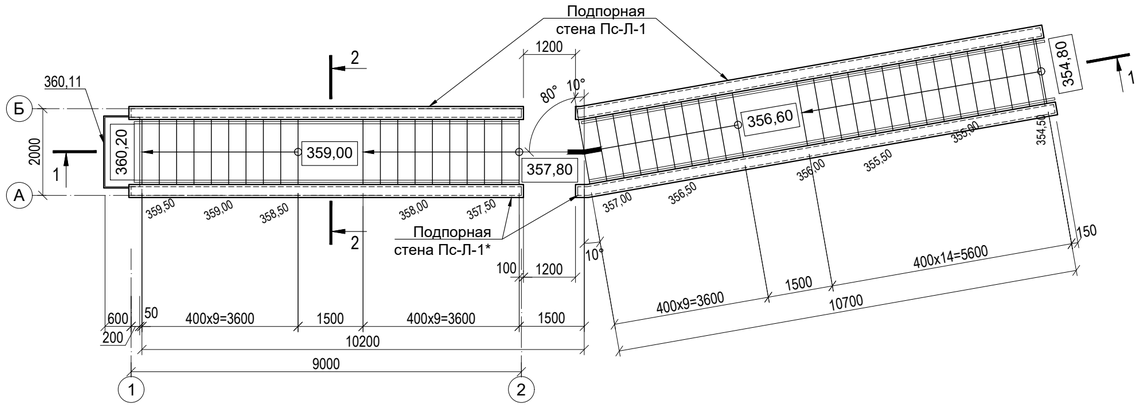

Лестница Л-1
1-1

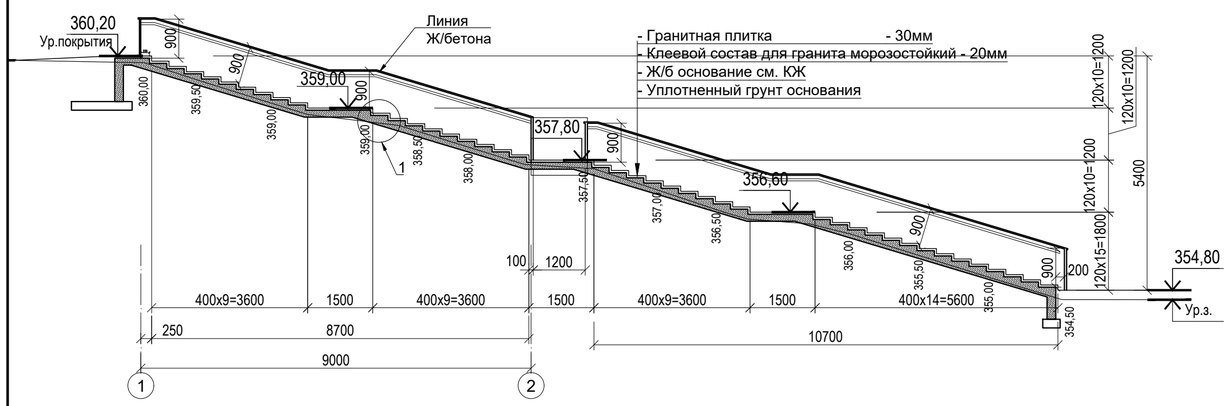

2-2

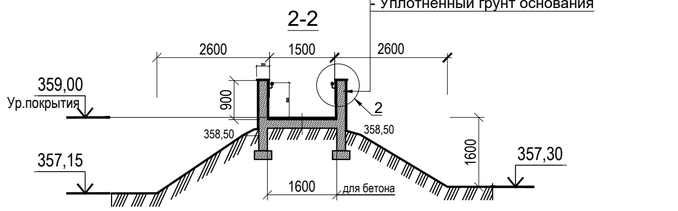

1

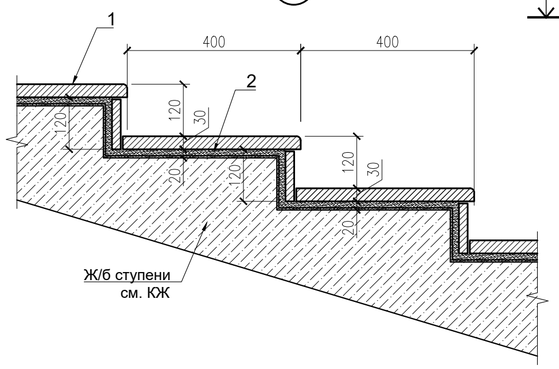

2

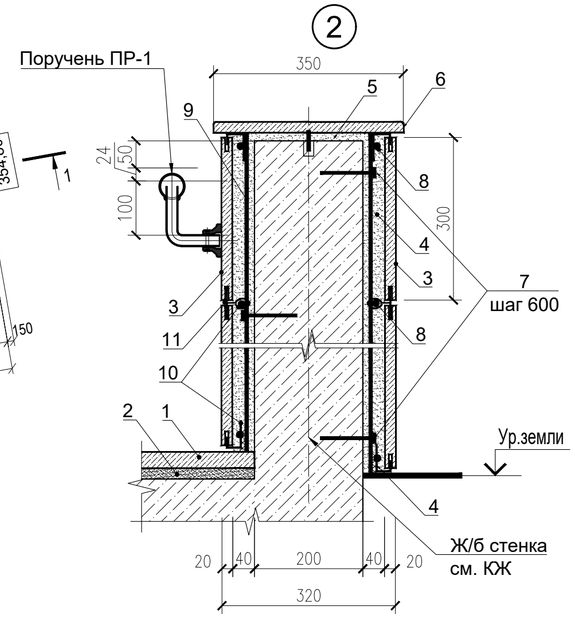

ПР1

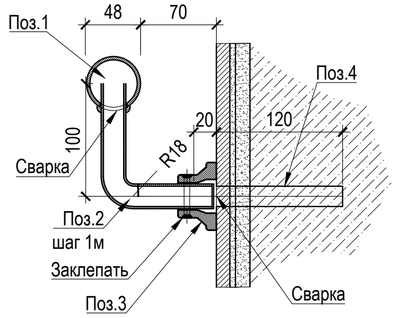

Размеры для плит из гранита:

Гранитные плитки для ступеней 400x400мм, б=30 мм
Гранитные плитки для подступи 400x120мм, б=20 мм

Гранитные плитки для накрывки 600x350(400)мм, б=30 мм
Гранитные плитки для облицовки стенок 600x300мм, б=20 мм

Схема элементов крепления гранитных плиток

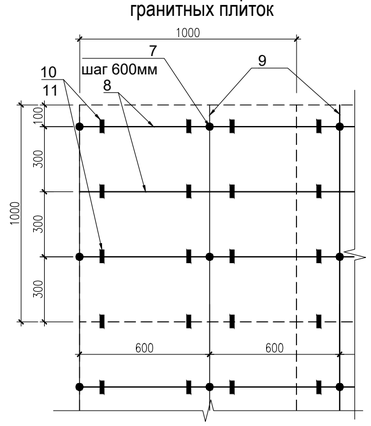

Спецификация на лестницу Л-1

Поз.	Обозначение	Наименование	Кол.	Масса ед.,кг	Всего
		Лестница Л-1 Покрытие			
1		Гранитная плитка б=30мм термообработанная $м^2$	34,8		ступени
1		Гранитная плитка б=20мм $м^2$	9,0		подступи
2		Специальная клеевая смесь морозостойкая б=20мм $м^2$	43,8		
		Облицовка подпорных стен Пс-Л-1, Пс-Л-1*: $м^2$			
3		Гранитная плитка б=20мм $м^2$	43,4		металкаркас см.Специфи-кацию ниже
4		Цементно-песчаный раствор М100 б=40 мм $м^3$	1,74		
5		Специальная клеевая смесь морозостойкая б=10мм $м^2$	12,0		для накрывки
6		Накрывочный элемент гранит б=30мм п.м	40,0		
ПР1		Поручень ПР1 п.м	40,0		

Спецификация к схеме крепления гранитных плиток для подпорных стен

Поз.	Обозначение	Наименование	Кол.	Масса ед.,кг	Всего
		Расход поз.7-:-11 дан на 1 м²			
7	ГОСТ 34028-2016	Ø16 А500С, L=150мм (анкер) шт.	4	0,24	0,96 кг
8	ГОСТ 34028-2016	Ø12 А500С (гориз. стержни) п.м	4,0	0,888	3,55 кг
9	ГОСТ 34028-2016	Ø12 А500С (вертик.стержни) п.м	2,0	0,888	1,78 кг
10	ГОСТ 2590-2006	Ø 6 А240 закреп L=200 мм шт.	12	0,0444	0,533 кг
11	ГОСТ 2590-2006	Ø 6 А240 пирон L=60 мм шт.	12	0,0133	0,16 кг

Спецификация на поручень ПР1

Поз.	Обозначение	Наименование	Кол.	Масса ед.,кг	Всего
		Поручень ПР1			расход дан на 1 п.м
1	ГОСТ 10704-91	Труба Ø 48x2.8 мм, п.м	1	3,12	
2	ГОСТ 10704-91	Труба Ø 24x2.5 мм, L=200мм, шаг 1м	1	0,27	
3	ГОСТ 2590-2006	Фасонный элемент (стакан) шт.	1	0,154	
4	ГОСТ 34028-2016	Арматура Ø 18 А240, L=140 мм шт.	1	0,28	

1. Данный лист читать совместно с л. АС-3-:-7.
2. Сварку металлоконструкций производить электродами Э42А по ГОСТ 9467-75, высоту сварного шва принимать по наименьшей толщине свариваемых элементов. Наплывы и набрызги после сварочных работ, тщательно зачистить.
3. Поручни окрасить эмалью ПФ-115 ГОСТ 6465-76 за 2 раза по грунту ГФ-021 ГОСТ 25129-82. Цвет черный.
4. Для облицовки ступеней и накрывки использовать морозостойкий, гидроизоляционный клей для гранита.
5. Швы гранитных плит заделать цементно-песчаным раствором М100.

Рев.	Дата	ОПИСАНИЕ	Разработал	Проверил	ГИП
К01	21.10.2024	ВЫПУЩЕНО ДЛЯ РАССМОТРЕНИЯ	Шестакова	Бейсбаев	Сингаевская

ASL-P-1842-2023-Л-1-:-Л-6-АС

"Строительство набережной Кенгирского водохранилища в городе Жезказган"

Изм.	Кол. уч.	Лист	№ док.	Подп.	Дата
ГАП		Бейсбаев			06.24
Выполнил		Шестакова			06.24
Проверил		Баранова			06.24
Н.контроль		Трусова			06.24

Лестницы, подпорные стены

Стадия	Лист	Листов
РП	2	

Лестница Л-1.
Подпорные стены Пс-Л-1, Пс-Л-1*
План, разрез, узлы

ТОО "АСТЕЛ-К"
17-ГСЛ № 000089

Взам. инв. №
Подп. и дата
Инв. № подл.

Формат А2

Лестница Л-2

План лестницы Л-2 с подпорными стенами

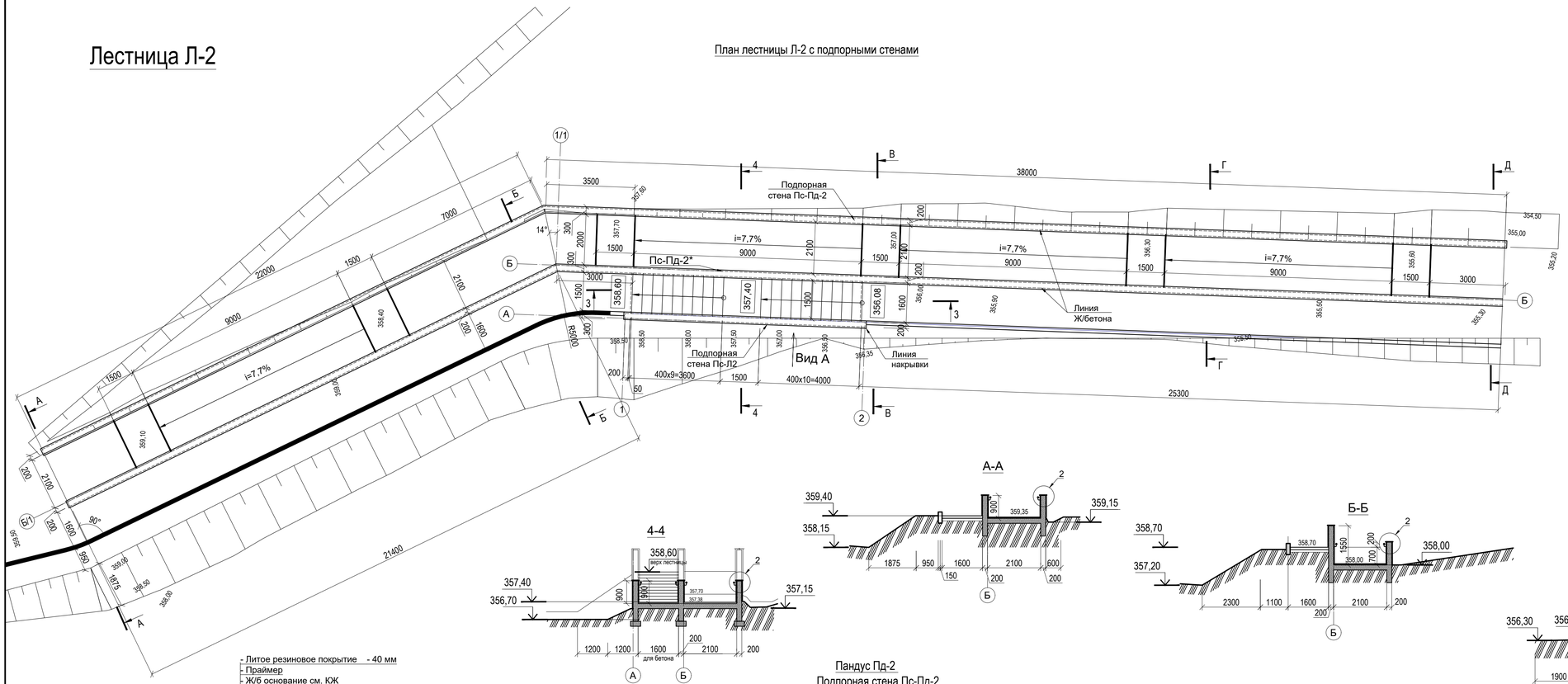

Спецификация на лестницу Л-2 и подпорные стены

Поз.	Обозначение	Наименование	Кол.	Масса ед.,кг	Всего
		Лестница Л-2 Покрытие			
1		Гранитная плитка б=30мм термообработанная $м^2$	15,9		ступени
1		Гранитная плитка б=20мм $м^2$	4,2		подступи
2		Специальная клеевая смесь морозостойкая б=20мм $м^2$	20,1		
		Облицовка подпорных стен Пс-Л-2			
3		Гранитная плитка б=20мм $м^2$	20,4		металкаркас см.АС-2
4		Цементно-песчаный раствор М100 б=40 мм $м^3$	0,82		
5		Специальная клеевая смесь морозостойкая б=10мм $м^2$	3,0		для накрывки
6		Накрывочный элемент гранит б=30мм п.м	10,0		
		Облицовка подпорных стен Пс-ПД-2			
3		Гранитная плитка б=20мм $м^2$	117,5		металкаркас см.АС-2
4		Цементно-песчаный раствор М100 б=40 мм $м^3$	4,7		
5		Специальная клеевая смесь морозостойкая б=10мм $м^2$	3,0		для накрывки
6		Накрывочный элемент гранит б=30мм п.м	10,0		
		Облицовка подпорных стен Пс-ПД-2*			
3		Гранитная плитка б=20мм $м^2$	135,3		металкаркас см.АС-2
4		Цементно-песчаный раствор М100 б=40 мм $м^3$	5,4		
5		Специальная клеевая смесь морозостойкая б=10мм $м^2$	18,0		для накрывки
6		Накрывочный элемент гранит б=30мм п.м	60,0		
		Пандус ПД-3			
1		Литое резиновое покрытие б=40мм $м^2$	125,0		
2		Праймер $м^2$	125,0		
		Поручень ПР1 п.м	138,6		

А-А

Б-Б

4-4

В-В

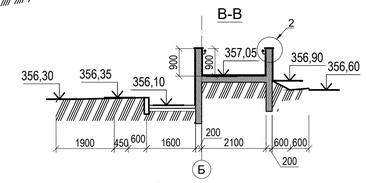

Д-Д

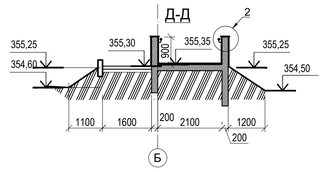

Пандус Пд-2
Подпорная стена Пс-Пд-2
5-5

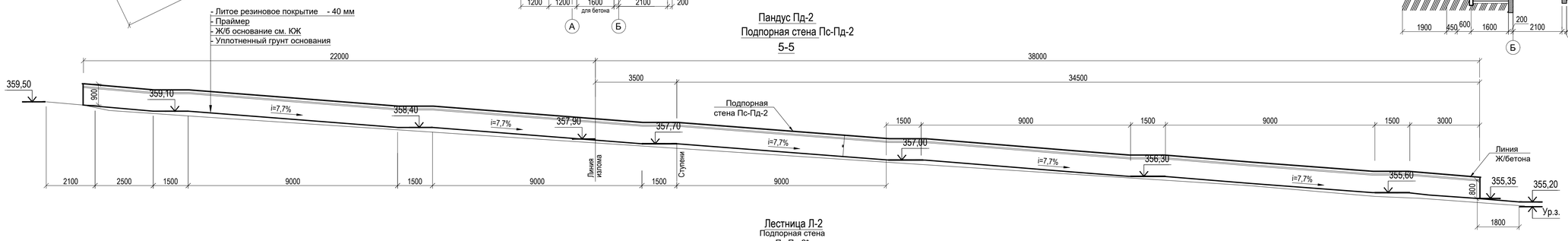

Лестница Л-2
Подпорная стена
Пс-Пд-2*

3-3

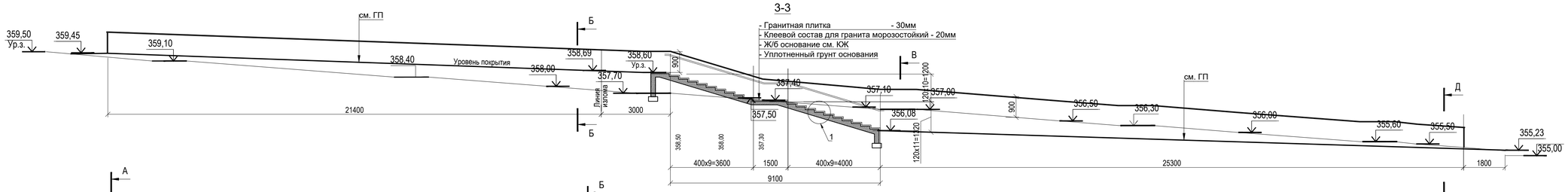

- Гранитная плитка - 30мм
- Клеевой состав для гранита морозостойкий - 20мм
- Ж/б основание см. ЮЖ
- Уплотненный грунт основания

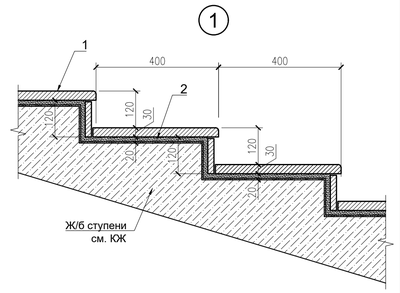

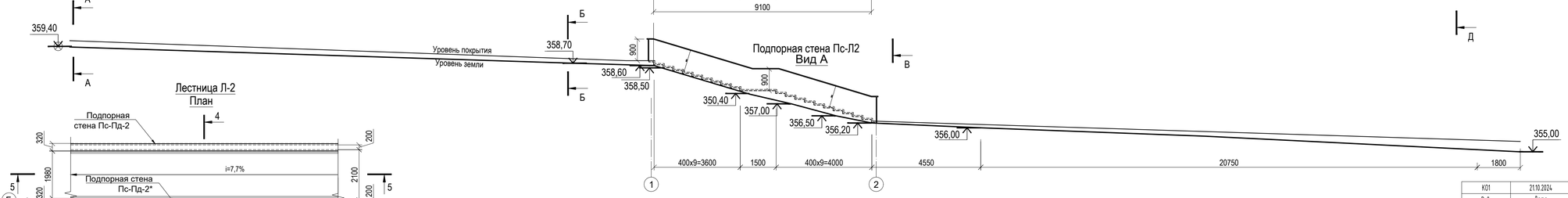

1. Данный лист читать совместно с л. АС-2.

Лестница Л-2
План

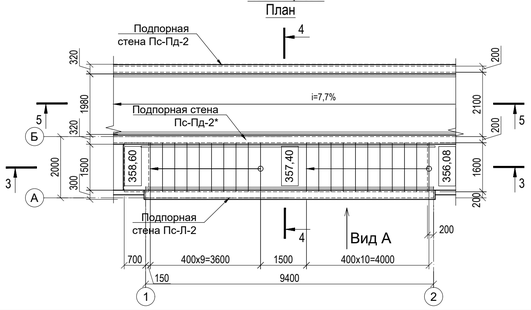

К01		21.10.2024	ВЫПУЩЕНО ДЛЯ РАССМОТРЕНИЯ			Шестакова	Бейсбаев	Синкевская
Рев.		Дата	ОПИСАНИЕ			Разработал	Проверил	ГИП

ASL-P-1842-2023-Л-1-:-Л-6-АС

"Строительство набережной Кенгирского водохранилища в городе Жезказган"

Изм.	Кол. уч.	Лист	№ док.	Подп.	Дата
ГАП			Бейсбаев		06.24
Выполнил			Шестакова		06.24
Проверил			Баранова		06.24
Н.контроль			Трусова		06.24

Лестницы, подпорные стены

Стадия	Лист	Листов
РП	3	

Лестница Л-2 с пандусом Пд-2.
Подпорные стены Пс-Пд-2, Пс-Пд-2*,
Пс-Л-2. План, разрез, сечения

ТОО "АСТЕЛ-К"
17-ГСЛ № 000089

Взам. инв. N | Подп. и дата | Инв. № подл.

Формат А1

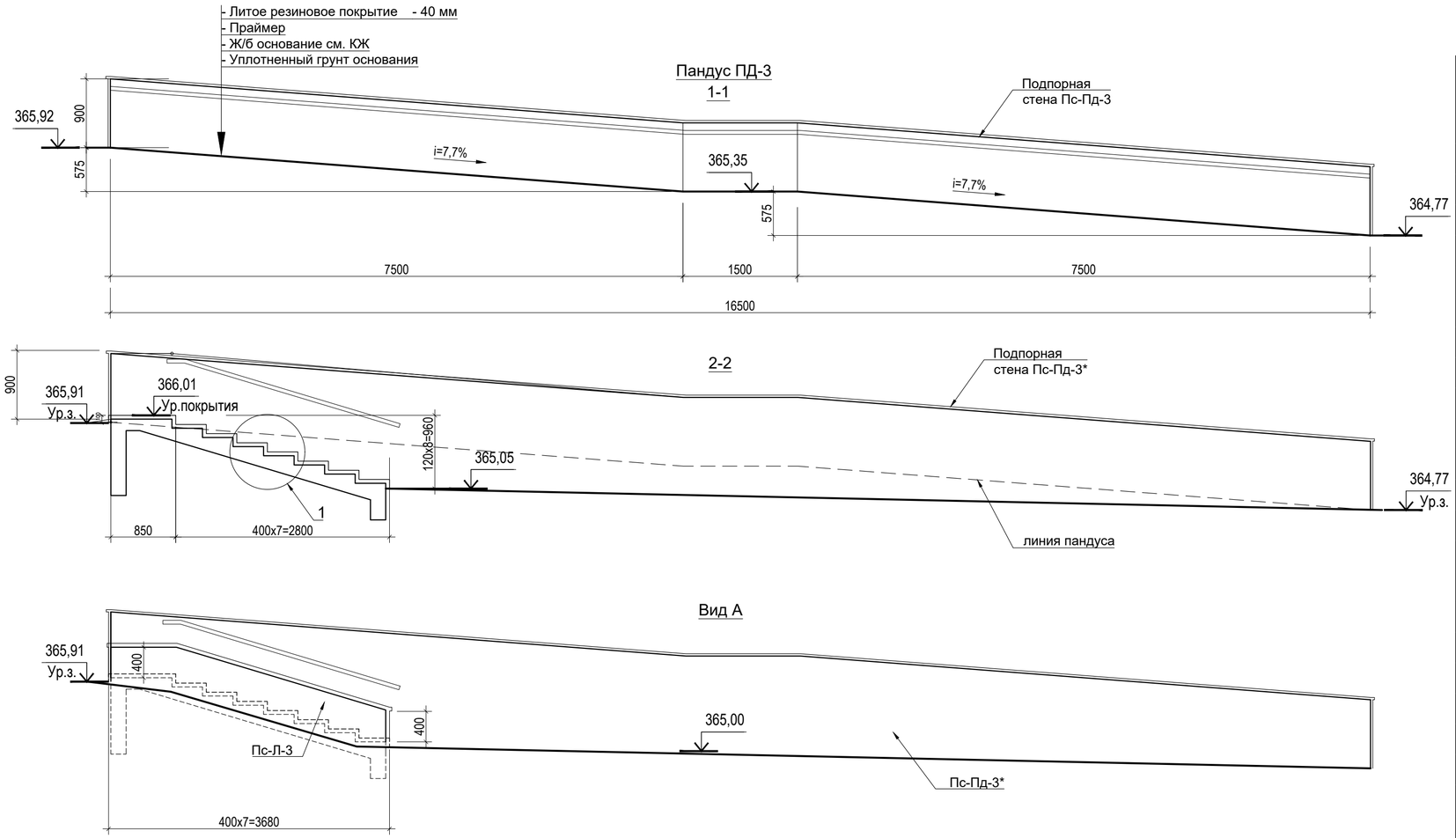

Спецификация на лестницу Л-3 и подпорные стены

Поз.	Обозначение	Наименование	Кол.	Масса ед.,кг	Всего
		Лестница Л-3 Покрытие			
1		Гранитная плитка б=30мм термообработанная $м^2$	11,0		ступени
1		Гранитная плитка б=20мм $м^2$	3,3		подступи
2		Специальная клеевая смесь морозостойкая б=20мм $м^2$	14,3		
		Облицовка подпорных стен Пс-Л-3			
3		Гранитная плитка б=20мм $м^2$	4,0		металкаркас см.АС-2
4		Цементно-песчаный раствор М100 б=40 мм $м^3$	0,16		
5		Специальная клеевая смесь морозостойкая б=10мм $м^2$	1,2		для накрывки
6		Накрывочный элемент гранит б=30мм п.м	4,0		
		Облицовка подпорных стен Пс-ПД-3			
3		Гранитная плитка б=20мм $м^2$	31,0		металкаркас см.АС-2
4		Цементно-песчаный раствор М100 б=40 мм $м^3$	1,24		
5		Специальная клеевая смесь морозостойкая б=10мм $м^2$	5,0		для накрывки
6		Накрывочный элемент гранит б=30мм п.м	16,7		
		Облицовка подпорных стен Пс-ПД-3*			
3		Гранитная плитка б=20мм $м^2$	35,0		металкаркас см.АС-2
4		Цементно-песчаный раствор М100 б=40 мм $м^3$	1,4		
5		Специальная клеевая смесь морозостойкая б=10мм $м^2$	5,0		для накрывки
6		Накрывочный элемент гранит б=30мм п.м	16,7		
		Пандус ПД-3			
1		Литое резиновое покрытие б=40мм $м^2$	26,5		
2		Праймер $м^2$	26,5		
		Поручень ПР1 п.м	36,0		

План лестницы Л-3 и пандуса ПД-3

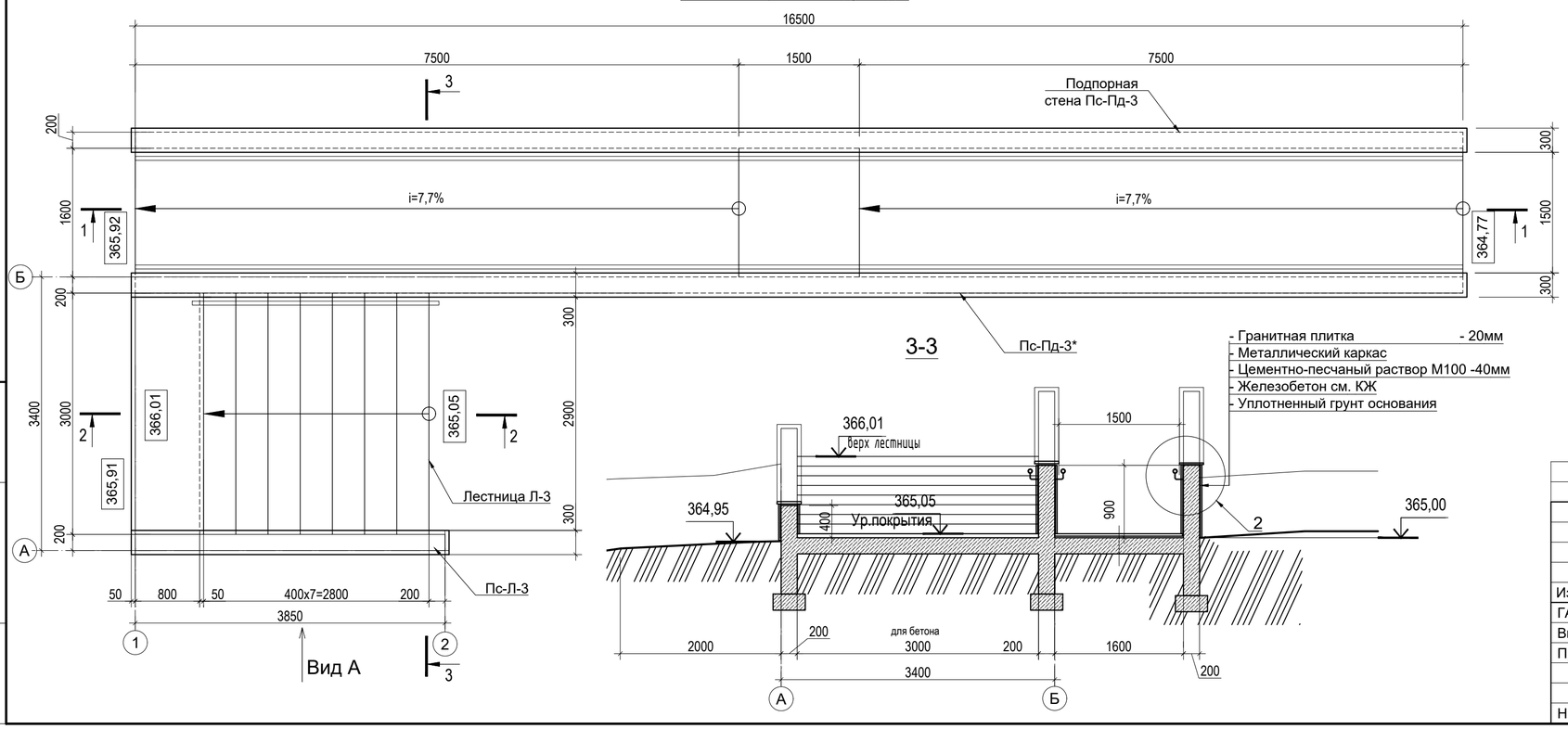

- Гранитная плитка - 20мм
- Металлический каркас
- Цементно-песчаный раствор М100 -40мм
- Железобетон см. КЖ
- Уплотненный грунт основания

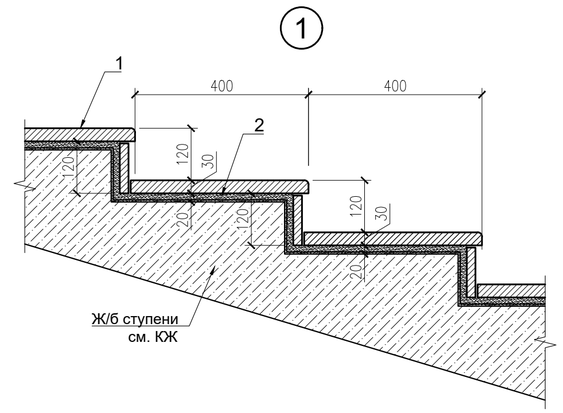

1. Данный лист читать совместно с л. АС-2.

Изм.	Кол. уч.	Лист	№ док.	Подп.	Дата
ГАП		Бейсбаев			06.24
Выполнил		Шестакова			06.24
Проверил		Баранова			06.24
Н.контроль		Трусова			06.24

Рев.	Дата	ОПИСАНИЕ	Разработал	Проверил	ГИП
К01	21.10.2024	ВЫПУЩЕНО ДЛЯ РАССМОТРЕНИЯ	Шестакова	Бейсбаев	Сингаевская

ASL-P-1842-2023-Л-1-:-Л-6-АС

"Строительство набережной Кенгирского водохранилища в городе Жезказган"

Лестницы, подпорные стены

Стадия	Лист	Листов
РП	4	

Лестница Л-3 с пандусом Пд-3. Подпорные стены Пс-Пд-3, Пс-Пд-3*, Пс-Л-3. План, разрез, сечения

ТОО "АСТЕЛ-К" 17-ГСЛ № 000089

Взам. инв. № | Подп. и дата | Инв. № подл.

Формат А2

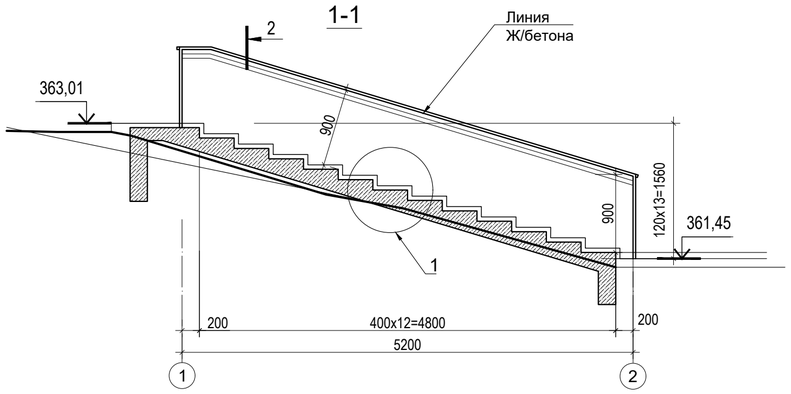

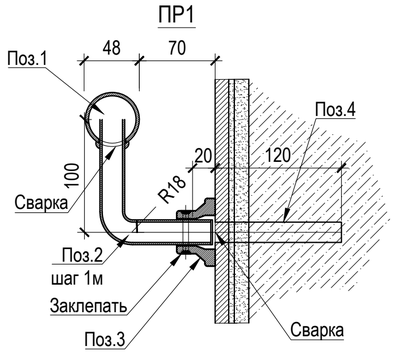

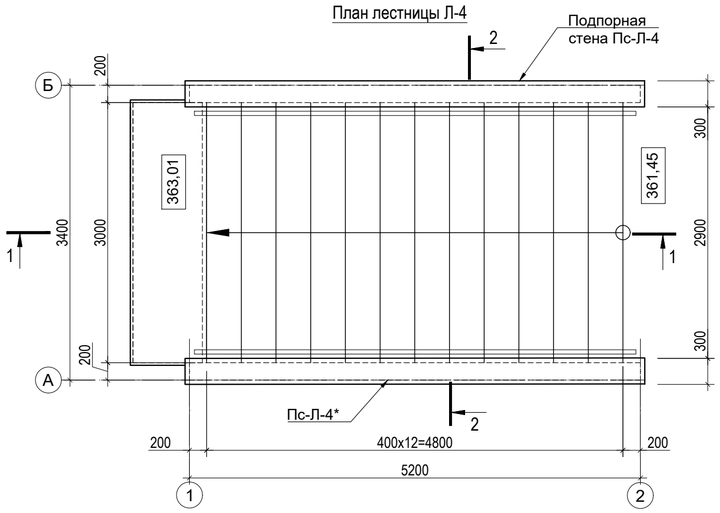

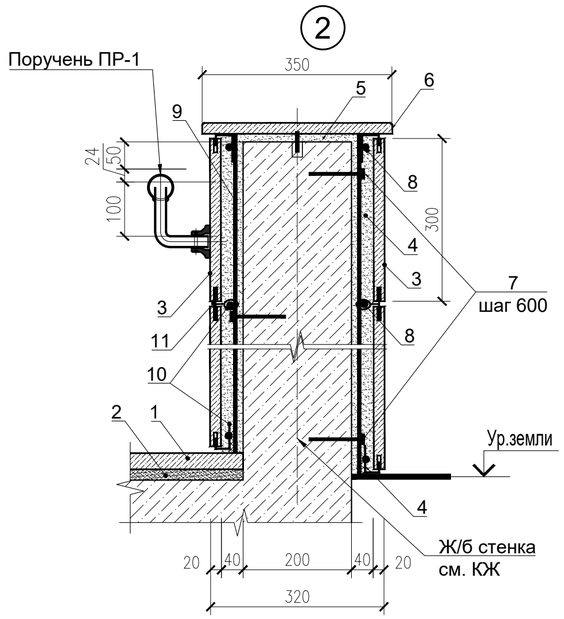

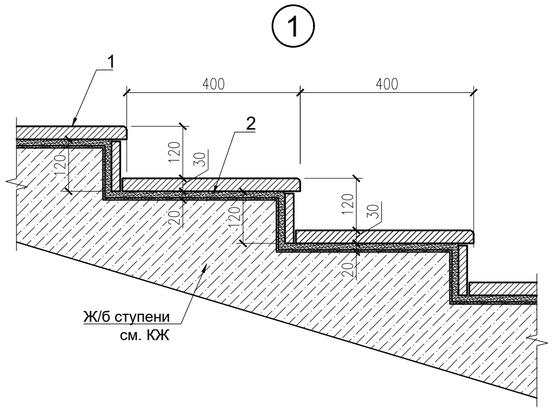

Спецификация на лестницу Л-4 и подпорные стены

Поз.	Обозначение	Наименование	Кол.	Масса ед.,кг	Всего
		Лестница Л-4 Покрытие			
1		Гранитная плитка б=30мм термообработанная $м^2$	17,0		ступени
1		Гранитная плитка б=20мм $м^2$	5,2		подступи
2		Специальная клеевая смесь морозостойкая б=20мм $м^2$	22,2		
		Облицовка подпорных стен Пс-Л-4			
3		Гранитная плитка б=20мм $м^2$	12,0		металкаркас см.АС-2
4		Цементно-песчаный раствор М100 б=40 мм $м^3$	0,48		
5		Специальная клеевая смесь морозостойкая б=10мм $м^2$	1,7		
6		Накрывочный элемент гранит б=30мм п.м	5,6		
		Облицовка подпорных стен Пс-Л-4*			
3		Гранитная плитка б=20мм $м^2$	11,8		металкаркас см.АС-2
4		Цементно-песчаный раствор М100 б=40 мм $м^3$	0,47		
5		Специальная клеевая смесь морозостойкая б=10мм $м^2$	1,7		для накрывки
6		Накрывочный элемент гранит б=30мм п.м	5,6		
		Поручень ПР1 п.м	10,8		

Спецификация на поручень ПР1

Поз.	Обозначение	Наименование	Кол.	Масса ед.,кг	Всего
		Поручень ПР1			расход дан на 1 п.м
1	ГОСТ 10704-91	Труба Ø 48х2.8 мм, п.м	1	3,12	
2	ГОСТ 10704-91	Труба Ø 24х2.5 мм, L=200мм, шаг 1м	1	0,27	
3	ГОСТ 2590-2006	Фасонный элемент (стакан) шт.	1	0,154	
4	ГОСТ 34028-2016	Арматура Ø 18 А240, L=140 мм шт.	1	0,28	

1. Данный лист читать совместно с л. АС-2.
2. Сварку металлоконструкций производить электродами Э42А по ГОСТ 9467-75, высоту сварного шва принимать по наименьшей толщине свариваемых элементов. Наплывы и набрызги после сварочных работ, тщательно зачистить.
3. Поручни окрасить эмалью ПФ-115 ГОСТ 6465-76 за 2 раза по грунту ГФ-021 ГОСТ 25129-82. Цвет черный.
4. Для облицовки ступеней и подпорных стенок использовать морозостойкий, гидроизоляционный клей для гранита.

Рев.	Дата	ОПИСАНИЕ	Разработал	Проверил	ГИП
К01	21.10.2024	ВЫПУЩЕНО ДЛЯ РАССМОТРЕНИЯ	Шестакова	Бейсбаев	Сингаевская

ASL-P-1842-2023-Л-1-:-Л-6-АС

"Строительство набережной Кенгирского водохранилища в городе Жезказган"

Изм.	Кол. уч.	Лист	№ док.	Подп.	Дата
ГАП		Бейсбаев			06.24
Выполнил		Шестакова			06.24
Проверил		Баранова			06.24
Н.контроль		Трусова			06.24

Лестницы, подпорные стены

Стадия	Лист	Листов
РП	5	

Лестница Л-4.
Подпорные стены Пс-Л-4, Пс-Л-4*.
План, разрез, сечения

ТОО "АСТЕЛ-К"
17-ГСЛ № 000089

Взам. инв. №
Подп. и дата
Инв. № подл.

Формат А2

Пандус ПД-5
1-1

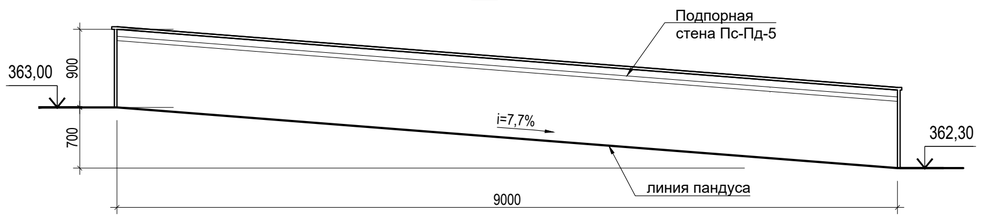

2-2

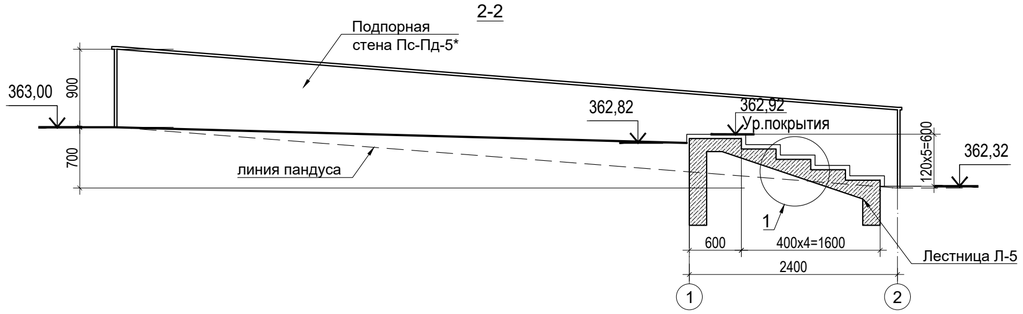

Вид А
Пс-Л-5

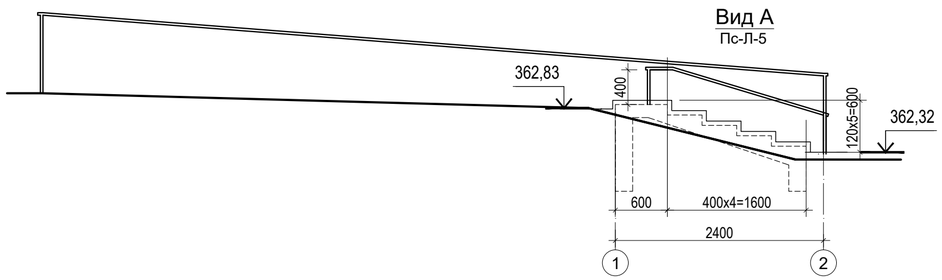

ПР1

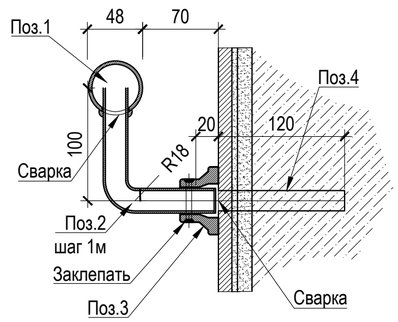

1

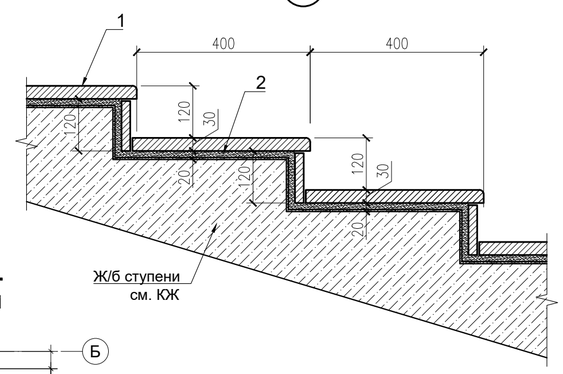

План лестницы Л-5 и пандуса ПД-5

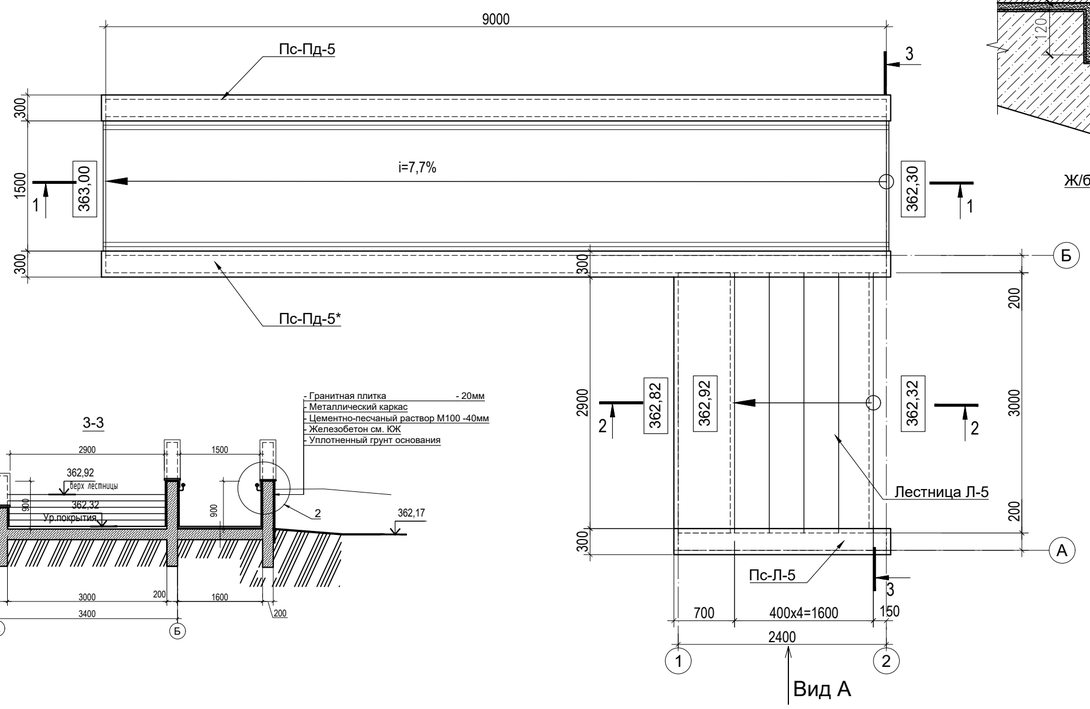

3-3

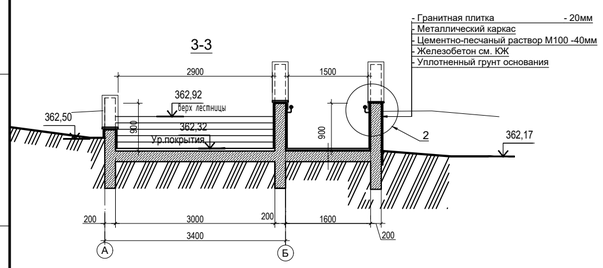

Спецификация на лестницу Л-5 и подпорные стены

Поз.	Обозначение	Наименование	Кол.	Масса ед.,кг	Всего
		Лестница Л-5 Покрытие			
1		Гранитная плитка б=30мм термообработанная $м^2$	6,9		ступени
1		Гранитная плитка б=20мм $м^2$	2,2		подступи
2		Специальная клеевая смесь морозостойкая б=20мм $м^2$	9,1		
		Облицовка подпорных стен Пс-Л-5			
3		Гранитная плитка б=20мм $м^2$	2,6		металкаркас см.АС-2
4		Цементно-песчаный раствор М100 б=40 мм $м^3$	0,11		
5		Специальная клеевая смесь морозостойкая б=10мм $м^2$	0,7		для накрывки
6		Накрывочный элемент гранит б=30мм п.м	2,2		
		Облицовка подпорных стен Пс-ПД-5			
3		Гранитная плитка б=20мм $м^2$	18,3		металкаркас см.АС-2
4		Цементно-песчаный раствор М100 б=40 мм $м^3$	0,73		
5		Специальная клеевая смесь морозостойкая б=10мм $м^2$	2,8		для накрывки
6		Накрывочный элемент гранит б=30мм п.м	9,2		
		Облицовка подпорных стен Пс-ПД-5*			
3		Гранитная плитка б=20мм $м^2$	15,2		металкаркас см.АС-2
4		Цементно-песчаный раствор М100 б=40 мм $м^3$	0,61		
5		Специальная клеевая смесь морозостойкая б=10мм $м^2$	0,7		для накрывки
6		Накрывочный элемент гранит б=30мм п.м	2,2		
		Пандус ПД-5			
1		Литое резиновое покрытие б=40мм $м^2$	14,4		
2		Праймер $м^2$	14,4		
		Поручень ПР1 п.м	18,0		

Спецификация на поручень ПР1

Поз.	Обозначение	Наименование	Кол.	Масса ед.,кг	Всего
		Поручень ПР1			расход дан на 1 п.м
1	ГОСТ 10704-91	Труба Ø 48х2.8 мм, п.м	1	3,12	
2	ГОСТ 10704-91	Труба Ø 24х2.5 мм, L=200мм, шаг 1м	1	0,27	
3	ГОСТ 2590-2006	Фасонный элемент (стакан) шт.	1	0,154	
4	ГОСТ 34028-2016	Арматура Ø 18 А240, L=140 мм шт.	1	0,28	

1. Данный лист читать совместно с л. АС-2.

Рев.	Дата	ОПИСАНИЕ	Разработал	Проверил	ГИП
К01	21.10.2024	ВЫПУЩЕНО ДЛЯ РАССМОТРЕНИЯ	Шестакова	Бейсбаев	Сингаевская

ASL-P-1842-2023-Л-1-:-Л-6-АС

"Строительство набережной Кенгирского водохранилища в городе Жезказган"

Изм.	Кол. уч.	Лист	№ док.	Подп.	Дата
ГАП		Бейсбаев			06.24
Выполнил		Шестакова			06.24
Проверил		Баранова			06.24
Н.контроль		Трусова			06.24

Лестницы, подпорные стены

Стадия	Лист	Листов
РП	6	

Лестница Л-5 с пандусом Пд-5. Подпорные стены Пс-Пд-5, Пс-Пд-5*, Пс-Л-5. План, разрез, сечения

ТОО "АСТЕЛ-К"
17-ГСЛ № 000089

Взам. инв. №
Подп. и дата
Инв. № подл.

Формат А2

Пандус ПД-6

1-1

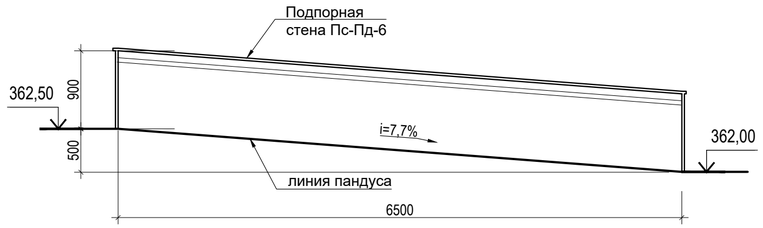

2-2

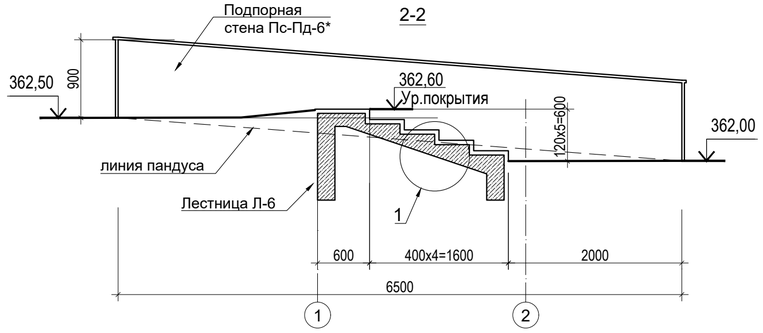

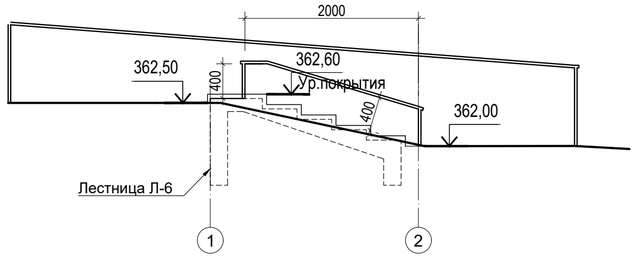

План лестницы Л-6 и пандуса ПД-6

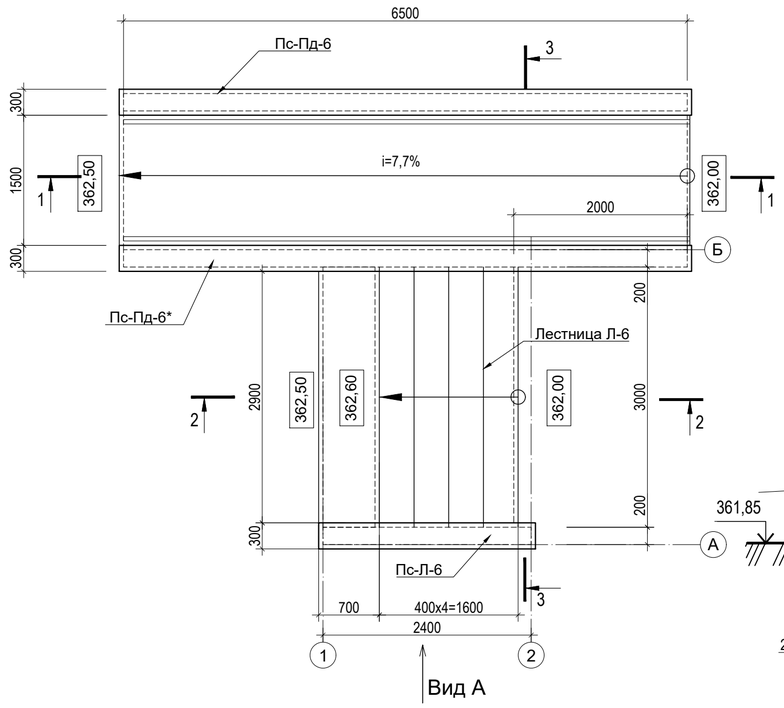

1

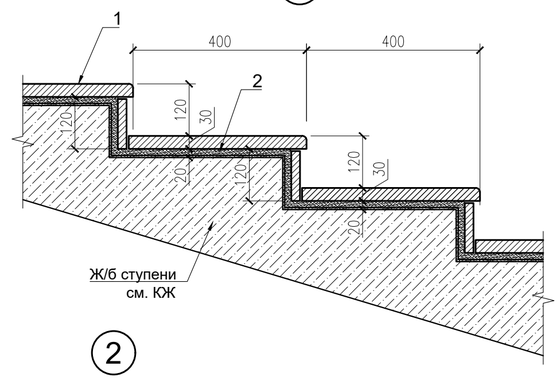

2

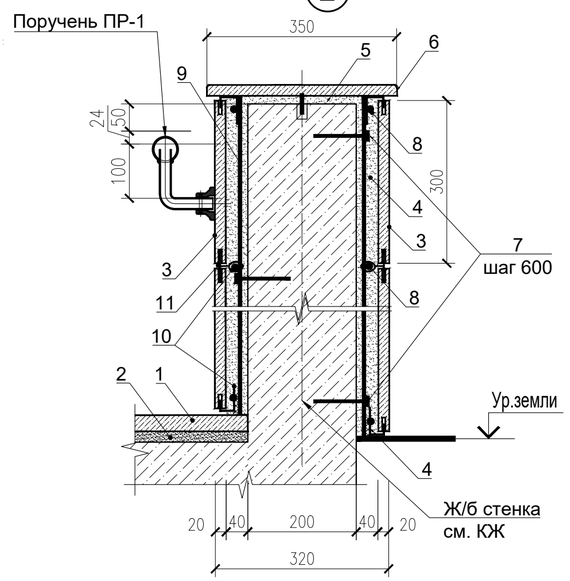

ПР1

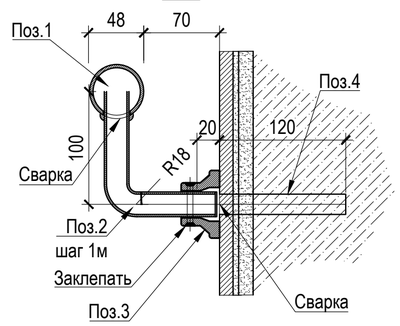

3-3

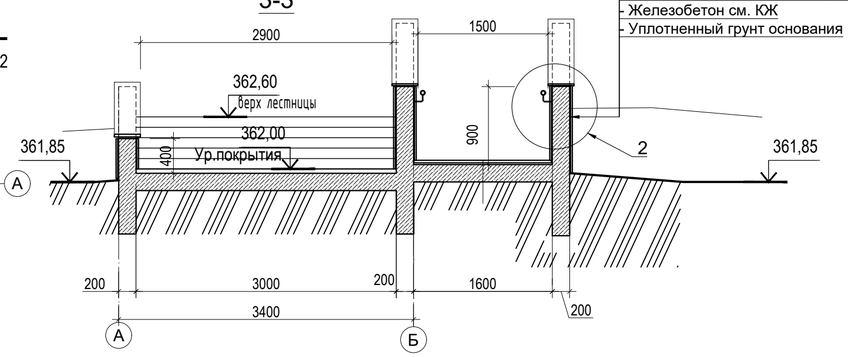

- Гранитная плитка - 20мм
- Металлический каркас
- Цементно-песчаный раствор М100 -40мм
- Железобетон см. КЖ
- Уплотненный грунт основания

Спецификация на лестницу Л-6 и подпорные стены

Поз.	Обозначение	Наименование	Кол.	Масса ед.,кг	Всего
		Лестница Л-6 Покрытие			
1		Гранитная плитка б=30мм термообработанная $м^2$	6,9		ступени
1		Гранитная плитка б=20мм $м^2$	2,2		подступи
2		Специальная клеевая смесь морозостойкая б=20мм $м^2$	9,1		
		Облицовка подпорных стен Пс-Л-6			
3		Гранитная плитка б=20мм $м^2$	2,6		металкаркас см.АС-2
4		Цементно-песчаный раствор М100 б=40 мм $м^3$	0,11		
5		Специальная клеевая смесь морозостойкая б=10мм $м^2$	0,7		для накрывки
6		Накрывочный элемент гранит б=30мм п.м	2,2		
		Облицовка подпорных стен Пс-ПД-6			
3		Гранитная плитка б=20мм $м^2$	13,2		металкаркас см.АС-2
4		Цементно-песчаный раствор М100 б=40 мм $м^3$	0,53		
5		Специальная клеевая смесь морозостойкая б=10мм $м^2$	2,0		для накрывки
6		Накрывочный элемент гранит б=30мм п.м	6,7		
		Облицовка подпорных стен Пс-ПД-6*			
3		Гранитная плитка б=20мм $м^2$	12,0		металкаркас см.АС-2
4		Цементно-песчаный раствор М100 б=40 мм $м^3$	0,48		
5		Специальная клеевая смесь морозостойкая б=10мм $м^2$	2,0		для накрывки
6		Накрывочный элемент гранит б=30мм п.м	6,7		
		Пандус ПД-6			
1		Литое резиновое покрытие б=40мм $м^2$	10,5		
2		Праймер $м^2$	10,5		
		Поручень ПР1 п.м	13,0		

Спецификация на поручень ПР1

Поз.	Обозначение	Наименование	Кол.	Масса ед.,кг	Всего
		Поручень ПР1			расход дан на 1 п.м
1	ГОСТ 10704-91	Труба Ø 48х2.8 мм, п.м	1	3,12	
2	ГОСТ 10704-91	Труба Ø 24х2.5 мм, L=200мм, шаг 1м	1	0,27	
3	ГОСТ 2590-2006	Фасонный элемент (стакан) шт.	1	0,154	
4	ГОСТ 34028-2016	Арматура Ø 18 А240, L=140 мм шт.	1	0,28	

1. Данный лист читать совместно с л. АС-2.

Взам. инв. №	Подп. и дата	Инв. № подл.

Рев.	Дата	ОПИСАНИЕ	Разработал	Проверил	ГИП
К01	21.10.2024	ВЫПУЩЕНО ДЛЯ РАССМОТРЕНИЯ	Шестакова	Бейсбаев	Сингаевская

Изм.	Кол. уч.	Лист	№ док.	Подп.	Дата
ГАП		Бейсбаев			06.24
Выполнил		Шестакова			06.24
Проверил		Баранова			06.24
Н.контроль		Трусова			06.24

ASL-P-1842-2023-Л-1-:-Л-6-АС

"Строительство набережной Кенгирского водохранилища в городе Жезказган"

Лестницы, подпорные стены

Стадия	Лист	Листов
РП	7	

Лестница Л-6 с пандусом Пд-6. Подпорные стены Пс-Пд-6, Пс-Пд-6*, Пс-Л-6. План, разрез, сечения

ТОО "АСТЕЛ-К" 17-ГСЛ № 000089

Формат А2

Схема расположения подпорных стен
М 1:100

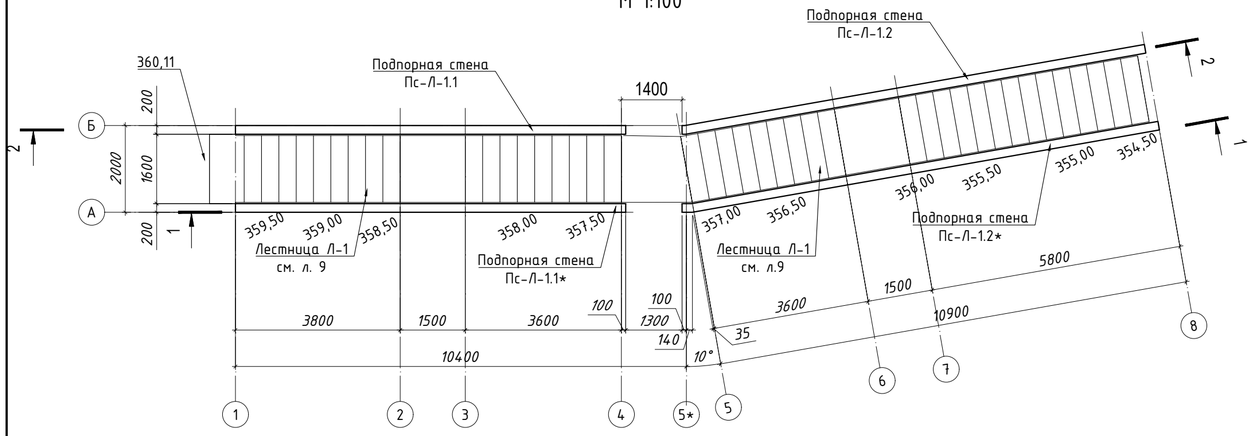

3-3 (опалубка)
М 1:25

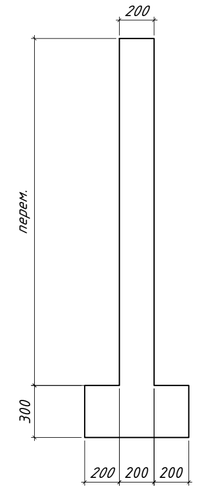

Спецификация к схеме расположения элементов					
Поз.	Обозначение	Наименование	Кол.	Масса ед.,кг	Примечание
		Подпорные стена Пс-Л-1.1, Пс-Л-1.1* Пс-Л-1.2, Пс-Л-1.2*			
1	см. примечание п.10	Ф 12 А400 ГОСТ 34028-2016 L= п.м	2670	0.89	2370.77
2*	см. примечание п.10	Ф 12 А400 ГОСТ 34028-2016 L= 1005	205	0.89	182.03
3*	см. примечание п.10	Ф 12 А400 ГОСТ 34028-2016 L= 1350	410	1.20	491.47
4*	см. примечание п.10	Ф 8 А240 ГОСТ 34028-2016 L= 425	1435	0.17	240.68
X1*	см. примечание п.10	Ф 8 А240 ГОСТ 34028-2016 L= 1700	205	0.67	137.53
		Материалы			
		Бетон С20/25 W8 F150 $м^3$	26.0		
		Бетон С8/10 $м^3$	3.4		

*см.ведомость деталей

1-1
М 1:100

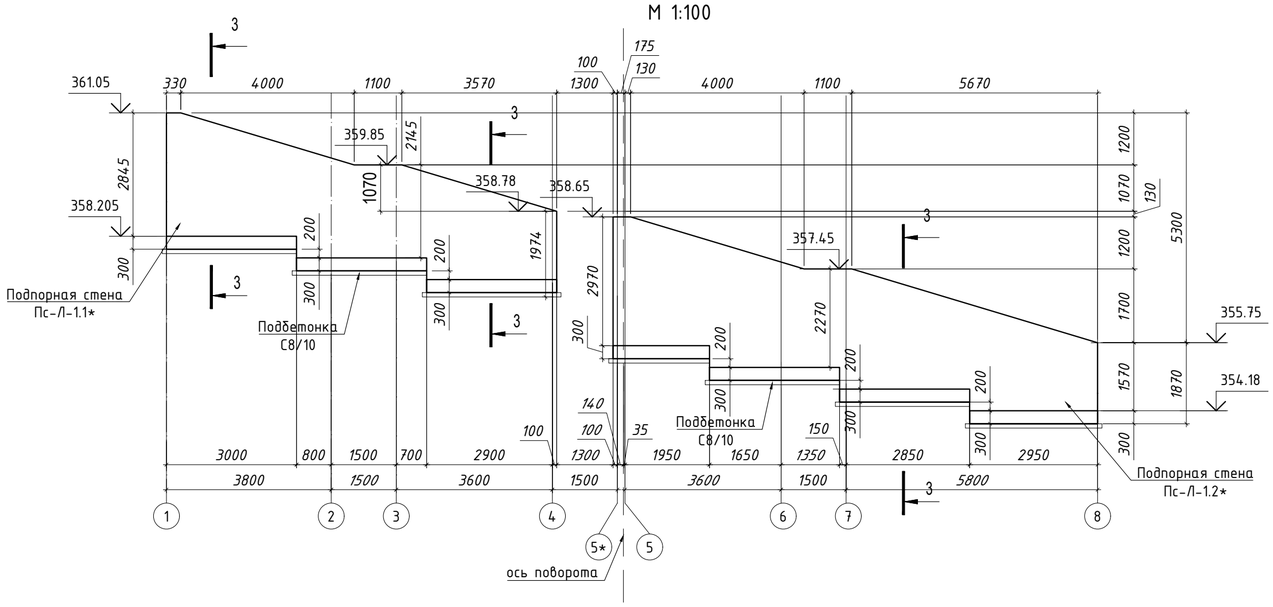

3-3 (армирование)
М 1:25

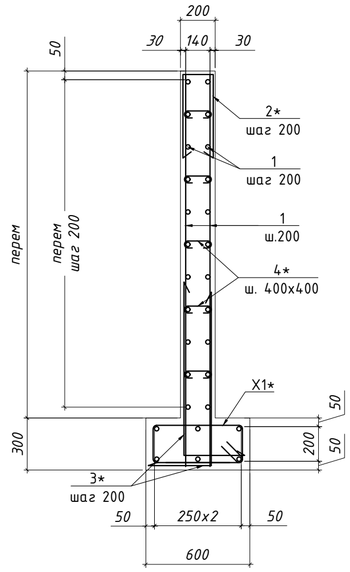

Ведомость деталей

Поз.	Эскиз
2*	165, R=3d (н.г.), 420, 420, 1005
3*	1000, 350, 1350
4*	165, R=3d (н.г.), 130, 130, 425
X1*	625, 225, 325, 525, 1700

2-2
М 1:100

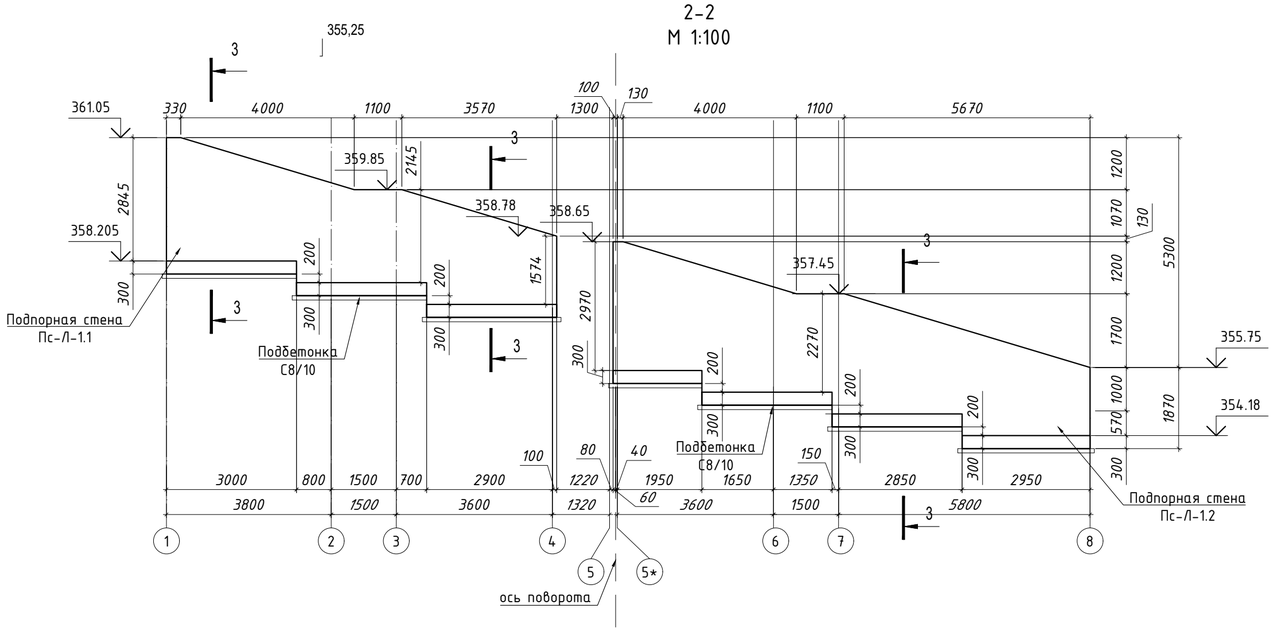

1. При выполнении гнутых стержней КАТЕГОРИЧЕСКИ запрещается применять нагрев стержней.
2. Расход материалов даны для стен: Пс-Л-1.1, Пс-Л-1.1*, Пс-Л-1.2, Пс-Л-1.2*
3. Стыки основных арматурных стержней между собой выполнять внахлестку без сварки на скрутках из вязальной проволоки не менее 3 шт на стык. Стыки выполнять вразбежку, чтобы площадь рабочей арматуры, стыкуемой в одном сечении, не превышала 50%.
4. Все арматурные стержни (вертикальные и горизонтальные) основного армирования, на концах должны быть замкнуты П-образными арматурными элементами. Монтаж выполнить вязальной проволокой.
5. Шпильки устраивать с шагом 400х400 в шахматном порядке.
6. Все боковые поверхности, соприкасающиеся с грунтом, обмазать горячей битумной мастикой за 2 раза.
7. Размеры всех деталей уточнять по месту.
8. Данный лист см. совместно с листом АС-9
9. Выемка Грунта: 54,4 $м^3$
10. Произвести связывание арматурных стержней в каркасы для железобетонных конструкций на строительной площадке с использованием вязальной проволоки, обеспечив надежность соединений в соответствии с проектными требованиями и действующими строительными нормами.

Рев.	Дата	ОПИСАНИЕ	Разработал	Проверил	ГИП
К01	21.10.2024	ВЫПУЩЕНО ДЛЯ РАССМОТРЕНИЯ	Шайхистамова	Глызно	Сингаевская

Изм.	Кол.	Лист	N док.	Подп.	Дата
Разработал	Шайхистамова				09.24
Проверил	Глызно				09.24
Н.контр.	Трусова				09.24

ASL-P-1842-2023-Л-1-:-Л-6-АС

Строительство набережной Кенгирского водохранилища в г. Жезказган

Лестницы, подпорные стены.

Стадия	Лист	Листов
РП	8	

Подпорные стены Пс-Л-1.1, Пс-Л-1.1*, Пс-Л-1.2, Пс-Л-1.2*

ТОО "АСТЕЛ-К"
17-ГСЛ № 000089

Взам. инв. N | Подп. и дата | Инв. N подл.

Формат А2

Схема расположения Лестницы Л-1
М 1:100

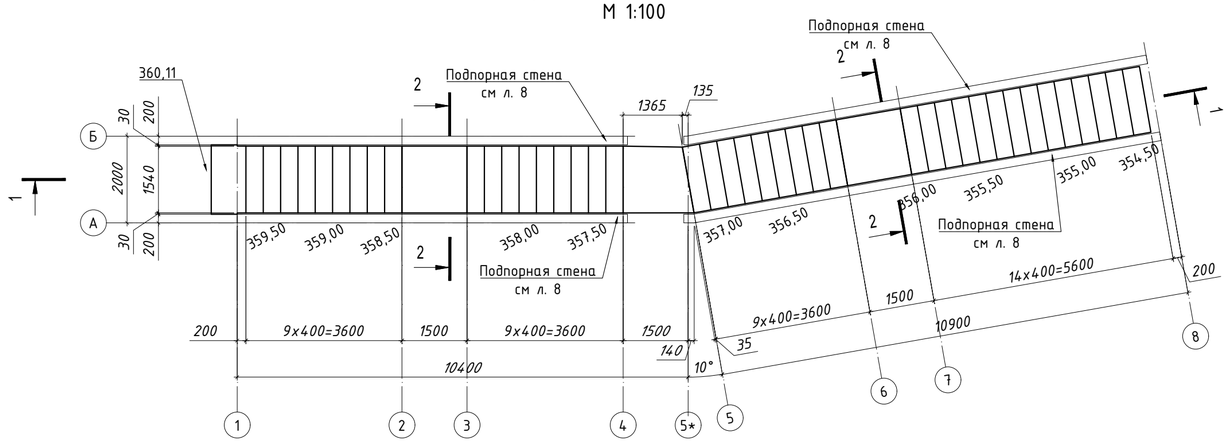

1-1
М 1:100

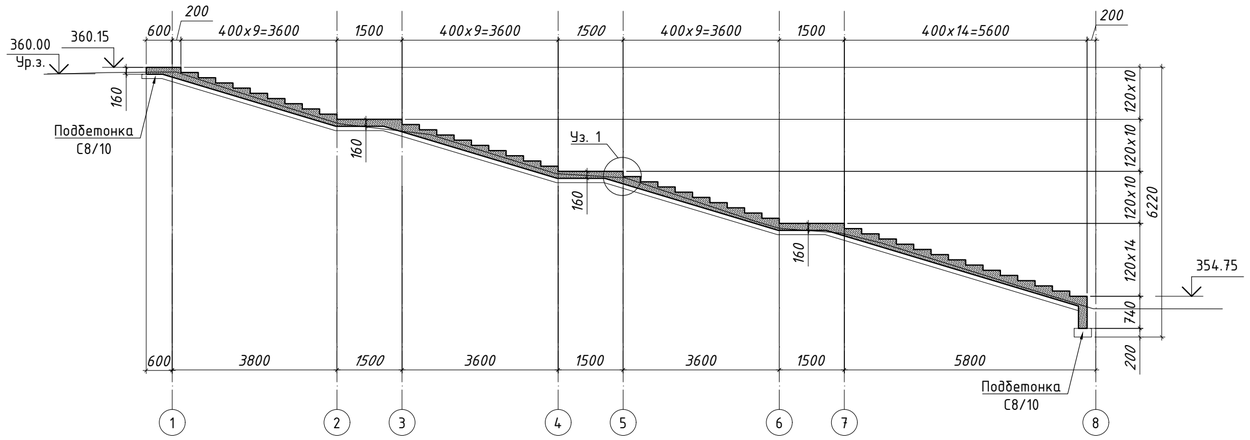

1

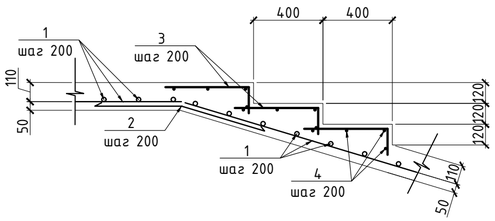

2-2 (армирование)
М 1:25

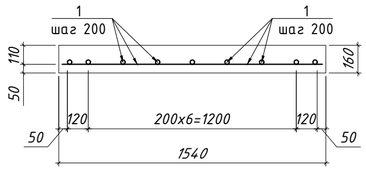

Спецификация к схеме расположения элементов

Поз.	Обозначение	Наименование	Кол.	Масса ед.,кг	Примечание
		Лестница Л-1			
1	см. примечание п.9	Ф 12 А400 ГОСТ 34028-2016 L= п.м	485	0.89	430.65
2*	см. примечание п.9	Ф 12 А400 ГОСТ 34028-2016 L= 1000	72	0.89	63.93
3*	см. примечание п.9	Ф 8 А240 ГОСТ 34028-2016 L= 780	405	0.31	124.67
4*	см. примечание п.9	Ф 8 А240 ГОСТ 34028-2016 L= 1500	180	0.59	106.55
		Материалы			
		Бетон С20/25 W8 F150 $м^3$	9.0		
		Бетон С8/10 $м^3$	3.6		

*см.ведомость деталей

Ведомость деталей

Поз.	Эскиз
2*	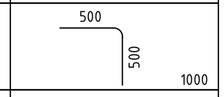
3*	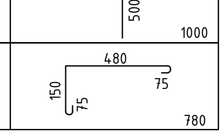

1. *При выполнении гнутых стержней КАТЕГОРИЧЕСКИ запрещается применять нагрев стержней.*
2. *Расход материалов дан на всю лестницу Л-1 .*
3. *Стыки основных арматурных стержней между собой выполнять внахлестку без сварки на скрутках из вязальной проволоки не менее 3 шт на стык. Стыки выполнять вразбежку, чтобы площадь рабочей арматуры, стыкуемой в одном сечении, не превышала 50%.*
4. *Все арматурные стержни (вертикальные и горизонтальные) основного армирования, на концах должны быть замкнуты П-образными арматурными элементами. Монтаж выполнить вязальной проволокой.*
5. *Шпильки устраивать с шагом 400x400 в шахматном порядке.*
6. *Все боковые поверхности, соприкасающиеся с грунтом, обмазать горячей битумной мастикой за 2 раза.*
7. *Размеры всех деталей уточнять по месту.*
8. *Данный лист см. совместно с листом АС-8*
9. *Произвести связывание арматурных стержней в каркасы для железобетонных конструкций на строительной площадке с использованием вязальной проволоки, обеспечив надежность соединений в соответствии с проектными требованиями и действующими строительными нормами.*

Рев.	Дата	ОПИСАНИЕ	Разработал	Проверил	ГИП
К01	21.10.2024	ВЫПУЩЕНО ДЛЯ РАССМОТРЕНИЯ	Шайхистамова	Глызно	Сингаевская

ASL-P-1842-2023-Л-1-:-Л-6-АС

Строительство набережной Кенгирского водохранилища в г. Жезказган

Изм.	Кол.	Лист	N док.	Подп.	Дата
Разработал	Шайхистамова				09.24
Проверил	Глызно				09.24
Н.контр.	Трусова				09.24

Лестницы, подпорные стены.

Стадия	Лист	Листов
РП	9	

Лестница Л-1.
Подпорные стены Пс-Л-1, Пс-Л-1*
(арматурно-опалубочный чертеж)

ТОО "АСТЕЛ-К"
17-ГСЛ № 000089

Взам. инв. N | Подп. и дата | Инв. N подл.

Схема расположения элементов лестницы Л-2
1:100

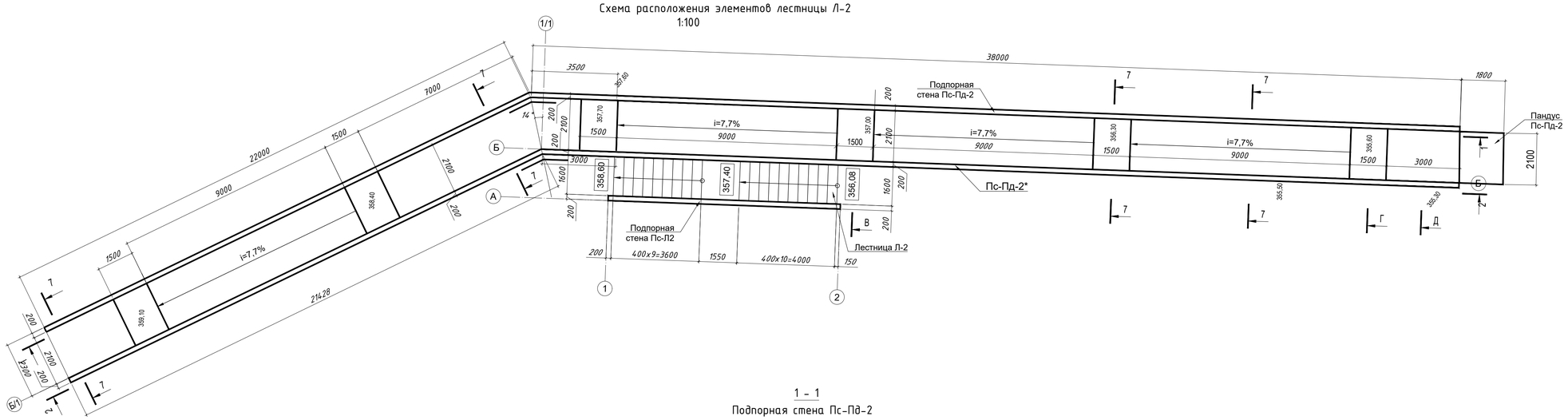

3-3 (опалубка)
М 1:25

1 - 1
Подпорная стена Пс-Пд-2

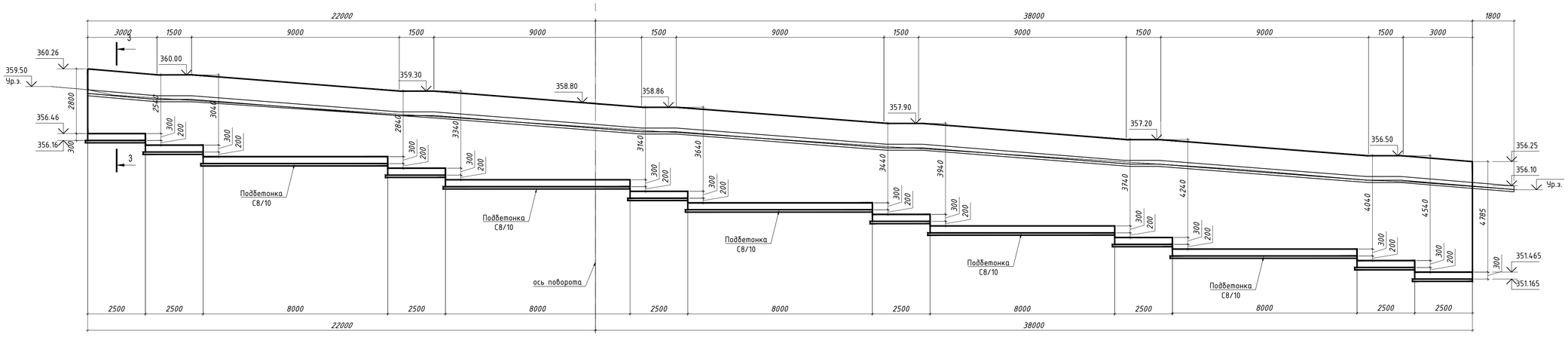

3-3 (армирование)
М 1:25

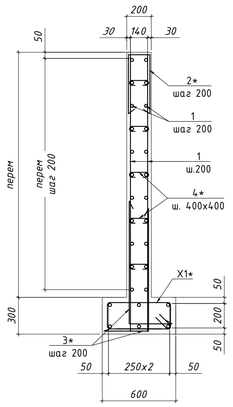

2 - 2
Подпорная стена Пс-Пд-2*

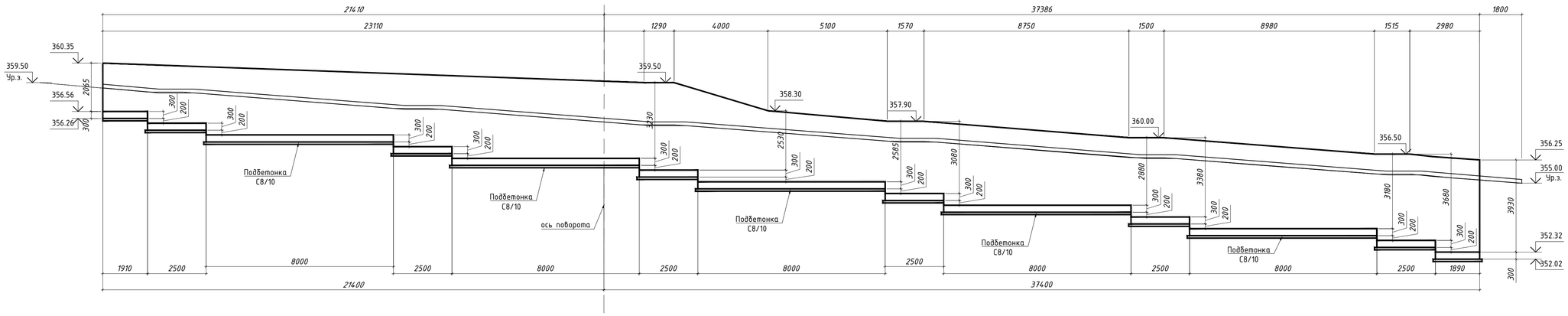

1. При выполнении гнутых стержней КАТЕГОРИЧЕСКИ запрещается применять нагрев стержней.
2. Стыки основных арматурных стержней между собой выполнять внахлестку без сварки на скрутках из вязальной проволоки не менее 3 шт на стык. Стыки выполнять вразбежку, чтобы площадь рабочей арматуры, стыкуемой в одном сечении, не превышала 50%.
3. Все арматурные стержни (вертикальные и горизонтальные) основного армирования, на концах должны быть замкнуты П-образными арматурными элементами. Монтаж выполнить вязальной проволокой.
4. Шпильки устраивать с шагом 400x400 в шахматном порядке.
5. Все боковые поверхности, соприкасающиеся с грунтом, обмазать горячей битумной мастикой за 2 раза.
6. Размеры всех деталей уточнять по месту.
7. Данный лист см. совместно с листом АС-11, 12
8. Выемка Грунта: 300 м³

Изм.	Кол.	Лист	N док.	Подп.	Дата						
К01		21.10.2024				ВЫПУЩЕНО ДЛЯ РАССМОТРЕНИЯ	Шайхистамова	Глызно	Сингаевская		
Рев.		Дата				ОПИСАНИЕ	Разработал	Проверил	ГИП		

ASL-P-1842-2023-Л-1-:-Л-6-АС

Строительство набережной Кенгирского водохранилища в г. Жезказган

Разработал	Шайхистамова		09.24	Лестницы, подпорные стены.
Проверил	Глызно		09.24	Схема расположения лестницы Л-2 (опалубочный чертеж)
Н.контр.	Трусова		09.24	

Стадия	Лист	Листов
РП	10	

ТОО "АСТЕЛ-К"
17-ГСЛ № 000089

Взам. инв. N | Подп. и дата | Инв. N подл.

Лестница Л-2

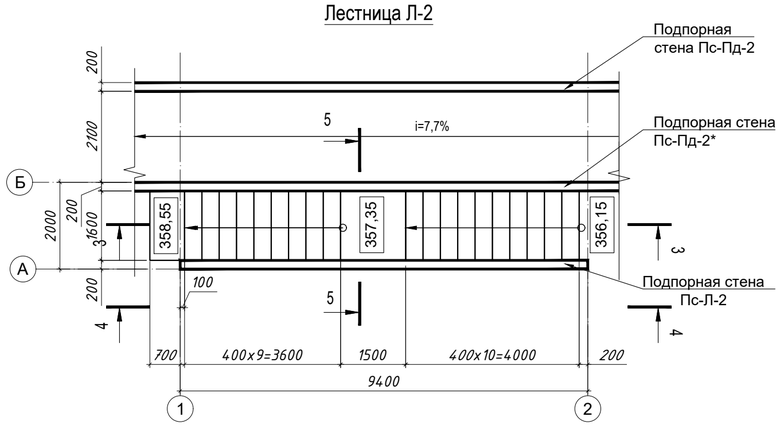

3 - 3
Лестница Л-2

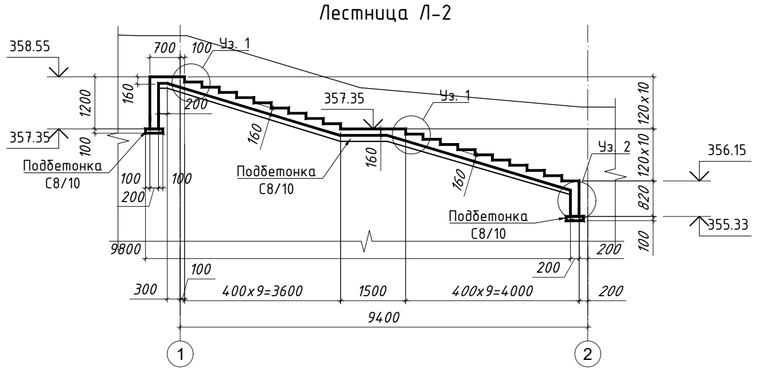

4 - 4
Подпорная стена Пс-Л2

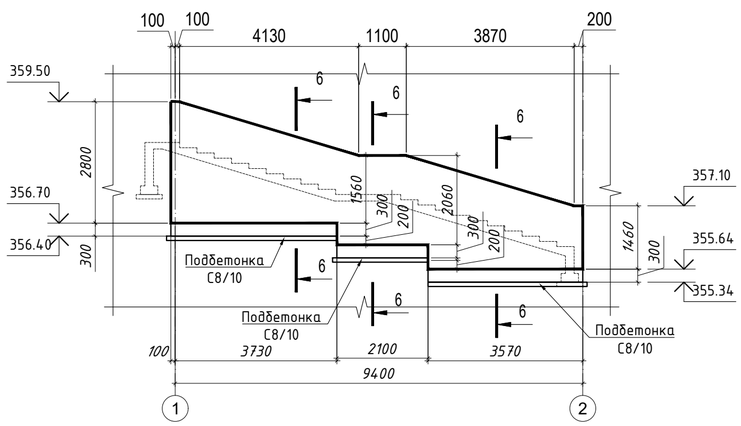

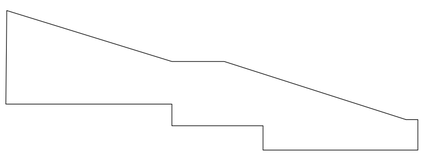

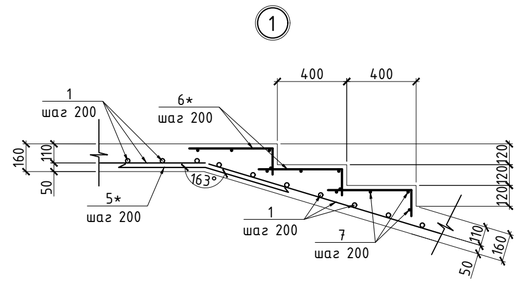

5 - 5
(армирование)
М 1:25

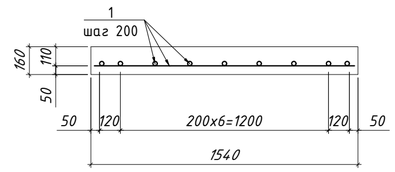

6 - 6
(опалубка)
М 1:25

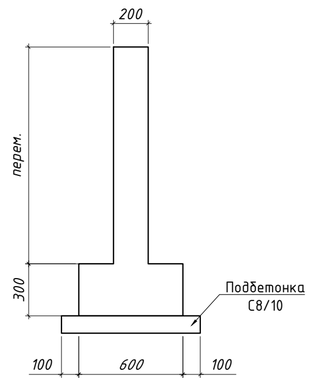

6 - 6
(армирование)
М 1:25

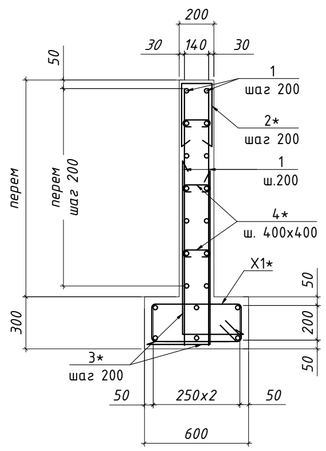

7-7
(армирование)
М 1:25

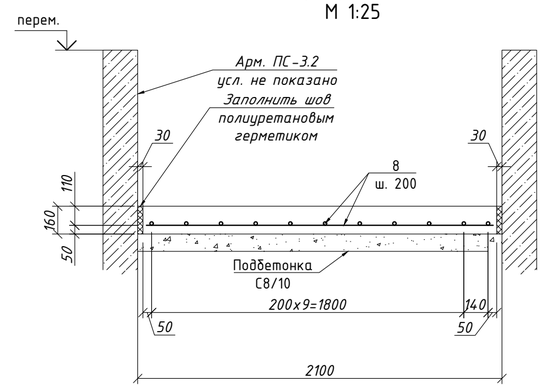

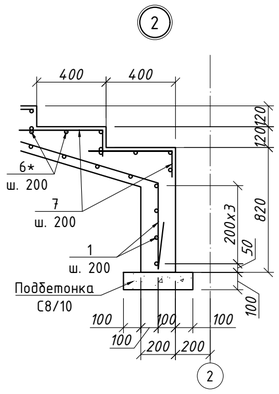

1. При выполнении гнутых стержней КАТЕГОРИЧЕСКИ запрещается применять нагрев стержней.
2. Стыки основных арматурных стержней между собой выполнять внахлестку без сварки на скрутках из вязальной проволоки не менее 3 шт на стык. Стыки выполнять вразбежку, чтобы площадь рабочей арматуры, стыкуемой в одном сечении, не превышала 50%.
3. Все арматурные стержни (вертикальные и горизонтальные) основного армирования, на концах должны быть замкнуты П-образными арматурными элементами. Монтаж выполнить вязальной проволокой.
4. Шпильки устраивать с шагом 400x400 в шахматном порядке.
5. Все боковые поверхности, соприкасающиеся с грунтом, обмазать горячей битумной мастикой за 2 раза.
6. Размеры всех деталей уточнять по месту.
7. Данный лист см. совместно с листом АС-10, 12
8. Выемка Грунта: 10,64 $м^3$

Рев.	Дата	ОПИСАНИЕ	Разработал	Проверил	ГИП
К01	21.10.2024	ВЫПУЩЕНО ДЛЯ РАССМОТРЕНИЯ	Шайхистамова	Глызно	Сингаевская

Изм.	Кол.	Лист	N док.	Подп.	Дата
Разработал		Шайхистамова			09.24
Проверил		Глызно			09.24
Н.контр.		Трусова			09.24

ASL-P-1842-2023-Л-1-:-Л-6-АС

Строительство набережной Кенгирского водохранилища в г. Жезказган

Лестницы, подпорные стены.

Стадия	Лист	Листов
РП	11	

Лестница Л-2
(арматурно-опалубочный чертеж)

ТОО "АСТЕЛ-К"
17-ГСЛ № 000089

Взам. инв. N | Подп. и дата | Инв. N подл.

Спецификация к схеме расположения элементов

Поз.	Обозначение	Наименование	Кол.	Масса ед.,кг	Примечание
		Подпорная стена Пс-Пд-2			
1	см. примечание п.8	⌀ 12 А400 ГОСТ 34028-2016 L= п.м	5000	0.89	4439.65
2*	см. примечание п.8	⌀ 12 А400 ГОСТ 34028-2016 L= 1005	301	0.89	267.27
3*	см. примечание п.8	⌀ 12 А400 ГОСТ 34028-2016 L= 1350	602	1.20	721.62
4*	см. примечание п.8	⌀ 8 А240 ГОСТ 34028-2016 L= 425	1820	0.17	305.25
Х1*	см. примечание п.8	⌀ 8 А240 ГОСТ 34028-2016 L= 1700	301	0.67	201.93
		Материалы			
		Бетон С20/25 W8 F150 $м^3$	57.0		
		Бетон С8/10 $м^3$	4.9		
		Подпорная стена Пс-Пд-2*			
1	см. примечание п.8	⌀ 12 А400 ГОСТ 34028-2016 L= п.м	4800	0.89	4262.06
2*	см. примечание п.8	⌀ 12 А400 ГОСТ 34028-2016 L= 1005	296	0.89	262.83
3*	см. примечание п.8	⌀ 12 А400 ГОСТ 34028-2016 L= 1350	592	1.20	709.63
4*	см. примечание п.8	⌀ 8 А240 ГОСТ 34028-2016 L= 425	1500	0.17	251.58
Х1*	см. примечание п.8	⌀ 8 А240 ГОСТ 34028-2016 L= 1700	296	0.67	198.58
		Материалы			
		Бетон С20/25 W8 F150 $м^3$	55.0		
		Бетон С8/10 $м^3$	4.5		
		Подпорная стена Пс-Л-2			
1	см. примечание п.8	⌀ 12 А400 ГОСТ 34028-2016 L= п.м	520	0.89	461.72
2*	см. примечание п.8	⌀ 12 А400 ГОСТ 34028-2016 L= 1005	50	0.89	44.40
3*	см. примечание п.8	⌀ 12 А400 ГОСТ 34028-2016 L= 1350	100	1.20	119.87
4*	см. примечание п.8	⌀ 8 А240 ГОСТ 34028-2016 L= 425	32	0.17	5.37
Х1*	см. примечание п.8	⌀ 8 А240 ГОСТ 34028-2016 L= 1700	50	0.67	33.54
		Материалы			
		Бетон С20/25 W8 F150 $м^3$	5.8		
		Бетон С8/10 $м^3$	0.8		
		Лестница Л-2			
1	см. примечание п.8	⌀ 12 А400 ГОСТ 34028-2016 L= п.м	250	0.89	221.98
5*	см. примечание п.8	⌀ 12 А400 ГОСТ 34028-2016 L= 1000	16	0.89	14.21
6*	см. примечание п.8	⌀ 8 А240 ГОСТ 34028-2016 L= 780	168	0.31	51.71
7	см. примечание п.8	⌀ 8 А240 ГОСТ 34028-2016 L= 1500	84	0.59	49.72
		Материалы			
		Бетон С20/25 W8 F150 $м^3$	4.1		
		Бетон С8/10 $м^3$	2.5		
		Пандус Пс-Пд-2			
8	см. примечание п.8	⌀ 10 А400 ГОСТ 34028-2016 L= п.м	7200	0.62	4439.65
		Материалы			
		Бетон С20/25 W8 F150 $м^3$	22.0		
		Бетон С8/10 $м^3$	13.0		

*см.ведомость деталей

Марка конструкции	Изделия арматурные						Всего
	Арматура класса						
	А240		А400С				
	ГОСТ 34028-2016						
	⌀8	Итого	⌀8	⌀10	⌀12	Итого	
Подпорная стена Пс-Пд-2			507.19		5428.53	5935.72	5935.72
Подпорная стена Пс-Пд-2*			450.16		5234.52	5684.68	5684.68
Подпорная стена Пс-Л-2			38.91		625.99	664.90	664.90
Лестница Л-2			101.44		236.19	337.63	337.63
Пандус Пс-Пд-2				4439.65		4439.65	4439.65
			0.00		0.00	0.00	0.00

Ведомость деталей

Поз.	Эскиз	Поз.	Эскиз	Поз.	Эскиз
2*	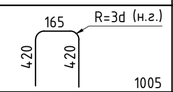	4*	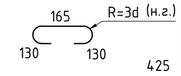	5*	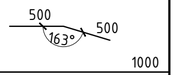
3*		Х1*	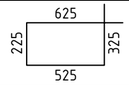	6*	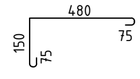

1. *При выполнении гнутых стержней КАТЕГОРИЧЕСКИ запрещается применять нагрев стержней.*
2. *Стыки основных арматурных стержней между собой выполнять внахлестку без сварки на скрутках из вязальной проволоки не менее 3 шт на стык. Стыки выполнять вразбежку, чтобы площадь рабочей арматуры, стыкуемой в одном сечении, не превышала 50%.*
3. *Все арматурные стержни (вертикальные и горизонтальные) основного армирования, на концах должны быть замкнуты П-образными арматурными элементами. Монтаж выполнить вязальной проволокой.*
4. *Шпильки устраивать с шагом 400х400 в шахматном порядке.*
5. *Все боковые поверхности, соприкасающиеся с грунтом, обмазать горячей битумной мастикой за 2 раза.*
6. *Размеры всех деталей уточнять по месту.*
7. *Данный лист см. совместно с листом АС-10, 11*
8. *Произвести связывание арматурных стержней в каркасы для железобетонных конструкций на строительной площадке с использованием вязальной проволоки, обеспечив надежность соединений в соответствии с проектными требованиями и действующими строительными нормами.*

Рев.	Дата	ОПИСАНИЕ	Разработал	Проверил	ГИП
К01	21.10.2024	ВЫПУЩЕНО ДЛЯ РАССМОТРЕНИЯ	Шайхистамова	Глызно	Сингаевская

ASL-P-1842-2023-Л-1-:-Л-6-АС

Строительство набережной Кенгирского водохранилища в г. Жезказган

Изм.	Кол.	Лист	N док.	Подп.	Дата
Разработал	Шайхистамова				09.24
Проверил	Глызно				09.24
Н.контр.	Трусова				09.24

Лестницы, подпорные стены.

Стадия	Лист	Листов
РП	12	

Лестница Л-2
Спецификация

ТОО "АСТЕЛ-К"
17-ГСЛ № 000089

Взам. инв. N | Подп. и дата | Инв. N подл.

Схема расположения лестницы Л-3, пандуса ПД-3 и подпорных стен ПС-3.1, 3.2

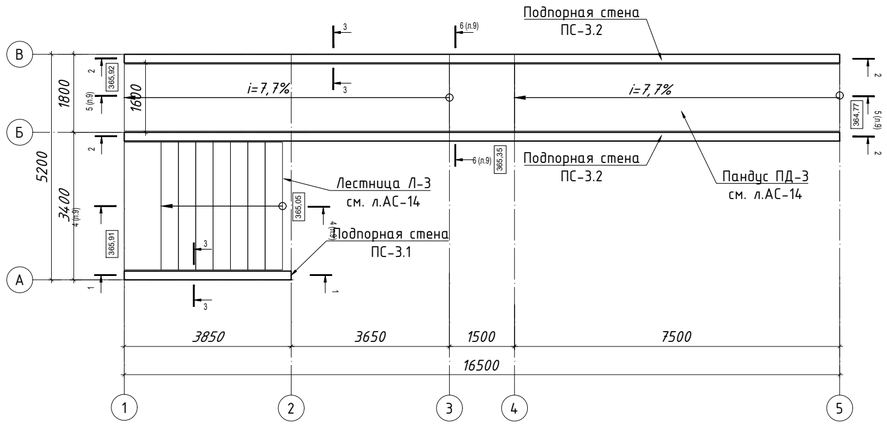

1-1
(Стена ПС-3.1)
М 1:100

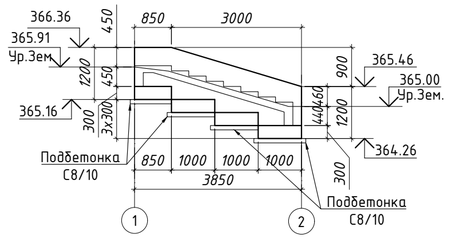

2-2
(Стена ПС-3.2)
М 1:100

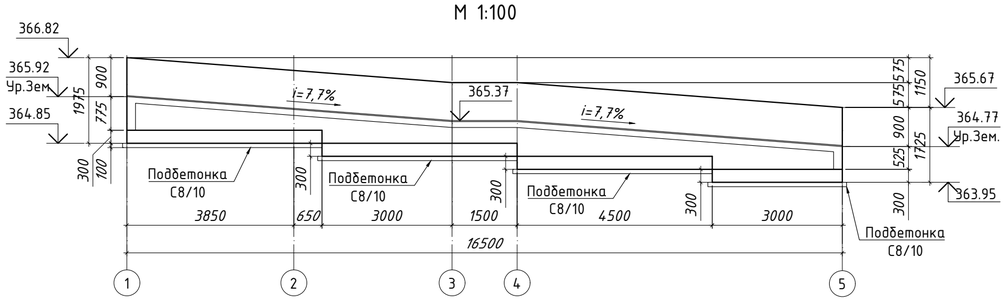

3-3
(опалубка)
М 1:25

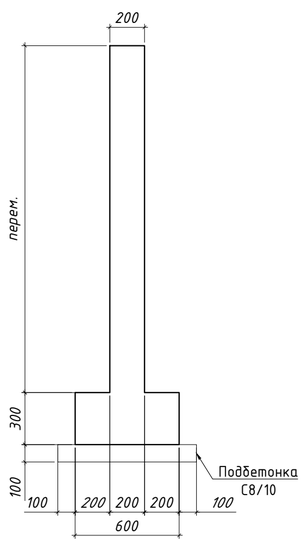

3-3
(армирование)
М 1:25

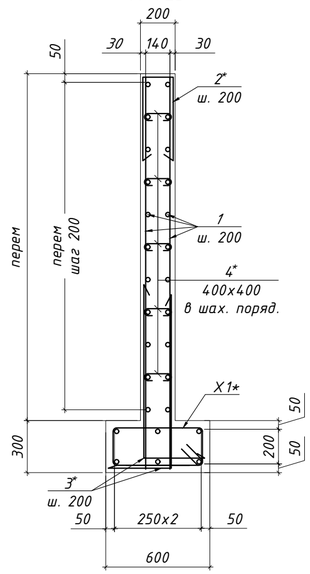

1. При выполнении гнутых стержней КАТЕГОРИЧЕСКИ запрещается применять нагрев стержней.
2. Расход материалов дан на все стены: ПС-3.1 (1 шт.), ПС-3.2 (2 шт.).
3. Стыки основных арматурных стержней между собой выполнять внахлестку без сварки на скрутках из вязальной проволоки не менее 3 шт на стык. Стыки выполнять вразбежку, чтобы площадь рабочей арматуры, стыкуемой в одном сечении, не превышала 50%.
4. Все арматурные стержни (вертикальные и горизонтальные) основного армирования, на концах должны быть замкнуты П-образными арматурными элементами. Монтаж выполнить вязальной проволокой.
5. Шпильки устраивать с шагом 400x400 в шахматном порядке.
6. Все боковые поверхности, соприкасающиеся с грунтом, обмазать горячей битумной мастикой за 2 раза.
7. Размеры всех деталей уточнять по месту.
9. Данный лист см. совместно с листом АС-14
10. Выемка Грунта: 29.92 $м^3$
11. Произвести связывание арматурных стержней в каркасы для железобетонных конструкций на строительной площадке с использованием вязальной проволоки, обеспечив надежность соединений в соответствии с проектными требованиями и действующими строительными нормами.

Спецификация к схеме расположения элементов

Поз.	Обозначение	Наименование	Кол.	Масса ед.,кг	Примечание
		Подпорная стена ПС-3.1	1 шт.		
1	см. примечание п.11	Ф 12 А400 ГОСТ 34028-2016 L= п.м	106.78	0.89	94.81
2*	см. примечание п.11	Ф 12 А400 ГОСТ 34028-2016 L= 1005	32	0.89	28.41
3*	см. примечание п.11	Ф 12 А400 ГОСТ 34028-2016 L= 1350	42	1.20	50.35
4*	см. примечание п.11	Ф 6 А240 ГОСТ 34028-2016 L= 425	30	0.09	2.83
X1*	см. примечание п.11	Ф 6 А240 ГОСТ 34028-2016 L= 1700	21	0.38	7.92
		Материалы			
		Бетон С20/25 W8 F150 $м^3$	1.5		
		Бетон С8/10 $м^3$	0.2		
		Подпорная стена ПС-3.2	2 шт.		
1	см. примечание п.11	Ф 12 А400 ГОСТ 34028-2016 L= п.м	1268.0	0.89	1125.89
2*	см. примечание п.11	Ф 12 А400 ГОСТ 34028-2016 L= 1005	200	0.89	177.59
3*	см. примечание п.11	Ф 12 А400 ГОСТ 34028-2016 L= 1350	332	1.20	397.97
4*	см. примечание п.11	Ф 6 А240 ГОСТ 34028-2016 L= 425	380	0.09	35.85
X1*	см. примечание п.11	Ф 6 А240 ГОСТ 34028-2016 L= 1700	332	0.38	125.29
		Материалы			
		Бетон С20/25 W8 F150 $м^3$	15.9		
		Бетон С8/10 $м^3$	1.7		

*см.ведомость деталей

Ведомость расхода стали, кг

Марка конструкции	Изделия арматурные				
	Арматура класса				Всего
	А240		А400		
	ГОСТ 34028-2016				
	Ф6	Итого	Ф12	Итого	
Подпорная Стена ПС-3.1	10.76	10.76	173.57	173.57	184.33
Подпорная Стена ПС-3.2	161.14	161.14	1701.45	1701.45	1862.59

Ведомость деталей

Поз.	Эскиз	Поз.	Эскиз
2*	165, R=3d (н.г.), 420, 420	3*	350, 1000
4*	165, R=3d (н.г.), 130, 130	X1*	625, 225, 325, 525

Взам. инв. N	Подп. и дата	Инв. N подл.

Рев.	Дата	ОПИСАНИЕ	Разработал	Проверил	ГИП
К01	21.10.2024	ВЫПУЩЕНО ДЛЯ РАССМОТРЕНИЯ	Баранов	Глызно	Сингаевская

Изм.	Кол.	Лист	N док.	Подп.	Дата

ASL-P-1842-2023-Л-1-:-Л-6-АС

Строительство набережной Кенгирского водохранилища в г. Жезказган

Разработал	Шайхистамова		09.24
Проверил	Глызно		09.24
Н.контр.	Трусова		09.24

Лестницы, подпорные стены.

Стадия	Лист	Листов
РП	13	

Подпорные стены ПС-3.1, ПС-3.2

ТОО "АСТЕЛ-К"
17-ГСЛ № 000089

Формат А2

5-5
(Пандус ПД-3)
М 1:100

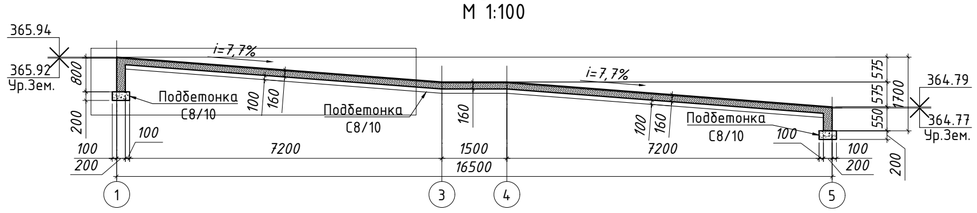

4-4
(Лестница Л-3)
М 1:100

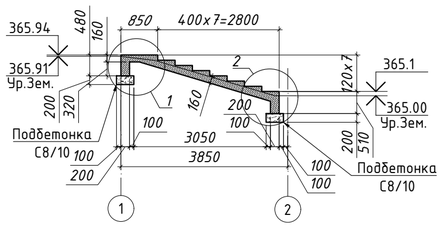

6-6
(армирование)
М 1:25

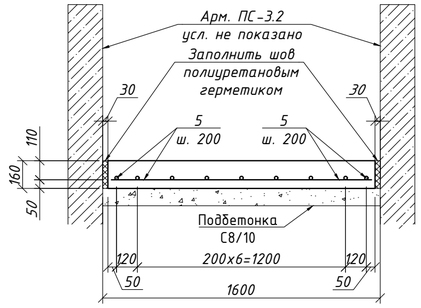

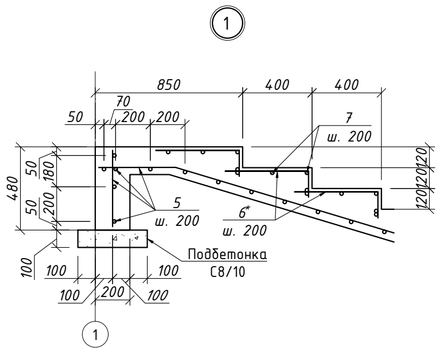

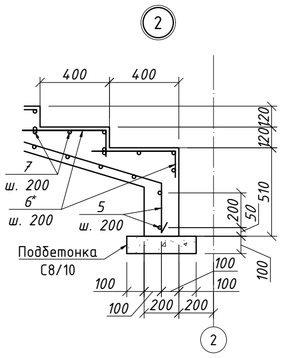

Спецификация к схеме расположения элементов

Поз.	Обозначение	Наименование	Кол.	Масса ед.,кг	Примечание
		Лестница Л-3	1 шт.		
5	см. примечание п.9	Ф 10 А400 ГОСТ 34028-2016 L= п.м	139.00	0.62	85.71
6*	см. примечание п.9	Ф 6 А240 ГОСТ 34028-2016 L= 780	128	0.17	22.16
7	см. примечание п.9	Ф 6 А240 ГОСТ 34028-2016 L= п.м	96	0.22	21.31
		Материалы			
		Бетон С20/25 W8 F150 $м^3$	2.7		
		Бетон С8/10 $м^3$	0.2		
		Пандус ПД-3	1 шт.		
5	см. примечание п.9	Ф 10 А400 ГОСТ 34028-2016 L= п.м	272,85	0.62	168.24
		Материалы			
		Бетон С20/25 W8 F150 $м^3$	5.1		
		Бетон С8/10 $м^3$	2.6		

*см.ведомость деталей

Ведомость расхода стали, кг

Марка конструкции	Изделия арматурные				
	Арматура класса				Всего
	А240		А400		
	ГОСТ 34028-2016				
	Ф6	Итого	Ф10	Итого	
Лестница Л-3	43.47	43.47	85.71	85.71	129.18
Пандус ПД-3			168.24	168.24	168.24

Ведомость деталей

Поз.	Эскиз
6*	480; 150; 75; 75

1. При выполнении гнутых стержней КАТЕГОРИЧЕСКИ запрещается применять нагрев стержней.
2. Расход материалов дан на: Лестница Л-3, Пандус ПД-3.
3. Стыки основных арматурных стержней между собой выполнять внахлестку без сварки на скрутках из вязальной проволоки не менее 3 шт на стык. Стыки выполнять вразбежку, чтобы площадь рабочей арматуры, стыкуемой в одном сечении, не превышала 50%.
4. Все арматурные стержни (вертикальные и горизонтальные) основного армирования, на концах должны быть замкнуты П-образными арматурными элементами. Монтаж выполнить вязальной проволокой.
5. Шпильки устраивать с шагом 400x400 в шахматном порядке.
6. Все боковые поверхности, соприкасающиеся с грунтом, обмазать горячей битумной мастикой за 2 раза.
7. Размеры всех деталей уточнять по месту.
8. Данный лист см. совместно с листом АС-13
9. Произвести связывание арматурных стержней в каркасы для железобетонных конструкций на строительной площадке с использованием вязальной проволоки, обеспечив надежность соединений в соответствии с проектными требованиями и действующими строительными нормами.

Рев.	Дата	ОПИСАНИЕ	Разработал	Проверил	ГИП
К01	21.10.2024	ВЫПУЩЕНО ДЛЯ РАССМОТРЕНИЯ	Баранов	Глызно	Сингаевская

ASL-P-1842-2023-Л-1-:-Л-6-АС

Строительство набережной Кенгирского водохранилища в г. Жезказган

Изм. | Кол. | Лист | N док. | Подп. | Дата

Лестницы, подпорные стены.

Стадия	Лист	Листов
РП	14	

Разработал Шайхистамова 09.24
Проверил Глызно 09.24
Н.контр. Трусова 09.24

Лестница Л-3, Пандус ПД-3.

ТОО "АСТЕЛ-К"
17-ГСЛ № 000089

Взам. инв. N | Подп. и дата | Инв. N подл.

Формат А2

Схема расположения Лестницы Л-4
М 1:100

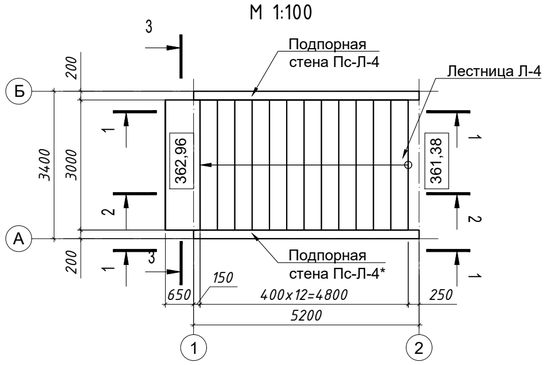

2 - 2
М 1:100

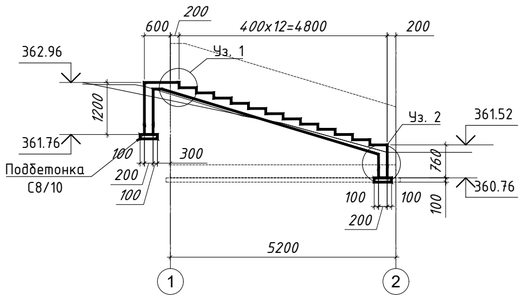

1 - 1
М 1:100

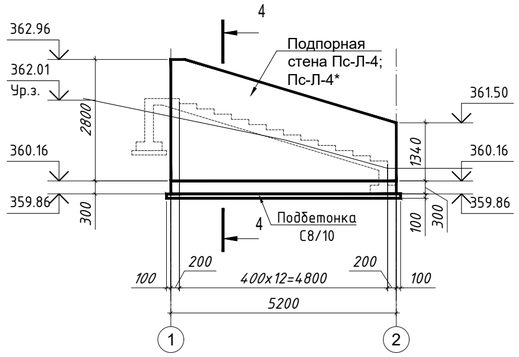

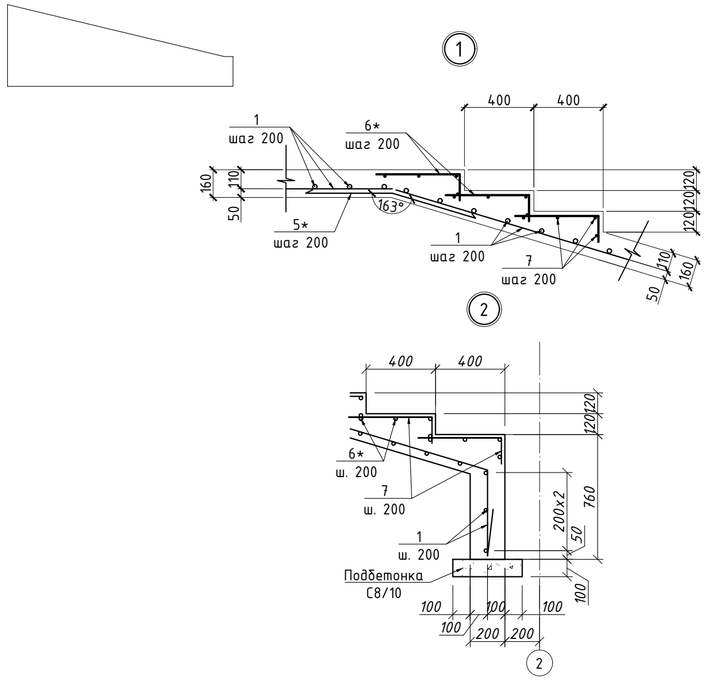

4 - 4
(опалубка)
М 1:25

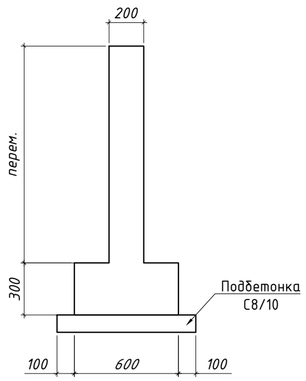

4 - 4
(армирование)
М 1:25

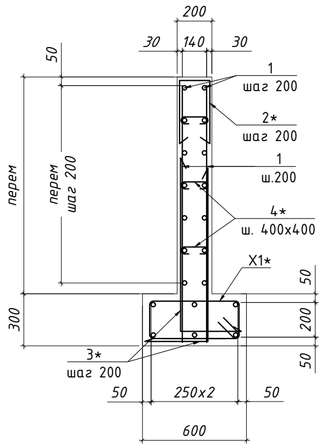

3 - 3
(армирование)
М 1:25

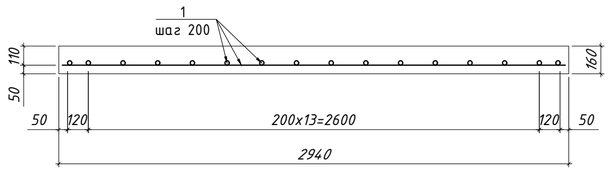

Спецификация к схеме расположения элементов

Поз.	Обозначение	Наименование	Кол.	Масса ед.,кг	Примечание
		Подпорная стена Пс-Л-4			
1	см. примечание п.9	⌀ 12 А400 ГОСТ 34028-2016 L= п.м	290	0.89	257.50
2*	см. примечание п.9	⌀ 12 А400 ГОСТ 34028-2016 L= 1005	27	0.89	23.97
3*	см. примечание п.9	⌀ 12 А400 ГОСТ 34028-2016 L= 1350	54	1.20	64.73
4*	см. примечание п.9	⌀ 8 А240 ГОСТ 34028-2016 L= 425	88	0.17	14.76
X1*	см. примечание п.9	⌀ 8 А240 ГОСТ 34028-2016 L= 1700	27	0.67	18.11
		Материалы			
		Бетон С20/25 W8 F150 $м^3$	3.5		
		Бетон С8/10 $м^3$	0.5		
		Подпорная стена Пс-Л-4*			
1	см. примечание п.9	⌀ 12 А400 ГОСТ 34028-2016 L= п.м	290	0.89	257.50
2*	см. примечание п.9	⌀ 12 А400 ГОСТ 34028-2016 L= 1005	27	0.89	23.97
3*	см. примечание п.9	⌀ 12 А400 ГОСТ 34028-2016 L= 1350	54	1.20	64.73
4*	см. примечание п.9	⌀ 8 А240 ГОСТ 34028-2016 L= 425	88	0.17	14.76
X1*	см. примечание п.9	⌀ 8 А240 ГОСТ 34028-2016 L= 1700	27	0.67	18.11
		Материалы			
		Бетон С20/25 W8 F150 $м^3$	3.5		
		Бетон С8/10 $м^3$	0.5		
		Лестница Л-4			
1	см. примечание п.9	⌀ 12 А400 ГОСТ 34028-2016 L= п.м	250	0.89	221.98
5*	см. примечание п.9	⌀ 12 А400 ГОСТ 34028-2016 L= 1000	16	0.89	14.21
6*	см. примечание п.9	⌀ 8 А240 ГОСТ 34028-2016 L= 780	208	0.31	64.03
7	см. примечание п.9	⌀ 8 А240 ГОСТ 34028-2016 L= 2900	64	1.14	73.24
		Материалы			
		Бетон С20/25 W8 F150 $м^3$	6.0		
		Бетон С8/10 $м^3$	0.5		

*см.ведомость деталей

1. При выполнении гнутых стержней КАТЕГОРИЧЕСКИ запрещается применять нагрев стержней.
2. Расход материалов дан на всю лестницу Л-1 .
3. Стыки основных арматурных стержней между собой выполнять внахлестку без сварки на скрутках из вязальной проволоки не менее 3 шт на стык. Стыки выполнять вразбежку, чтобы площадь рабочей арматуры, стыкуемой в одном сечении, не превышала 50%.
4. Все арматурные стержни (вертикальные и горизонтальные) основного армирования, на концах должны быть замкнуты П-образными арматурными элементами. Монтаж выполнить вязальной проволокой.
5. Шпильки устраивать с шагом 400x400 в шахматном порядке.
6. Все боковые поверхности, соприкасающиеся с грунтом, обмазать горячей битумной мастикой за 2 раза.
7. Размеры всех деталей уточнять по месту.
8. Выемка Грунта: 10,56 $м^3$
9. Произвести связывание арматурных стержней в каркасы для железобетонных конструкций на строительной площадке с использованием вязальной проволоки, обеспечив надежность соединений в соответствии с проектными требованиями и действующими строительными нормами.

Марка конструкции	Изделия арматурные						
	Арматура класса						Всего
	А240		А400С				
	ГОСТ 34028-2016						
	⌀8	Итого	⌀8	⌀10	⌀12	Итого	
Подпорная стена Пс-Л-4			####		####	####	####
Подпорная стена Пс-Л-4*			####		####	####	####
Лестница Л-4			####		####	####	####

Ведомость деталей

Поз.	Эскиз	Поз.	Эскиз	Поз.	Эскиз
2*	165, R=3d (н.г.), 420, 420, 1005	4*	165, R=3d (н.г.), 130, 130, 425	5*	500, 163°, 500, 1000
3*	1000, 350, 1350	X1*	625, 225, 325, 525, 1700	6*	480, 150, 75, 75, 780

Взам. инв. N	Подп. и дата	Инв. N подл.

Рев.	Дата	ОПИСАНИЕ	Разработал	Проверил	ГИП
К01	21.10.2024	ВЫПУЩЕНО ДЛЯ РАССМОТРЕНИЯ	Шайхистамова	Глызно	Сингаевская

ASL-P-1842-2023-Л-1-:-Л-6-АС

Строительство набережной Кенгирского водохранилища в г. Жезказган

Изм.	Кол.	Лист	N док.	Подп.	Дата
Разработал	Шайхистамова				09.24
Проверил	Глызно				09.24
Н.контр.	Трусова				09.24

Лестницы, подпорные стены.

Стадия	Лист	Листов
РП	15	

Лестница Л-4.
Подпорные стены Пс-Л-4, Пс-Л-4*
(арматурный чертеж)

ТОО "АСТЕЛ-К"
17-ГСЛ № 000089

Схема расположения элементов Лестницы Л-5
М 1:100

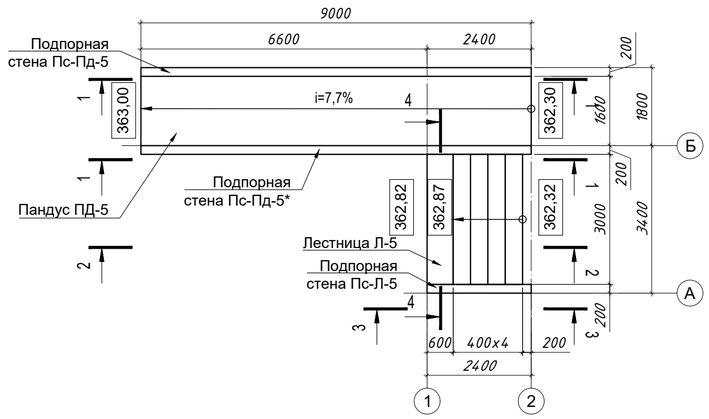

1 - 1
М 1:100

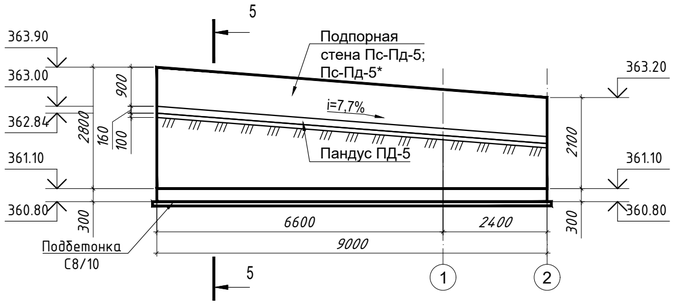

2 - 2
М 1:100

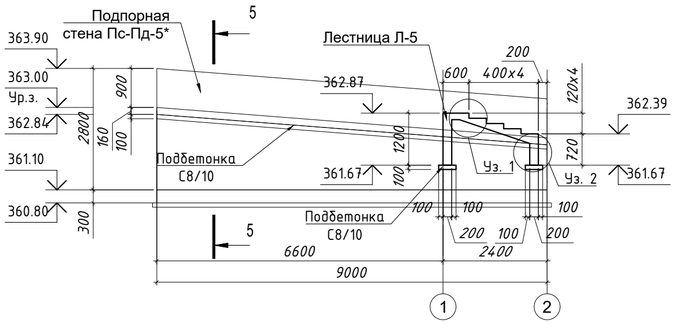

3 - 3
М 1:100

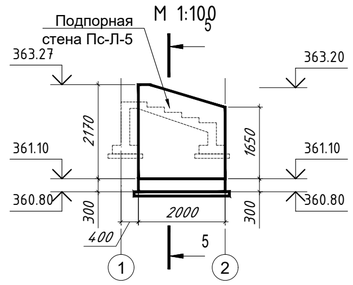

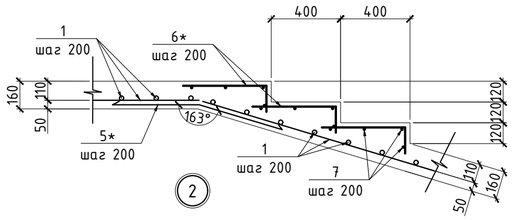

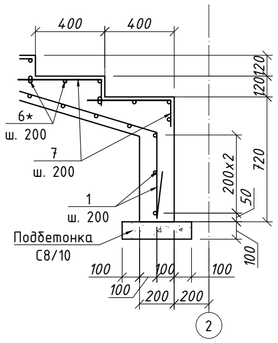

4 - 4
(армирование)
М 1:25

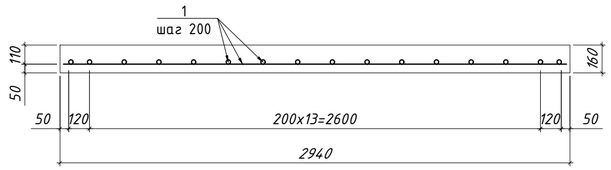

5 - 5
(опалубка)
М 1:25

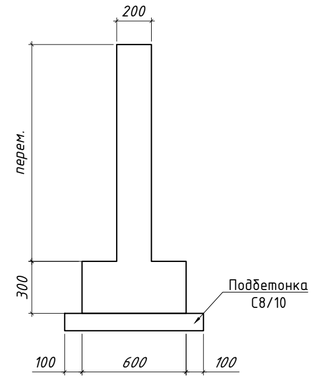

5 - 5
(армирование)
М 1:25

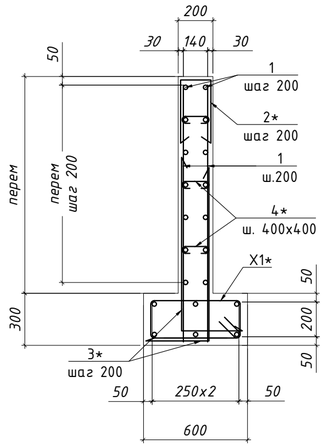

Спецификация к схеме расположения элементов

Поз.	Обозначение	Наименование	Кол.	Масса ед.,кг	Примечание
		Подпорная стена Пс-Пд-5; Пс-Пд-5*			
1	см. примечание п.9	ф 12 А400 ГОСТ 34028-2016 L= п.м	451	0.89	400.46
2*	см. примечание п.9	ф 12 А400 ГОСТ 34028-2016 L= 1005	46	0.89	40.84
3*	см. примечание п.9	ф 12 А400 ГОСТ 34028-2016 L= 1350	92	1.20	110.28
4*	см. примечание п.9	ф 8 А240 ГОСТ 34028-2016 L= 425	88	0.17	14.76
X1*	см. примечание п.9	ф 8 А240 ГОСТ 34028-2016 L= 1700	46	0.67	30.86
		Материалы			
		Бетон С20/25 W8 F150 $м^3$	6.0		
		Бетон С8/10 $м^3$	0.8		
		Подпорная стена Пс-Л-5			
1	см. примечание п.9	ф 12 А400 ГОСТ 34028-2016 L= п.м	90	0.89	79.91
2*	см. примечание п.9	ф 12 А400 ГОСТ 34028-2016 L= 1005	10	0.89	8.88
3*	см. примечание п.9	ф 12 А400 ГОСТ 34028-2016 L= 1350	20	1.20	23.97
4*	см. примечание п.9	ф 8 А240 ГОСТ 34028-2016 L= 425	31	0.17	5.20
X1*	см. примечание п.9	ф 8 А240 ГОСТ 34028-2016 L= 1700	10	0.67	6.71
		Материалы			
		Бетон С20/25 W8 F150 $м^3$	1.2		
		Бетон С8/10 $м^3$	0.2		
		Лестница Л-5			
1	см. примечание п.9	ф 12 А400 ГОСТ 34028-2016 L= п.м	80	0.89	71.03
5*	см. примечание п.9	ф 12 А400 ГОСТ 34028-2016 L= 1000	15	0.89	13.32
6*	см. примечание п.9	ф 8 А240 ГОСТ 34028-2016 L= 780	75	0.31	23.09
7	см. примечание п.9	ф 8 А240 ГОСТ 34028-2016 L= 2900	20	1.14	22.89
		Материалы			
		Бетон С20/25 W8 F150 $м^3$	2.8		
		Бетон С8/10 $м^3$	0.5		
		Пандус ПД-5			
1	см. примечание п.9	ф 12 А400 ГОСТ 34028-2016 L= п.м	160	0.89	142.07
		Материалы			
		Бетон С20/25 W8 F150 $м^3$	2.3		
		Бетон С8/10 $м^3$	1.6		

*см.ведомость деталей

Ведомость деталей

Поз.	Эскиз	Поз.	Эскиз	Поз.	Эскиз
2*	165, R=3d (н.г.), 420, 420, 1005	4*	165, R=3d (н.г.), 130, 130, 425	5*	500, 163°, 500, 1000
3*	1000, 350, 1350	X1*	625, 225, 325, 525, 1700	6*	480, 150, 75, 75, 780

1. При выполнении гнутых стержней КАТЕГОРИЧЕСКИ запрещается применять нагрев стержней.
2. Расход материалов дан на всю лестницу Л-1 .
3. Стыки основных арматурных стержней между собой выполнять внахлестку без сварки на скрутках из вязальной проволоки не менее 3 шт на стык. Стыки выполнять вразбежку, чтобы площадь рабочей арматуры, стыкуемой в одном сечении, не превышала 50%.
4. Все арматурные стержни (вертикальные и горизонтальные) основного армирования, на концах должны быть замкнуты П-образными арматурными элементами. Монтаж выполнить вязальной проволокой.
5. Шпильки устраивать с шагом 400x400 в шахматном порядке.
6. Все боковые поверхности, соприкасающиеся с грунтом, обмазать горячей битумной мастикой за 2 раза.
7. Размеры всех деталей уточнять по месту.
8. Выемка Грунта: 15,52 $м^3$
9. Произвести связывание арматурных стержней в каркасы для железобетонных конструкций на строительной площадке с использованием вязальной проволоки, обеспечив надежность соединений в соответствии с проектными требованиями и действующими строительными нормами.

Марка конструкции	Изделия арматурные						
	Арматура класса						Всего
	А240		А400С				
	ГОСТ 34028-2016						
	ф8	Итого	ф8	ф10	ф12	Итого	
Подпорная стена Пс-Пд-5			45.62		551.58	597.20	597.20
Подпорная стена Пс-Пд-5*			45.62		551.58	597.20	597.20
Подпорная стена Пс-Л-5			11.91		112.77	124.68	124.68
Лестница Л-5			45.98		84.35	130.33	130.33
Пандус ПД-5					142.07	142.07	142.07

Взам. инв. N | Подп. и дата | Инв. N подл.

Рев.	Дата	ОПИСАНИЕ	Разработал	Проверил	ГИП
К01	21.10.2024	ВЫПУЩЕНО ДЛЯ РАССМОТРЕНИЯ	Шайхистамова	Глызно	Сингаевская

ASL-P-1842-2023-Л-1-:-Л-6-АС

Строительство набережной Кенгирского водохранилища в г. Жезказган

Изм. | Кол. | Лист | N док. | Подп. | Дата

Разработал	Шайхистамова		09.24
Проверил	Глызно		09.24
Н.контр.	Трусова		09.24

Лестницы, подпорные стены.

Схема расположения элементов лестницы Л-5 (арматурный чертеж)

Стадия	Лист	Листов
РП	16	

ТОО "АСТЕЛ-К" 17-ГСЛ № 000089

Схема расположения лестницы Л-6, пандуса ПД-6 и подпорных стен ПС-6.1, 6.2

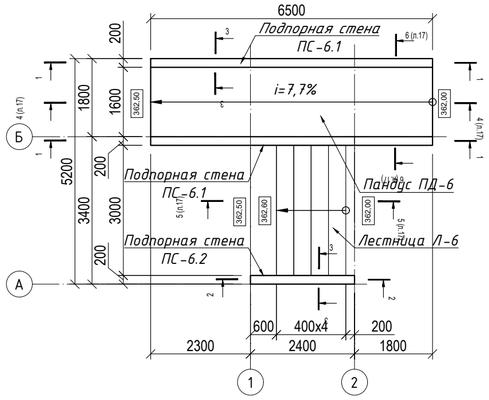

1-1 (Стена ПС-6.1) М 1:50

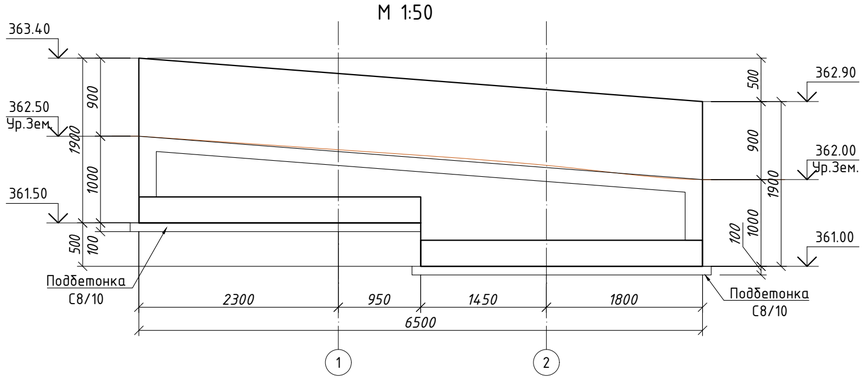

2-2 (Стена ПС-6.2) М 1:50

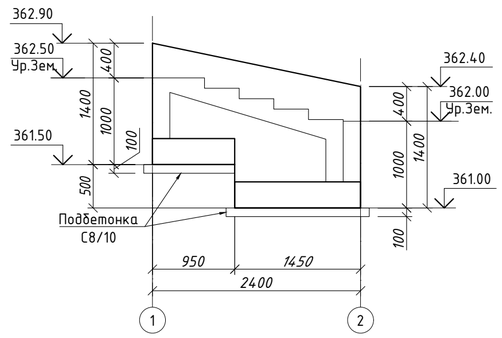

3-3 (опалубка) М 1:25

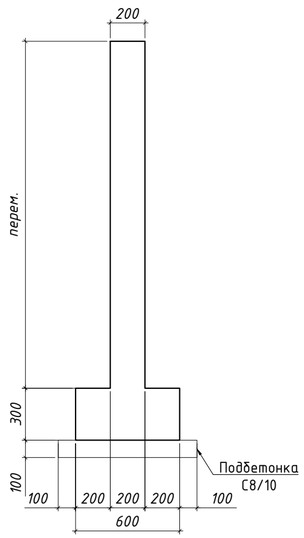

3-3 (армирование) М 1:25

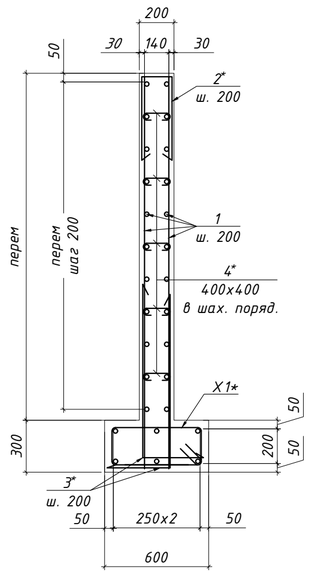

1. При выполнении гнутых стержней КАТЕГОРИЧЕСКИ запрещается применять нагрев стержней.
2. Расход материалов дан на все стены: ПС-6.1 (2 шт.), ПС-6.2 (1 шт.).
3. Стыки основных арматурных стержней между собой выполнять внахлестку без сварки на скрутках из вязальной проволоки не менее 3 шт на стык. Стыки выполнять вразбежку, чтобы площадь рабочей арматуры, стыкуемой в одном сечении, не превышала 50%.
4. Все арматурные стержни (вертикальные и горизонтальные) основного армирования, на концах должны быть замкнуты П-образными арматурными элементами. Монтаж выполнить вязальной проволокой.
5. Шпильки устраивать с шагом 400x400 в шахматном порядке.
6. Все боковые поверхности, соприкасающиеся с грунтом, обмазать горячей битумной мастикой за 2 раза.
7. Размеры всех деталей уточнять по месту.
9. Данный лист см. совместно с листом АС-17.
10. Выемка Грунта: 31 $м^3$
11. Произвести связывание арматурных стержней в каркасы для железобетонных конструкций на строительной площадке с использованием вязальной проволоки, обеспечив надежность соединений в соответствии с проектными требованиями и действующими строительными нормами.

Спецификация к схеме расположения элементов

Поз.	Обозначение	Наименование	Кол.	Масса ед.,кг	Примечание
		Подпорная стена ПС-6.1	2 шт.		
1	см. примечание п.11	Ф 12 А400 ГОСТ 34028-2016 L= п.м	506.00	0.89	449.29
2*	см. примечание п.11	Ф 12 А400 ГОСТ 34028-2016 L= 1005	100	0.89	88.79
3*	см. примечание п.11	Ф 12 А400 ГОСТ 34028-2016 L= 1350	136	1.20	163.02
4*	см. примечание п.11	Ф 6 А240 ГОСТ 34028-2016 L= 425	160.00	0.09	15.09
X1*	см. примечание п.11	Ф 6 А240 ГОСТ 34028-2016 L= 1700	68	0.38	25.66
		Материалы			
		Бетон С20/25 W8 F150 $м^3$	6.5		
		Бетон С8/10 $м^3$	0.5		
		Подпорная стена ПС-6.2	1 шт.		
1	см. примечание п.11	Ф 12 А400 ГОСТ 34028-2016 L= п.м	74.40	0.89	66.06
2*	см. примечание п.11	Ф 12 А400 ГОСТ 34028-2016 L= 1005	21	0.89	18.65
3*	см. примечание п.11	Ф 12 А400 ГОСТ 34028-2016 L= 1350	20	1.20	23.97
4*	см. примечание п.11	Ф 6 А240 ГОСТ 34028-2016 L= 425	22	0.09	2.08
X1*	см. примечание п.11	Ф 6 А240 ГОСТ 34028-2016 L= 1700	10	0.38	3.77
		Материалы			
		Бетон С20/25 W8 F150 $м^3$	1.0		
		Бетон С8/10 $м^3$	0.1		

*см.ведомость деталей

Ведомость расхода стали, кг

Марка конструкции	Изделия арматурные				
	Арматура класса				Всего
	А240		А400		
	ГОСТ 34028-2016				
	Ф6	Итого	Ф12	Итого	
Подпорная Стена ПС-6.1	40.76	40.76	701.11	701.11	741.86
Подпорная Стена ПС-6.2	5.85	5.85	108.68	108.68	114.53

Ведомость деталей

Поз.	Эскиз	Поз.	Эскиз
2*	165, R=3d (н.г.), 420, 420	3*	1000, 350
4*	165, 130, 130	X1*	625, 225, 325, 525

Рев.	Дата	ОПИСАНИЕ	Разработал	Проверил	ГИП
К01	21.10.2024	ВЫПУЩЕНО ДЛЯ РАССМОТРЕНИЯ	Баранов	Глызно	Сингаевская

Изм.	Кол.	Лист	N док.	Подп.	Дата
Разработал	Шайхистамова				09.24
Проверил	Глызно				09.24
Н.контр.	Трусова				09.24

ASL-P-1842-2023-Л-1-:-Л-6-АС

Строительство набережной Кенгирского водохранилища в г. Жезказган

Лестницы, подпорные стены.

Стадия	Лист	Листов
РП	17	

Подпорные стены ПС-6.1, ПС-6.2

ТОО "АСТЕЛ-К" 17-ГСЛ № 000089

Взам. инв. N | Подп. и дата | Инв. N подл.

Формат А2

4-4
(Пандус ПД-3)
М 1:50

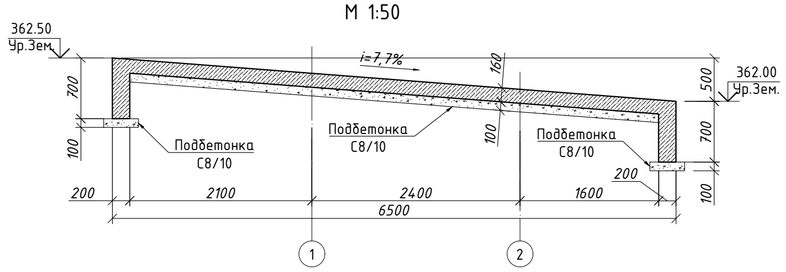

5-5
(Лестница Л-3)
М 1:50

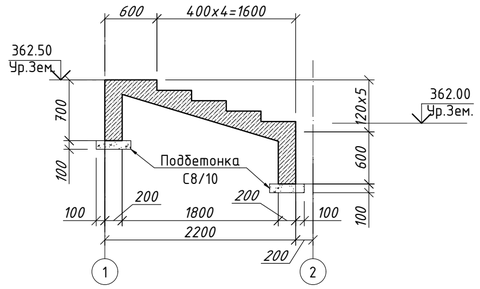

1

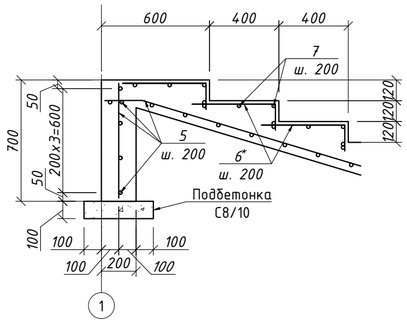

2

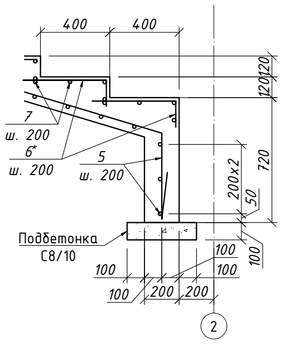

6-6
(армирование)
М 1:25

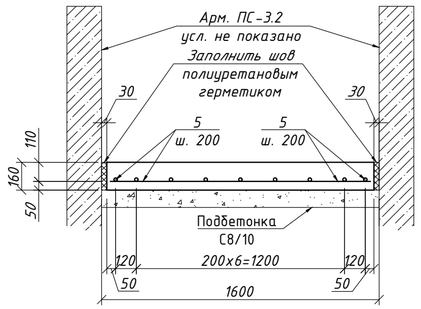

Спецификация к схеме расположения элементов

Поз.	Обозначение	Наименование	Кол.	Масса ед.,кг	Примечание
		Лестница Л-3	1 шт.		
5	см. примечание п.9	Ф 10 А400 ГОСТ 34028-2016 L= п.м	95.60	0.62	58.95
6*	см. примечание п.9	Ф 6 А240 ГОСТ 34028-2016 L= 780	80	0.17	13.85
7	см. примечание п.9	Ф 6 А240 ГОСТ 34028-2016 L= п.м	60	0.22	13.32
		Материалы			
		Бетон С20/25 W8 F150 $м^3$	2.1		
		Бетон С8/10 $м^3$	0.2		
		Пандус ПД-3	1 шт.		
5	см. примечание п.9	Ф 10 А400 ГОСТ 34028-2016 L= п.м	272,85	0.62	168.24
		Материалы			
		Бетон С20/25 W8 F150 $м^3$	2.1		
		Бетон С8/10 $м^3$	1.0		

*см.ведомость деталей

Ведомость расхода стали, кг

Марка конструкции	Изделия арматурные				
	Арматура класса				Всего
	А240		А400		
	ГОСТ 34028-2016				
	Ф6	Итого	Ф10	Итого	
Лестница Л-6	27.17	27.17	58.95	58.95	86.12
Пандус ПД-6			168.24	168.24	168.24

Ведомость деталей

Поз.	Эскиз
6*	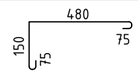

1. При выполнении гнутых стержней КАТЕГОРИЧЕСКИ запрещается применять нагрев стержней.
2. Расход материалов дан на: Лестница Л-6, Пандус ПД-6.
3. Стыки основных арматурных стержней между собой выполнять внахлестку без сварки на скрутках из вязальной проволоки не менее 3 шт на стык. Стыки выполнять вразбежку, чтобы площадь рабочей арматуры, стыкуемой в одном сечении, не превышала 50%.
4. Все арматурные стержни (вертикальные и горизонтальные) основного армирования, на концах должны быть замкнуты П-образными арматурными элементами. Монтаж выполнить вязальной проволокой.
5. Шпильки устраивать с шагом 400x400 в шахматном порядке.
6. Все боковые поверхности, соприкасающиеся с грунтом, обмазать горячей битумной мастикой за 2 раза.
7. Размеры всех деталей уточнять по месту.
8. Данный лист см. совместно с листом АС-16.
9. Произвести связывание арматурных стержней в каркасы для железобетонных конструкций на строительной площадке с использованием вязальной проволоки, обеспечив надежность соединений в соответствии с проектными требованиями и действующими строительными нормами.

Рев.	Дата	ОПИСАНИЕ	Разработал	Проверил	ГИП
К01	21.10.2024	ВЫПУЩЕНО ДЛЯ РАССМОТРЕНИЯ	Баранов	Глызно	Сингаевская

Изм.	Кол.	Лист	N док.	Подп.	Дата				
						ASL-P-1842-2023-Л-1-:-Л-6-АС			
						Строительство набережной Кенгирского водохранилища в г. Жезказган			
Разработал		Шайхистамова			09.24	Лестницы, подпорные стены.	Стадия	Лист	Листов
Проверил		Глызно			09.24		РП	18	
Н.контр.		Трусова			09.24	Лестница Л-6, Пандус ПД-6.	ТОО "АСТЕЛ-К" 17-ГСЛ № 000089		

Взам. инв. N | Подп. и дата | Инв. N подл.

Формат А2