Астел-К
ПРОЕКТНАЯ ОРГАНИЗАЦИЯ

Республика Казахстан
ТОО "АСТЕЛ-К"
ГСЛ № 000089, I категория

РАБОЧИЙ ПРОЕКТ

«Строительство набережной Кенгирского водохранилища в городе Жезказган»

ASL-P-1842-2023-1.4,1.8,2.12,2.7,3.8-АС

Раздел 3 Архитектурно-строительные решения
Альбом 10.
Малые архитектурные формы

Алматы 2023 г.

Республика Казахстан
ТОО "АСТЕЛ-К"
ГСЛ № 000089, I категория

РАБОЧИЙ ПРОЕКТ

«Строительство набережной Кенгирского водохранилища в городе Жезказган»

ASL-P-1842-2023-1.4,1.8,2.12,2.7,3.8-АС

Раздел 3 Архитектурно-строительные решения
Альбом 10.
Малые архитектурные формы

Директор ТОО "АСТЕЛ-К" Майлыбаев. А.Б.

ГИП ТОО "АСТЕЛ-К" Сингаевская Ю.Н.

Алматы 2023 г.

Ведомость рабочих чертежей основного комплекта

Лист	Наименование	Приме-чание
1.1	Общие данные (начало)	
1.2	Общие данные (продолжение)	
1.3	Общие данные (окончание)	
2.1	ПЛАН НА ОТМ. -0.450, +0.000, +0.300, +0.450, +0.600. Разрезы 1-1, 2-2, 3-3. Фасады 1-4, 4-1, А-Г, Г-А. Сечение А-А. Спецификация материалов	
2.2	Раскладка стальной трубы 60х40х4 мм. (направляющие для крепления террасной доски)	
2.3	Ограждение Ог-1,Спецификация материалов	
2.4	Цветник Цд-1.Спецификация материалов	
2.5	*Схема расположения элементов на отм. -0.065, +0.235, +0.385, +0.535 (опалубочный чертеж)*	
2.6	*Подпорная стена ПС-1. Армирование. Спецификация.*	
2.7	*Подпорная стена ПС-2. Армирование. Спецификация.*	
2.8	*Подпорная стена ПС-3. Армирование. Спецификация.*	
2.9	Фундаментная плита ФПм-1. (Арматурно-опалубочный чертеж)	
2.10	Фундаментная плита ФПм-1. Разрез 1-1. Спецификация.	
3.1	Пергола П1	
3.2	Пергола П2	
3.3	Пергола П3	
3.4	Пергола П4	
3.5	Пергола П5	
3.6	Пергола П6	
3.7	Пергола П7	
3.8	Пергола П8	
3.9	Пергола П9	
3.10	Пергола П10	
3.11	Фундамент Фм1	
3.12	База колонн К1, К2 Узел крепления растяжки к траверсе	
3.13	Растяжки Р1...Р10	
3.14	Растяжки Р11...Р20	
4.1	План. Разрез.Спецификация материалов	
4.2	Схема расположения элементов галереи. Спецификация.	
4.3	Фундамент Фм1 (Схема армирования), Закладная деталь Зд-1, Проушина П1	
5.1	План, Разрез 1-1,2-2. Навеса	
5.2	Схема расположения фундаметной плиты ФПм-1	
5.3	Схема расположения фундаментой плиты ФПм-1;ФПм-2	

Ведомость спецификаций

Лист	Наименование	Приме-чание
2.1-1.10	Сэлфи зона	
3.1-3.14	Пергола П1 - Пергола П10	
4.1-4.2	Арочная галерея	
5.2-5.3	Пункт ТО и парковка для велосипедов	

Принятые в рабочем проекте технические решения соответствуют требованиям действующих законодательных актов, норм и правил РК по взрывопожарной безопасности и обеспечивают безопасную эксплуатацию объектов и сооружений при соблюдении мероприятий, предусмотренных проектной документацией.

Главный инженер проекта _____ Сингаевская Ю.Н.

Согласовано

ГП	Ткаченко А.
Гл. конст.	Глызно Д.В.
ГАП	Бейсбаев М.

Взам. инв. N°

Подп. и дата

Инв. N° подл.

Рев.	Дата	ОПИСАНИЕ	Разработал	Проверил	ГИП
К01	22.10.2024	ВЫПУЩЕНО ДЛЯ РАССМОТРЕНИЯ	Казанников	Бейсбаев	Сингаевская

ASL-P-1842-2023-1.4,1.8,2.12,2.7,3.8-АС

Строительство набережной Кенгирского водохранилища в г. Жезказган

изм.	Nуч.	лист	Nдок.	подпись	дата
ГИП		Сингаевская			07.24
ГАП		Бейсбаев М			07.24
Гл. Спец.		Казанников			07.24
Разработал		Ибрагимов			07.24
Проверил		Глызно			07.24
Н.контроль		Трусова М.			07.24

Малые архитектурные формы

стадия	лист	листов
РП	1.1	33

Общие данные (начало)

ТОО "АСТЕЛ-К"
17-ГСЛ № 000089

ВЕДОМОСТЬ ОСНОВНЫХ КОМПЛЕКТОВ РАБОЧИХ ЧЕРТЕЖЕЙ

Обозначение	Наименование	Примечания
ASL-P-1842-2023-ГП	Генеральный план	
ASL-P-1842-2023-1.8-АС	Архитектурно-строительные решения	

ВЕДОМОСТЬ ССЫЛОЧНЫХ И ПРИЛАГАЕМЫХ ДОКУМЕНТОВ

Обозначение	Наименование	Примечания
	Ссылочные документы	
ГОСТ 103-2006	Прокат сортовой стальной горячекатаный полосовой	
ГОСТ 34028-2016	Сталь горячекатаная для армирования железобетонных конструкций	
ГОСТ 6727-80*	Проволока из низкоуглродистой стали холоднотянутая для армирования ж/б конструкций.	
ГОСТ 14098-2014	Соединения сварные арматуры и закладных изделий железобетонных конструкций.	

Спецификация МАФ-ов по зонам

Обозначение	Наименование	Количество
Зона 1	Селфи зона	4шт.
Зона 1	Перголы	10шт.
Зона 2	Арочная галерея	1шт.
Зона 2	Пункт ТО и парковка для велосипедов	1шт.
Зона 3	Пункт ТО и парковка для велосипедов	1шт.

Перечень актов освидетельствования скрытых работ

Обозначение	Наименование	Примечание
Геодезические работы по СНиП РК 1.03-03-2018, РДС РК 1.03-01-2013		
Акт приемки геодезической разбивочной основы для строительства	Приложение 12	С исполнительной схемой
Акт приемки-передачи результатов геодезических работ при строительстве зданий и сооружений	Приложение 13	С исполнительной схемой
Основания и фундаменты по СНиП 5.01-01-2013		
Акт приемки естественного основания	П.1.11, Приложение 2, П.1А	
Акт приемки обратных засыпок и основание под полы	П.4.26, Приложение 2, П.1Д	
Монолитные бетонные и ж.б. конструкции по СНиП РК 5.03-34-2005		
Акт приемки опалубки	П.5.16.3	
Акт приемки арматурной стали, закладных деталей, анкеров	П.4.7; П5.15.1	
Акт приемки смонтированной арматуры, закладных деталей и конструкций закладываемых при бетонировании	П.5.14.3	
Акт приемки готовых конструкций	П.5.17.1	С исполнительной схемой
Антикоррозийная защита по СНиП РК 2.01-01-2013		
Акт приемки защищаемых поверхностей конструкций		
Акт приемки защитного покрытия в целом		
Акт приемки изоляционных материалов		
Акт приемки швов, примыканий и стыков защиты		

Рев.	Дата	ОПИСАНИЕ	Разработал	Проверил	ГИП
К01	22.10.2024	ВЫПУЩЕНО ДЛЯ РАССМОТРЕНИЯ	Казанников	Бейсбаев	Сингаевская

изм.	Nуч.	лист	Nдок.	подпись	дата				
						ASL-P-1842-2023-1.4,1.8,2.12,2.7,3.8-АС			
						Строительство набережной Кенгирского водохранилища в г. Жезказган			
ГАП		Бейсбаев М			07.24	Малые архитектурные формы	стадия	лист	листов
Гл. Спец.		Казанников			07.24		РП	1.2	
Разработал		Ибрагимов			07.24	Общие данные (продолжение)	ТОО "АСТЕЛ-К" 17-ГСЛ № 000089		
Проверил		Глызно			07.24				
Н.контроль		Трусова М.			07.24				

Взам. инв. N° | Подп. и дата | Инв. N° подл.

1. Общие указания:

Рабочие чертежи марки АС "Строительство набережной Кенгирского водохранилища в г. Жезказган" декоративные перголы, арочная галерея, селфи зона и пункт ТО и парковки велосипедов, разработаны на основании технического задания на проектирование, выданного Заказчиком, и в соответствии с действующими на территории РК нормативными документами:

СП РК 3.02-107-2014 «Общественные здания и сооружения» (с изменениями и дополнениями по состоянию на 30.11.2022 г.) Производство и приёмку строительно-монтажных работ выполнять в соответствии с требованиями СН РК 5.03-07-2013 "Несущие и ограждающие конструкции" СН РК 1.03-05-2011 "Охрана труда и техника безопасности в строительстве" СН РК 5.01-02-2013 "Основания зданий и сооружений"

Монолитные бетонные и железобетонные конструкции выполнять в соответствии со СП РК 5.03-107-2013 "Несущие и ограждающие конструкции".

2. Климатические характеристики района строительства:

-Климатический район строительства - IIIB

-средняя температура наиболее холодной пятидневки - минус 33.4° С (с обеспеченностью 0,98С)

-средняя температура наиболее холодных суток - минус 34.8°С (с обеспеченностью 0,98С)

-Значение ветрового давления при базовой скорости ветра 30 м/с по НТП РК 01-01-3.1(4.1) - 2017 (приложение Ж), СП РК EN 1991-1-4 2005/2011 для III ветрового района - 0,56 (56) кПа (кгс/м);

-Характеристическое значение снеговой нагрузки на грунт по НТП РК 01-01-3.1(4.1)-2017 (приложение В). СП РК EN 1991-1-3 2005/2011 для II снегового района - 1,2 (120) кПа (кгс/м);

-Сейсмичность района строительства - район не сейсмический;

3. Архитектурно-строительные элементы

Селфи зона представляет собой сооружение террасного типа в трёх уровнях, укреплённое подпорными бетонными стенами и облицованное террасной доской. Галерея представляют собой вертикальные конструкции высотой 3000мм, Основанием для покрытия термообработанной доской, цвета мореный дуб служит, ж/б плита 150мм.

Пункт ТО и парковки велосипедов представляют собой навес с односкатной кровлей, возведённый на трубах квадратного сечения 100х100мм, с металлическими прямоугольными балками сечением 150х100мм., укрытыми профилированным металлическим листом. Основанием служит фундаментная плита толщиной 250 мм.

Перголы представляют собой вертикальные конструкции разной высоты, связанные друг с другом посредством металлических тросов, обшитых тентовым материалом. Основанием служит металлическая колонна квадратного сечения 150х150мм, установленная на столбчатый фундамент, обваренная рамами из труб сечением 50х50мм, облицованных террасной доской ДПК. К верхней части колонны крепится траверса из прямоугольной трубы сечением 260х130мм, к которой приварены проушины для крепления металлических растяжек.Условная отметка основания пергол и остальных оснований вариативна.

Арочная галерея представляют собой вертикалные конструкции высотой 3000мм, Основанием служит металлическая колонна квадратного сечения 150х150мм, установленная на столбчатый фундамент, обваренная рамами из труб сечением 50х50мм, облицованных террасной доской ДПК.

Условная отметка основания пергол и остальных оснований вариативна.

4. Конструктивные решения

- *Конструктивная схема пергол: рамная схема представляет собой колонну, обваренную рамами для крепления облицовки и балку-траверсу в верхней части колонны.*

Конструкции:

- *Фундамент - столбчатый. Ширина подошвы 2100х2100мм. Высота 2000мм. Под фундаментом устраивается бетонная подготовка из бетона кл.С8/10, толщиной 100мм.*
- *Фасад - термо-обработанная доска из лиственницы 120х20мм.*
- *Стойки - металлические сечением 150х150х6мм.*
- *Траверсы- металлические сечением 260х130х7мм.*

Материалы:

- *Фундамент - тяжелый сульфатостойкий бетон С20/25 W8, F150 ;*
- *Арматурная сталь класса А400.*

5. Грунтовые условия

Согласно "Отчету об инженерно - геологических изысканиях", выполненных ТОО "AliGeo" в апреле 2023 г.Алматы, основанием фундаментов будет служить Дресвяный грунт (кора выветривания) (ИГЭ-1). Вскрытая мощность слоя составила 1,5÷5,8м.

Расчетные характеристики грунта в естественном состоянии при доверительной вероятности а=0,85:

-плотность грунта - 2,15 т/м³;

-удельное сцепление - 19 кПа;

-угол внутреннего трения - 25°.

Сейсмичность площадки строительства -район не сейсмический

Грунты по содержанию сульфатов неагрессивный к бетонам марки W4 по водонепроницаемости использовании обычного портландцемента (без добавок).

Коррозионная агрессивность грунтов по отношению к свинцовой оболочке кабеля средней степени, к алюминиевой - высокой. Коррозионная агрессивность грунтов к углеродистой стали металлических подземных сооружений по методу удельного электрического сопротивления грунта низкой степени.

Подземные воды неагрессивное по содержанию сульфатов к бетону марки W4 по водонепроницаемости при применении портландцемента.

По содержанию хлоридов степень агрессивного воздействия подземных вод на арматуру железобетонных конструкций при постоянном погружении отсутствует, при периодическом смачивании - слабая.

6. Антикоррозионная защита

Все не оговоренные поверхности конструкции соприкасающиеся с грунтом выполнить из бетона на сульфатостойком портландцементе W6, F100 и обмазать горячим битумом за 2 раза. Стальные конструкции и выступающие из бетона части закладных деталей, доступные для возобновления защитных покрытий, покрасить эмалью ПФ 115 ГОСТ 6465-76* в 2 слоя по грунту ГФ-021 ГОСТ-25129-82* в 1 слой. Антикоррозионная защита строительных конструкций выполняется в соответствии с требованиями СН РК2.01-01-2013, СП РК2.01-101-2013 "Защита строительных конструкций от коррозии." При производстве всех видов работ руководствоваться СН РК 1.03-05-2011, СП РК 1.03-106-2012 "Охрана труда и техника безопасности в строительстве". При выполнении всех работ необходимо составлять акты освидетельствования скрытых работ согласно СН 1.03-00-2011.

Рев.	Дата	ОПИСАНИЕ	Разработал	Проверил	ГИП
К01	22.10.2024	ВЫПУЩЕНО ДЛЯ РАССМОТРЕНИЯ	Казанников	Бейсбаев	Сингаевская

изм.	Nуч.	лист	Nдок.	подпись	дата				
						ASL-P-1842-2023-1.4,1.8,2.12,2.7,3.8-АС			
						Строительство набережной Кенгирского водохранилища в г. Жезказган			
ГАП		Бейсбаев М			07.24	Малые архитектурные формы	стадия	лист	листов
Гл. Спец.		Казанников			07.24		РП	1.3	
Разработал		Ибрагимов			07.24	Общие данные (окончание)	ТОО "АСТЕЛ-К" 17-ГСЛ № 000089		
Проверил		Глызно			07.24				
Н.контроль		Трусова М.			07.24				

Взам. инв. N° | Подп. и дата | Инв. N° подл.

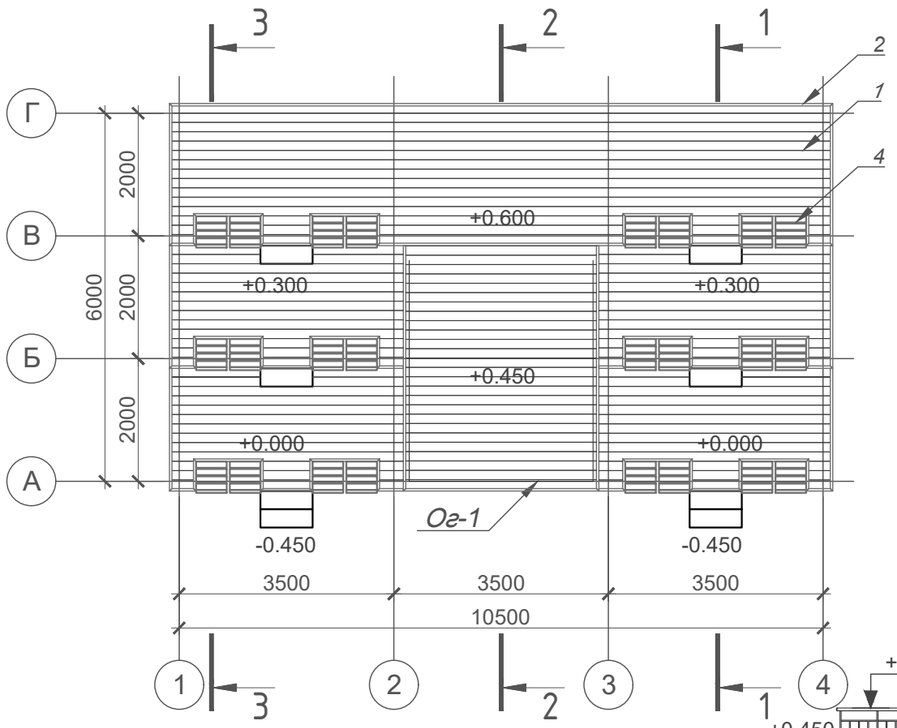

Спецификация материалов

Марка Поз.	Обозначение	Наименование	Кол-во	Масса ед., кг	Приме-чание
		Селфи-зона		0.00	0.00 кг
1		Доска террасная, полнотелая из древесно-полимерного композита 150х25 мм. м2	88,77	23,00	2041.71
2		Уголок из древесно-полимерного композита 40х40х4 мм. м.п.	58,56	3,50	204.96
3	ГОСТ 30245-2012	Труба стальная 60х40х3 мм.	219,47	4,30	943.72
4	ГОСТ 8486-86	Термо-обработанная палубная доска светлого цвета 100х50 мм. (сидушки и основа) м.п.	50,28	3,50	175.98
5		Шуруп - глухарь 10х80 мм. (крепление основы сидушек к бетону)	96		
6		Шуруп 4.8х50 мм. (крепление сидушек к основе)	288		

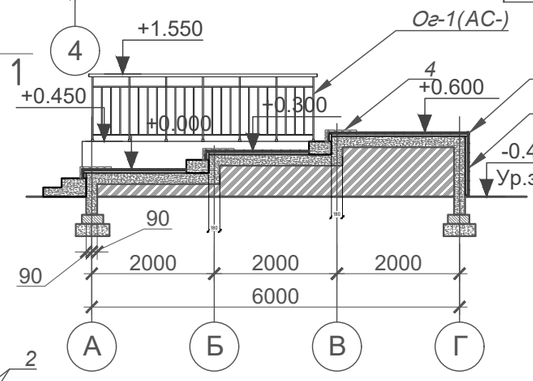

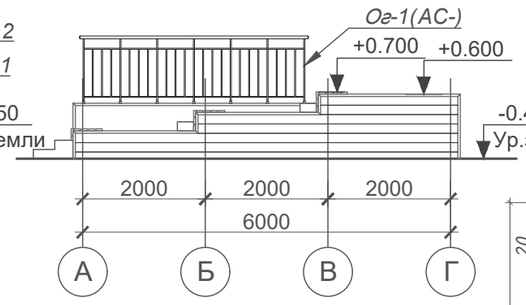

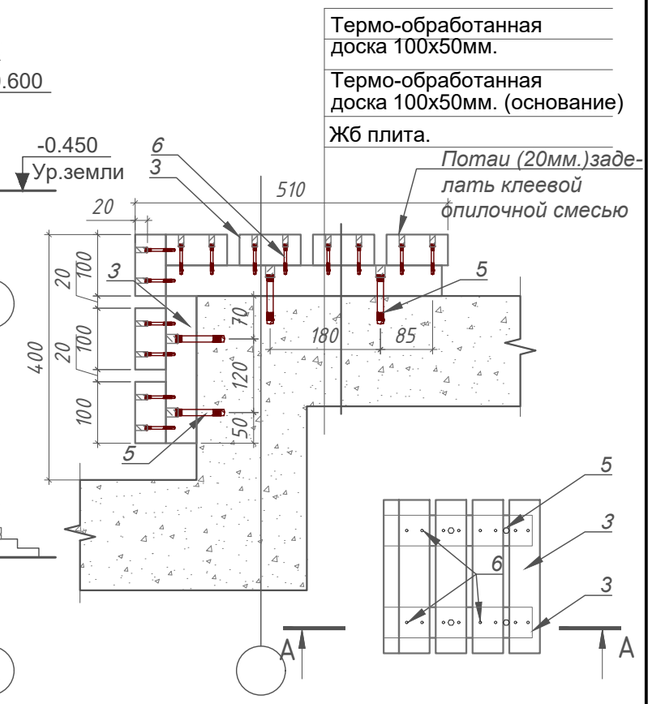

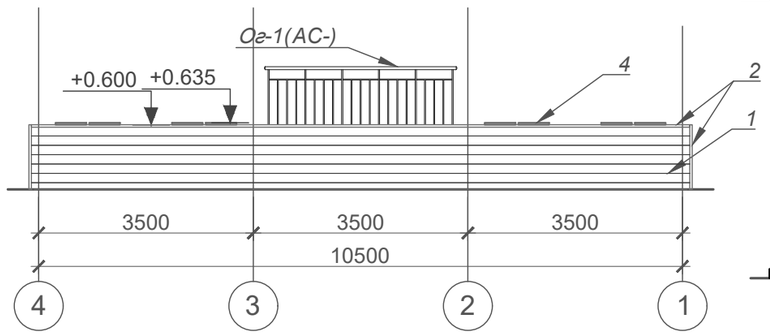

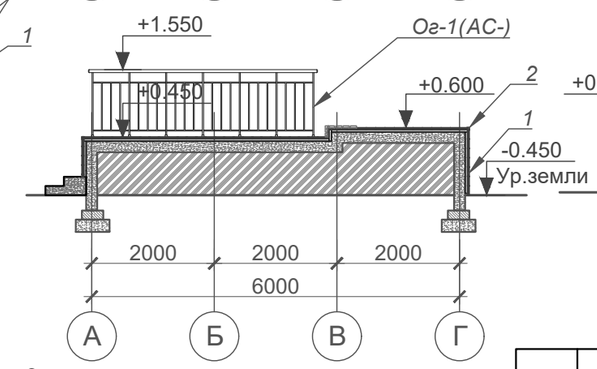

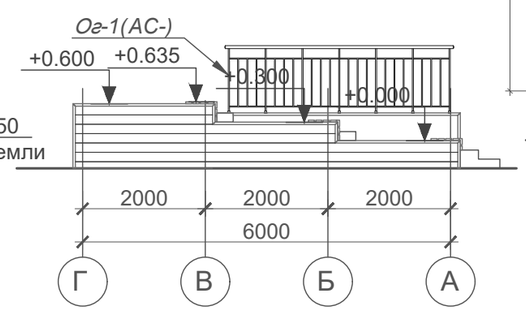

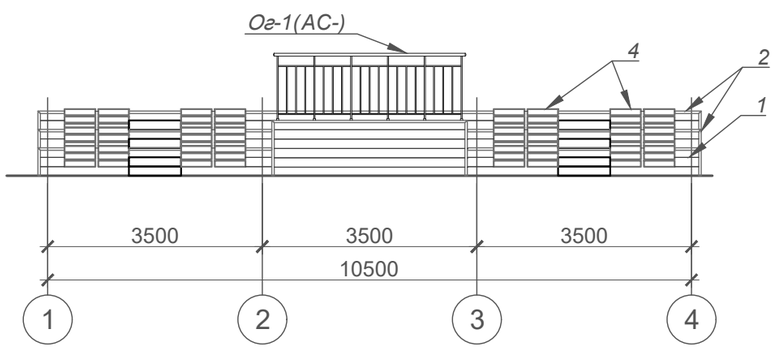

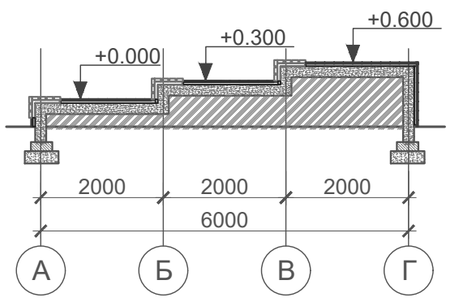

Термо-обработанная доска 100х50мм.

Термо-обработанная доска 100х50мм. (основание)

Жб плита.

изм.	Nуч.	лист	Nдок.	подпись	дата
ГАП		Бейсбаев М			08.24
Гл. Спец.		Казанников			08.24
Разработал		Казанников			08.24
Проверил		Бейсбаев М			08.24
Н.контроль		Трусова М.			08.24

ASL-P-1842-2023-1.4,1.8,2.12,2.7,3.8-АС

Строительство набережной Кенгирского водохранилища в г. Жезказган

Зона 1.4
Селфи зона

стадия	лист	листов
АС	2.1	

ПЛАН НА ОТМ. -0.450, +0.000, +0.300, +0.450, +0.600. Разрезы 1-1, 2-2, 3-3. Фасады 1-4, 4-1, А-Г, Г-А. Сечение А-А. Спецификация материалов

ТОО "АСТЕЛ-К"
17-ГСЛ № 000089

Взам. инв. №

Подпись и дата

Инв. № подл.

Формат А3

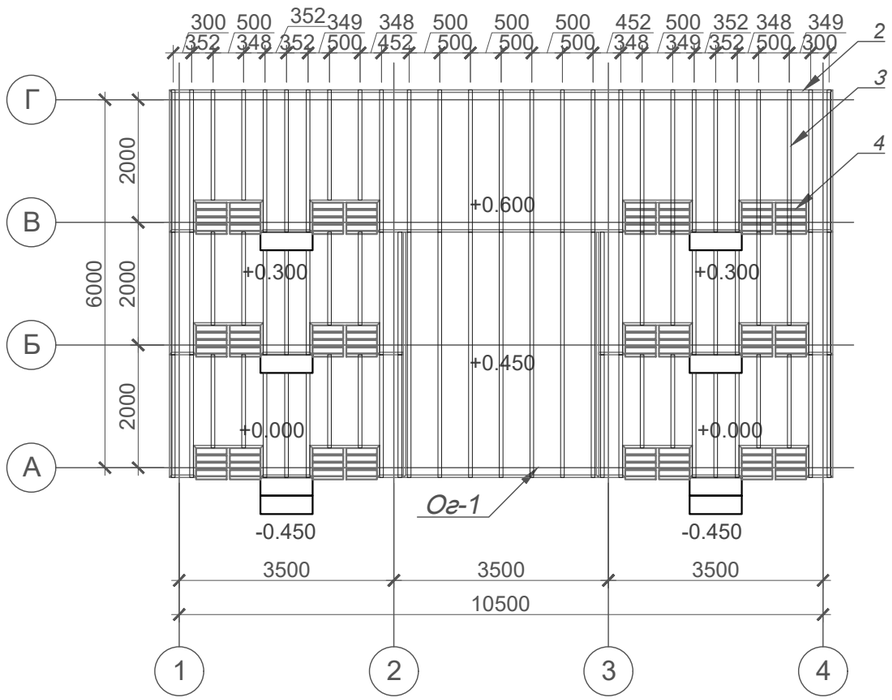

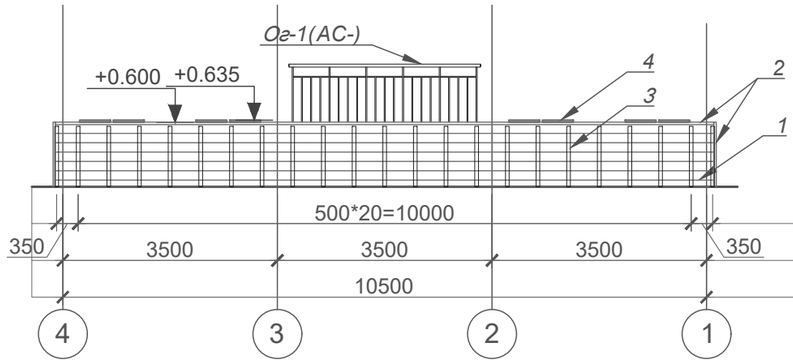

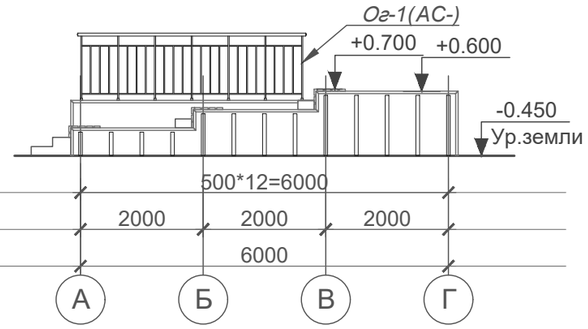

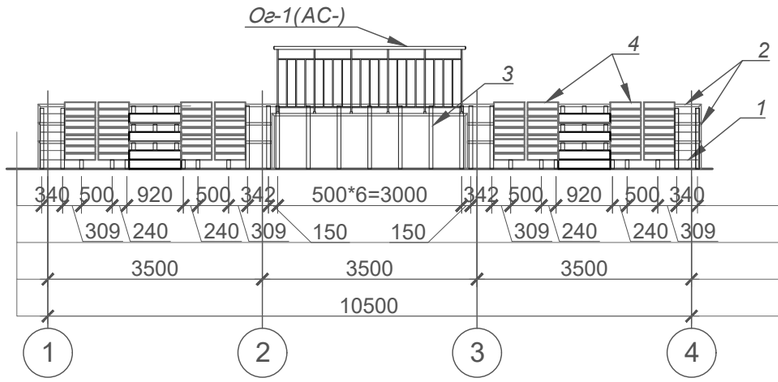

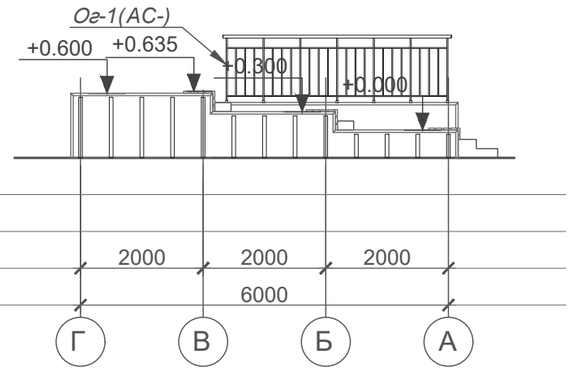

Взам. инв. №	Подпись и дата	Инв. № подл.

Рев.	Дата	ОПИСАНИЕ	Разработал	Проверил	ГИП
К01	22.10.2024	ВЫПУЩЕНО ДЛЯ РАССМОТРЕНИЯ	Казанников	Бейсбаев	Сингаевская

изм.	Nуч.	лист	Nдок.	подпись	дата
ГАП		Бейсбаев М			08.24
Гл. Спец.		Казанников			08.24
Разработал		Казанников			08.24
Проверил		Бейсбаев М			08.24
Н.контроль		Трусова М.			08.24

ASL-P-1842-2023-1.4,1.8,2.12,2.7,3.8-АС

Строительство набережной Кенгирского водохранилища в г. Жезказган

Зона 1.4
Селфи зона

стадия	лист	листов
АС	2.2	

Раскладка стальной трубы 60х40х4 мм. (направляющие для крепления террасной доски)

ТОО "АСТЕЛ-К"
17-ГСЛ № 000089

Формат А3

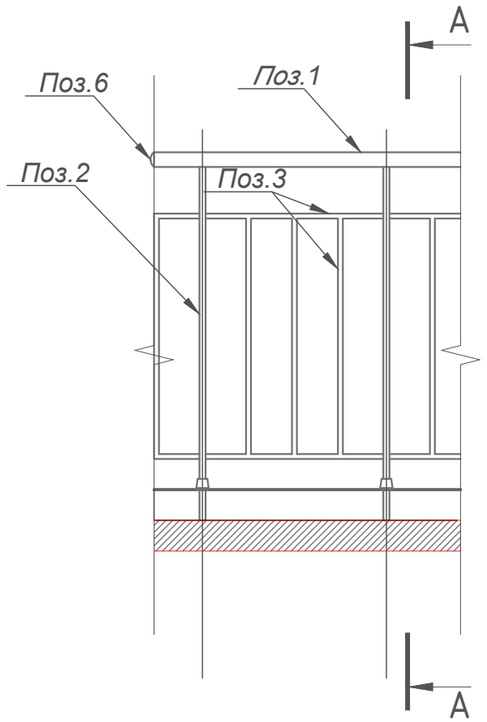

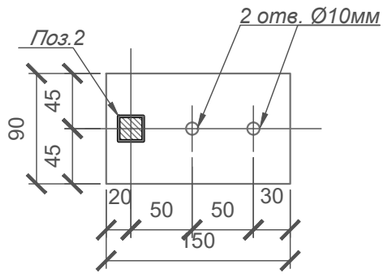

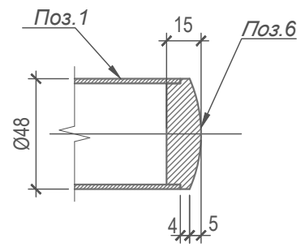

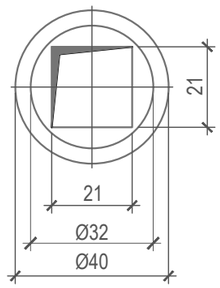

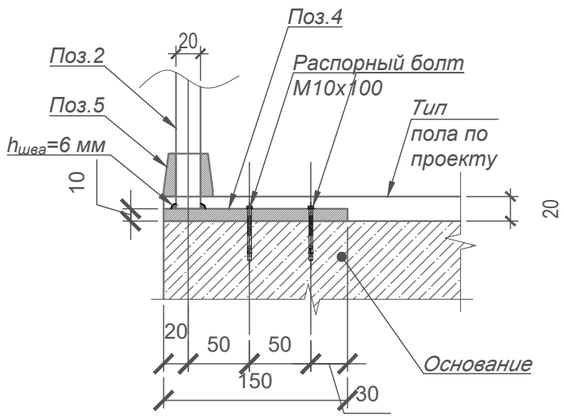

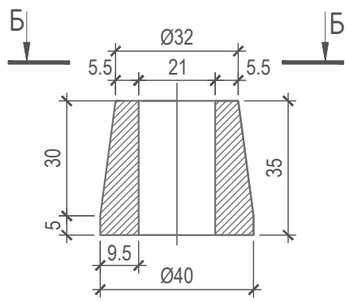

Спецификация материалов

Марка Поз.	Обозначение	Наименование	Кол-во	Масса ед., кг	Приме-чание
		Ограждение ОГ-1		0.00	0.00 кг
1	ГОСТ 3262-75	Труба Ø 48х3 мм, п.м	10,20	3,33	33.97
2	ГОСТ 2591-2006	□ 20х20 мм, п.м	19.58	3,14	61.49
3	ГОСТ 2591-2006	□ 16х16 мм, п.м	58.89	2,01	118.36
4	ГОСТ 103-2006	—90х150х10 мм, шт.	16	1,06	16.63
5	ГОСТ 2590-2006	Фасонный элемент (стакан) из стали, шт.	16	0,22	3.45
6	ГОСТ 2590-2006	Ст.круг. Ø 48, L=15 мм (заглушка), (шт. на изделие)	2	0,21	0.42
7	ГОСТ 28778-90	Распорный болт М10х100	33	0,00	0.00

Рев.	Дата	ОПИСАНИЕ	Разработал	Проверил	ГИП
К01	22.10.2024	ВЫПУЩЕНО ДЛЯ РАССМОТРЕНИЯ	Казанников	Бейсбаев	Сингаевская

ASL-P-1842-2023-1.4,1.8,2.12,2.7,3.8-АС

Строительство набережной Кенгирского водохранилища в г. Жезказган

изм.	Nуч.	лист	Nдок.	подпись	дата
ГАП		Бейсбаев М			08.24
Гл. Спец.		Казанников			08.24
Разработал		Казанников			08.24
Проверил		Бейсбаев М			08.24
Н.контроль		Трусова М.			08.24

Зона 1.4
Селфи зона

стадия	лист	листов
АС	2.3	

Ограждение Ог-1,
Спецификация материалов

ТОО "АСТЕЛ-К"
17-ГСЛ № 000089

Взам. инв. №

Подпись и дата

Инв. № подл.

Формат А3

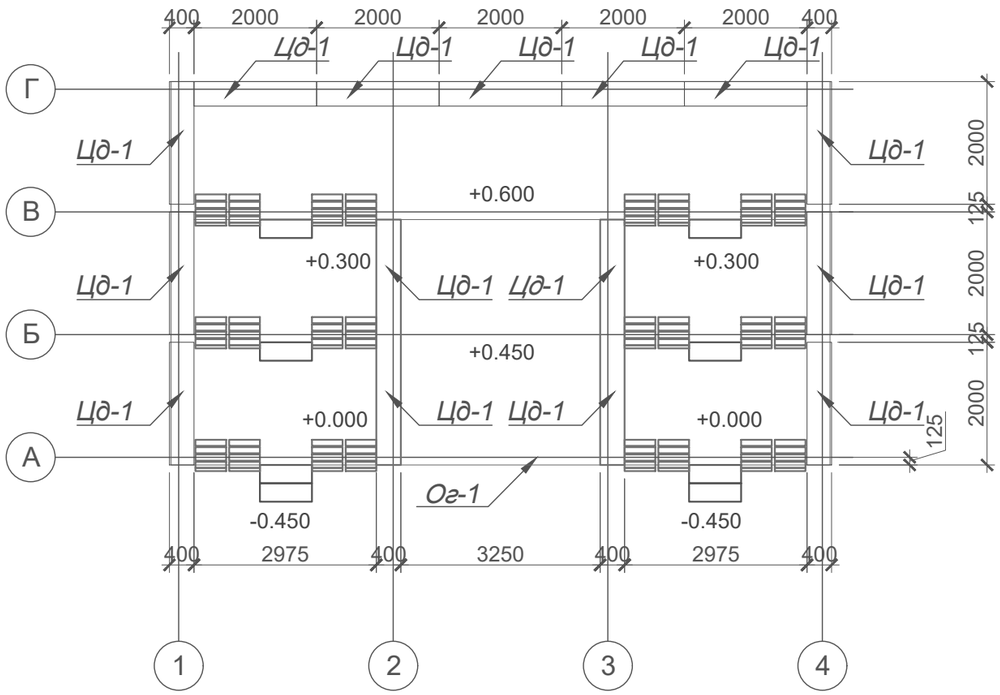

Спецификация материалов на цветник Цд-1 (15 шт.)

Марка Поз.	Обозначение	Наименование	Кол-во	Масса ед., кг	Приме-чание
Селфи-зона				0.00	0.00 кг
1	ГОСТ 8486-86	Термо-обработанная доска тёмного цвета 120х20мм. м.п.	354,00	1,40	495.60
2	ГОСТ 30245-2012	Труба стальная □ 50х50х4 мм, мп.	196,20	5,56	1090.87
3		Шуруп 3.5х35мм из нержавеющей стали. шт.	1800		
4		Геомембрана экструдированная м2	49,50		
5		Заглушка из стали 50х50х3мм	120		

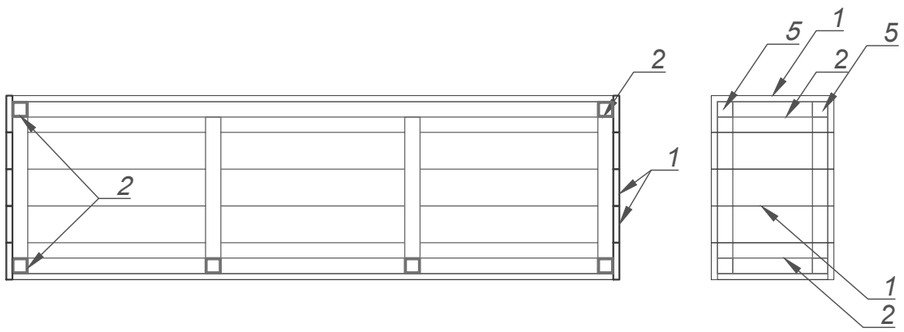

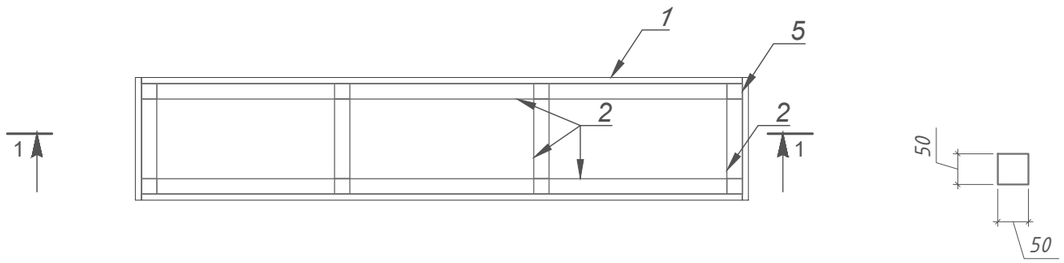

1. Все работы производить с соблюдением требований соответствующих глав СП по производству работ, техники безопасности (СН РК 1.03-05-2011) и указаний настоящей рабочей документации.
2. Сварку выполнять электродами Э42, ГОСТ 9467-75*. Толщину шва принимать по наименьшей толщине свариваемых элементов.
3. Все поверхности металлических конструкций, очистить от пыли и грязи, обезжирить, затем окрасить эмалью чёрного цвета ПФ-115 RAL 9003 ГОСТ 6465-76* за два раза по грунтовке ГФ 021 ГОСТ 25129-82.
4. Предусмотреть заглушки для труб t=3мм

Рев.	Дата	ОПИСАНИЕ	Разработал	Проверил	ГИП
К01	22.10.2024	ВЫПУЩЕНО ДЛЯ РАССМОТРЕНИЯ	Казанников	Бейсбаев	Сингаевская

ASL-P-1842-2023-1.4,1.8,2.12,2.7,3.8-АС

Строительство набережной Кенгирского водохранилища в г. Жезказган

изм.	Nуч.	лист	Nдок.	подпись	дата
ГАП		Бейсбаев М.			08.24
Гл. Спец.		Казанников			08.24
Разработал		Казанников			08.24
Проверил		Бейсбаев М.			08.24
Н.контроль		Трусова М.			08.24

Зона 1.4
Селфи зона

стадия	лист	листов
АС	2.4	

Цветник Цд-1
Спецификация материалов

ТОО "АСТЕЛ-К"
17-ГСЛ № 000089

Взам. инв. №
Подпись и дата
Инв. № подл.

Формат А3

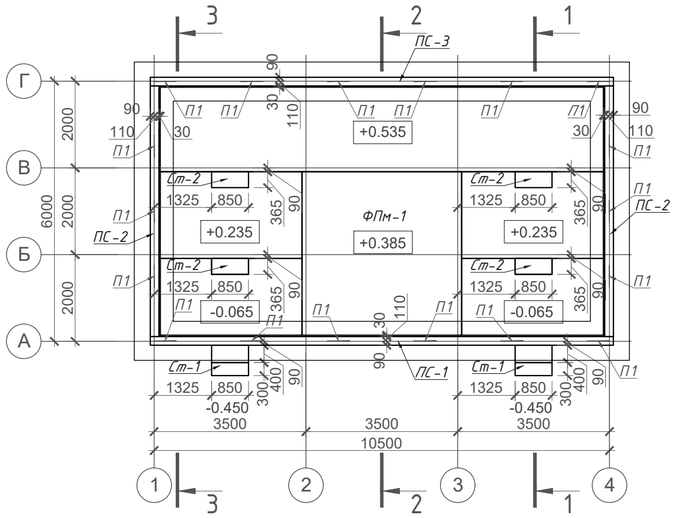

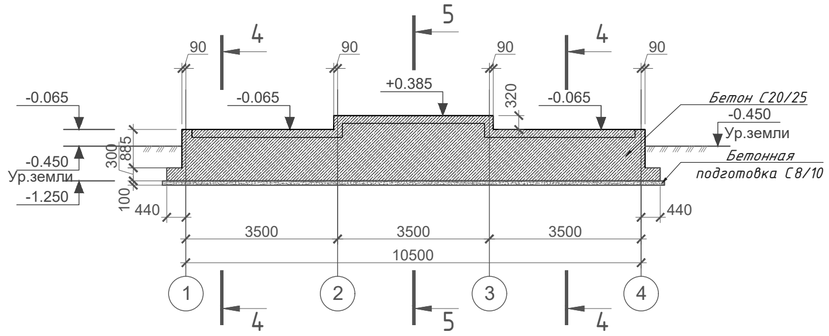

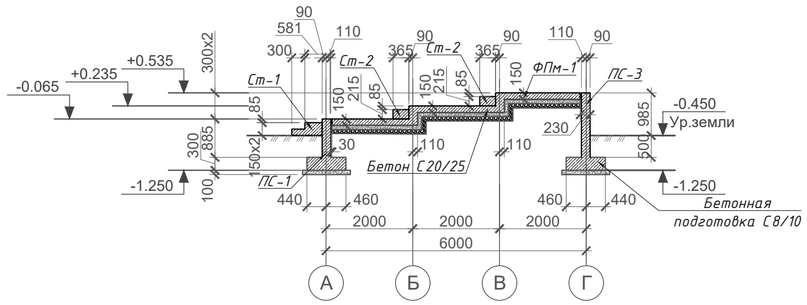

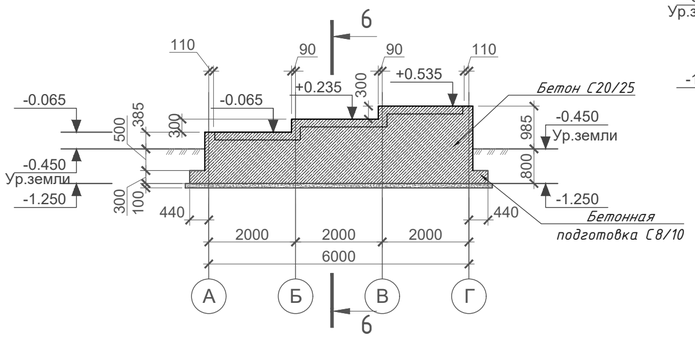

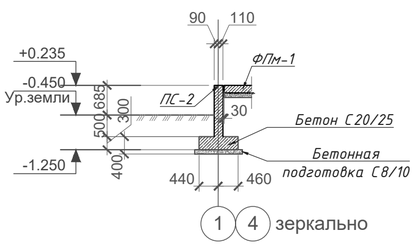

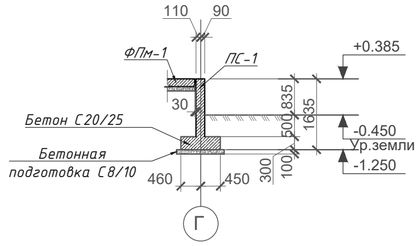

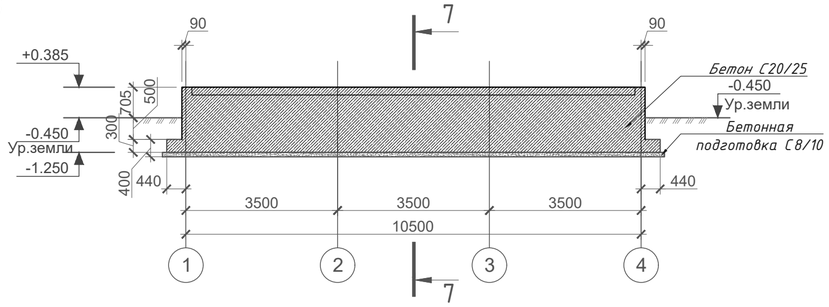

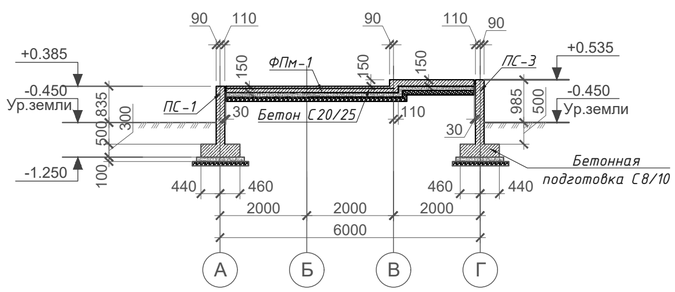

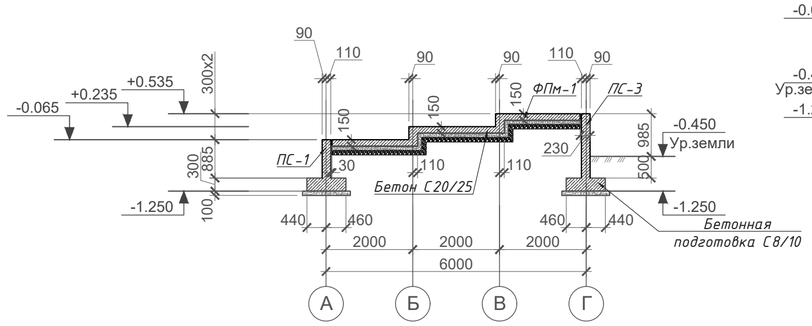

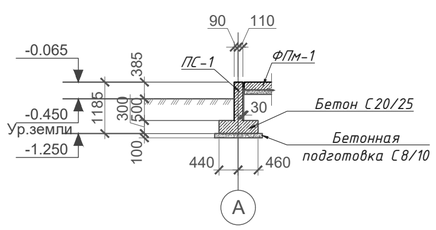

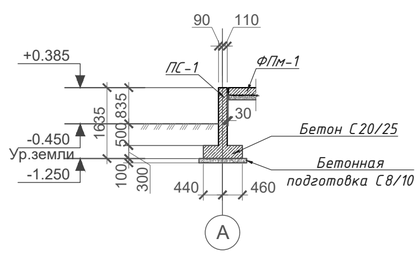

Спецификация к схеме расположения элементов

Поз.	Обозначение	Наименование	Кол.	Масса ед.,кг	Примечание
ПС-1	см. данный лист	Подпорная стена ПС-1	1.0		
ПС-2	см. данный лист	Подпорная стена ПС-2	2.0		
ПС-3	см. данный лист	Подпорная стена ПС-3	1.0		
ФПм-1	см. данный лист	Фундаментная плита ФПм-1	1.0		
Ст-1	см. данный лист	Ступень Ст-1	2.0		
Ст-2	см. данный лист	Ступень Ст-2	4.0		

Рев.	Дата	ОПИСАНИЕ	Разработал	Проверил	ГИП
К01	22.10.2024	ВЫПУЩЕНО ДЛЯ РАССМОТРЕНИЯ	Казанников	Бейсбаев	Сингаевская

ASL-P-1842-2023-1.4,1.8,2.12,2.7,3.8-АС

Строительство набережной Кенгирского водохранилища в г. Жезказган

изм. | Nуч. | лист | Nдок. | подпись | дата

ГАП	Бейсбаев М		08.24
Гл. Спец.	Казанников		08.24
Разработал	Шайхистамова		08.24
Проверил	Глызно Д.		08.24
Н.контроль	Трусова М.		08.24

Зона 1.4
Селфи зона

стадия	лист	листов
АС	2.5	

Схема расположения элементов на отм. -0.065, +0.235, +0.385, +0.535 (опалубочный чертеж)

ТОО "АСТЕЛ-К"
17-ГСЛ № 000089

Взам. инв. N | Подп. и дата | Инв. N подл.

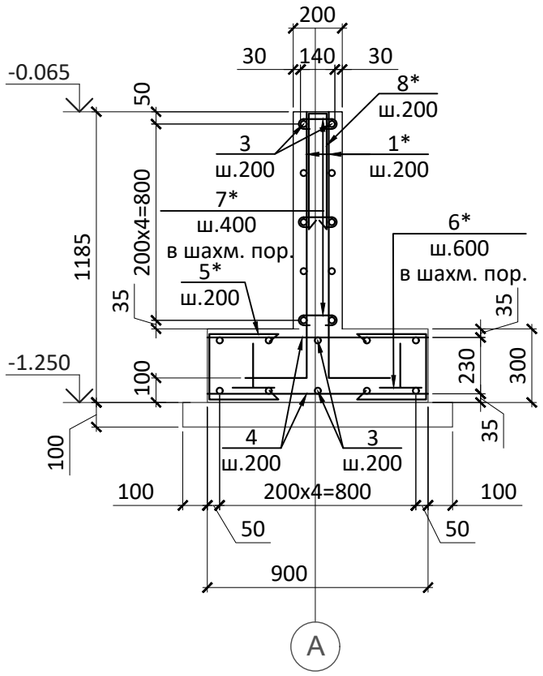

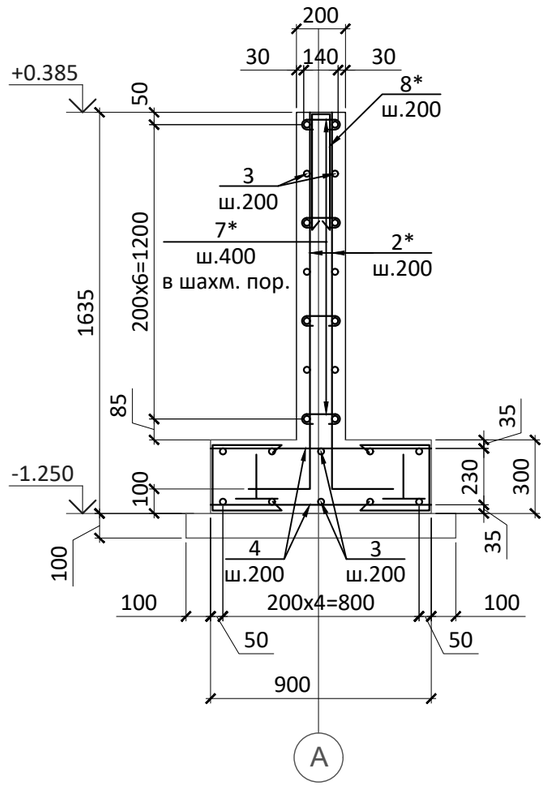

Спецификация к схеме армирования

Поз.	Обозначение	Наименование	Кол.	Масса ед.,кг	Примечание
		Подпорная стена ПС-1			
1*	см. примечание п.9	Ø 10 А400 ГОСТ 34028-2016 L= 1215	72	0.75	53.94
2*	см. примечание п.9	Ø 10 А400 ГОСТ 34028-2016 L= 1535	38	0.95	35.97
3	см. примечание п.9	Ø 10 А400 ГОСТ 34028-2016 L= п.м.	116.20	0.62	71.65
4	см. примечание п.9	Ø 10 А400 ГОСТ 34028-2016 L= 860	116.00	0.53	61.51
5*	см. примечание п.9	Ø 10 А400 ГОСТ 34028-2016 L= 945	58	0.58	33.80
6*	см. примечание п.9	Ø 10 А400 ГОСТ 34028-2016 L= 1020	48.0	0.63	30.19
7*	см. примечание п.9	Ø 8 А240 ГОСТ 34028-2016 L= 340	160	0.13	21.47
8*	см. примечание п.9	Ø 10 А400 ГОСТ 34028-2016 L= 815	55	0.50	27.64
П1	см. примечание п.9	Ø 16 А400 ГОСТ 34028-2016 L= 1190	6	1.88	11.27
		Материалы			
		Бетон С20/25 W8 F150 м³	13.20		
		Бетон С8/10 м³	1.30		

поз (*) см ведомость деталей

1. *При выполнении гнутых стержней КАТЕГОРИЧЕСКИ запрещается применять нагрев стержней.*
2. *Расход материалов дан на всю подпорную стену.*
3. *Стыки основных арматурных стержней между собой выполнять внахлестку без сварки на скрутках из вязальной проволоки не менее 3 шт на стык. Стыки выполнять вразбежку, чтобы площадь рабочей арматуры, стыкуемой в одном сечении, не превышала 50%.*
4. *Все арматурные стержни (вертикальные и горизонтальные) основного армирования, на концах должны быть замкнуты П-образными арматурными элементами. Монтаж выполнить вязальной проволокой.*
5. *Шпильки устраивать с шагом 400x400 в шахматном порядке.*
6. *Все боковые поверхности, соприкасающиеся с грунтом, обмазать горячей битумной мастикой за 2 раза.*
7. *Размеры всех деталей уточнять по месту.*
8. *Данный лист см. совместно с листом АС-9, 13.*
9. *Произвести связывание арматурных стержней в каркасы для железобетонных конструкций на строительной площадке с использованием вязальной проволоки, обеспечив надежность соединений в соответствии с проектными требованиями и действующими строительными нормами.*

Ведомость деталей

Поз.	Эскиз	Поз.	Эскиз	Поз.	Эскиз
1*	150, 1065, 1285	5*	350, 350, 245, R=3d (в.г.), 945	7*	140, 100, 100, R=3d (н.г.), 340
2*	150, 1385, 1605	6*	210, 200, 200, 210, 200, 1020	8*	115, 350, 350, R=3d (н.г.), 815

Марка конструкции	Изделия арматурные						
	Арматура класса						Всего
	А240		А400				
	ГОСТ 34028-2016						
	Ø8	Итого	Ø10	Ø12	Ø14	Итого	
Подпорная стена ПС-1	21.47	21.47	91.63	223.07		314.70	336.17

Рев.	Дата	ОПИСАНИЕ	Разработал	Проверил	ГИП
К01	22.10.2024	ВЫПУЩЕНО ДЛЯ РАССМОТРЕНИЯ	Казанников	Бейсбаев	Сингаевская

ASL-P-1842-2023-1.4,1.8,2.12,2.7,3.8-АС

Строительство набережной Кенгирского водохранилища в г. Жезказган

изм. | Nуч. | лист | Nдок. | подпись | дата

ГАП	Бейсбаев М		08.24
Гл. Спец.	Казанников		08.24
Разработал	Шайхистамова		08.24
Проверил	Глызно Д.		08.24
Н.контроль	Трусова М.		08.24

Зона 1.4
Селфи зона

стадия	лист	листов
АС	2.6	

Подпорная стена ПС-1.
Армирование. Спецификация.

ТОО "АСТЕЛ-К"
17-ГСЛ № 000089

Взам. инв. № | Подпись и дата | Инв. № подл.

Формат А3

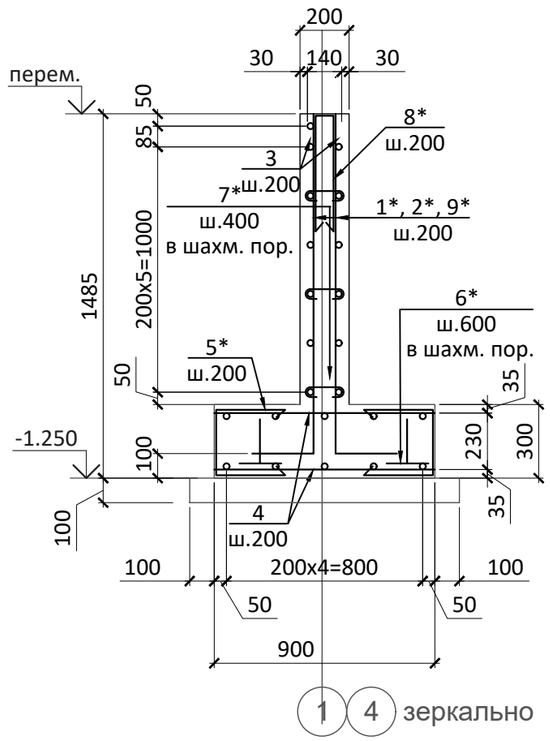

Ведомость деталей

Поз.	Эскиз	Поз.	Эскиз	Поз.	Эскиз
1*	1065; 150; 1215	5*	350; R=3d (в.г.); 245; 350; 945	7*	140; R=3d (н.г.); 100; 100; 340
2*	1385; 150; 1535	6*	210; 200; 210; 200; 200; 1020	8*	115; R=3d (н.г.); 350; 350; 815
9*	1665; 150; 1815				

Марка конструкции	Изделия арматурные						
	Арматура класса						Всего
	А240		А400				
	ГОСТ 34028-2016						
	Ø8	Итого	Ø10	Ø12	Ø14	Итого	
Подпорная стена ПС-2	14.49	14.49	48.84	140.91		189.75	204.24

Спецификация к схеме армирования

Поз.	Обозначение	Наименование	Кол.	Масса ед.,кг	Примечание
		Подпорная стена ПС-2			
1*	см. примечание п.10	Ø10 А400 ГОСТ 34028-2016 L= 1215	20	0.75	14.98
2*	см. примечание п.10	Ø10 А400 ГОСТ 34028-2016 L= 1535	22	0.95	20.82
3	см. примечание п.10	Ø10 А400 ГОСТ 34028-2016 L= п.м.	85.80	0.62	52.91
4	см. примечание п.10	Ø10 А400 ГОСТ 34028-2016 L= 860	52.00	0.53	27.58
5*	см. примечание п.10	Ø10 А400 ГОСТ 34028-2016 L= 945	26	0.58	15.15
6*	см. примечание п.10	Ø10 А400 ГОСТ 34028-2016 L= 1020	28.0	0.63	17.61
7*	см. примечание п.10	Ø 8 А240 ГОСТ 34028-2016 L= 340	108	0.13	14.49
8*	см. примечание п.10	Ø10 А400 ГОСТ 34028-2016 L= 815	32	0.50	16.08
9*	см. примечание п.10	Ø10 А400 ГОСТ 34028-2016 L= 1815	22	1.12	24.62
П1	см. примечание п.10	Ø16 А400 ГОСТ 34028-2016 L= 1190	3	1.88	5.64
		Материалы			
		Бетон С20/25 W8 F150 м³	2.80		
		Бетон С8/10 м³	0.60		

поз (*) см ведомость деталей

1. *При выполнении гнутых стержней КАТЕГОРИЧЕСКИ запрещается применять нагрев стержней.*
2. *Расход материалов дан на всю подпорную стену.*
3. *Стыки основных арматурных стержней между собой выполнять внахлестку без сварки на скрутках из вязальной проволоки не менее 3 шт на стык. Стыки выполнять вразбежку, чтобы площадь рабочей арматуры, стыкуемой в одном сечении, не превышала 50%.*
4. *Все арматурные стержни (вертикальные и горизонтальные) основного армирования, на концах должны быть замкнуты П-образными арматурными элементами. Монтаж выполнить вязальной проволокой.*
5. *Шпильки устраивать с шагом 400x400 в шахматном порядке.*
6. *Все боковые поверхности, соприкасающиеся с грунтом, обмазать горячей битумной мастикой за 2 раза.*
7. *Размеры всех деталей уточнять по месту.*
8. *Данный лист см. совместно с листом АС-9, 13.*
9. *Расход дан на одну подпорную стену ПС-2*
10. *Произвести связывание арматурных стержней в каркасы для железобетонных конструкций на строительной площадке с использованием вязальной проволоки, обеспечив надежность соединений в соответствии с проектными требованиями и действующими строительными нормами.*

Рев.	Дата	ОПИСАНИЕ	Разработал	Проверил	ГИП
К01	22.10.2024	ВЫПУЩЕНО ДЛЯ РАССМОТРЕНИЯ	Казанников	Бейсбаев	Сингаевская

ASL-P-1842-2023-1.4,1.8,2.12,2.7,3.8-АС

Строительство набережной Кенгирского водохранилища в г. Жезказган

изм.	Nуч.	лист	Nдок.	подпись	дата
ГАП		Бейсбаев М.			08.24
Гл. Спец.		Казанников			08.24
Разработал		Шайхистамова			08.24
Проверил		Глызно Д.			08.24
Н.контроль		Трусова М.			08.24

Зона 1.4
Селфи зона

стадия	лист	листов
АС	2.7	

Подпорная стена ПС-2. Армирование. Спецификация.

ТОО "АСТЕЛ-К"
17-ГСЛ № 000089

Взам. инв. №
Подпись и дата
Инв. № подл.

Формат А3

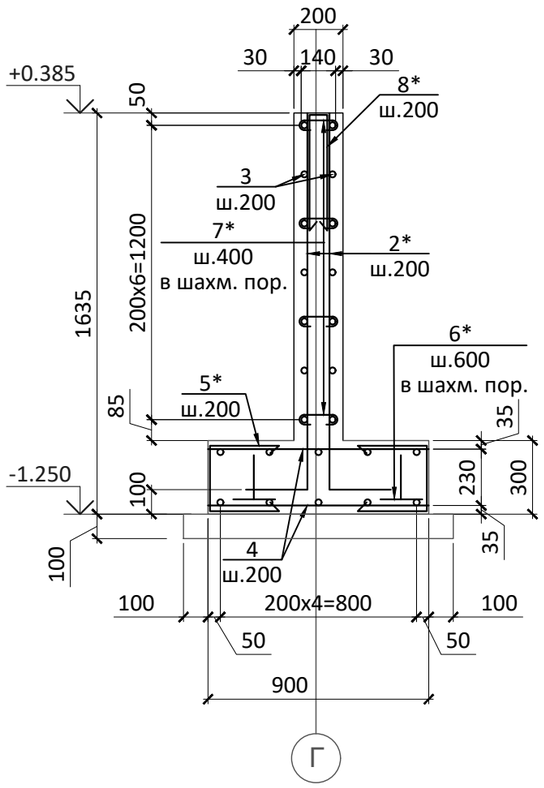

Спецификация к схеме армирования

Поз.	Обозначение	Наименование	Кол.	Масса ед.,кг	Примечание
		Подпорная стена ПС-3			
2*	см. примечание п.9	Ø 10 А400 ГОСТ 34028-2016 L= 1535	108	0.95	102.22
3	см. примечание п.9	Ø 10 А400 ГОСТ 34028-2016 L= п.м.	140.00	0.62	86.33
4	см. примечание п.9	Ø 10 А400 ГОСТ 34028-2016 L= 860	116.00	0.53	61.51
5*	см. примечание п.9	Ø 10 А400 ГОСТ 34028-2016 L= 945	58	0.58	33.80
6*	см. примечание п.9	Ø 10 А400 ГОСТ 34028-2016 L= 1020	48.0	0.63	30.19
7*	см. примечание п.9	Ø 8 А240 ГОСТ 34028-2016 L= 340	160	0.13	21.47
8*	см. примечание п.9	Ø 10 А400 ГОСТ 34028-2016 L= 815	55	0.50	27.64
П1	см. примечание п.9	Ø 16 А400 ГОСТ 34028-2016 L= 1190	6	1.88	11.27
		Материалы			
		Бетон С20/25 W8 F150 м³	5.70		
		Бетон С8/10 м³	1.30		

поз (*) см ведомость деталей

1. *При выполнении гнутых стержней КАТЕГОРИЧЕСКИ запрещается применять нагрев стержней.*
2. *Расход материалов дан на всю подпорную стену.*
3. *Стыки основных арматурных стержней между собой выполнять внахлестку без сварки на скрутках из вязальной проволоки не менее 3 шт на стык. Стыки выполнять вразбежку, чтобы площадь рабочей арматуры, стыкуемой в одном сечении, не превышала 50%.*
4. *Все арматурные стержни (вертикальные и горизонтальные) основного армирования, на концах должны быть замкнуты П-образными арматурными элементами. Монтаж выполнить вязальной проволокой.*
5. *Шпильки устраивать с шагом 400x400 в шахматном порядке.*
6. *Все боковые поверхности, соприкасающиеся с грунтом, обмазать горячей битумной мастикой за 2 раза.*
7. *Размеры всех деталей уточнять по месту.*
8. *Данный лист см. совместно с листом АС-9, 13.*
9. *Произвести связывание арматурных стержней в каркасы для железобетонных конструкций на строительной площадке с использованием вязальной проволоки, обеспечив надежность соединений в соответствии с проектными требованиями и действующими строительными нормами.*

Ведомость деталей

Поз.	Эскиз	Поз.	Эскиз	Поз.	Эскиз
2*	1385; 150; 1535	6*	210; 200; 210; 200; 200; 1020	8*	115; R=3d (н.г.); 350; 350; 815
5*	350; R=3d (в.г.); 245; 350; 945	7*	140; R=3d (н.г.); 100; 100; 340		

Марка конструкции	Изделия арматурные						
	Арматура класса						Всего
	А240		А400				
	ГОСТ 34028-2016						
	Ø8	Итого	Ø10	Ø12	Ø14	Итого	
Подпорная стена ПС-3	21.47	21.47	91.63	250.06		341.69	363.16

Рев.	Дата	ОПИСАНИЕ	Разработал	Проверил	ГИП
К01	22.10.2024	ВЫПУЩЕНО ДЛЯ РАССМОТРЕНИЯ	Казанников	Бейсбаев	Сингаевская

ASL-P-1842-2023-1.4,1.8,2.12,2.7,3.8-АС

Строительство набережной Кенгирского водохранилища в г. Жезказган

изм. | Nуч. | лист | Nдок. | подпись | дата

ГАП	Бейсбаев М.		08.24
Гл. Спец.	Казанников		08.24
Разработал	Шайхистамова		08.24
Проверил	Глызно Д.		08.24
Н.контроль	Трусова М.		08.24

Зона 1.4
Селфи зона

стадия	лист	листов
АС	2.8	

Подпорная стена ПС-3.
Армирование. Спецификация.

ТОО "АСТЕЛ-К"
17-ГСЛ № 000089

Взам. инв. № | Подпись и дата | Инв. № подл.

Формат А3

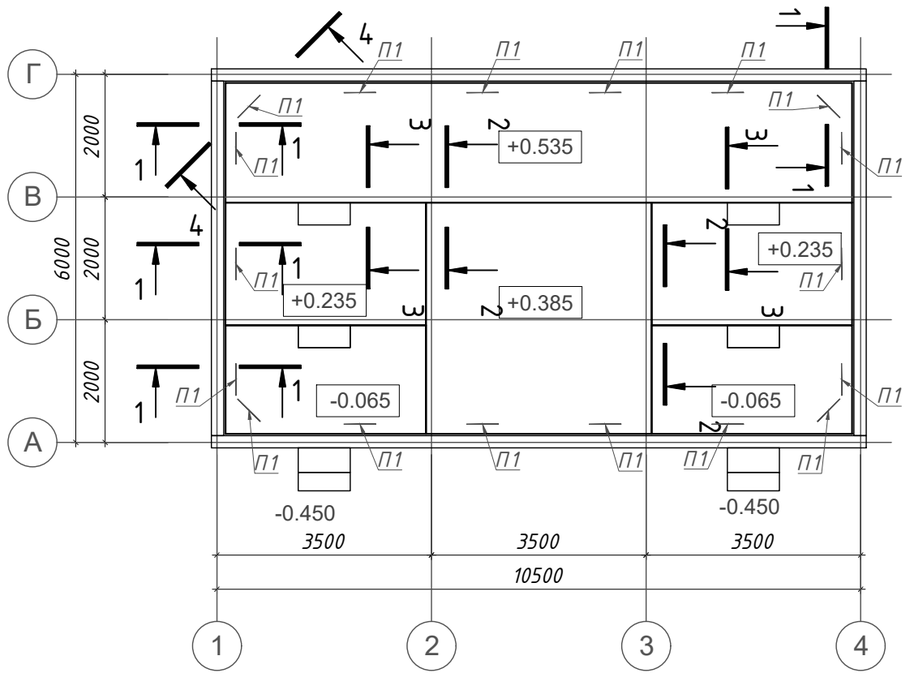

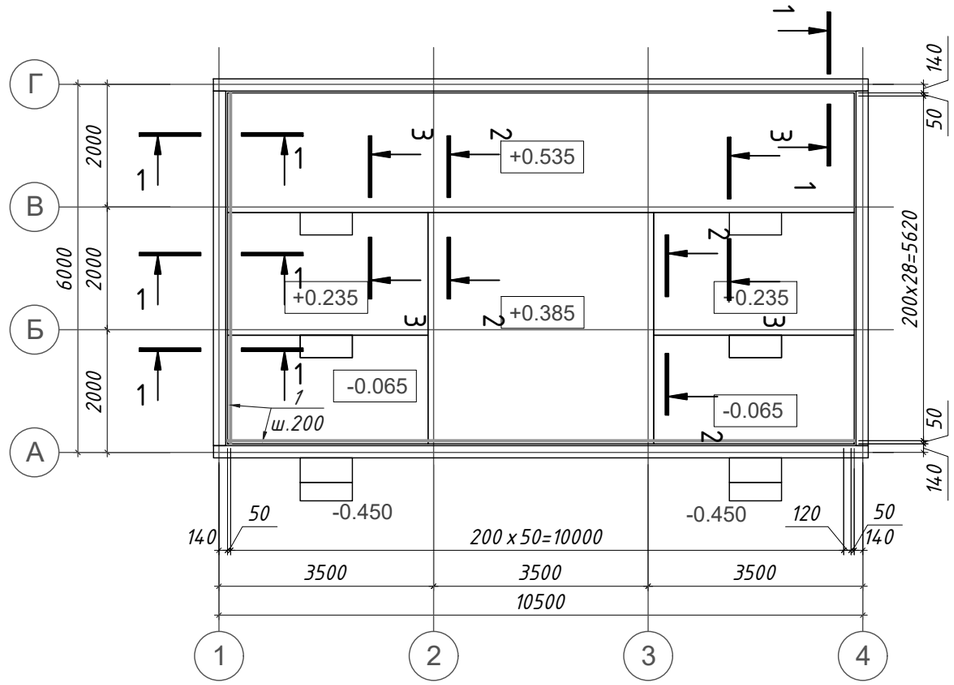

1. Данный лист смотреть совместно с л. АС-10, 15.
2. За условную отм. 0,000 принять верх плиты, что соответствует абсолютной отметке по ГП;
3. Замену грунта производить с послойным трамбованием толщиной 20-30см. Коэффициент уплотнения не менее 0,95. Рекомендуемый грунт ПГС.
Трамбовку произвести виброкатком массой 5т. с проверкой результатов трамбовки лабораторными исследованиями.
4. Все работы производить с соблюдением требований СП по производству работ, техники безопасности и указаний настоящей рабочей документации.
5. Под фундаментную монолитную плиту выполнить бетонную подготовку из бетона кл. С8/10 и щебеночную подушку ф10-25мм, толщиной 100 мм, с размерами превышающими размеры фундаментной плиты на 100 мм в каждую сторону.
Все бетонные поверхности, соприкасающиеся с грунтом, обмазать горячей битумной мастикой за 2 раза.
6. Выемка Грунта: 70 $м^3$
7. Произвести связывание арматурных стержней в каркасы для железобетонных конструкций на строительной площадке с использованием вязальной проволоки, обеспечив надежность соединений в соответствии с проектными требованиями и действующими строительными нормами.

Фрагмент стыковки арматуры внахлест

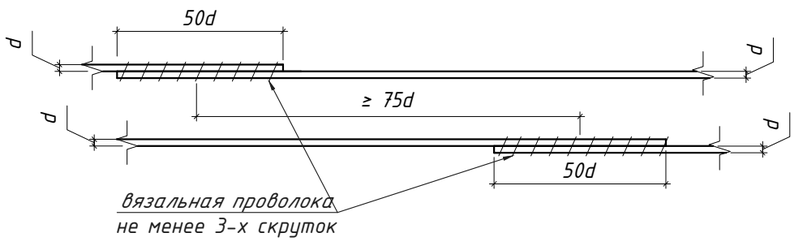

Проушина П1

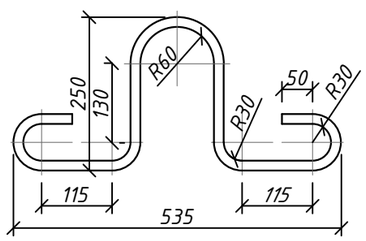

4 - 4
М1:25

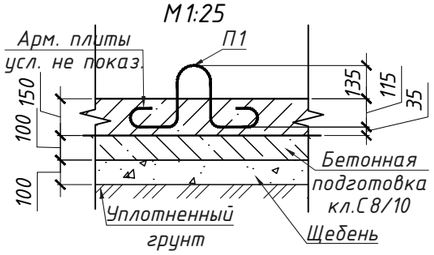

К01		22.10.2024		ВЫПУЩЕНО ДЛЯ РАССМОТРЕНИЯ		Казанников	Бейсбаев	Сингаевская
Рев.		Дата		ОПИСАНИЕ		Разработал	Проверил	ГИП
						ASL-P-1842-2023-1.4,1.8,2.12,2.7,3.8-АС		
						Строительство набережной Кенгирского водохранилища в г. Жезказган		
изм.	Nуч.	лист	Nдок.	подпись	дата			
						Зона 1.4 Селфи зона	стадия	лист	листов
ГАП		Бейсбаев М.			08.24		АС	2.9	
Гл. Спец.		Казанников			08.24				
Разработал		Шайхистамова			08.24	Фундаментная плита ФПм-1. (Арматурно-опалубочный чертеж)	ТОО "АСТЕЛ-К" 17-ГСЛ № 000089	
Проверил		Глызно Д.			08.24			
Н.контроль		Трусова М.			08.24			

Взам. инв. №

Подпись и дата

Инв. № подл.

Формат А3

1 - 1
(опалубочный чертеж)

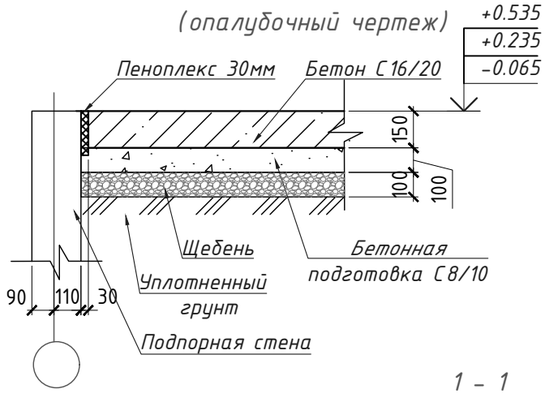

2 - 2
(опалубочный чертеж)

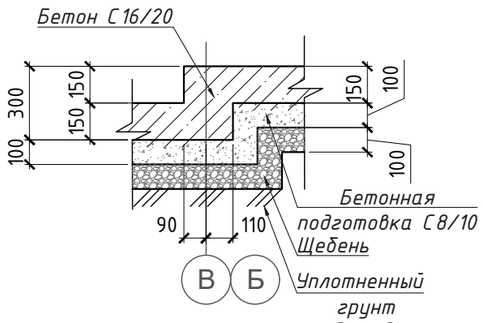

1 - 1
(схема армирования)

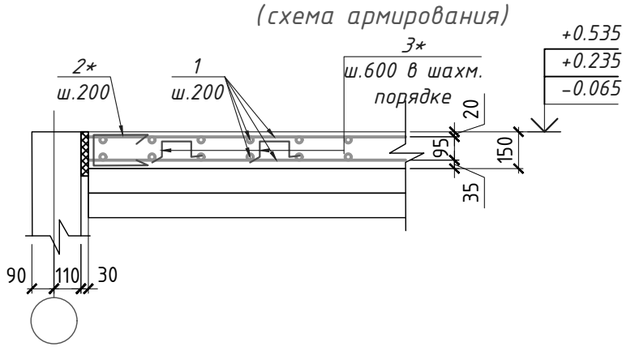

2 - 2
(схема армирования)

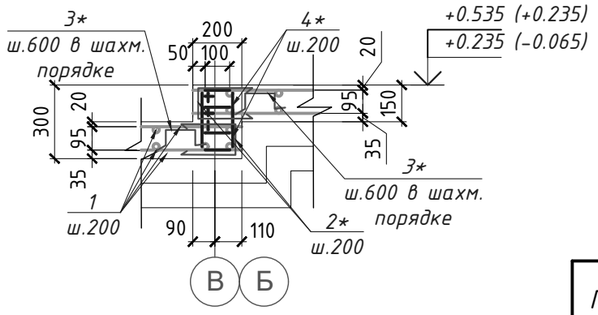

3 - 3
(опалубочный чертеж)

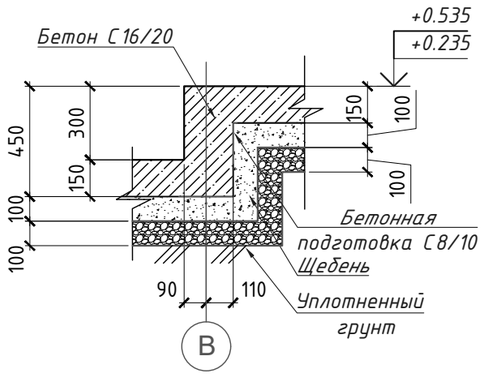

3 - 3
(схема армирования)

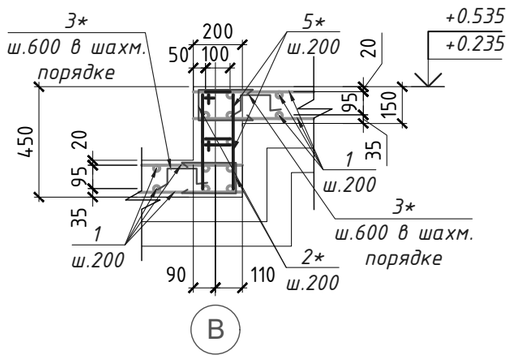

Спецификация материалов и изделий

Поз.	Обозначение	Наименование	Кол.	Масса ед.,кг	Примечание
		Фундаментная плита ФПм-1			
1	см. примечание п.6	⌀ 8 А400 ГОСТ 34028-2016 L= п.м	1303.0	0.40	514.7
2*	см. примечание п.6	⌀ 8 А400 ГОСТ 34028-2016 L= 820	428.0	0.32	138.6
3*	см. примечание п.6	⌀ 8 А400 ГОСТ 34028-2016 L= 770	244.0	0.30	74.2
4*	см. примечание п.6	⌀ 8 А240 ГОСТ 34028-2016 L= 790	72.0	0.31	22.5
5*	см. примечание п.6	⌀ 8 А240 ГОСТ 34028-2016 L= 870	104.0	0.343	35.7
П1	см. примечание п.6	⌀ 16 А400 ГОСТ 34028-2016 L= 1190	17	1.88	31.93
		Материалы:			
		Бетон С20/25,W8,F150,м^3	11.00		
		Бетон С8/10 м^3	7.30		
	ГОСТ 8267-93	Щебень фракции 10-25 М600, м^3	7.50		

поз (*) см ведомость деталей

Ведомость деталей

Поз.	Эскиз	Поз.	Эскиз	Поз.	Эскиз	Поз.	Эскиз
2*	120 350 350	3*	200 85 85 200 200	4*	220 275 175 120	5*	220 315 215 120

1. Данный лист смотреть совместно с л. АС-14.
2. Замену грунта производить с послойным трамбованием толщиной 20-30см. Коэффициент уплотнения не менее 0,95. Рекомендуемый грунт ПГС.
Трамбовку произвести виброкатком массой 5т. с проверкой результатов трамбовки лабораторными исследованиями.
3. Все работы производить с соблюдением требований СП по производству работ, техники безопасности и указаний настоящей рабочей документации.
4. Под фундаментную монолитную плиту выполнить бетонную подготовку из бетона кл. С8/10 и щебеночную подушку ф10-25мм, толщиной 100 мм, с размерами превышающими размеры фундаментной плиты на 100 мм в каждую сторону.
5. Все бетонные поверхности, соприкасающиеся с грунтом, обмазать горячей битумной мастикой за 2 раза.
6. Произвести связывание арматурных стержней в каркасы для железобетонных конструкций на строительной площадке с использованием вязальной проволоки, обеспечив надежность соединений в соответствии с проектными требованиями и действующими строительными нормами.

Марка конструкции	Изделия арматурные					
	Арматура класса					Всего
	А240		А400			
	ГОСТ 34028-2016					
	Ø8	Итого	Ø8	Ø12	Итого	
Фундаментная плита ФПм-1	58.17	58.17	727.53		727.53	785.70

Рев.	Дата	ОПИСАНИЕ	Разработал	Проверил	ГИП
К01	22.10.2024	ВЫПУЩЕНО ДЛЯ РАССМОТРЕНИЯ	Казанников	Бейсбаев	Сингаевская

ASL-P-1842-2023-1.4,1.8,2.12,2.7,3.8-АС

Строительство набережной Кенгирского водохранилища в г. Жезказган

изм.	Nуч.	лист	Nдок.	подпись	дата
ГАП		Бейсбаев М.			08.24
Гл. Спец.		Казанников			08.24
Разработал		Шайхистамова			08.24
Проверил		Глызно Д.			08.24
Н.контроль		Трусова М.			08.24

Зона 1.4
Селфи зона

стадия	лист	листов
АС	2.10	

Фундаментная плита ФПм-1.
Разрез 1-1. Спецификация.

ТОО "АСТЕЛ-К"
17-ГСЛ № 000089

Взам. инв. №
Подпись и дата
Инв. № подл.

Формат А3

Схема расположения фундаментов под перголы П1

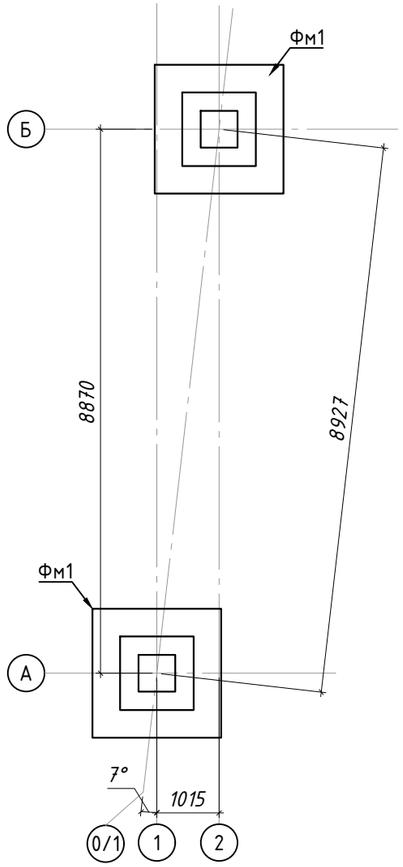

Схема расположения колонн перголы П1

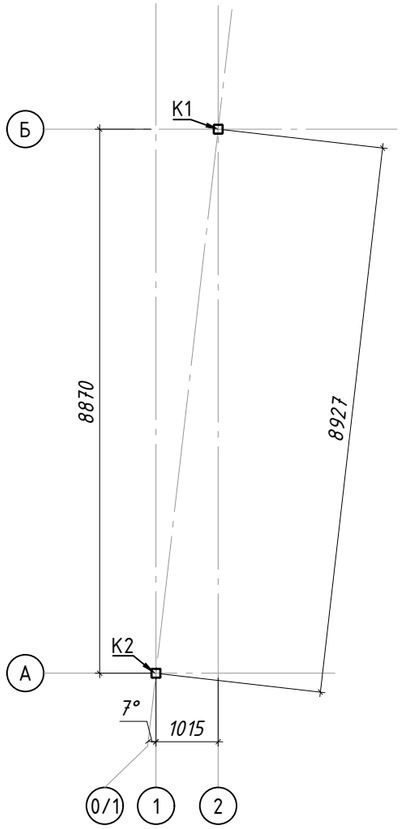

Схема расположения элементов перголы П1

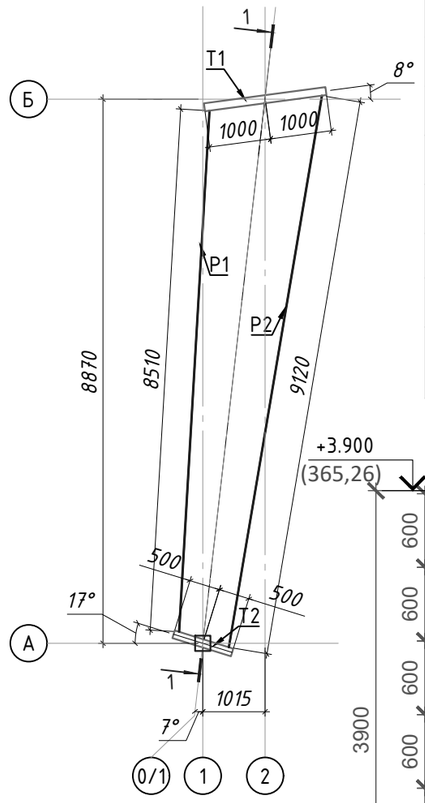

1-1

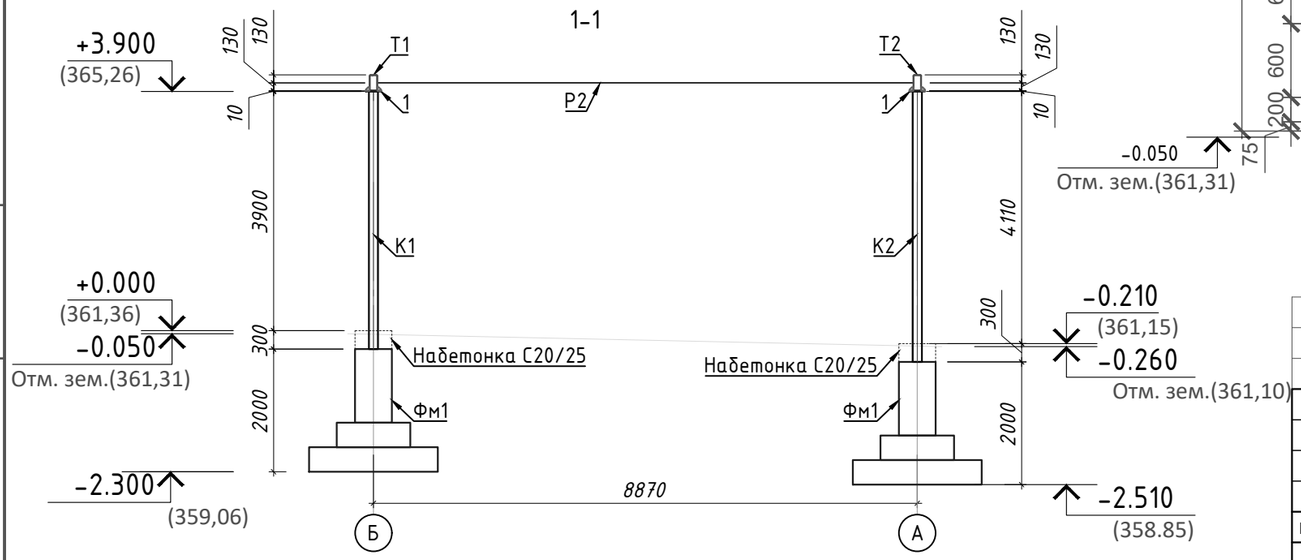

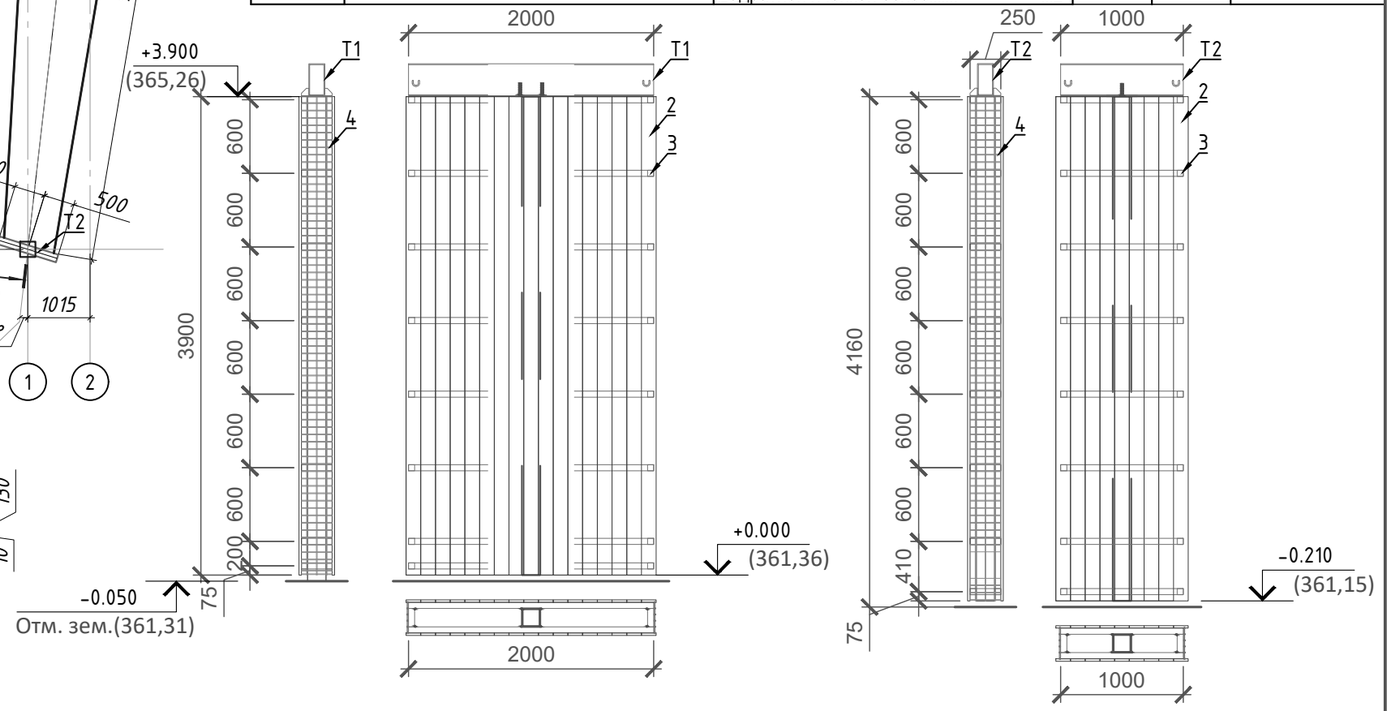

1. Смотреть совместно с АС3,1...АС3,14
2. Спецификацию по растяжкам Р смотреть на листе АС 3,13, АС1 3,14
3. Узел крепления растяжки к траверсе смотреть на листе АС 3,12
4. База колонн К1, К2 разработана на листе АС 3,10
5. Фундамент Фм1 смотреть на листе АС 3,11

Спецификация

Поз.	Обозначение	Наименование	Кол.	Масса ед.,кг	Примечание
		Пергола П1			
К1	ГОСТ 30245-2012	Труба 150х150х6 С245 L=4200	1	110.88	110.88
К2	ГОСТ 30245-2012	Труба 150х150х6 С245 L=4410	1	116.42	116.42
Т1	ГОСТ 30245-2012	Труба 260х130х7 С245 L=2000	1	80.00	80.00
Т2	ГОСТ 30245-2012	Труба 260х130х7 С245 L=1000	1	40.00	40.00
1	ГОСТ 19903-2015	- Лист С245 250х10 L=250	2	4.91	9.81
2		Террасная доска ДПК 120х20 мм, п.м	206.58	1,50	309.87
3	ГОСТ 30245-2012	Труба стальная □ 50х50х4 мм, п.м	52.80	5,56	293.57
4	ГОСТ 5336-80	Сетка габеонная, стальная, плетеная, одинарная из оцинкованной проволоки квадратной ячейкой 50х50мм. м2	4.01	3,80	15.22

Рев.	Дата	ОПИСАНИЕ	Разработал	Проверил	ГИП
К01	22.10.2024	ВЫПУЩЕНО ДЛЯ РАССМОТРЕНИЯ	Казанников	Бейсбаев	Сингаевская

ASL-P-1842-2023-1.4,1.8,2.12,2.7,3.8-АС

Строительство набережной Кенгирского водохранилища в г. Жезказган

изм.	Nуч.	лист	Nдок.	подпись	дата
ГАП		Бейсбаев М			07.24
Гл. Спец.		Казанников			07.24
Разработал		Ибрагимов			07.24
Проверил		Глызно			07.24
Н.контроль		Трусова М.			07.24

Зона 1.8
Перголы

стадия	лист	листов
РП	3.1	

Пергола П1

ТОО "АСТЕЛ-К"
17-ГСЛ № 000089

Взам. инв. N

Подп. и дата

Инв. N подл.

Схема расположения фундаментов под перголы П2

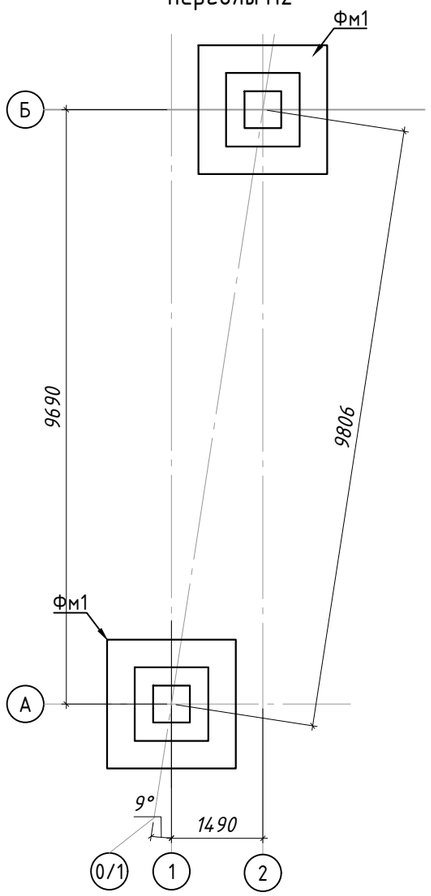

Схема расположения колонн перголы П2

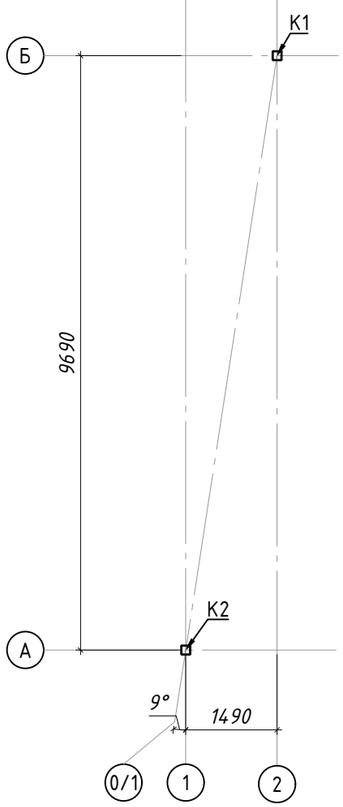

Схема расположения элементов перголы П2

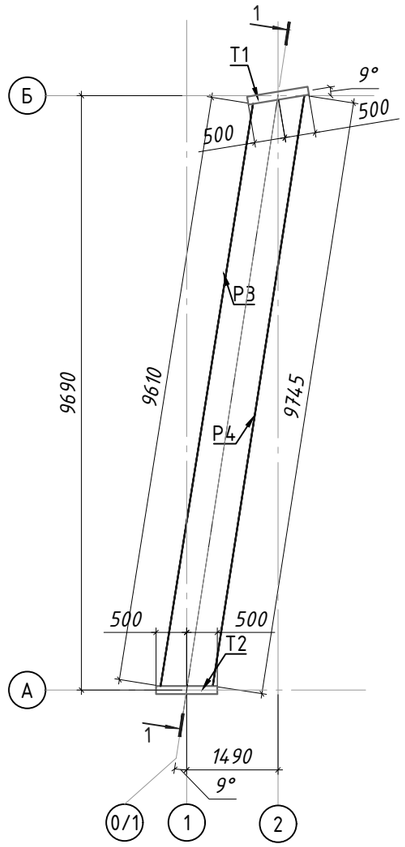

1-1

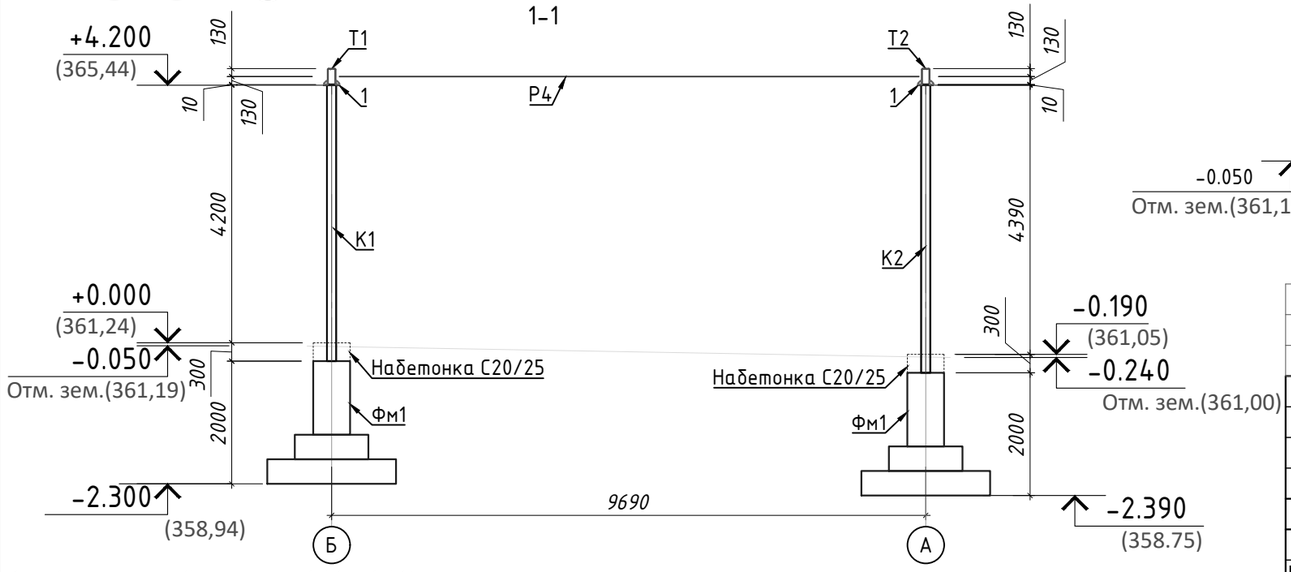

1. Смотреть совместно с АС3,1...АС3,14
2. Спецификацию по растяжкам Р смотреть на листе АС 3,13, АС1 3,14
3. Узел крепления растяжки к траверсе смотреть на листе АС 3,12
4. База колонн К1, К2 разработана на листе АС 3,10
5. Фундамент Фм1 смотреть на листе АС 3,11

Спецификация

Поз.	Обозначение	Наименование	Кол.	Масса ед.,кг	Примечание
		Пергола П2			
К1	ГОСТ 30245-2012	Труба 150х150х6 С245 L=4500	1	118.80	118.80
К2	ГОСТ 30245-2012	Труба 150х150х6 С245 L=4690	1	123.82	123.82
Т1	ГОСТ 30245-2012	Труба 260х130х7 С245 L=1000	1	40.00	40.00
Т2	ГОСТ 30245-2012	Труба 260х130х7 С245 L=1000	1	40.00	40.00
1	ГОСТ 19903-2015	- Лист С245 250х10 L=250	2	4.91	9.81
2		Террасная доска ДПК 120х20 мм, п.м	154.62	1,50	231.93
3	*ГОСТ 30245-2012*	Труба стальная □ 50х50х4 мм, п.м	39.10	5,56	217.40
4	*ГОСТ 5336-80*	Сетка габеонная, стальная, плетеная, одинарная из оцинкованной проволоки квадратной ячейкой 50х50мм. м2	4.30	3,80	16.32

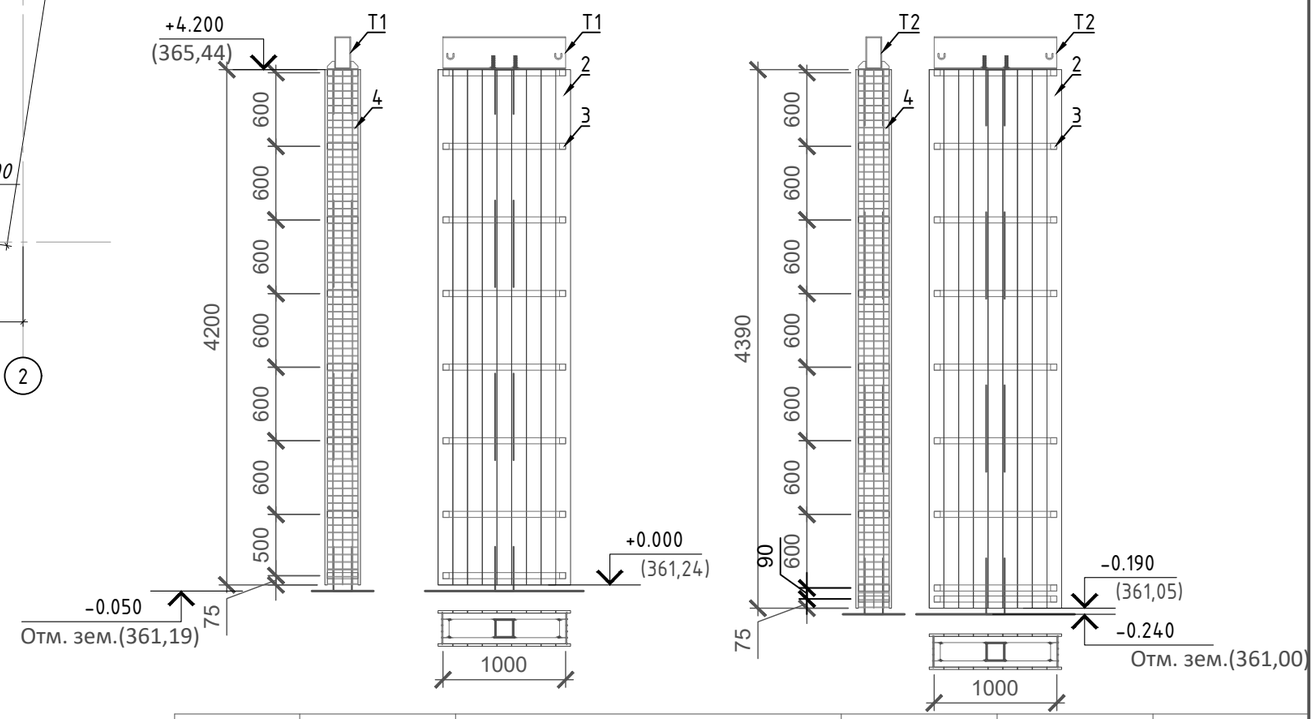

Рев.	Дата	ОПИСАНИЕ	Разработал	Проверил	ГИП
К01	22.10.2024	ВЫПУЩЕНО ДЛЯ РАССМОТРЕНИЯ	Казанников	Бейсбаев	Сингаевская

изм.	Nуч.	лист	Nдок.	подпись	дата
ГАП		Бейсбаев М.			07.24
Гл. Спец.		Казанников			07.24
Разработал		Ибрагимов			07.24
Проверил		Глызно			07.24
Н.контроль		Трусова М.			07.24

ASL-P-1842-2023-1.4,1.8,2.12,2.7,3.8-АС

Строительство набережной Кенгирского водохранилища в г. Жезказган

Зона 1.8
Перголы

стадия	лист	листов
РП	3.2	

Пергола П2

ТОО "АСТЕЛ-К"
17-ГСЛ № 000089

Взам. инв. N

Подп. и дата

Инв. N подл.

Схема расположения фундаментов под перголы П3

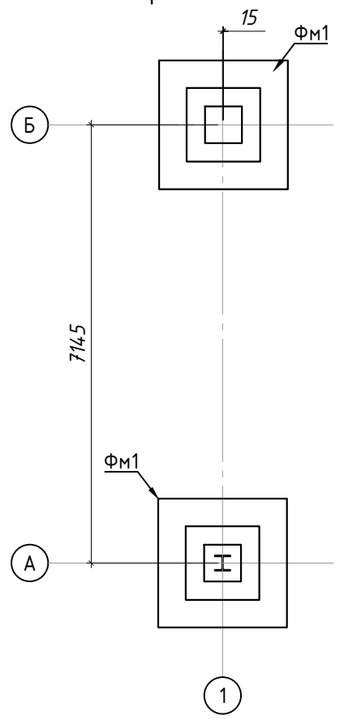

Схема расположения колонн перголы П3

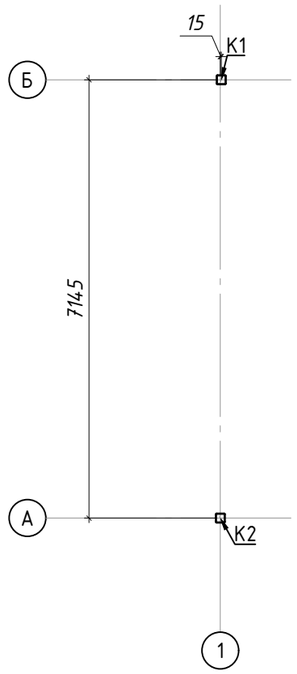

Схема расположения элементов перголы П3

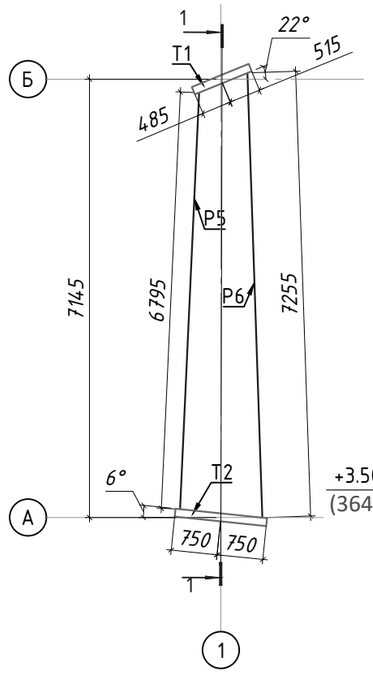

Спецификация

Поз.	Обозначение	Наименование	Кол.	Масса ед.,кг	Примечание
		Пергола П3			
К1	ГОСТ 30245-2012	Труба 150х150х6 С245 L=3800	1	100.32	100.32
К2	ГОСТ 30245-2012	Труба 150х150х6 С245 L=3830	1	101.11	101.11
Т1	ГОСТ 30245-2012	Труба 260х130х7 С245 L=1000	1	40.00	40.00
Т2	ГОСТ 30245-2012	Труба 260х130х7 С245 L=1500	1	60.00	60.00
1	ГОСТ 19903-2015	- Лист С245 250х10 L=250	2	4.91	9.81
2		Террасная доска ДПК 120х20 мм, п.м	154.78	1,50	232.17
3	*ГОСТ 30245-2012*	Труба стальная □ 50х50х4 мм, п.м	39.20	5,56	217.95
4	*ГОСТ 5336-80*	Сетка габеонная, стальная, плетеная, одинарная из оцинкованной проволоки квадратной ячейкой 50х50мм. м2	3.52	3,80	13.36

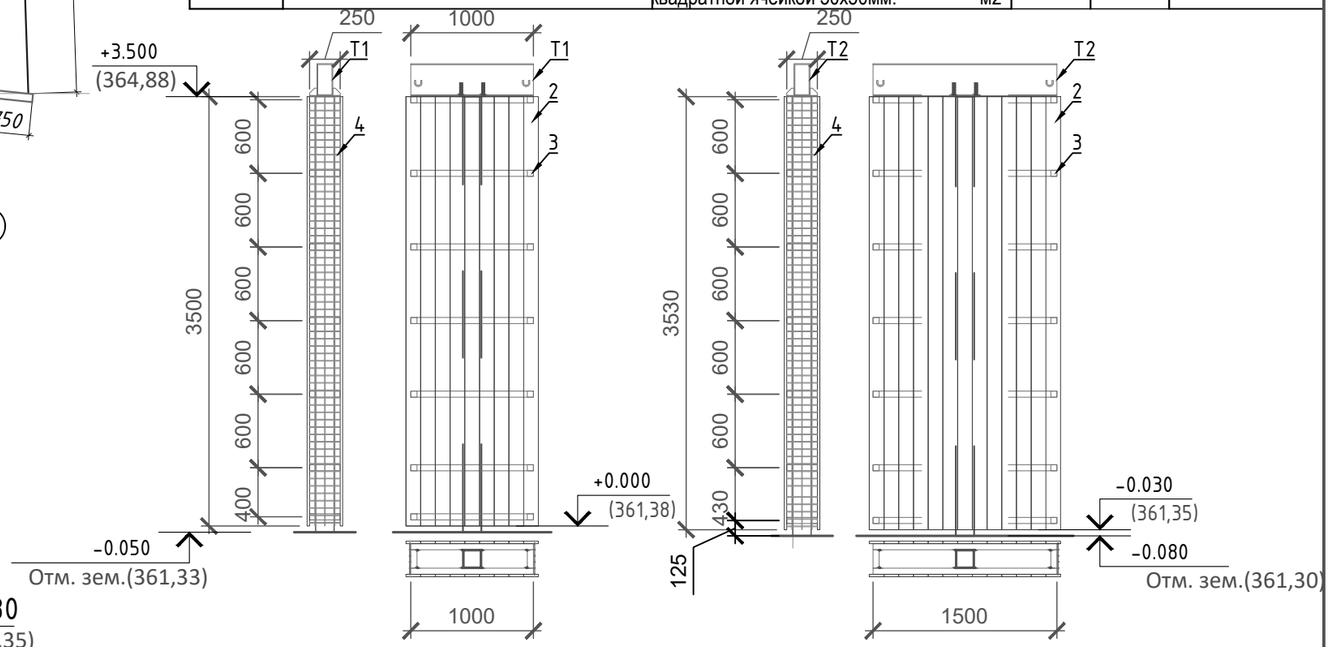

1-1

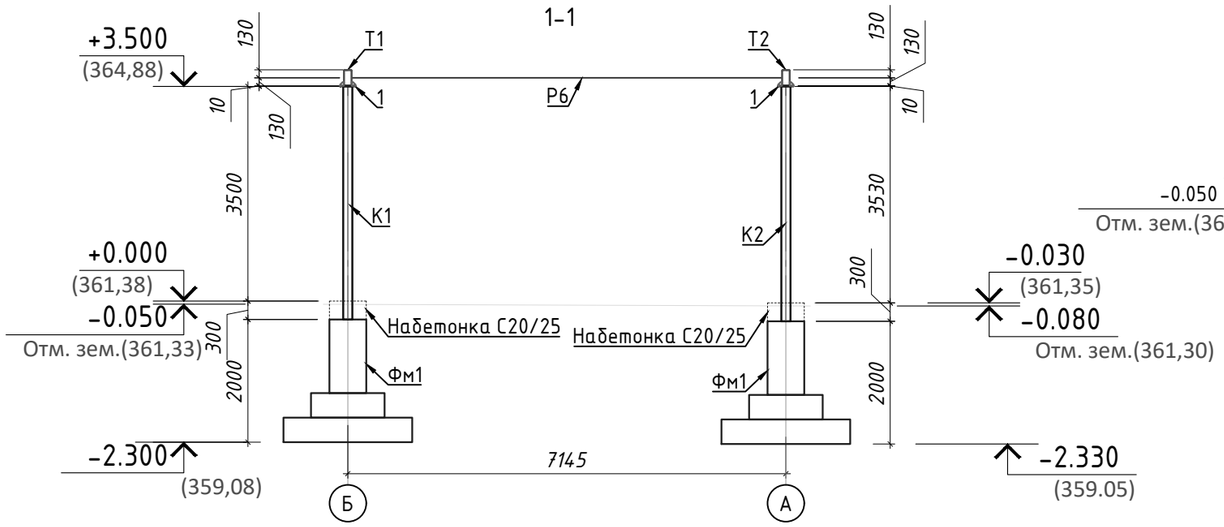

1. *Смотреть совместно с АС3,1...АС3,14*
2. *Спецификацию по растяжкам Р смотреть на листе АС 3,13, АС1 3,14*
3. *Узел крепления растяжки к траверсе смотреть на листе АС 3,12*
4. *База колонн К1, К2 разработана на листе АС 3,10*
5. *Фундамент Фм1 смотреть на листе АС 3,11*

Взам. инв. N	Подп. и дата	Инв. N подл.

Рев.	Дата	ОПИСАНИЕ	Разработал	Проверил	ГИП
К01	22.10.2024	ВЫПУЩЕНО ДЛЯ РАССМОТРЕНИЯ	Казанников	Бейсбаев	Сингаевская

изм.	Nуч.	лист	Nдок.	подпись	дата
ГАП		Бейсбаев М			07.24
Гл. Спец.		Казанников			07.24
Разработал		Ибрагимов			07.24
Проверил		Глызно			07.24
Н.контроль		Трусова М.			07.24

ASL-P-1842-2023-1.4,1.8,2.12,2.7,3.8-АС

Строительство набережной Кенгирского водохранилища в г. Жезказган

Зона 1.8
Перголы

стадия	лист	листов
РП	3.3	

Пергола П3

ТОО "АСТЕЛ-К"
17-ГСЛ № 000089

Схема расположения фундаментов под перголы П4

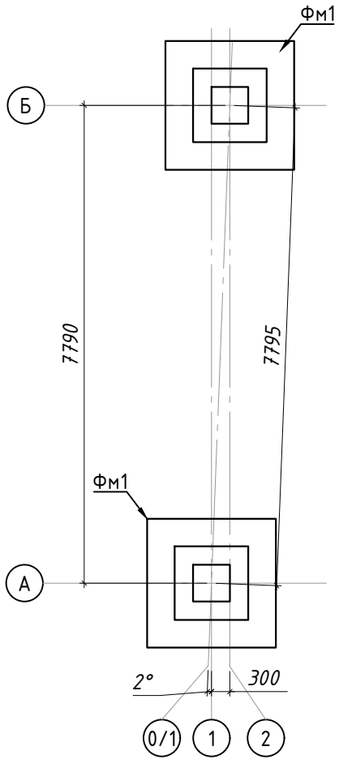

Схема расположения колонн перголы П4

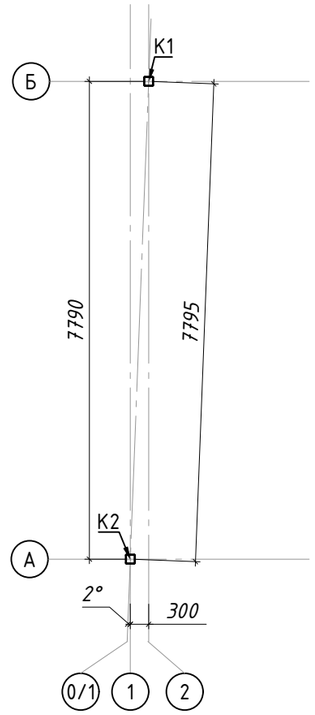

Схема расположения элементов перголы П4

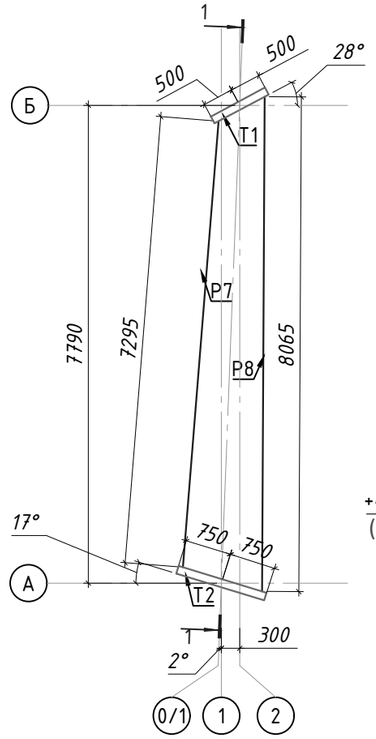

1-1

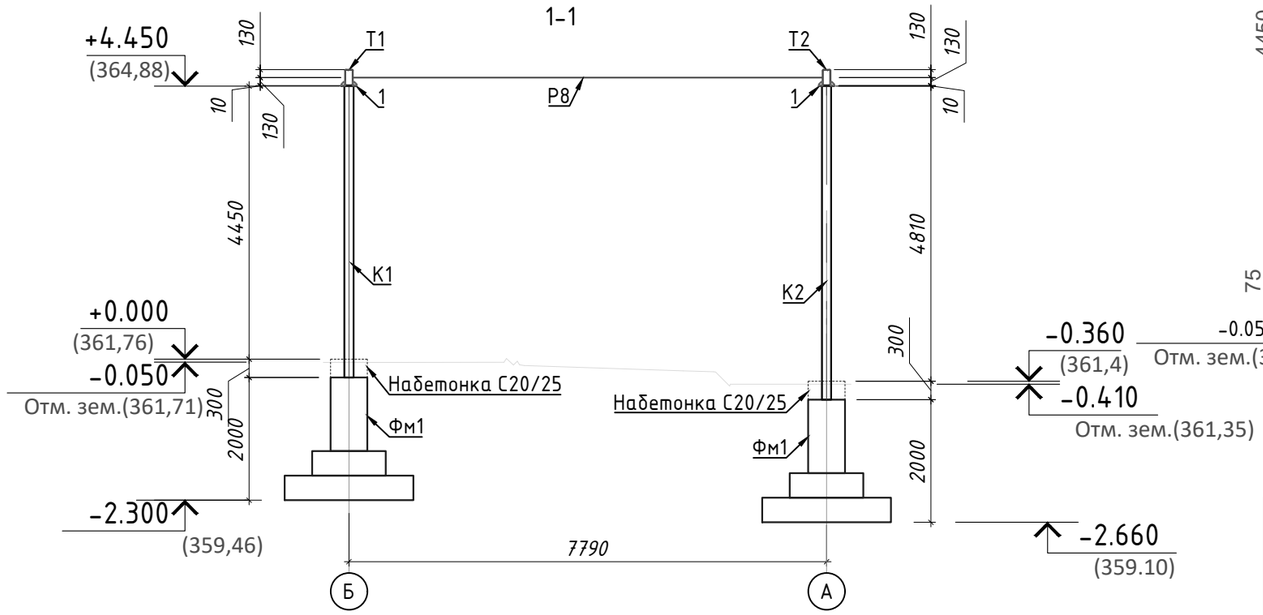

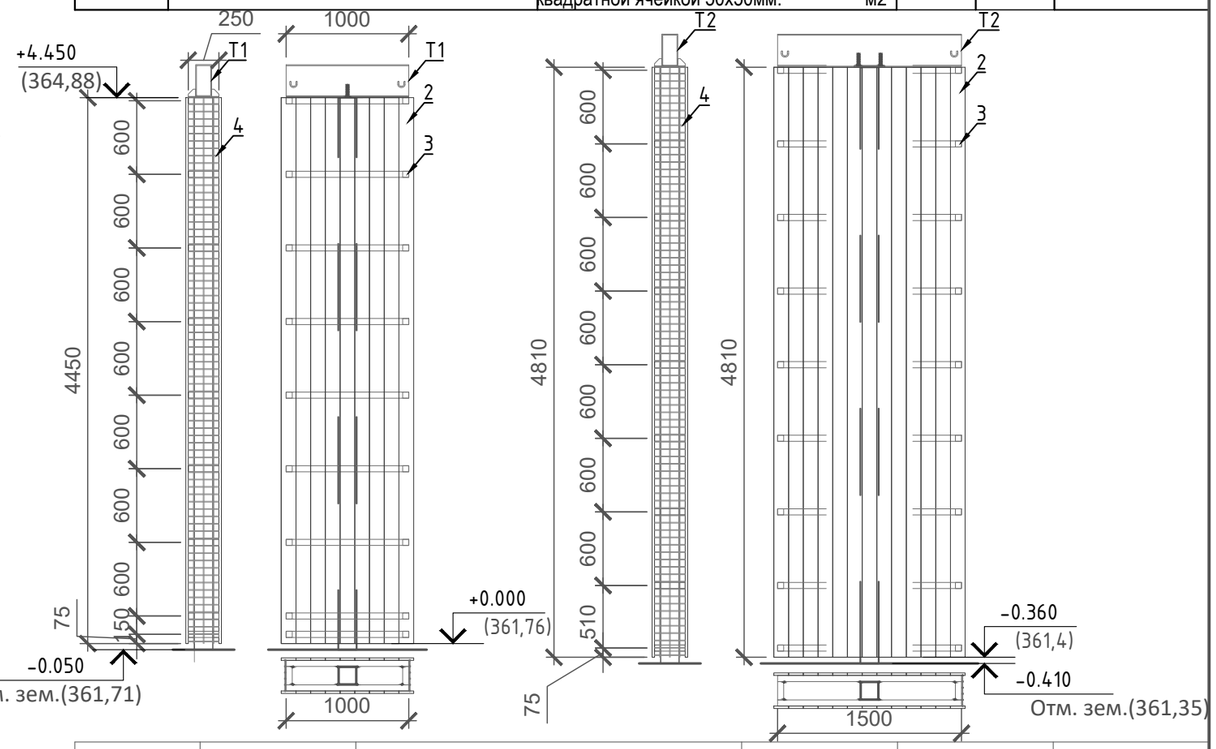

Спецификация

Поз.	Обозначение	Наименование	Кол.	Масса ед.,кг	Примечание
		Пергола П4			
К1	ГОСТ 30245-2012	Труба 150х150х6 С245 L=4750	1	125.40	125.40
К2	ГОСТ 30245-2012	Труба 150х150х6 С245 L=5110	1	134.90	134.90
Т1	ГОСТ 30245-2012	Труба 260х130х7 С245 L=1000	1	40.00	40.00
Т2	ГОСТ 30245-2012	Труба 260х130х7 С245 L=1500	1	60.00	60.00
1	ГОСТ 19903-2015	- Лист С245 250х10 L=250	2	4.91	9.81
2		Террасная доска ДПК 120х20 мм, п.м	205.16	1,50	307.74
3	*ГОСТ 30245-2012*	Труба стальная □ 50х50х4 мм, п.м	50.40	5,56	280.22
4	*ГОСТ 5336-80*	Сетка габеонная, стальная, плетеная, одинарная из оцинкованной проволоки квадратной ячейкой 50х50мм. м2	4.63	3,80	17.59

1. *Смотреть совместно с АС3,1...АС3,14*
2. *Спецификацию по растяжкам Р смотреть на листе АС 3,13, АС1 3,14*
3. *Узел крепления растяжки к траверсе смотреть на листе АС 3,12*
4. *База колонн К1, К2 разработана на листе АС 3,10*
5. *Фундамент Фм1 смотреть на листе АС 3,11*

Взам. инв. N	Подп. и дата	Инв. N подл.

Рев.	Дата	ОПИСАНИЕ	Разработал	Проверил	ГИП
К01	22.10.2024	ВЫПУЩЕНО ДЛЯ РАССМОТРЕНИЯ	Казанников	Бейсбаев	Сингаевская

изм.	Nуч.	лист	Nдок.	подпись	дата
ГАП		Бейсбаев М.			07.24
Гл. Спец.		Казанников			07.24
Разработал		Ибрагимов			07.24
Проверил		Глызно			07.24
Н.контроль		Трусова М.			07.24

ASL-P-1842-2023-1.4,1.8,2.12,2.7,3.8-АС

Строительство набережной Кенгирского водохранилища в г. Жезказган

Зона 1.8
Перголы

стадия	лист	листов
РП	3.4	

Пергола П4

ТОО "АСТЕЛ-К"
17-ГСЛ № 000089

Схема расположения фундаментов под перголы П5

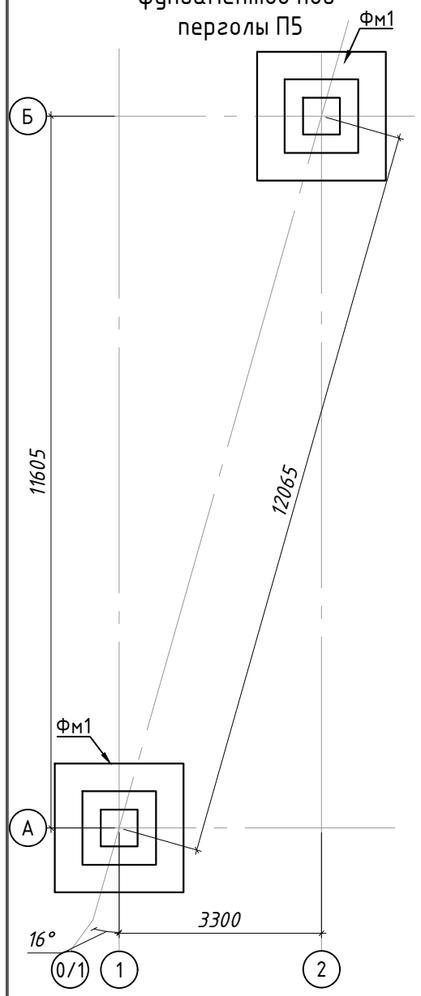

Схема расположения колонн перголы П5

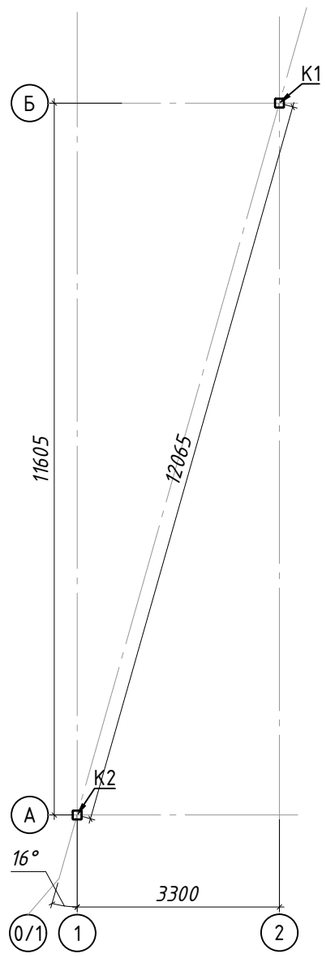

Схема расположения элементов перголы П5

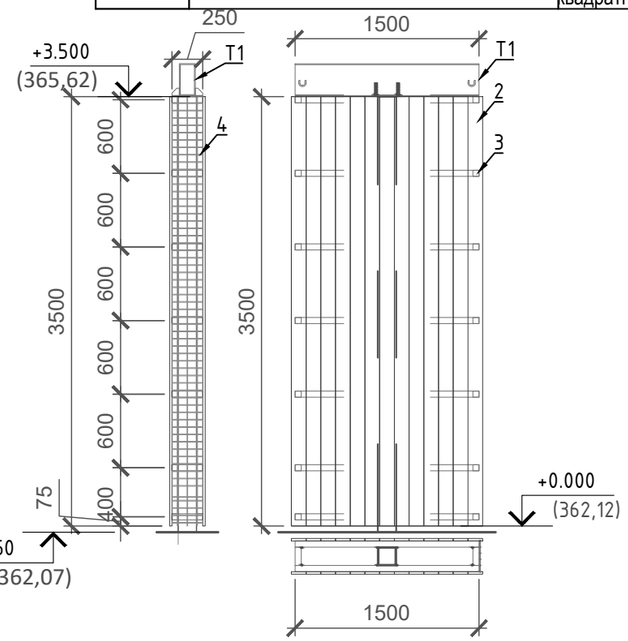

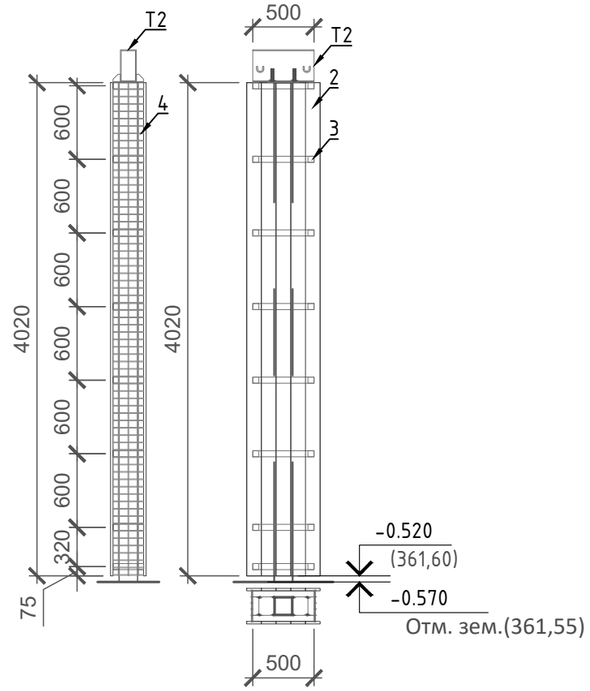

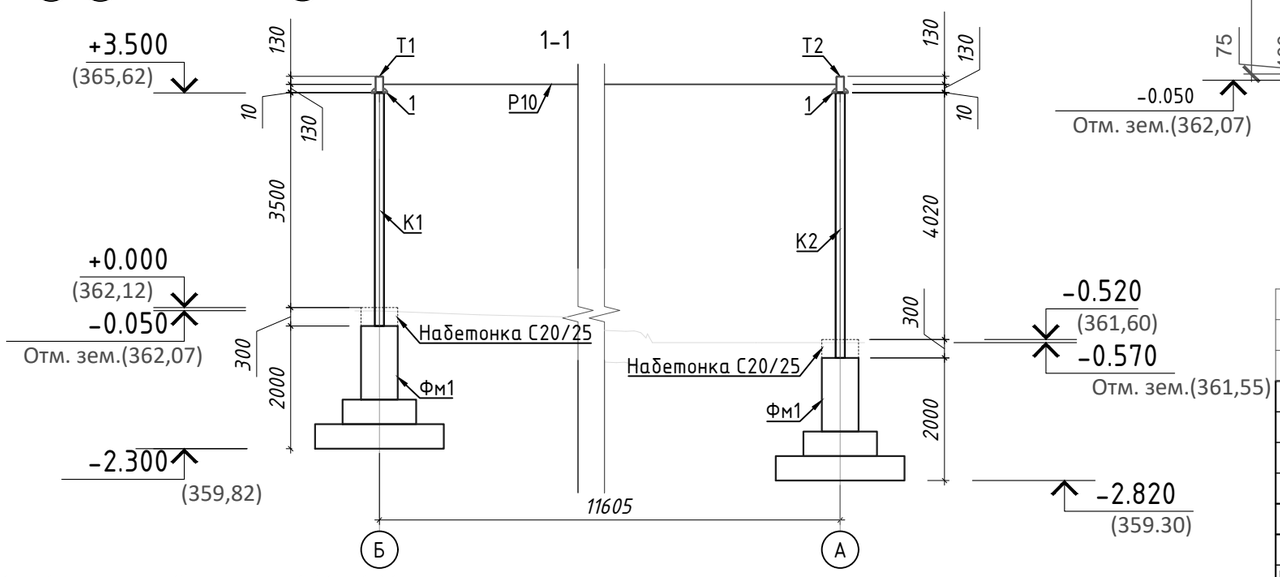

1. Смотреть совместно с АС3,1...АС3,14
2. Спецификацию по растяжкам Р смотреть на листе АС 3,13, АС1 3,14
3. Узел крепления растяжки к траверсе смотреть на листе АС 3,12
4. База колонн К1, К2 разработана на листе АС 3,10
5. Фундамент Фм1 смотреть на листе АС 3,11

Спецификация

Поз.	Обозначение	Наименование	Кол.	Масса ед.,кг	Примечание
		Пергола П5			
К1	ГОСТ 30245-2012	Труба 150х150х6 С245 L=3800	1	100.32	100.32
К2	ГОСТ 30245-2012	Труба 150х150х6 С245 L=4320	1	114.05	114.05
Т1	ГОСТ 30245-2012	Труба 260х130х7 С245 L=1500	1	60.00	60.00
Т2	ГОСТ 30245-2012	Труба 260х130х7 С245 L=500	1	20.00	20.00
1	ГОСТ 19903-2015	- Лист С245 250х10 L=250	2	4.91	9.81
2		Террасная доска ДПК 120х20 мм, п.м	131.20	1,50	196.80
3	ГОСТ 30245-2012	Труба стальная □ 50х50х4 мм, п.м	33.50	5,56	186.26
4	ГОСТ 5336-80	Сетка габеонная, стальная, плетеная, одинарная из оцинкованной проволоки квадратной ячейкой 50х50мм. м2	3.76	3,80	14.29

Рев.	Дата	ОПИСАНИЕ	Разработал	Проверил	ГИП
К01	22.10.2024	ВЫПУЩЕНО ДЛЯ РАССМОТРЕНИЯ	Казанников	Бейсбаев	Сингаевская

ASL-P-1842-2023-1.4,1.8,2.12,2.7,3.8-АС

Строительство набережной Кенгирского водохранилища в г. Жезказган

изм.	Nуч.	лист	Nдок.	подпись	дата
ГАП		Бейсбаев М.			07.24
Гл. Спец.		Казанников			07.24
Разработал		Ибрагимов			07.24
Проверил		Глызно			07.24
Н.контроль		Трусова М.			07.24

Зона 1.8
Перголы

стадия	лист	листов
РП	3.5	

Пергола П5

ТОО "АСТЕЛ-К"
17-ГСЛ № 000089

Взам. инв. N

Подп. и дата

Инв. N подл.

Схема расположения фундаментов под перголы П6

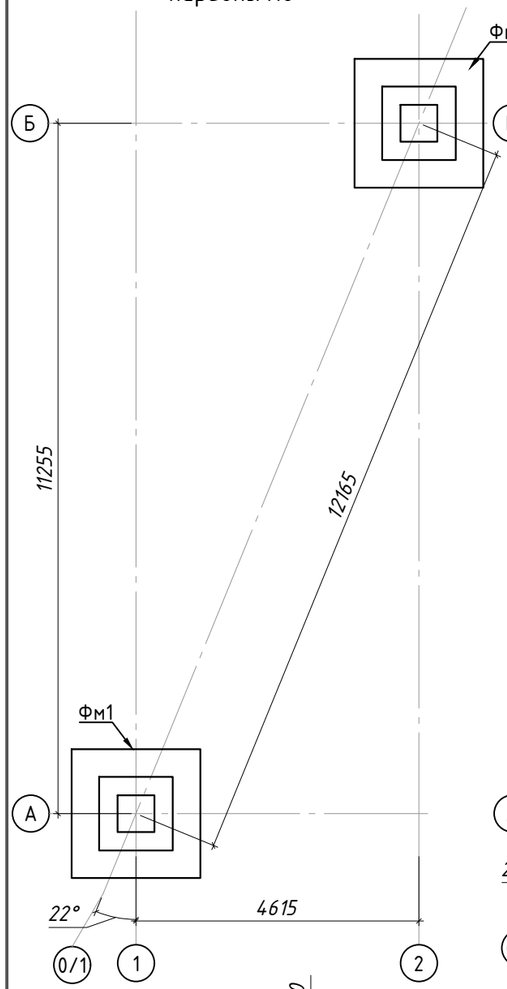

Схема расположения колонн перголы П6

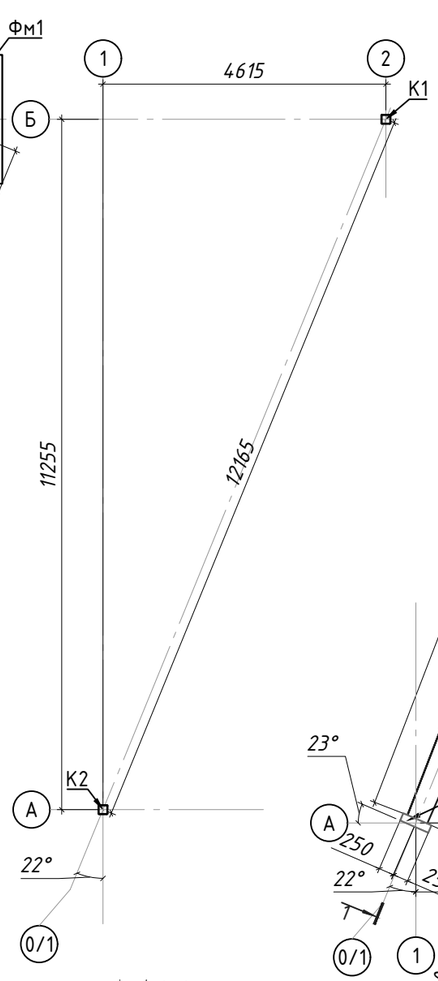

Схема расположения элементов перголы П6

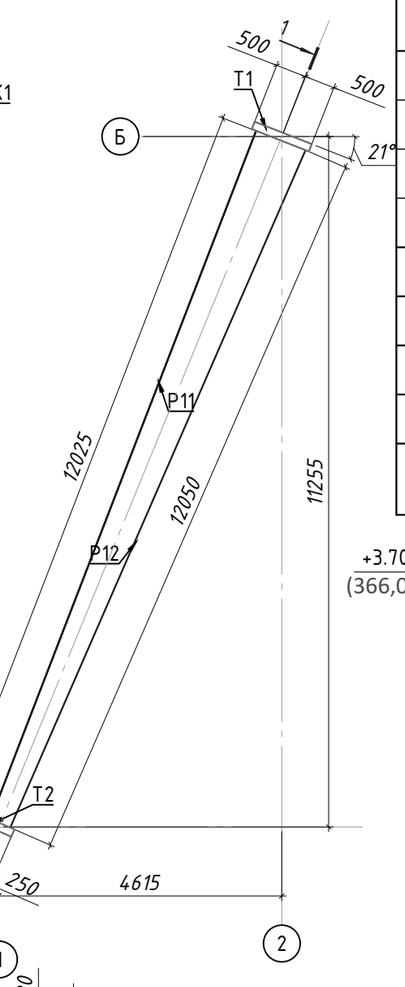

Спецификация

Поз.	Обозначение	Наименование	Кол.	Масса ед.,кг	Примечание
		Пергола П6			
К1	ГОСТ 30245-2012	Труба 150х150х6 С245 L=4000	1	105.60	105.60
К2	ГОСТ 30245-2012	Труба 150х150х6 С245 L=4540	1	119.86	119.86
Т1	ГОСТ 30245-2012	Труба 260х130х7 С245 L=1000	1	40.00	40.00
Т2	ГОСТ 30245-2012	Труба 260х130х7 С245 L=500	1	20.00	20.00
1	ГОСТ 19903-2015	- Лист С245 250х10 L=250	2	4.91	9.81
2		Террасная доска ДПК 120х20 мм, п.м	109.00	1,50	163.50
3	*ГОСТ 30245-2012*	Труба стальная □ 50х50х4 мм, п.м	40.50	5,56	225.18
4	*ГОСТ 5336-80*	Сетка габеонная, стальная, плетеная, одинарная из оцинкованной проволоки квадратной ячейкой 50х50мм. м2	3.97	3,80	15.09

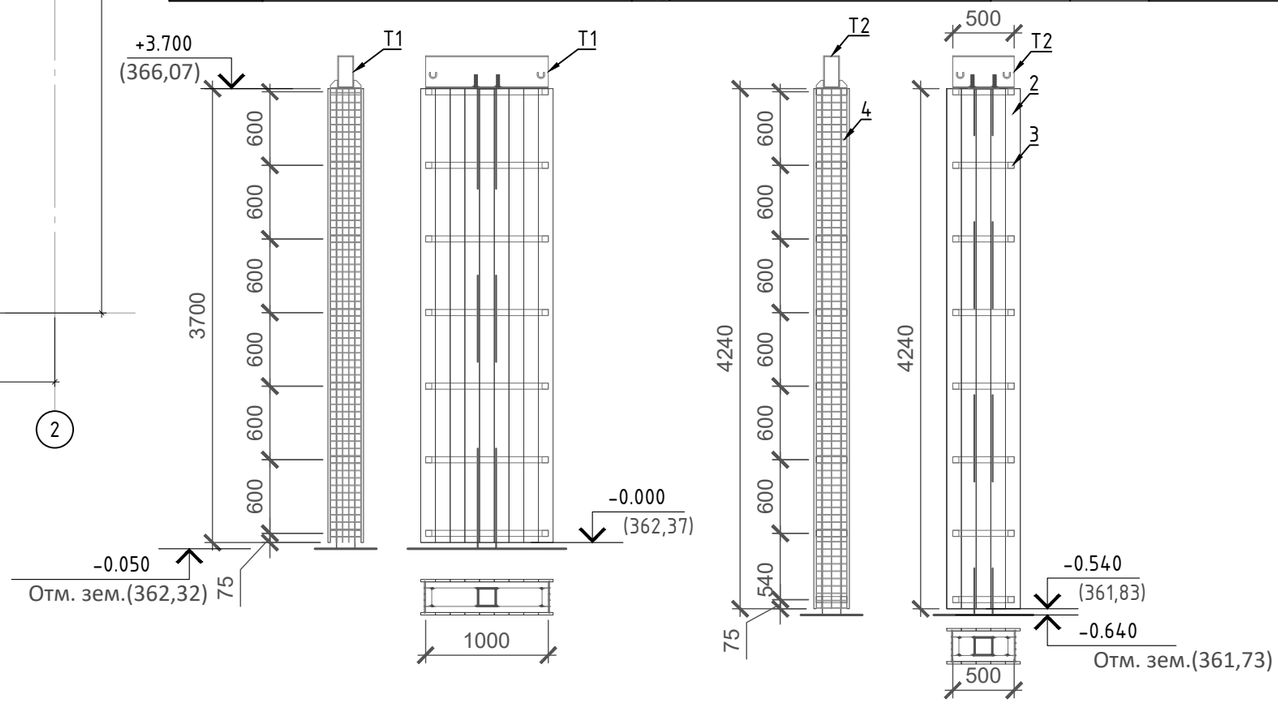

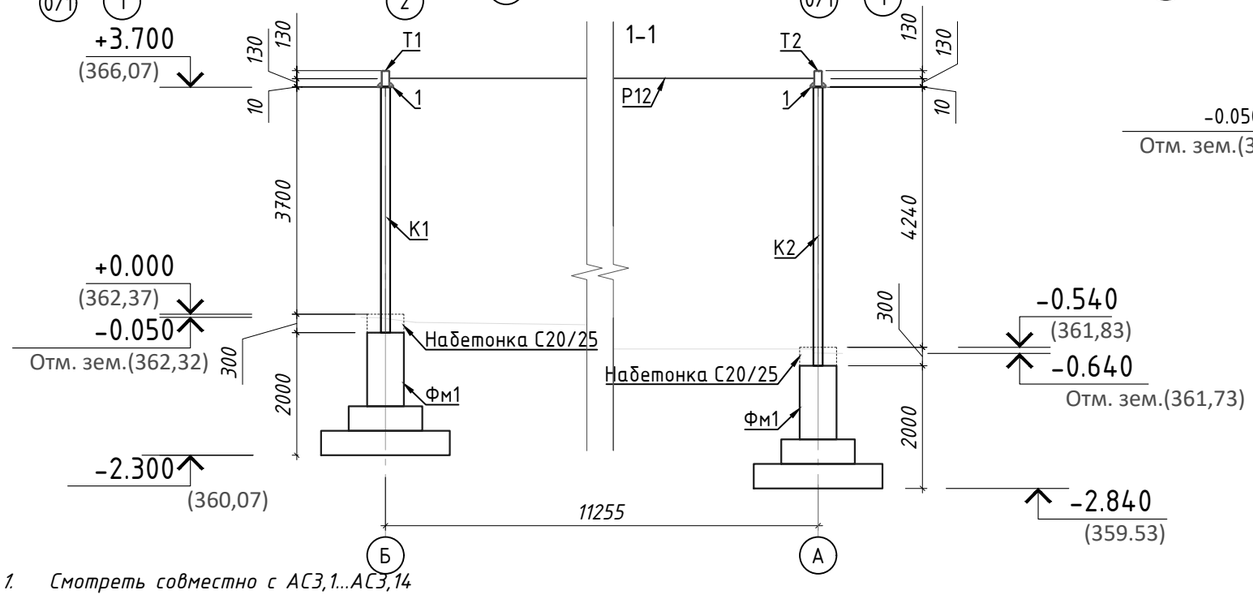

1. *Смотреть совместно с АС3,1...АС3,14*
2. *Спецификацию по растяжкам Р смотреть на листе АС 3,13, АС1 3,14*
3. *Узел крепления растяжки к траверсе смотреть на листе АС 3,12*
4. *База колонн К1, К2 разработана на листе АС 3,10*
5. *Фундамент Фм1 смотреть на листе АС 3,11*

Рев.	Дата	ОПИСАНИЕ	Разработал	Проверил	ГИП
К01	22.10.2024	ВЫПУЩЕНО ДЛЯ РАССМОТРЕНИЯ	Казанников	Бейсбаев	Сингаевская

изм.	Nуч.	лист	Nдок.	подпись	дата
ГАП	Бейсбаев М.				07.24
Гл. Спец.	Казанников				07.24
Разработал	Ибрагимов				07.24
Проверил	Глызно				07.24
Н.контроль	Трусова М.				07.24

ASL-P-1842-2023-1.4,1.8,2.12,2.7,3.8-АС

Строительство набережной Кенгирского водохранилища в г. Жезказган

Зона 1.8
Перголы

стадия	лист	листов
РП	3.6	

Пергола П6

ТОО "АСТЕЛ-К"
17-ГСЛ № 000089

Взам. инв. N

Подп. и дата

Инв. N подл.

Схема расположения фундаментов под перголы П7

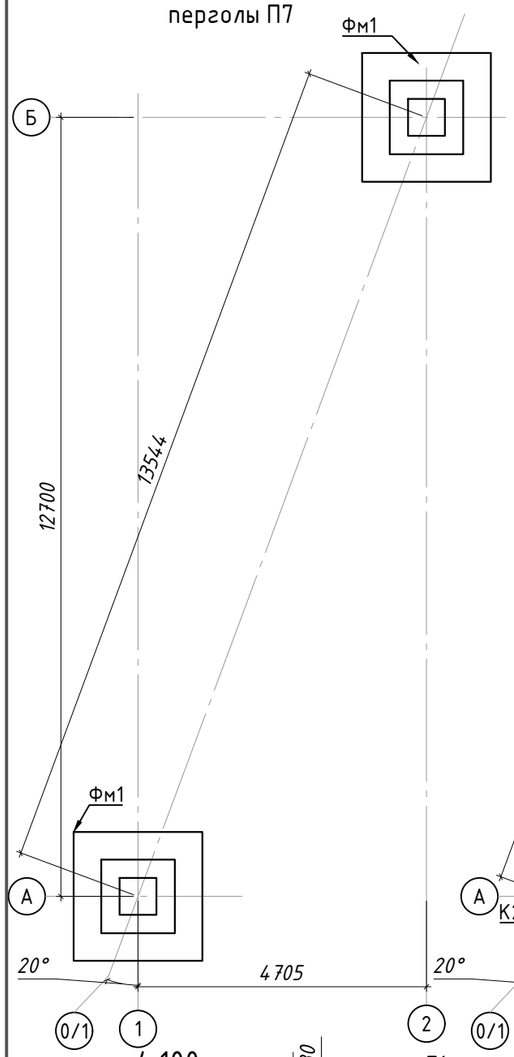

Схема расположения колонн перголы П7

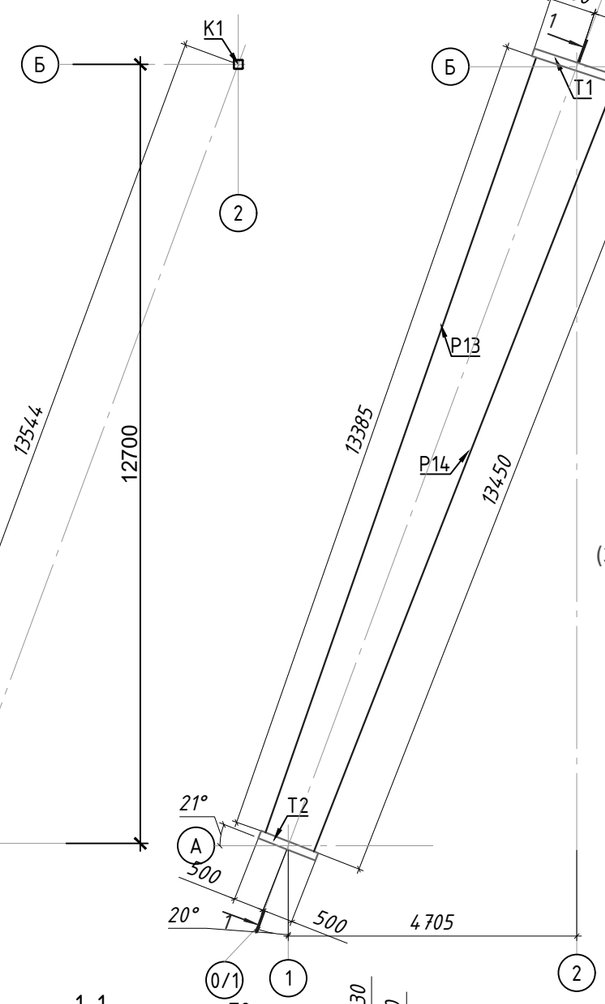

Схема расположения элементов перголы П7

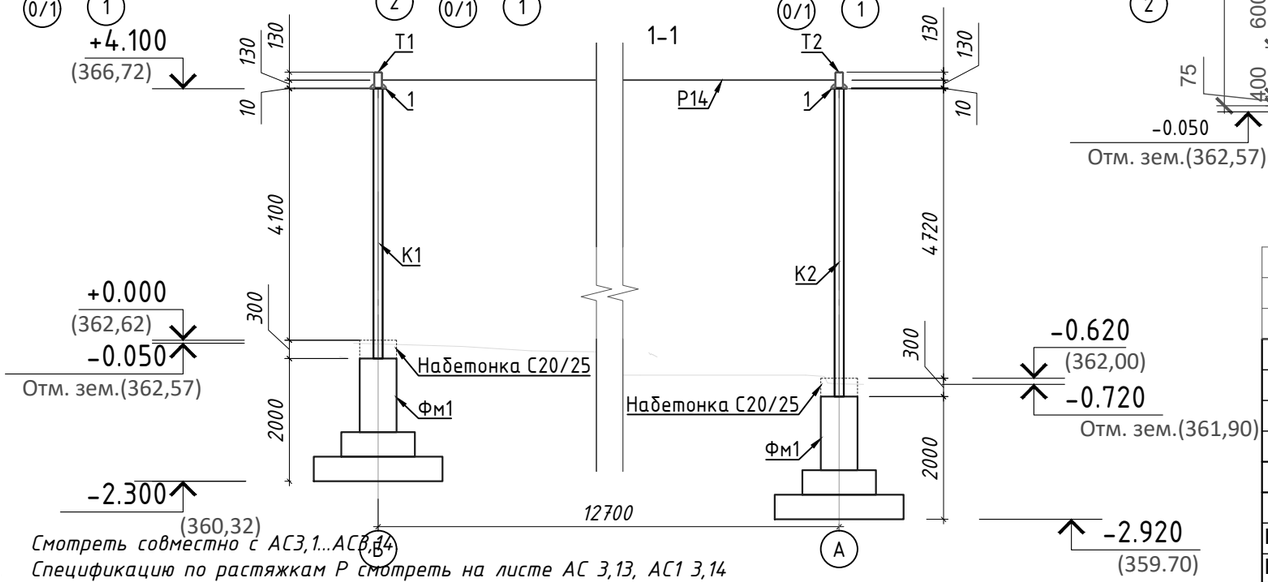

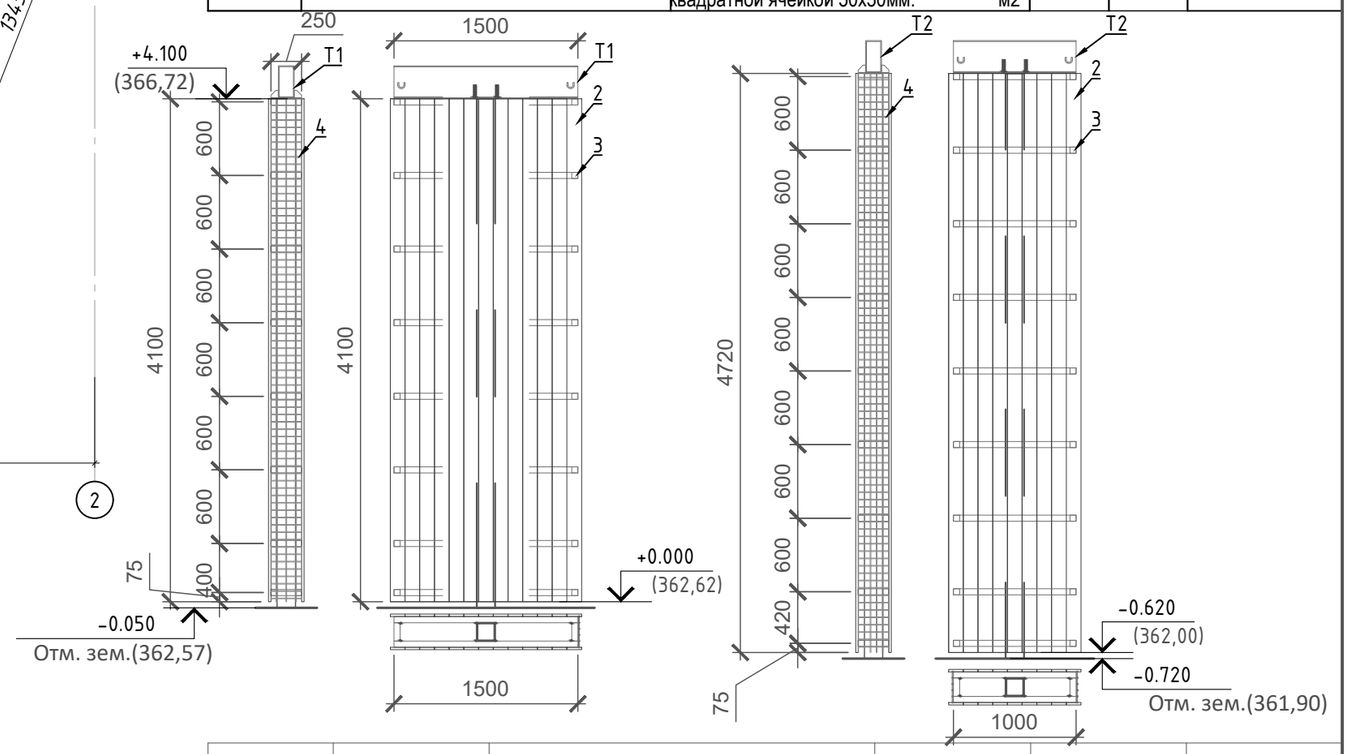

Спецификация

Поз.	Обозначение	Наименование	Кол.	Масса ед.,кг	Примечание
		Пергола П7			
К1	ГОСТ 30245-2012	Труба 150х150х6 С245 L=4400	1	116.16	116.16
К2	ГОСТ 30245-2012	Труба 150х150х6 С245 L=5020	1	132.53	132.53
Т1	ГОСТ 30245-2012	Труба 260х130х7 С245 L=1500	1	60.00	60.00
Т2	ГОСТ 30245-2012	Труба 260х130х7 С245 L=1000	1	40.00	40.00
1	ГОСТ 19903-2015	- Лист С245 250х10 L=250	2	4.91	9.81
2		Террасная доска ДПК 120х20 мм, п.м	191.56	1,50	287.34
3	*ГОСТ 30245-2012*	Труба стальная □ 50х50х4 мм, п.м	47.10	5,56	261.88
4	*ГОСТ 5336-80*	Сетка габеонная, стальная, плетеная, одинарная из оцинкованной проволоки квадратной ячейкой 50х50мм. м2	4.41	3,80	16.76

1. *Смотреть совместно с АС3,1...АС3,14*
2. *Спецификацию по растяжкам Р смотреть на листе АС 3,13, АС1 3,14*
3. *Узел крепления растяжки к траверсе смотреть на листе АС 3,12*
4. *База колонн К1, К2 разработана на листе АС 3,10*
5. *Фундамент Фм1 смотреть на листе АС 3,11*

Взам. инв. N	Подп. и дата	Инв. N подл.

Рев.	Дата	ОПИСАНИЕ	Разработал	Проверил	ГИП
К01	22.10.2024	ВЫПУЩЕНО ДЛЯ РАССМОТРЕНИЯ	Казанников	Бейсбаев	Сингаевская

ASL-P-1842-2023-1.4,1.8,2.12,2.7,3.8-АС

Строительство набережной Кенгирского водохранилища в г. Жезказган

изм.	Nуч.	лист	Nдок.	подпись	дата
ГАП		Бейсбаев М			07.24
Гл. Спец.		Казанников			07.24
Разработал		Ибрагимов			07.24
Проверил		Глызно			07.24
Н.контроль		Трусова М.			07.24

Зона 1.8
Перголы

стадия	лист	листов
РП	3.7	

Пергола П7

ТОО "АСТЕЛ-К"
17-ГСЛ № 000089

Схема расположения фундаментов под перголы П8

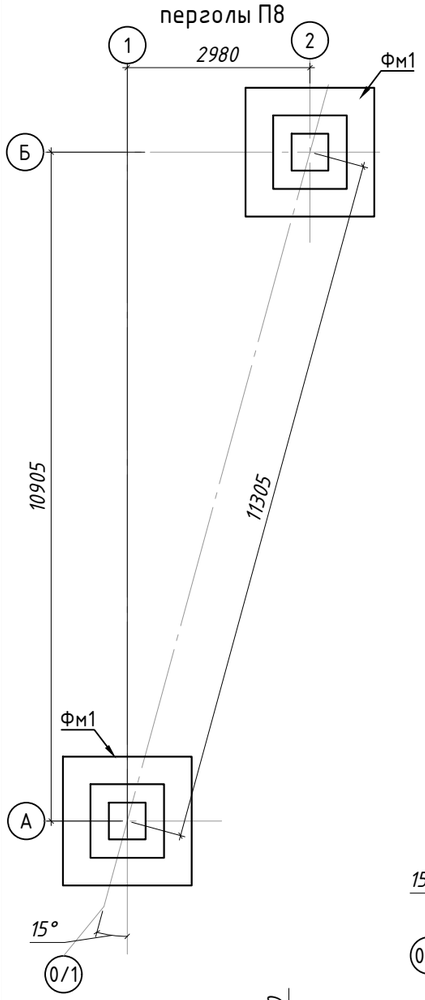

Схема расположения колонн перголы П8

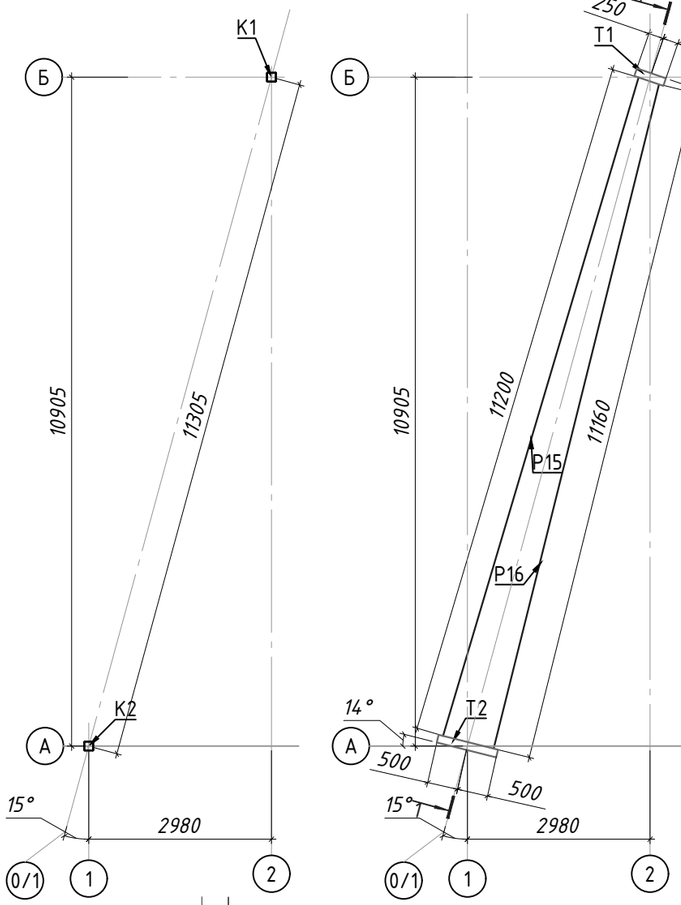

Схема расположения элементов перголы П8

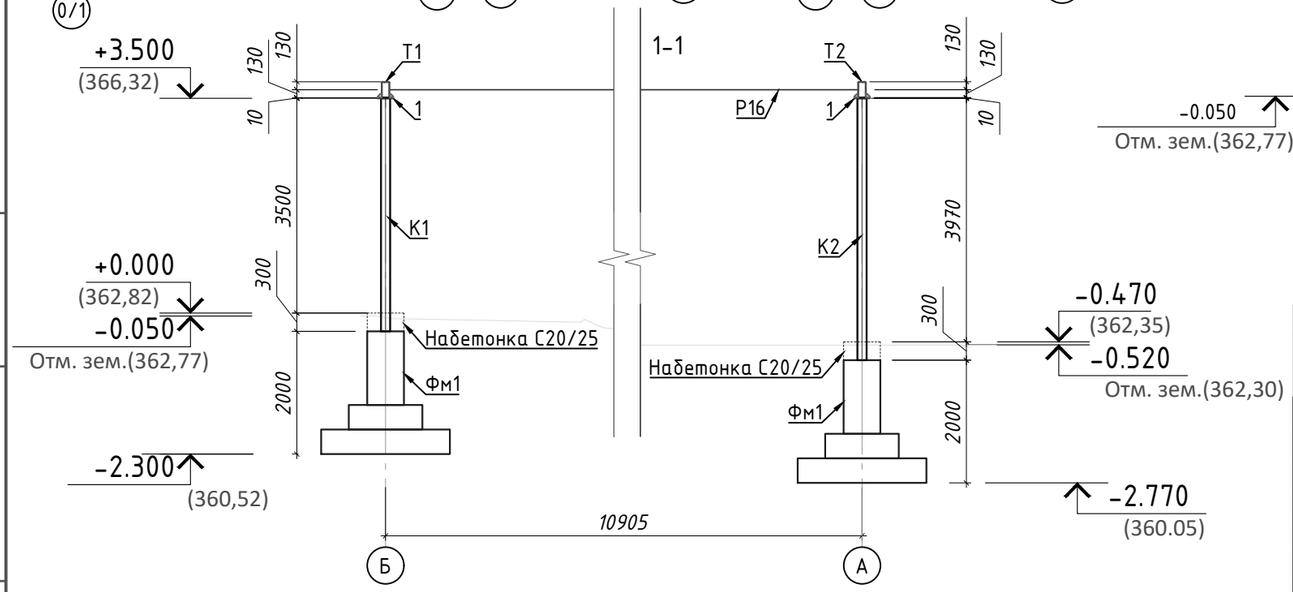

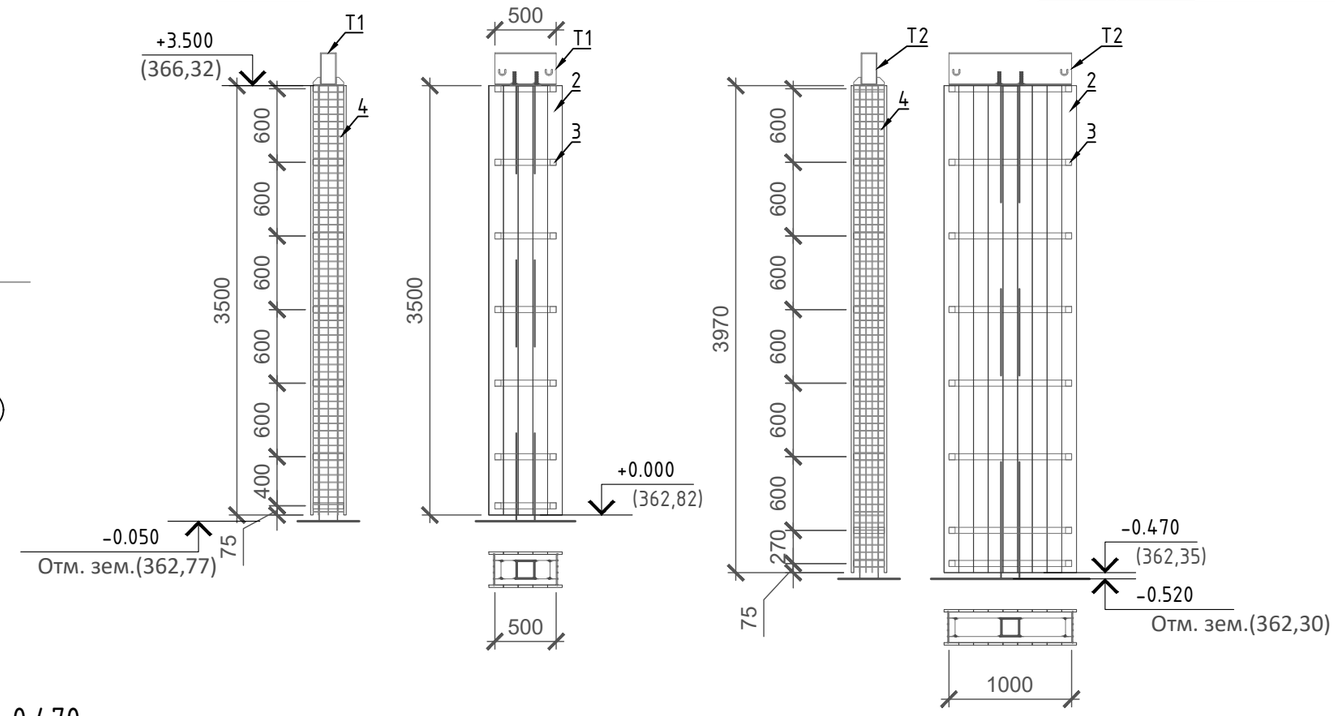

Спецификация

Поз.	Обозначение	Наименование	Кол.	Масса ед.,кг	Примечание
		Пергола П8			
К1	ГОСТ 30245-2012	Труба 150х150х6 С245 L=3800	1	100.32	100.32
К2	ГОСТ 30245-2012	Труба 150х150х6 С245 L=4270	1	112.73	112.73
Т1	ГОСТ 30245-2012	Труба 260х130х7 С245 L=500	1	20.00	20.00
Т2	ГОСТ 30245-2012	Труба 260х130х7 С245 L=1000	1	40.00	40.00
1	ГОСТ 19903-2015	- Лист С245 250х10 L=250	2	4.91	9.81
2		Террасная доска ДПК 120х20 мм, п.м	106.46	1,50	
3	ГОСТ 30245-2012	Труба стальная □ 50х50х4 мм, п.м	27.50	5,56	
4	ГОСТ 5336-80	Сетка габеонная, стальная, плетеная, одинарная из оцинкованной проволоки квадратной ячейкой 50х50мм. м2	4.41	3,80	

1. Смотреть совместно с АС3,1...АС3,14
2. Спецификацию по растяжкам Р смотреть на листе АС 3,13, АС1 3,14
3. Узел крепления растяжки к траверсе смотреть на листе АС 3,12
4. База колонн К1, К2 разработана на листе АС 3,10
5. Фундамент Фм1 смотреть на листе АС 3,11

Рев.	Дата	ОПИСАНИЕ	Разработал	Проверил	ГИП
К01	22.10.2024	ВЫПУЩЕНО ДЛЯ РАССМОТРЕНИЯ	Казанников	Бейсбаев	Сингаевская

ASL-P-1842-2023-1.4,1.8,2.12,2.7,3.8-АС

Строительство набережной Кенгирского водохранилища в г. Жезказган

изм.	Nуч.	лист	Nдок.	подпись	дата
ГАП		Бейсбаев М.			07.24
Гл. Спец.		Казанников			07.24
Разработал		Ибрагимов			07.24
Проверил		Глызно			07.24
Н.контроль		Трусова М.			07.24

Зона 1.8
Перголы

стадия	лист	листов
РП	3.8	

Пергола П8

ТОО "АСТЕЛ-К"
17-ГСЛ № 000089

Взам. инв. N

Подп. и дата

Инв. N подл.

Схема расположения фундаментов под перголы П9

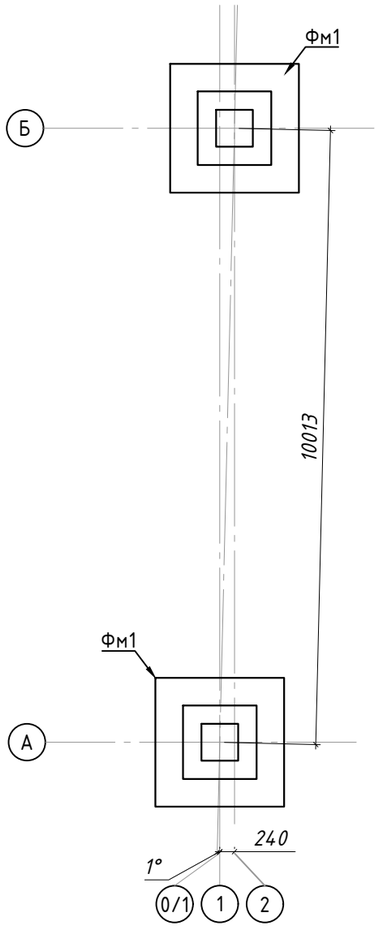

Схема расположения колонн перголы П9

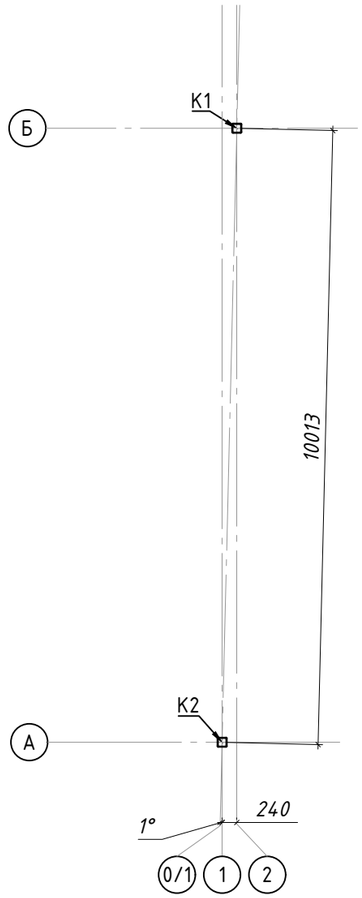

Схема расположения элементов перголы П9

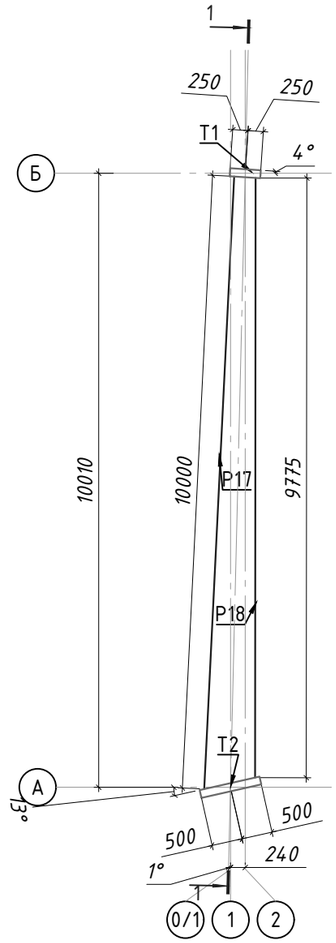

1-1

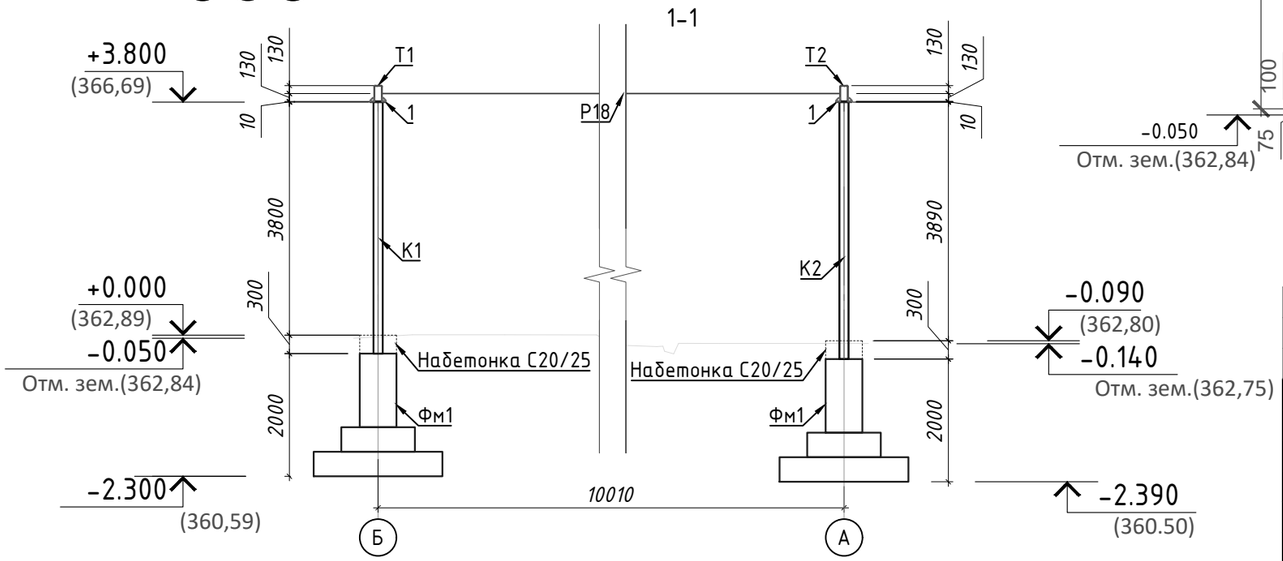

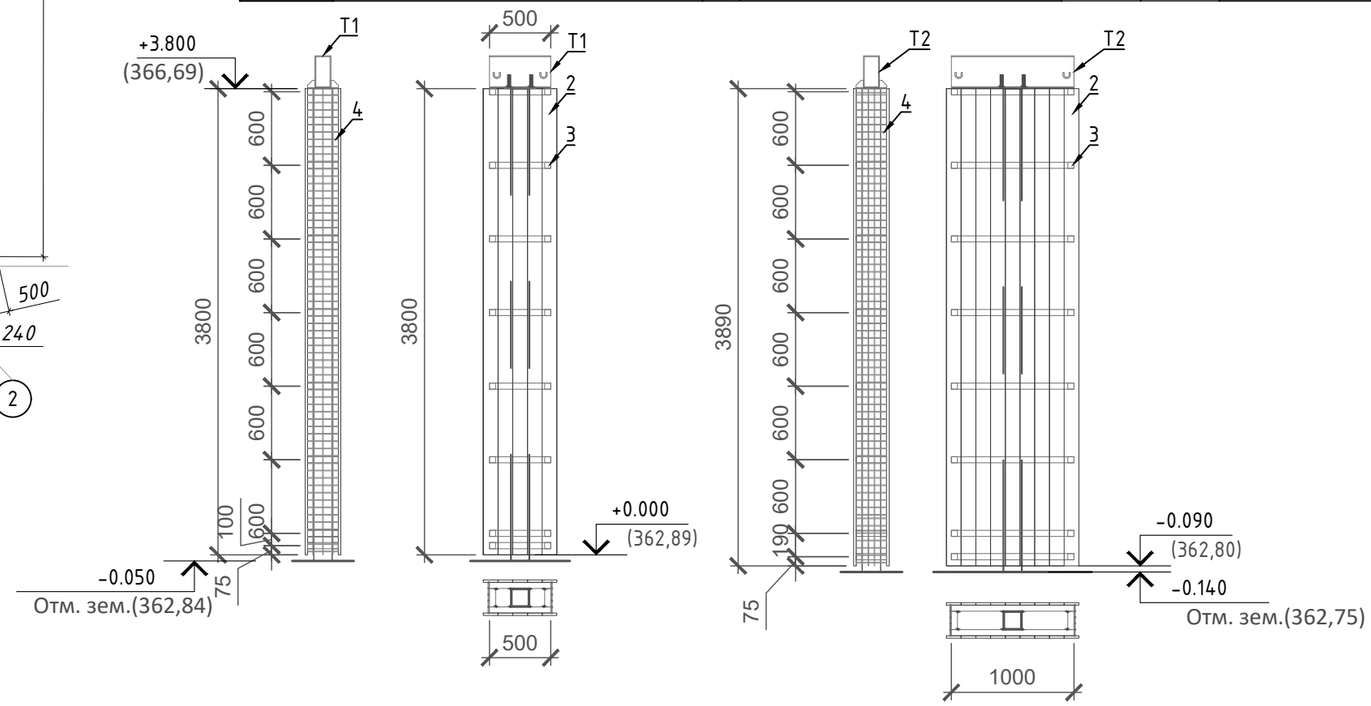

Спецификация

Поз.	Обозначение	Наименование	Кол.	Масса ед.,кг	Примечание
		Пергола П9			
К1	ГОСТ 30245-2012	Труба 150х150х6 С245 L=4100	1	108.24	108.24
К2	ГОСТ 30245-2012	Труба 150х150х6 С245 L=4190	1	110.62	110.62
Т1	ГОСТ 30245-2012	Труба 260х130х7 С245 L=500	1	20.00	20.00
Т2	ГОСТ 30245-2012	Труба 260х130х7 С245 L=1000	1	40.00	40.00
1	ГОСТ 19903-2015	- Лист С245 250х10 L=250	2	4.91	9.81
2		Террасная доска ДПК 120х20 мм, п.м	108.02	1,50	162.03
3	ГОСТ 30245-2012	Труба стальная □ 50х50х4 мм, п.м	28.80	5,56	160.13
4	ГОСТ 5336-80	Сетка габеонная, стальная, плетеная, одинарная из оцинкованной проволоки квадратной ячейкой 50х50мм. м2	3.85	3,80	14.61

1. Смотреть совместно с АС3,1...АС3,14
2. Спецификацию по растяжкам Р смотреть на листе АС 3,13, АС1 3,14
3. Узел крепления растяжки к траверсе смотреть на листе АС 3,12
4. База колонн К1, К2 разработана на листе АС 3,10
5. Фундамент Фм1 смотреть на листе АС 3,11

Рев.	Дата	ОПИСАНИЕ	Разработал	Проверил	ГИП
К01	22.10.2024	ВЫПУЩЕНО ДЛЯ РАССМОТРЕНИЯ	Казанников	Бейсбаев	Сингаевская

ASL-P-1842-2023-1.4,1.8,2.12,2.7,3.8-АС

Строительство набережной Кенгирского водохранилища в г. Жезказган

изм.	Nуч.	лист	Nдок.	подпись	дата
ГАП		Бейсбаев М			07.24
Гл. Спец.		Казанников			07.24
Разработал		Ибрагимов			07.24
Проверил		Глызно			07.24
Н.контроль		Трусова М.			07.24

Зона 1.8
Перголы

стадия	лист	листов
РП	3.9	

Пергола П9

ТОО "АСТЕЛ-К"
17-ГСЛ № 000089

Взам. инв. N

Подп. и дата

Инв. N подл.

Схема расположения фундаментов под перголы П10

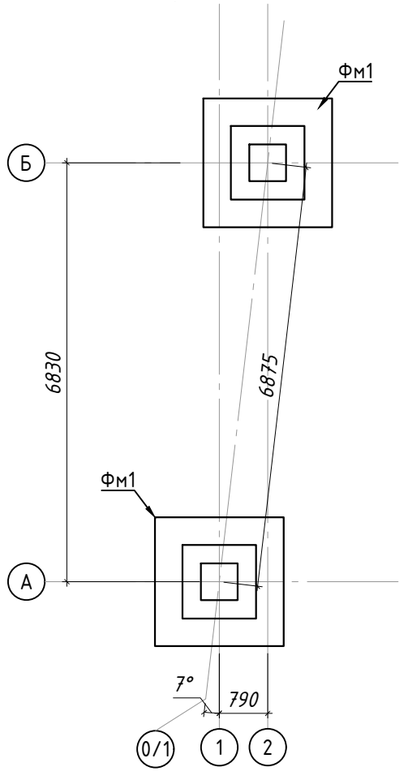

Схема расположения колонн перголы П10

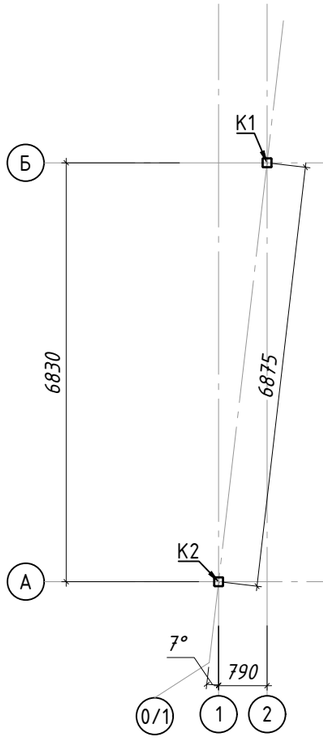

Схема расположения элементов перголы П10

Спецификация

Поз.	Обозначение	Наименование	Кол.	Масса ед.,кг	Примечание
		Пергола П10			
К1	ГОСТ 30245-2012	Труба 150х150х6 С245 L=4200	1	110.88	110.88
К2	ГОСТ 30245-2012	Труба 150х150х6 С245 L=4470	1	118.01	118.01
Т1	ГОСТ 30245-2012	Труба 260х130х7 С245 L=3000	1	120.00	120.00
Т2	ГОСТ 30245-2012	Труба 260х130х7 С245 L=500	1	20.00	20.00
1	ГОСТ 19903-2015	- Лист С245 250х10 L=250	2	4.91	9.81
2		Террасная доска ДПК 120х20 мм, п.м	244.50	1,50	366.75
3	ГОСТ 30245-2012	Труба стальная □ 50х50х4 мм, п.м	60.80	5,56	338.05
4	ГОСТ 5336-80	Сетка габеонная, стальная, плетеная, одинарная из оцинкованной проволоки квадратной ячейкой 50х50мм. м2	4.04	3,80	15.33

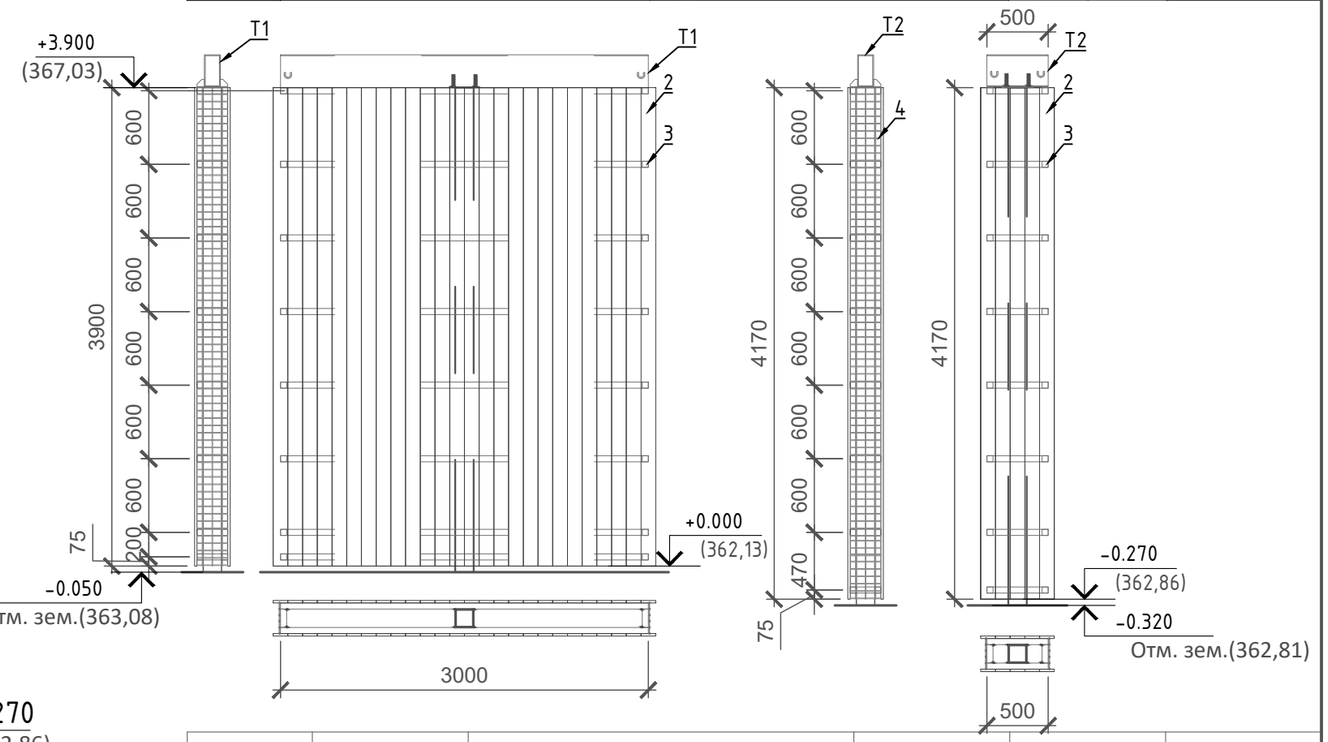

1-1

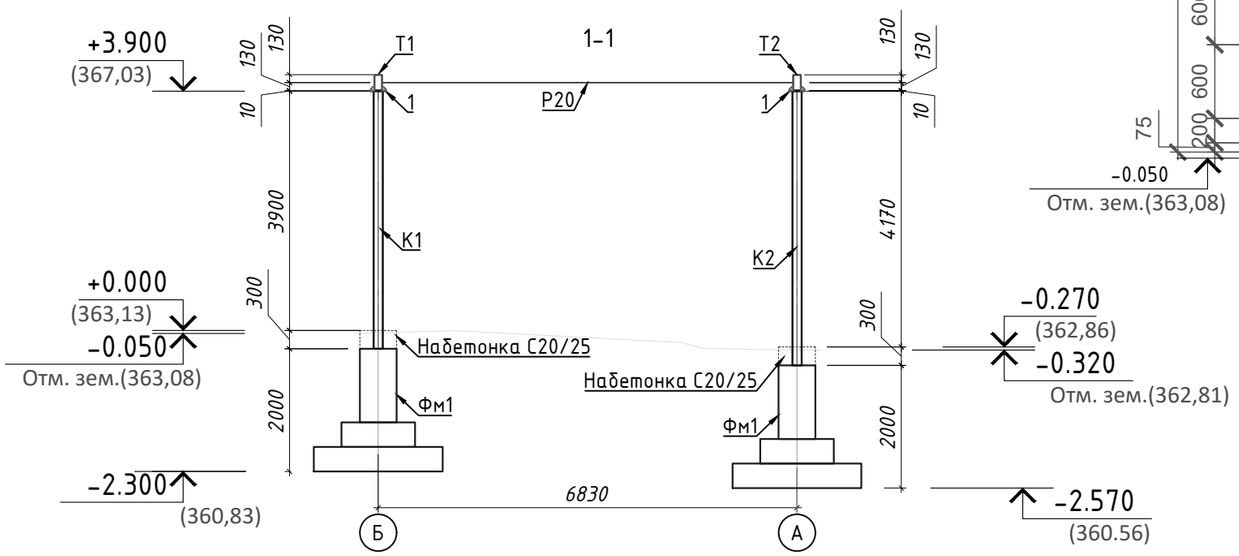

1. Смотреть совместно с АС3,1...АС3,14
2. Спецификацию по растяжкам Р смотреть на листе АС 3,13, АС1 3,14
3. Узел крепления растяжки к траверсе смотреть на листе АС 3,12
4. База колонн К1, К2 разработана на листе АС 3,10
5. Фундамент Фм1 смотреть на листе АС 3,11

К01	22.10.2024	ВЫПУЩЕНО ДЛЯ РАССМОТРЕНИЯ	Казанников	Бейсбаев	Сингаевская
Рев.	Дата	ОПИСАНИЕ	Разработал	Проверил	ГИП

ASL-P-1842-2023-1.4,1.8,2.12,2.7,3.8-АС

Строительство набережной Кенгирского водохранилища в г. Жезказган

изм.	Nуч.	лист	Nдок.	подпись	дата
ГАП		Бейсбаев М			07.24
Гл. Спец.		Казанников			07.24
Разработал		Ибрагимов			07.24
Проверил		Глызно			07.24
Н.контроль		Трусова М.			07.24

Зона 1.8
Перголы

стадия	лист	листов
РП	3.10	

Пергола П10

ТОО "АСТЕЛ-К"
17-ГСЛ № 000089

Взам. инв. N

Подп. и дата

Инв. N подл.

Фундамент Фм1

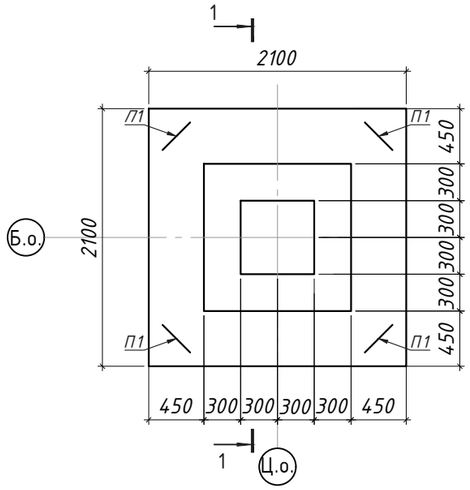

Проушина П1

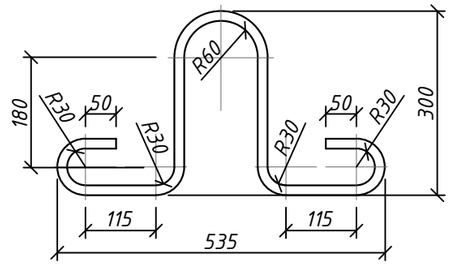

1-1 (Опалубка)

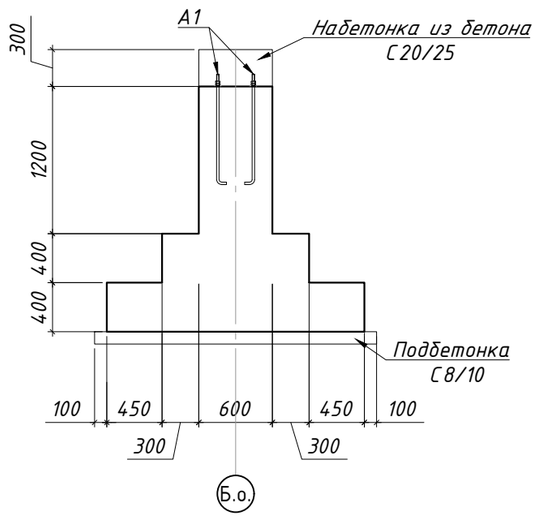

1-1 (Армирование)

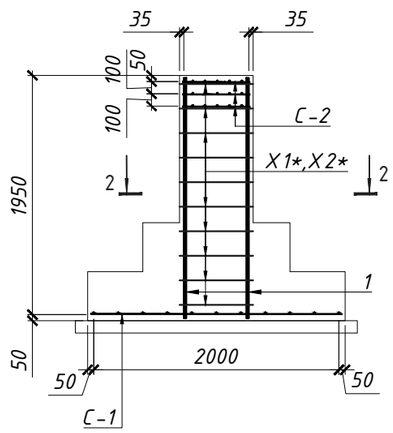

2-2
Армирование

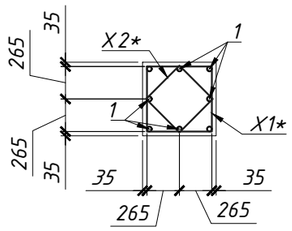

Спецификация

Поз.	Обозначение	Наименование	Кол.	Масса ед.,кг	Примечание
		Фундамент Фм1			
1	см. примечание п.6	Ф16 А400 ГОСТ 34028-2016 L=1960 мм	8	3.10	24.77
С1	ГОСТ 23279-2012	Сетка 4С $\frac{Ф12\ А400-200}{Ф12\ А400-200}$205х205	1	40.05	40.05
С2	ГОСТ 23279-2012	Сетка 4С $\frac{Ф10\ А400-100}{Ф10\ А400-100}$55х55	3	6.82	20.46
Х1*	см. примечание п.6	Ф6 А240 ГОСТ 34028-2016 L=2320 мм	10	0.74	7.37
Х2*	см. примечание п.6	Ф6 А240 ГОСТ 34028-2016 L=1760 мм	10	0.39	3.91
А1	ГОСТ 24379.1-2012	Болт 1.1. М24 х 800. 09Г2С-4	4	3.42	13.68
П1	Проушина	Ф16 А240 ГОСТ 34028-2016 L= 1260	4	1.989	7.96
		Материалы:			
		Бетон С20/25 W8, F150 $м^3$	2.88		
		Бетон С8/10 $м^3$	0.53		

* см ведомость деталей

Ведомость деталей

Поз.	Эскиз
Х1*	630; 530; 630; 530; 2320
Х2*	490; 390; 490; 390; 1760

1. При выполнении гнутых стержней КАТЕГОРИЧЕСКИ запрещается применять нагрев стержней.
2. Расход материалов дан на один фундамент.
3. Все боковые поверхности, соприкасающиеся с грунтом, обмазать горячей битумной мастикой за 2 раза.
4. Размеры всех деталей уточнять по месту.
5. Смотреть совместно с АС3.2...АС3.11, АС3.13
6. Выемка Грунта: 29.92 $м^3$
7. Произвести связывание арматурных стержней в каркасы для железобетонных конструкций на строительной площадке с использованием вязальной проволоки, обеспечив надежность соединений в соответствии с проектными требованиями и действующими строительными нормами.

Ведомость расхода стали

Марка конструкции	Изделия арматурные						
	Арматура класса						Всего
	А240		А400				
	ГОСТ 34028-2016						
	Ф6	Итого	Ф10	Ф12	Ф16	Итого	
Фундамент Фм1	11.28	11.28	20.46	40.05	24.77	85.28	96.56

Рев.	Дата	ОПИСАНИЕ	Разработал	Проверил	ГИП
К01	22.10.2024	ВЫПУЩЕНО ДЛЯ РАССМОТРЕНИЯ	Казанников	Бейсбаев	Сингаевская

ASL-P-1842-2023-1.4,1.8,2.12,2.7,3.8-АС

Строительство набережной Кенгирского водохранилища в г. Жезказган

Зона 1.8
Перголы

изм.	Nуч.	лист	Nдок.	подпись	дата
ГАП		Бейсбаев М			07.24
Гл. Спец.		Казанников			07.24
Разработал		Ибрагимов			07.24
Проверил		Глызно			07.24
Н.контроль		Трусова М.			07.24

стадия	лист	листов
РП	3.11	

Фундамент Фм1

ТОО "АСТЕЛ-К"
17-ГСЛ № 000089

Взам. инв. N | Подп. и дата | Инв. N подл.

База колонн К1, К2

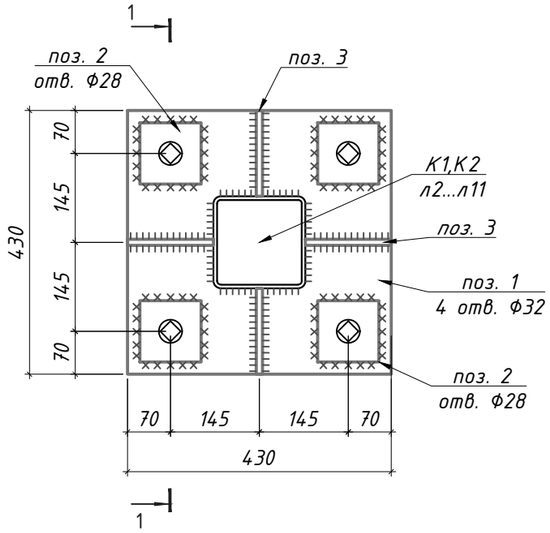

1-1

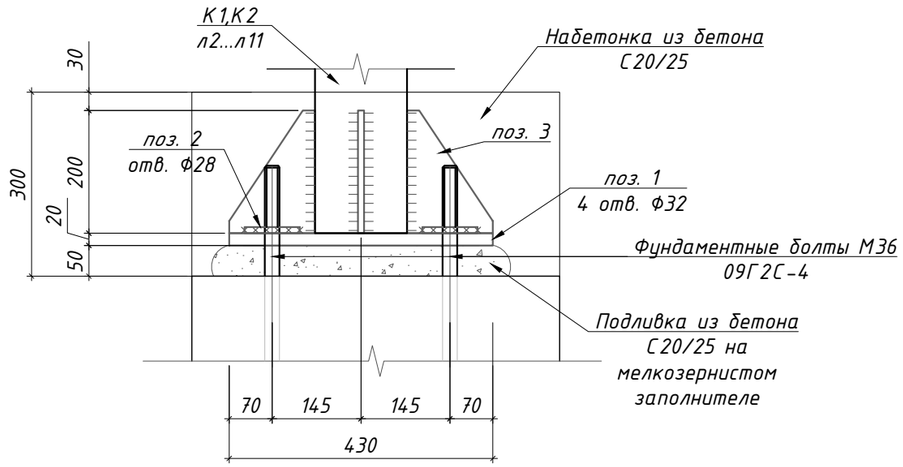

Узел крепления растяжки к траверсе

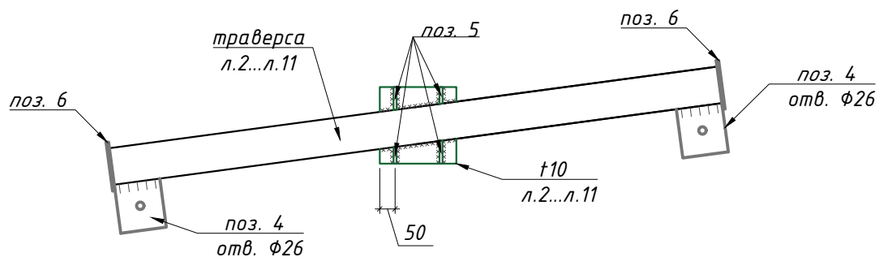

1. Смотреть совместно с АС3.1...АС3.14
2. Поз 1...3 спецификации даны на одну базу колонны
3. Поз 4,5,6 спецификации даны на одну траверсу
4. Размеры поз.5 скорректировать по месту

Спецификация

Поз.	Обозначение	Наименование	Кол.	Масса ед.,кг	Примечание
1	ГОСТ 19903-2015	- Лист С245 430х20 L=430	1	29.03	29.03
2	ГОСТ 19903-2015	- Лист С245 100х20 L=100	4	1.57	6.28
3	ГОСТ 19903-2015	- Лист С245 140х10 L=200	4	1.41	5.65
4	ГОСТ 19903-2015	- Лист С245 150х8 L=160	2	1.51	3.01
5	ГОСТ 19903-2015	- Лист С245 60х10 L=60	4	0.28	1.13
6	ГОСТ 19903-2015	- Лист С245 180х8 L=310	2	3.50	7.01

поз. 1

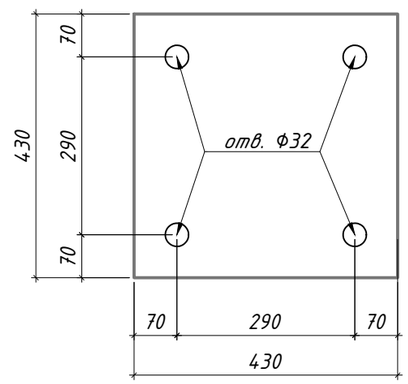

поз. 2

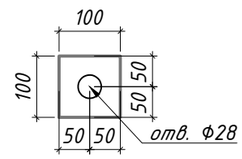

поз. 3

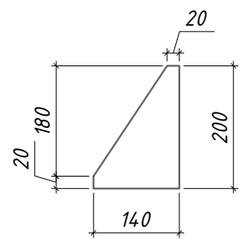

поз. 4

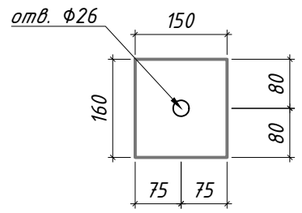

поз. 5

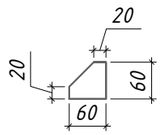

поз. 6

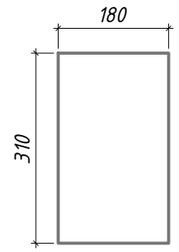

Рев.	Дата	ОПИСАНИЕ	Разработал	Проверил	ГИП
К01	22.10.2024	ВЫПУЩЕНО ДЛЯ РАССМОТРЕНИЯ	Казанников	Бейсбаев	Сингаевская

изм.	Nуч.	лист	Nдок.	подпись	дата
ГАП		Бейсбаев М			07.24
Гл. Спец.		Казанников			07.24
Разработал		Ибрагимов			07.24
Проверил		Глызно			07.24
Н.контроль		Трусова М.			07.24

ASL-P-1842-2023-1.4,1.8,2.12,2.7,3.8-АС

Строительство набережной Кенгирского водохранилища в г. Жезказган

Зона 1.8
Перголы

стадия	лист	листов
РП	3.12	

База колонн К1, К2
Узел крепления растяжки к траверсе

ТОО "АСТЕЛ-К"
17-ГСЛ № 000089

Взам. инв. N

Подп. и дата

Инв. N подл.

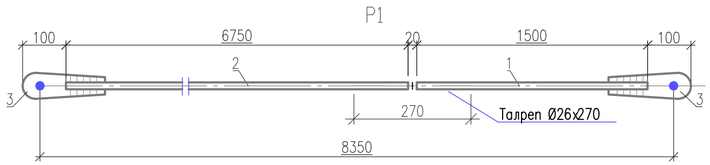

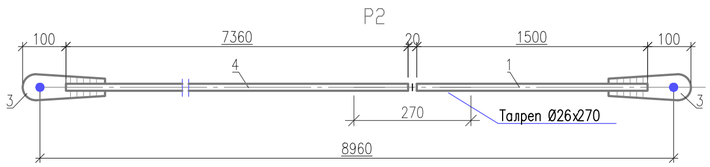

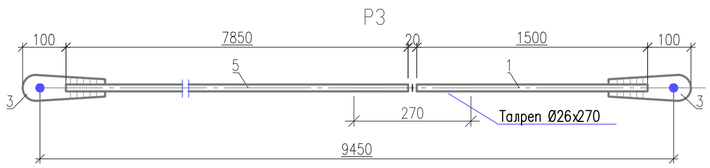

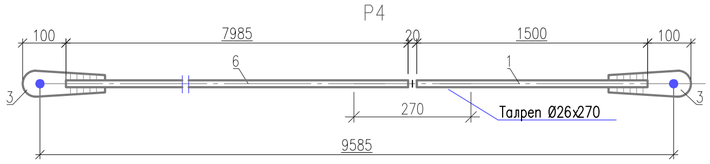

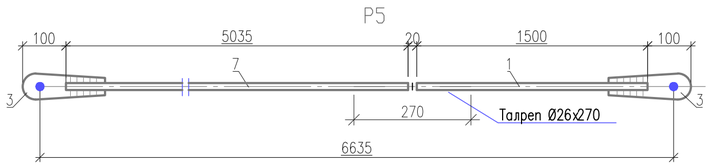

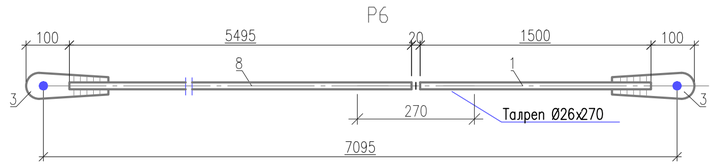

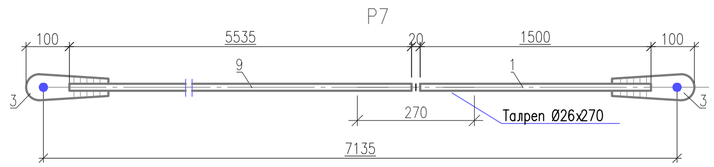

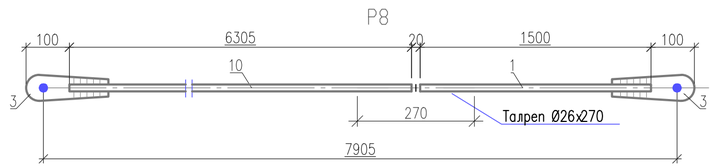

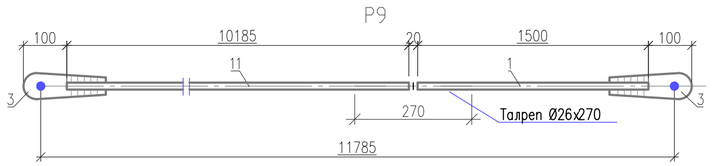

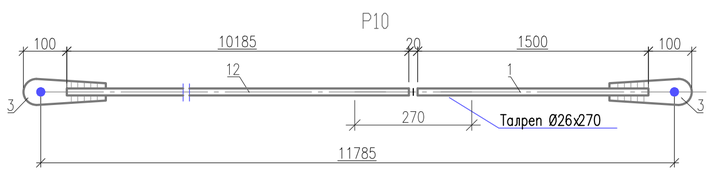

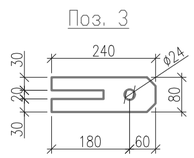

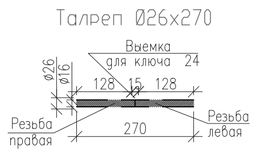

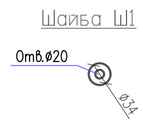

1. Смотреть совместно с АСЭ.1...АС14
2. Шайбу Ш1 использовать совместно с растяжкой при закручивании болтов
3. Шайба Ш1 в спецификации дана на растяжки Р1...Р10
4. Поз.3 проварить с двух сторон
5. Талреп Ф26х270 для растяжек Р1...10 – 10 шт.

Спецификация

Поз.	Обозначение	Наименование	Кол.	Масса ед.,кг	Примечание
Ш1	ГОСТ 11371-78	Шайба Ш1 d1=20мм d2=34мм	20	0.01	0.28
		Растяжка Р1			
1	ГОСТ 3066-80	Канат двойной свивки типа ЛК-О Ф10 L= 1500 мм	1	0.65	0.65
2	ГОСТ 3066-80	Канат двойной свивки типа ЛК-О Ф10 L= 6750 мм	1	2.94	2.94
3	ГОСТ 19903-2015	- Лист С245 80х8 L=240	2	1.03	2.06
		Растяжка Р2			
1	ГОСТ 3066-80	Канат двойной свивки типа ЛК-О Ф10 L= 1500 мм	1	0.65	0.65
4	ГОСТ 3066-80	Канат двойной свивки типа ЛК-О Ф10 L= 7360 мм	1	3.20	3.20
3	ГОСТ 19903-2015	- Лист С245 80х8 L=240	2	1.03	2.06
		Растяжка Р3			
1	ГОСТ 3066-80	Канат двойной свивки типа ЛК-О Ф10 L= 1500 мм	1	0.65	0.65
5	ГОСТ 3066-80	Канат двойной свивки типа ЛК-О Ф10 L= 7850 мм	1	3.41	3.41
3	ГОСТ 19903-2015	- Лист С245 80х8 L=240	2	1.03	2.06
		Растяжка Р4			
1	ГОСТ 3066-80	Канат двойной свивки типа ЛК-О Ф10 L= 1500 мм	1	0.65	0.65
6	ГОСТ 3066-80	Канат двойной свивки типа ЛК-О Ф10 L= 7985 мм	1	3.47	3.47
3	ГОСТ 19903-2015	- Лист С245 80х8 L=240	2	1.03	2.06
		Растяжка Р5			
1	ГОСТ 3066-80	Канат двойной свивки типа ЛК-О Ф10 L= 1500 мм	1	0.65	0.65
7	ГОСТ 3066-80	Канат двойной свивки типа ЛК-О Ф10 L= 5035 мм	1	2.19	2.19
3	ГОСТ 19903-2015	- Лист С245 80х8 L=240	2	1.03	2.06
		Растяжка Р6			
1	ГОСТ 3066-80	Канат двойной свивки типа ЛК-О Ф10 L= 1500 мм	1	0.65	0.65
8	ГОСТ 3066-80	Канат двойной свивки типа ЛК-О Ф10 L= 5495 мм	1	2.39	2.39
3	ГОСТ 19903-2015	- Лист С245 80х8 L=240	2	1.03	2.06
		Растяжка Р7			
1	ГОСТ 3066-80	Канат двойной свивки типа ЛК-О Ф10 L= 1500 мм	1	0.65	0.65
9	ГОСТ 3066-80	Канат двойной свивки типа ЛК-О Ф10 L= 5535 мм	1	2.41	2.41
3	ГОСТ 19903-2015	- Лист С245 80х8 L=240	2	1.03	2.06
		Растяжка Р8			
1	ГОСТ 3066-80	Канат двойной свивки типа ЛК-О Ф10 L= 1500 мм	1	0.65	0.65
10	ГОСТ 3066-80	Канат двойной свивки типа ЛК-О Ф10 L= 6305 мм	1	2.74	2.74
3	ГОСТ 19903-2015	- Лист С245 80х8 L=240	2	1.03	2.06
		Растяжка Р9			
1	ГОСТ 3066-80	Канат двойной свивки типа ЛК-О Ф10 L= 1500 мм	1	0.65	0.65
11	ГОСТ 3066-80	Канат двойной свивки типа ЛК-О Ф10 L= 10185 мм	1	4.43	4.43
3	ГОСТ 19903-2015	- Лист С245 80х8 L=240	2	1.03	2.06
		Растяжка Р10			
1	ГОСТ 3066-80	Канат двойной свивки типа ЛК-О Ф10 L= 1500 мм	1	0.65	0.65
12	ГОСТ 3066-80	Канат двойной свивки типа ЛК-О Ф10 L= 10185 мм	1	4.43	4.43
3	ГОСТ 19903-2015	- Лист С245 80х8 L=240	2	1.03	2.06

Рев.	Дата	ОПИСАНИЕ	Разработал	Проверил	ГИП
К01	22.10.2024	ВЫПУЩЕНО ДЛЯ РАССМОТРЕНИЯ	Казанников	Бейсбаев	Сингаевская

изм.	Nуч.	лист	Nдок.	подпись	дата			
ГАП		Бейсбаев М			07.24	ASL-P-1842-2023-1.4,1.8,2.12,2.7,3.8-АС		
Гл. Спец.		Казанников			07.24	Строительство набережной Кенгирского водохранилища в г. Жезказган		
Разработал		Ибрагимов			07.24	Зона 1.8 Перголы	стадия	лист	листов
Проверил		Глызно			07.24	Растяжки Р1...Р10	РП	3.13	
Н.контроль		Трусова М.			07.24		ТОО "АСТЕЛ-К" 17-ГСЛ № 000089		

Взам. инв. N | Подп. и дата | Инв. N подл.

P11

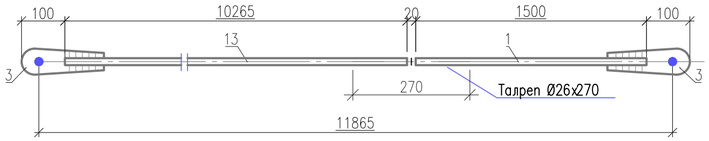

P12

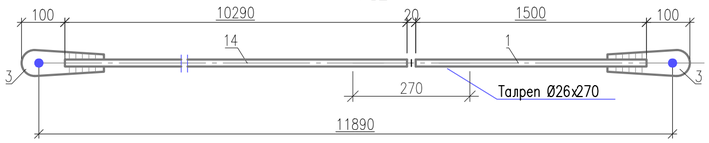

P13

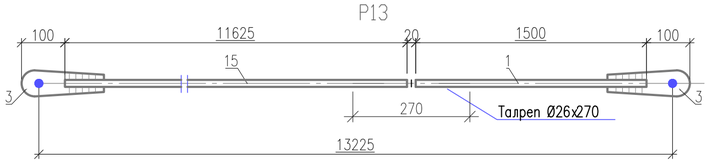

P14

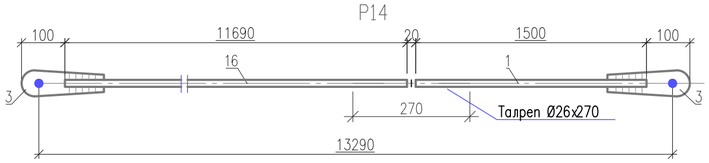

P15

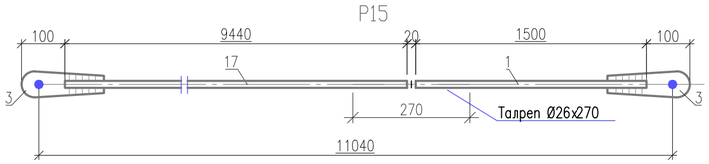

P16

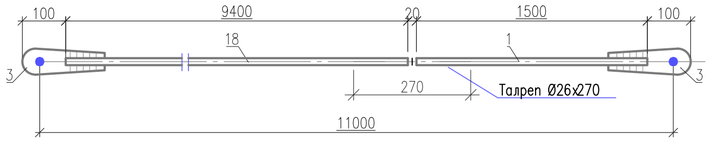

P17

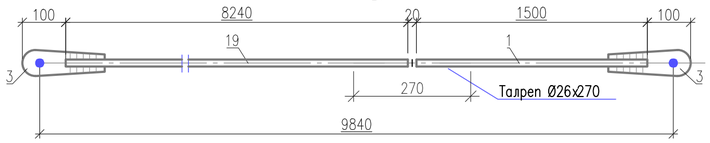

P18

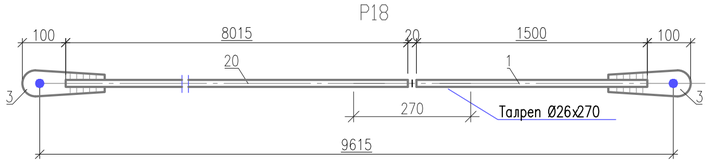

P19

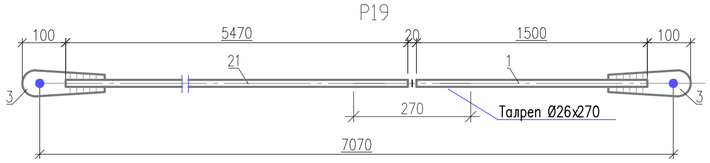

P20

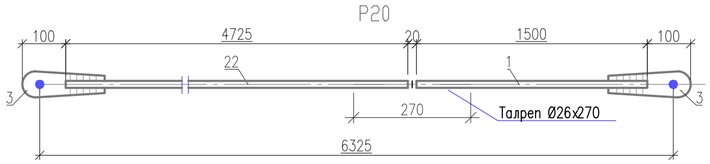

Поз. 3

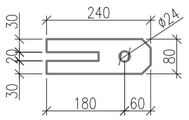

Талреп Ø26х270

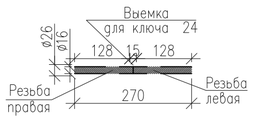

Шайба Ш1

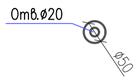

1. Смотреть совместно с АС3.1...АС3.14
2. Шайбу Ш1 использовать совместно с растяжкой при закручивании болтов
3. Шайба Ш1 в спецификации дана на растяжки Р11...Р20
4. Поз.3 проварить с двух сторон
5. Талреп Ø26х270 для растяжек Р11...20 – 10 шт.

Спецификация

Поз.	Обозначение	Наименование	Кол.	Масса ед.,кг	Примечание
Ш1	ГОСТ 11371-78	Шайба Ш1 d1=20мм d2=34мм	20	0.01	0.28
		Растяжка Р11			
1	ГОСТ 3066-80	Канат двойной свивки типа ЛК-О Ф10 L= 1500 мм	1	0.65	0.65
13	ГОСТ 3066-80	Канат двойной свивки типа ЛК-О Ф10 L= 10265 мм	1	4.47	4.47
3	ГОСТ 19903-2015	- Лист С245 80х8 L=240	2	1.03	2.06
		Растяжка Р12			
1	ГОСТ 3066-80	Канат двойной свивки типа ЛК-О Ф10 L= 1500 мм	1	0.65	0.65
14	ГОСТ 3066-80	Канат двойной свивки типа ЛК-О Ф10 L= 10290 мм	1	4.48	4.48
3	ГОСТ 19903-2015	- Лист С245 80х8 L=240	2	1.03	2.06
		Растяжка Р13			
1	ГОСТ 3066-80	Канат двойной свивки типа ЛК-О Ф10 L= 1500 мм	1	0.65	0.65
15	ГОСТ 3066-80	Канат двойной свивки типа ЛК-О Ф10 L= 11625 мм	1	5.06	5.06
3	ГОСТ 19903-2015	- Лист С245 80х8 L=240	2	1.03	2.06
		Растяжка Р14			
1	ГОСТ 3066-80	Канат двойной свивки типа ЛК-О Ф10 L= 1500 мм	1	0.65	0.65
16	ГОСТ 3066-80	Канат двойной свивки типа ЛК-О Ф10 L= 11690 мм	1	5.09	5.09
3	ГОСТ 19903-2015	- Лист С245 80х8 L=240	2	1.03	2.06
		Растяжка Р15			
1	ГОСТ 3066-80	Канат двойной свивки типа ЛК-О Ф10 L= 1500 мм	1	0.65	0.65
17	ГОСТ 3066-80	Канат двойной свивки типа ЛК-О Ф10 L=9440 мм	1	4.11	4.11
3	ГОСТ 19903-2015	- Лист С245 80х8 L=240	2	1.03	2.06
		Растяжка Р16			
1	ГОСТ 3066-80	Канат двойной свивки типа ЛК-О Ф10 L= 1500 мм	1	0.65	0.65
18	ГОСТ 3066-80	Канат двойной свивки типа ЛК-О Ф10 L= 9400 мм	1	4.09	4.09
3	ГОСТ 19903-2015	- Лист С245 80х8 L=240	2	1.03	2.06
		Растяжка Р17			
1	ГОСТ 3066-80	Канат двойной свивки типа ЛК-О Ф10 L= 1500 мм	1	0.65	0.65
19	ГОСТ 3066-80	Канат двойной свивки типа ЛК-О Ф10 L= 8240 мм	1	3.58	3.58
3	ГОСТ 19903-2015	- Лист С245 80х8 L=240	2	1.03	2.06
		Растяжка Р18			
1	ГОСТ 3066-80	Канат двойной свивки типа ЛК-О Ф10 L= 1500 мм	1	0.65	0.65
20	ГОСТ 3066-80	Канат двойной свивки типа ЛК-О Ф10 L= 8015 мм	1	3.49	3.49
3	ГОСТ 19903-2015	- Лист С245 80х8 L=240	2	1.03	2.06
		Растяжка Р19			
1	ГОСТ 3066-80	Канат двойной свивки типа ЛК-О Ф10 L= 1500 мм	1	0.65	0.65
21	ГОСТ 3066-80	Канат двойной свивки типа ЛК-О Ф10 L= 5470 мм	1	2.38	2.38
3	ГОСТ 19903-2015	- Лист С245 80х8 L=240	2	1.03	2.06
		Растяжка Р20			
1	ГОСТ 3066-80	Канат двойной свивки типа ЛК-О Ф10 L= 1500 мм	1	0.65	0.65
22	ГОСТ 3066-80	Канат двойной свивки типа ЛК-О Ф10 L=4725 мм	1	2.06	2.06
3	ГОСТ 19903-2015	- Лист С245 80х8 L=240	2	1.03	2.06

Взам. инв. N	Подп. и дата	Инв. N подл.

Рев.	Дата	ОПИСАНИЕ	Разработал	Проверил	ГИП
К01	22.10.2024	ВЫПУЩЕНО ДЛЯ РАССМОТРЕНИЯ	Казанников	Бейсбаев	Сингаевская

изм.	Nуч.	лист	Nдок.	подпись	дата
ГАП		Бейсбаев М.			07.24
Гл. Спец.		Казанников			07.24
Разработал		Ибрагимов			07.24
Проверил		Глызно			07.24
Н.контроль		Трусова М.			07.24

ASL-P-1842-2023-1.4,1.8,2.12,2.7,3.8-АС

Строительство набережной Кенгирского водохранилища в г. Жезказган

Зона 1.8
Перголы

Растяжки Р11...Р20

стадия	лист	листов
РП	3.14	

ТОО "АСТЕЛ-К"
17-ГСЛ № 000089

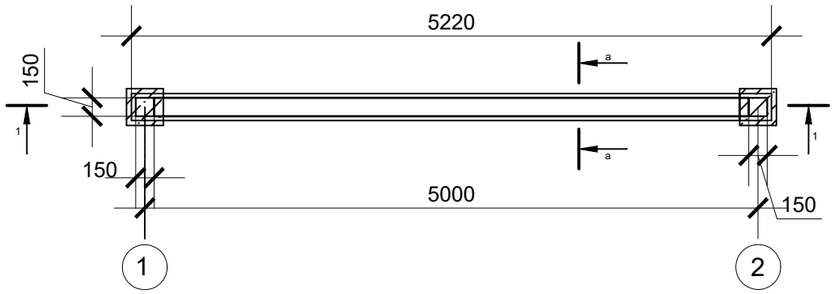

Спецификация на облицовку перголы (расход дан на одну перголу)

Марка поз.	Обозначение	Наименование	Кол.	Масса, ед. кг	Приме-чание
1		Терасная доска ДПК	10.12 м²		
2	ГОСТ 8645-68	Труба 40х20х4 мм	92 м.п	3.05 кг/м	280 кг

Сечение а-а

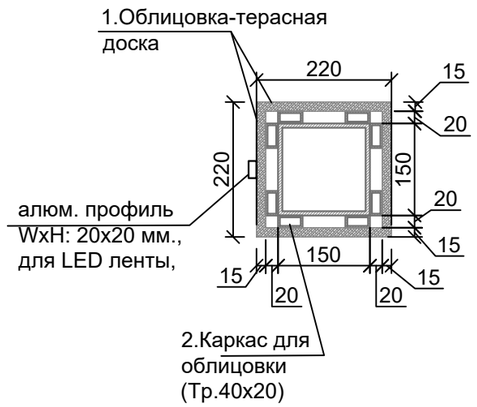

Разрез 1-1

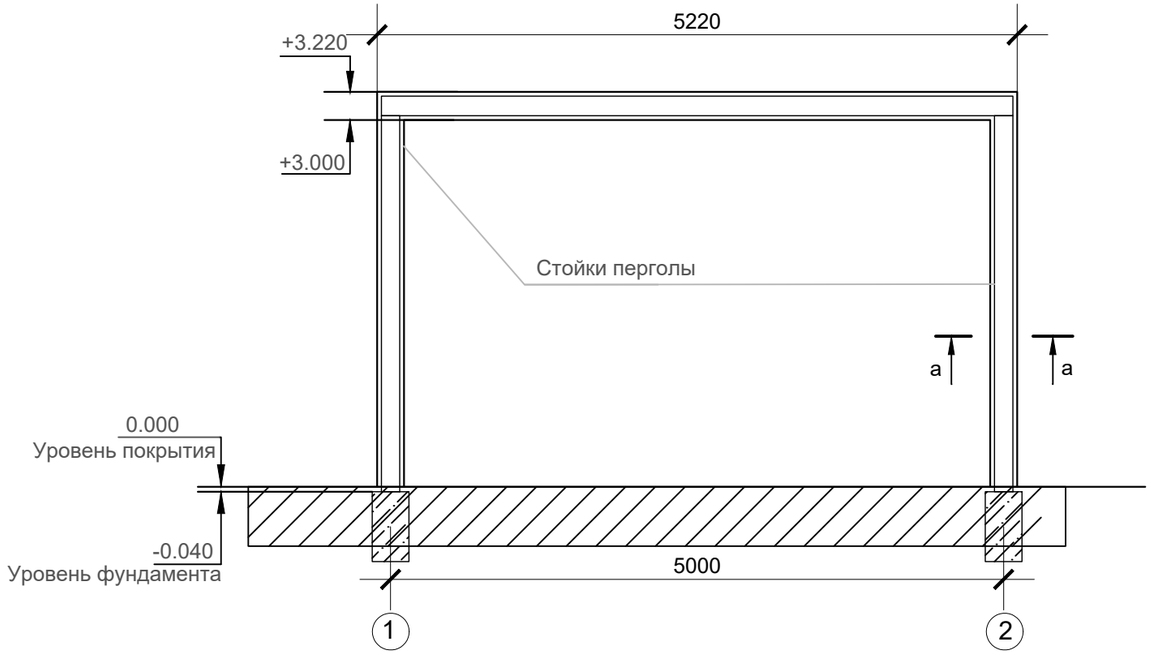

1. Архитектурно-строительные элементы

Условная отметка основания геометрическая галерея фонарей вариативна.

Галерея представляют собой вертикалные конструкции высотой 3000мм, Основанием служит металлическая колонна квадратного сечения 150х150мм, установленная на столбчатый фундамент, обваренная рамами из труб сечением 50х50мм, облицованных термообработанной доской цвета мореный дуб. Расчет дан на один элемент, количество см.альбом ГП.

Рев.	Дата	ОПИСАНИЕ	Разработал	Проверил	ГИП
К01	22.10.2024	ВЫПУЩЕНО ДЛЯ РАССМОТРЕНИЯ	Казанников	Бейсбаев	Сингаевская

ASL-P-1842-2023-1.4,1.8,2.12,2.7,3.8-АС

Строительство набережной Кенгирского водохранилища в г. Жезказган

изм.	Nуч.	лист	Nдок.	подпись	дата
ГАП		Бейсбаев М			07.24
Гл. Спец.		Казанников			07.24
Разработал		Ибрагимов			07.24
Проверил		Глызно			07.24
Н.контроль		Трусова М.			07.24

Зона 2.12
Арочная галерея

стадия	лист	листов
РП	4.1	

План. Разрез.Спецификация материалов

ТОО "АСТЕЛ-К"
17-ГСЛ № 000089

Взам. инв. №

Подп. и дата

Инв. № подл.

Формат А3

Схема расположения элементов галереи

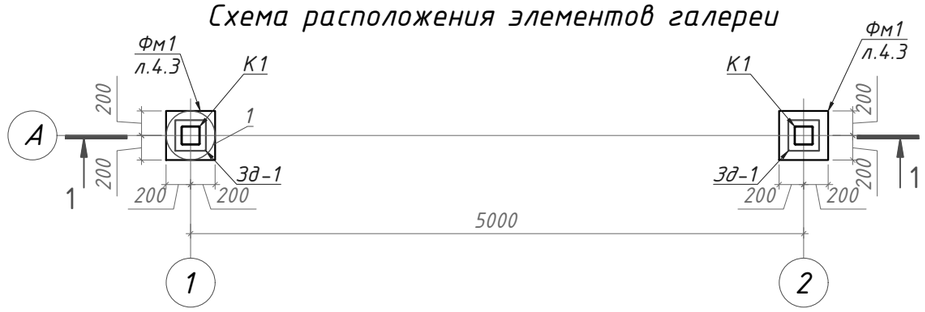

1 – 1

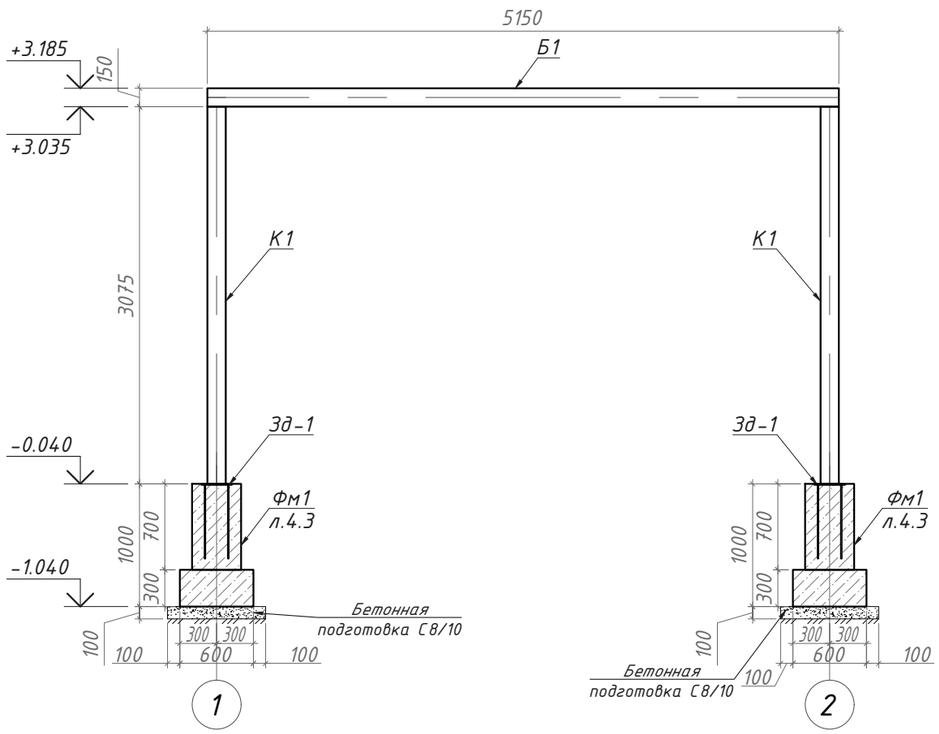

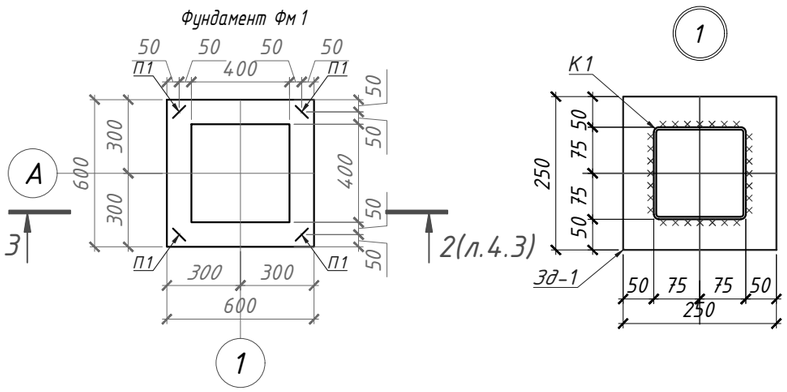

Спецификация материалов и изделий

Поз.	Обозначение	Наименование	Кол.	Масса ед.,кг	Примечание
		Галерея фонарей			
Фм1		Фундамент монолитный Фм1	2		
К1		Труба □150х150х4 С255 ГОСТ 30245-2012 l=3075	2	55.381	110.76
Б1		Труба □150х150х4 С255 ГОСТ 30245-2012 l=5150	1	92.752	92.75

1. Данный лист смотреть совместно с л. АС-2, 4.3.
2. За условную отм. 0,000 принять верх плиты, что соответствует абсолютной отметке по ГП;
3. Все поверхности соприкасающиеся с грунтом обмазать горячей битумной мастикой за 2 раза;
4. Под плиту выполнить бетонную подготовку толщиной 100 мм с размерами превышающими размеры плиты в плане на 100 мм в каждую сторону.
5. Расчет дан на один элемент арочной галереи (фундамент и металлическую раму), количество см.альбом ГП.
6. Все работы производить с соблюдением требований соответствующих глав СП по производству работ, техники безопасности (СН РК 1.03-05-2011) и указаний настоящей рабочей документации.
7. Сварку выполнять электродами Э42, ГОСТ 9467-75*. Толщину шва принимать по наименьшей толщине свариваемых элементов.
8. Предусмотреть заглушки для труб t=3мм

Рев.	Дата	ОПИСАНИЕ	Разработал	Проверил	ГИП
К01	22.10.2024	ВЫПУЩЕНО ДЛЯ РАССМОТРЕНИЯ	Казанников	Бейсбаев	Сингаевская

ASL-P-1842-2023-1.4,1.8,2.12,2.7,3.8-АС

Строительство набережной Кенгирского водохранилища в г. Жезказган

изм.	Nуч.	лист	Nдок.	подпись	дата
ГАП		Бейсбаев М			07.24
Гл. Спец.		Казанников			07.24
Разработал		Ибрагимов			07.24
Проверил		Глызно			07.24
Н.контроль		Трусова М.			07.24

Зона 2.12
Арочная галерея

стадия	лист	листов
РП	4.2	

Схема расположения элементов галереи. Спецификация.

ТОО "АСТЕЛ-К"
17-ГСЛ № 000089

Взам. инв. N

Подп. и дата

Инв. N подл.

Формат А3

План навеса

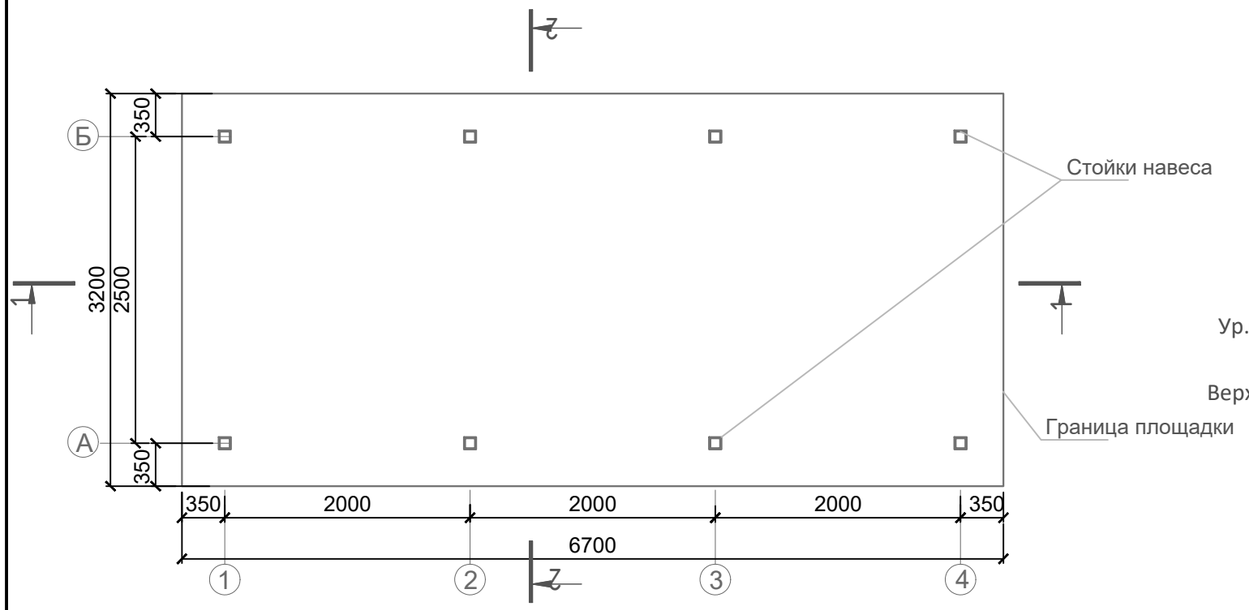

Разрез 1-1

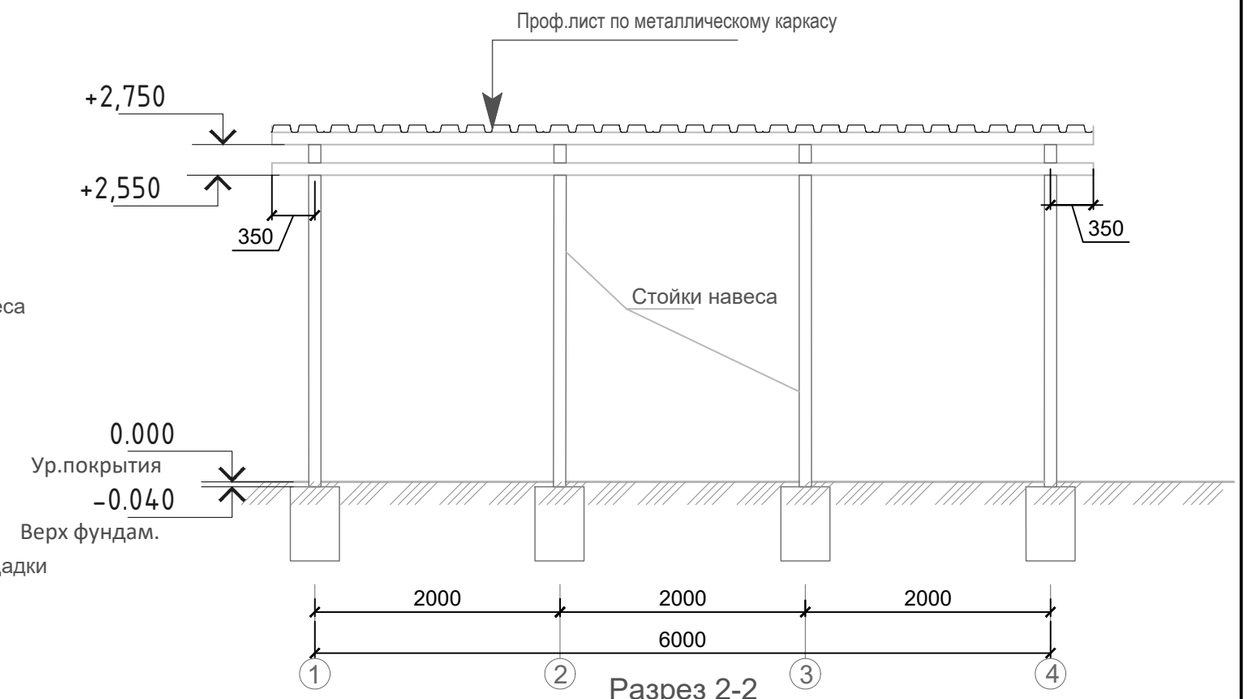

План кровли навеса

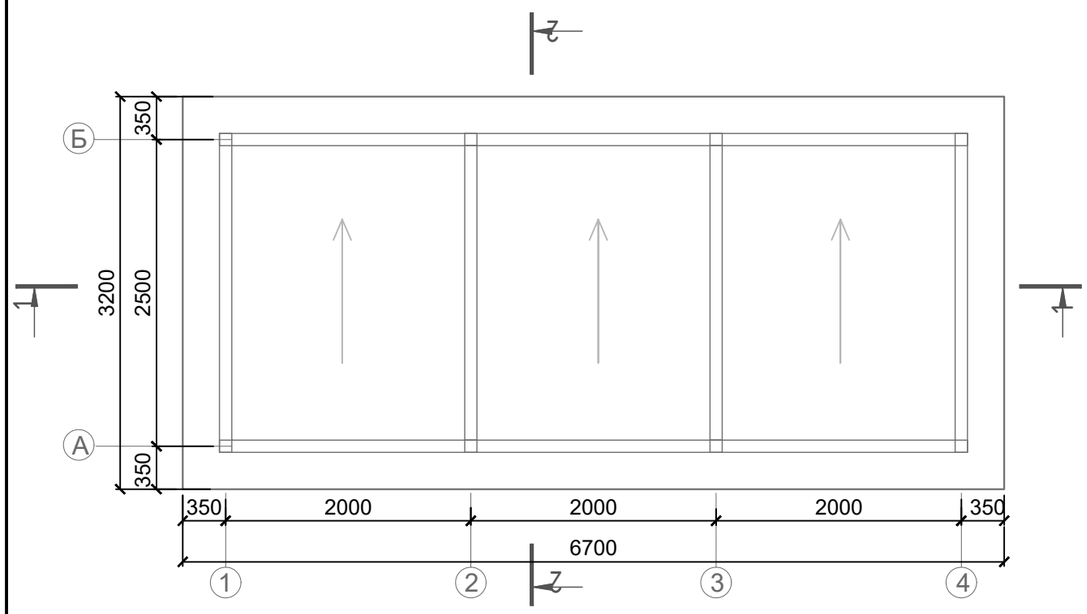

Разрез 2-2

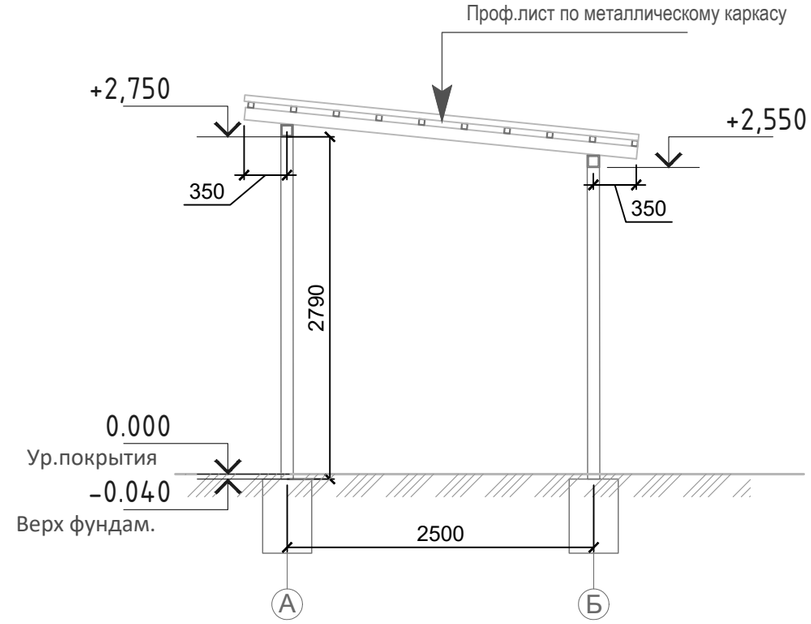

Рев.	Дата	ОПИСАНИЕ	Разработал	Проверил	ГИП
К01	22.10.2024	ВЫПУЩЕНО ДЛЯ РАССМОТРЕНИЯ	Казанников	Бейсбаев	Сингаевская

изм.	Nуч.	лист	Nдок.	подпись	дата
ГАП		Бейсбаев М			07.24
Гл. Спец.		Казанников			07.24
Разработал		Ибрагимов			07.24
Проверил		Глызно			07.24
Н.контроль		Трусова М.			07.24

ASL-P-1842-2023-1.4,1.8,2.12,2.7,3.8-АС

Строительство набережной Кенгирского водохранилища в г. Жезказган

Зона 2.7; 3.8
Пункт ТО и парковка для велосипедов

стадия	лист	листов
РП	5.1	

План, Разрез 1-1,2-2. Навеса

ТОО "АСТЕЛ-К"
17-ГСЛ № 000089

Формат А3

Схема расположения фундаментной плиты ФПм-1

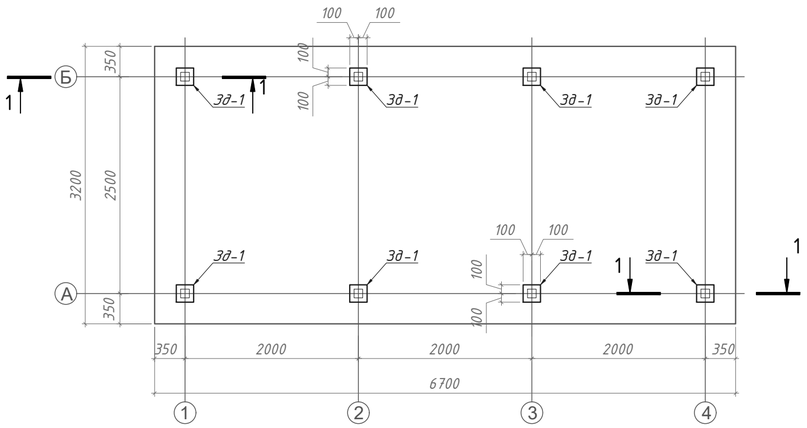

1 - 1
(опалубочный чертеж)

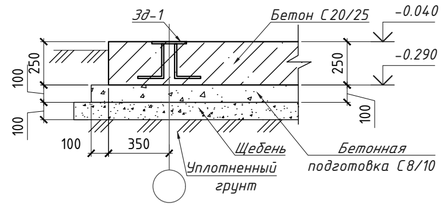

1 - 1
(схема армирования)

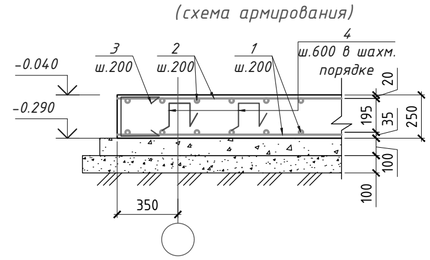

Схема армирования фундаментной плиты ФПм-1

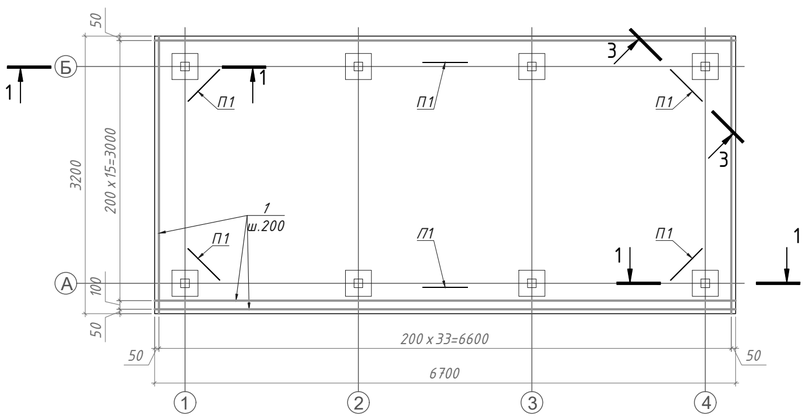

3 - 3
М1:25

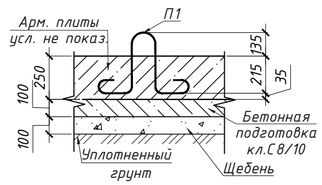

Проушина П1

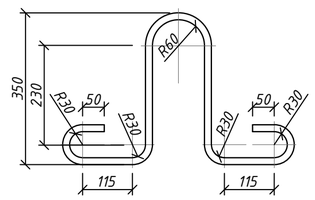

Закладная деталь 3д-1

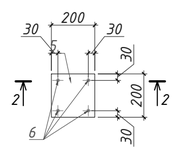

2 - 2

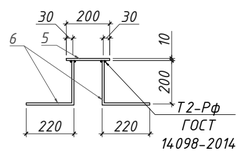

Спецификация материалов и изделий

Поз.	Обозначение	Наименование	Кол.	Масса ед.,кг	Примечание
		Фундаментная плита ФПм-1			
1	см. примечание п.9	ф 10 А400 ГОСТ 34028-2016 L= п.м	222.7	0.617	137.4
2	см. примечание п.9	ф 8 А400 ГОСТ 34028-2016 L= п.м	222.7	0.395	88.0
3*	см. примечание п.9	ф 10 А400 ГОСТ 34028-2016 L= 895	102	0.55	56.3
4*	см. примечание п.9	ф 10 А400 ГОСТ 34028-2016 L= 990	127	0.61	77.5
П1	Проушина	ф 16 А240 ГОСТ 34028-2016 L= 1360	6	2.147	12.88
3д1	данный лист	Закладная деталь 3д-1	8	6.12	49.0
		Материалы:			
		Бетон С20/25,W8,F150,м³	5.36		
		Бетон С8/10 м³	2.35		
	ГОСТ 8267-93	Щебень фракции 10-25 М600, м³	2.56		
3д-1		Закладная деталь 3д-1	1		
5		- 10х200, L=200	1	3.14	3.14
6		ф 12 А400 ГОСТ 34028-2016 L= 420	8	0.37	3.0

поз (*) смотреть ведомость деталей

Ведомость деталей

Поз.	Эскиз
3*	R=3d (н.г.); 195; 350; 350
4*	200; 195; 195; 200; 200
6*	200; R=3d (н.г.); 220

1. Данный лист смотреть совместно с л. АС-4.1.
2. За условную отм. 0,000 принять верх плиты, что соответствует абсолютной отметке по ГП;
3. Трамбовку произвести виброкатком массой 5т. с проверкой результатов трамбовки лабораторными исследованиями.
4. Все работы производить с соблюдением требований СП по производству работ, техники безопасности и указаний настоящей рабочей документации.
5. Под фундаментную монолитную плиту выполнить бетонную подготовку из бетона кл. С8/10 и щебеночную подушку ф10-25мм, толщиной 100 мм, с размерами превышающими размеры фундаментной плиты на 100 мм в каждую сторону.
6. Все бетонные поверхности, соприкасающиеся с грунтом, обмазать горячей битумной мастикой за 2 раза.
7. Стальной фиксатор (поз.4*) устанавливать шагом 600х600мм.

Все арматурные стержни (вертикальные и горизонтальные) основного армирования, на концах должны быть замкнуты П-образными арматурными элементами. Монтаж выполнить вязальной проволокой.

8. Выемка Грунта: 11 м³
9. Произвести связывание арматурных стержней в каркасы для железобетонных конструкций на строительной площадке с использованием вязальной проволоки, обеспечив надежность соединений в соответствии с проектными требованиями и действующими строительными нормами

Марка конструкции	Изделия арматурные						
	Арматура класса						Всего
	А240		А400С				
	ГОСТ 34028-2016						
	ф16	Итого	ф8	ф10	ф12	Итого	
Фундаментная плита ФПм-1	12.88	12.88	87.97	271.22	25.12	384.31	397.19

Рев.	Дата	ОПИСАНИЕ	Разработал	Проверил	ГИП
К01	22.10.2024	ВЫПУЩЕНО ДЛЯ РАССМОТРЕНИЯ	Ерназаров	Глызно	Сингаевская

ASL-P-1842-2023-1.4,1.8,2.12,2.7,3.8-АС

Строительство набережной Кенгирского водохранилища в г. Жезказган

Зона 2.7; 3.8
Пункт ТО и парковка для велосипедов

изм.	Nуч.	лист	Nдок.	подпись	дата
ГАП	Бейсбаев М.				07.24
Гл. Спец.	Казанников				07.24
Проверил	Глызно				07.24
Разработал	Ибрагимов				07.24
Н.контроль	Трусова М.				07.24

стадия	лист	листов
РП	5.2	

Схема расположения фундаментной плиты ФПм-1

ТОО "АСТЕЛ-К"
17-ГСЛ № 000089

Взам. инв. N | Подп. и дата | Инв. N подл.

Формат А3

Схема расположения металлических элементов на отм. -0,040

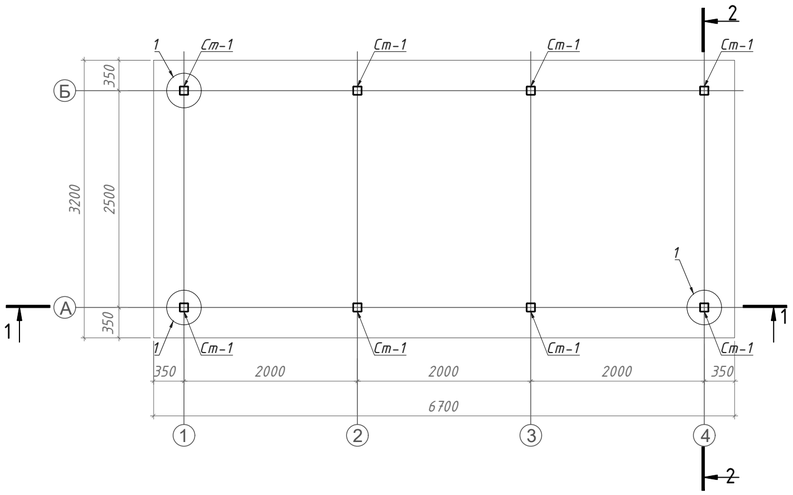

Схема расположения металлических балок

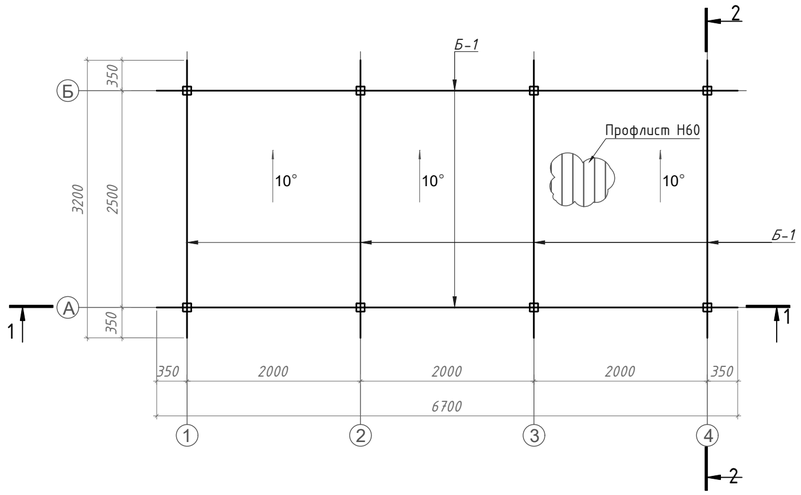

Спецификация материалов и изделий

Марка	Обозначение	Наименование	Кол-во, шт.	Масса ед., кг	Приме-чание
Ст1		Труба □100х4 С255 ГОСТ 30245-2012, l= п.м.	22.48	11.73	263.69
Б1		Труба □150х100х4 С255 ГОСТ 30245-2012, l= п.м.	26.40	14.87	392.57
П1		Труба □90х3 С255 ГОСТ 30245-2012, l= 6700	7.00	53.80	376.61
У1		L63х4 С245 ГОСТ 8509-93 l=100 мм	56.00	0.39	21.82
Н60		Профлист Н60-845-0.8 ГОСТ 240045-2016 м2	21.78	8.40	182.91

Марка элемента	Сечение			Усилия для прикрепления			Наименование или марка металла	Примечание
	Эскиз	Поз.	Состав	A, кН	N, кН	M, кН·м		
Ст1	▢		□100х4	±0.44	-2.64	±0.38	С255	
Б1	▢		□150х100х4	±0.91	0.56	±0.17	С255	
П1	▢		□90х3	±0.48	-	-	С255	
У1	L		L63х4	-	-	-	С245	

Схема расположения прогонов

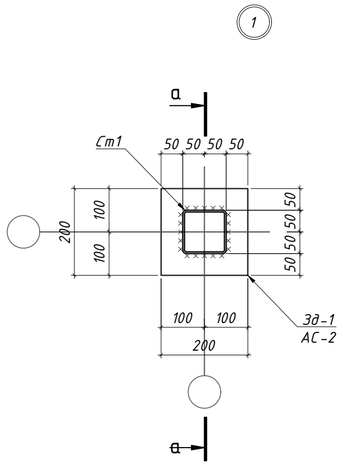

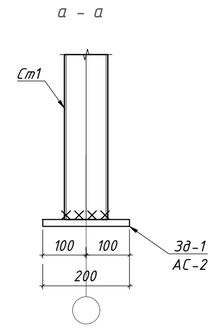

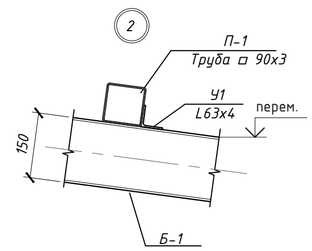

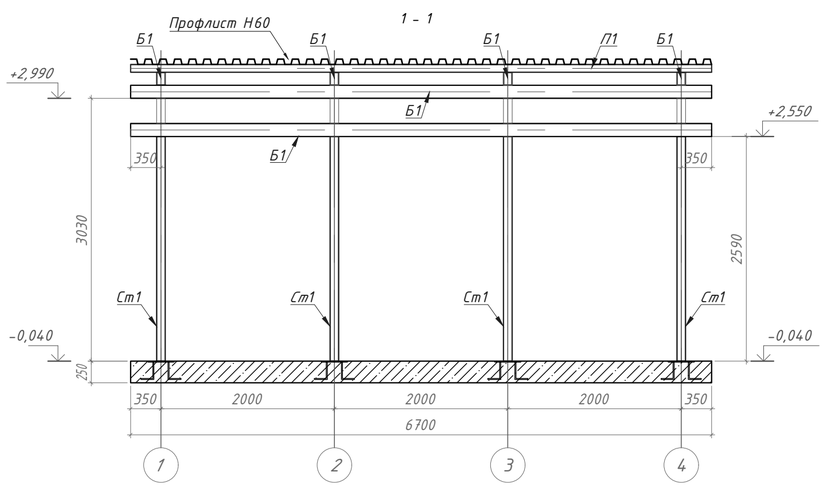

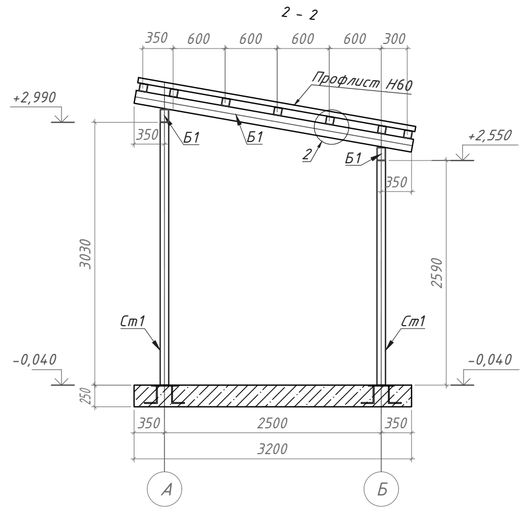

1. Данный лист см. совместно с листами АС-4.2,4.3.
2. За условную отм. 0,000 принять верх плиты, что соответствует абсолютной отметке по ГП;
3. Все работы производить с соблюдением требований соответствующих глав СП по производству работ, техники безопасности (СН РК 1.03-05-2011) и указаний настоящей рабочей документации.
4. Сварку выполнять электродами Э42, ГОСТ 9467-75*. Толщину шва принимать по наименьшей толщине свариваемых элементов.
5. Все поверхности металлических конструкций, небетонированных закладных деталей и соединительных элементов очистить от пыли и грязи, обезжирить, затем окрасить эмалью ПФ-115 RAL 9003 ГОСТ 6465-76* за два раза по грунтовке ГФ 021 ГОСТ 25129-82.
6. Расход профлиста дан без учета нахлеста

Рев.	Дата	ОПИСАНИЕ	Разработал	Проверил	ГИП
К01	22.10.2024	ВЫПУЩЕНО ДЛЯ РАССМОТРЕНИЯ	Ерназаров	Глызно	Сингаевская

ASL-P-1842-2023-1.4,1.8,2.12,2.7,3.8-АС

Строительство набережной Кенгирского водохранилища в г. Жезказган

Зона 2.7; 3.8
Пункт ТО и парковка для велосипедов

изм.	Nуч.	лист	Nдок.	подпись	дата
ГАП		Бейсбаев М.			07.24
Гл. Спец.		Казанников			07.24
Разработал		Ибрагимов			07.24
Проверил		Глызно			07.24
Н.контроль		Трусова М.			07.24

стадия	лист	листов
РП	5.3	

Схема расположения фундаментной плиты ФПм-1; ФПм-2

ТОО "АСТЕЛ-К"
17-ГСЛ № 000089

Взам. инв. N
Подп. и дата
Инв. N подл.

Формат А3