ЛИЦЕНЗИЯ

15.10.2018 года **18018980**

Выдана **Товарищество с ограниченной ответственностью "ALIGeo"**

050000, Республика Казахстан, г.Алматы, Микрорайон КОКЖИЕК, дом № 51., 38.
БИН: 180140039023

(полное наименование, местонахождение, бизнес-идентификационный номер юридического лица (в том числе иностранного юридического лица), бизнес -идентификационный номер филиала или представительства иностранного юридического лица – в случае отсутствия бизнес-идентификационного номера у юридического лица/полностью фамилия, имя, отчество (в случае наличия), индивидуальный идентификационный номер физического лица)

на занятие **Изыскательская деятельность**

(наименование лицензируемого вида деятельности в соответствии с Законом Республики Казахстан «О разрешениях и уведомлениях»)

Особые условия

(в соответствии со статьей 36 Закона Республики Казахстан «О разрешениях и уведомлениях»)

Примечание **Неотчуждаемая, класс 1**

(отчуждаемость, класс разрешения)

Лицензиар **Коммунальное Государственное учреждение "Управление государственного архитектурно-строительного контроля города Алматы". Акимат города Алматы.**

(полное наименование лицензиара)

Руководитель (уполномоченное лицо) **МАНЗОРОВ БАГДАТ САЙЛАНБАЕВИЧ**

(фамилия, имя, отчество (в случае наличия)

Дата первичной выдачи

Срок действия лицензии

Место выдачи **г.Алматы**

ПРИЛОЖЕНИЕ К ЛИЦЕНЗИИ

Номер лицензии 18018980

Дата выдачи лицензии 15.10.2018 год

Подвид(ы) лицензируемого вида деятельности:

- Инженерно-геодезические работы, в том числе:
  - Топографические работы для проектирования и строительства (съемки в масштабах от 1:10000 до 1:200, а также съемки подземных коммуникаций и сооружений, трассирование и съемка наземных линейных сооружений и их элементов)
  - Геодезические работы, связанные с переносом в натуру с привязкой инженерно-геологических выработок, геофизических и других точек изысканий
  - Построение и закладка геодезических центров
  - Создание планово-высотных съемочных сетей

(наименование подвида лицензируемого вида деятельности в соответствии с Законом Республики Казахстан «О разрешениях и уведомлениях»)

Лицензиат **Товарищество с ограниченной ответственностью "ALIGeo"**

050000, Республика Казахстан, г.Алматы, Микрорайон КОКЖИЕК, дом № 51., 38., БИН: 180140039023

(полное наименование, местонахождение, бизнес-идентификационный номер юридического лица (в том числе иностранного юридического лица), бизнес-идентификационный номер филиала или представительства иностранного юридического лица – в случае отсутствия бизнес-идентификационного номера у юридического лица/полностью фамилия, имя, отчество (в случае наличия), индивидуальный идентификационный номер физического лица)

Производственная база **Толе би д.202а оф.102**

(местонахождение)

Особые условия действия лицензии

(в соответствии со статьей 36 Закона Республики Казахстан «О разрешениях и уведомлениях»)

Лицензиар **Коммунальное Государственное учреждение "Управление государственного архитектурно-строительного контроля города Алматы". Акимат города Алматы.**

(полное наименование органа, выдавшего приложение к лицензии)

Руководитель (уполномоченное лицо) **МАНЗОРОВ БАГДАТ САЙЛАНБАЕВИЧ**

(фамилия, имя, отчество (в случае наличия)

Осы құжат «Электронды құжат және электрондық цифрлық қолтаңба туралы» Қазақстан Республикасының 2003 жылғы 7 қаңтардағыЗаңы 7 бабының 1 тармағына сәйкес қағаз тасығыштағы құжатпен маңызы бірдей. Данный документ согласно пункту 1 статьи 7 ЗРК от 7 января 2003 года "Об электронном документе и электронной цифровой подписи" равнозначен документу на бумажном носителе.

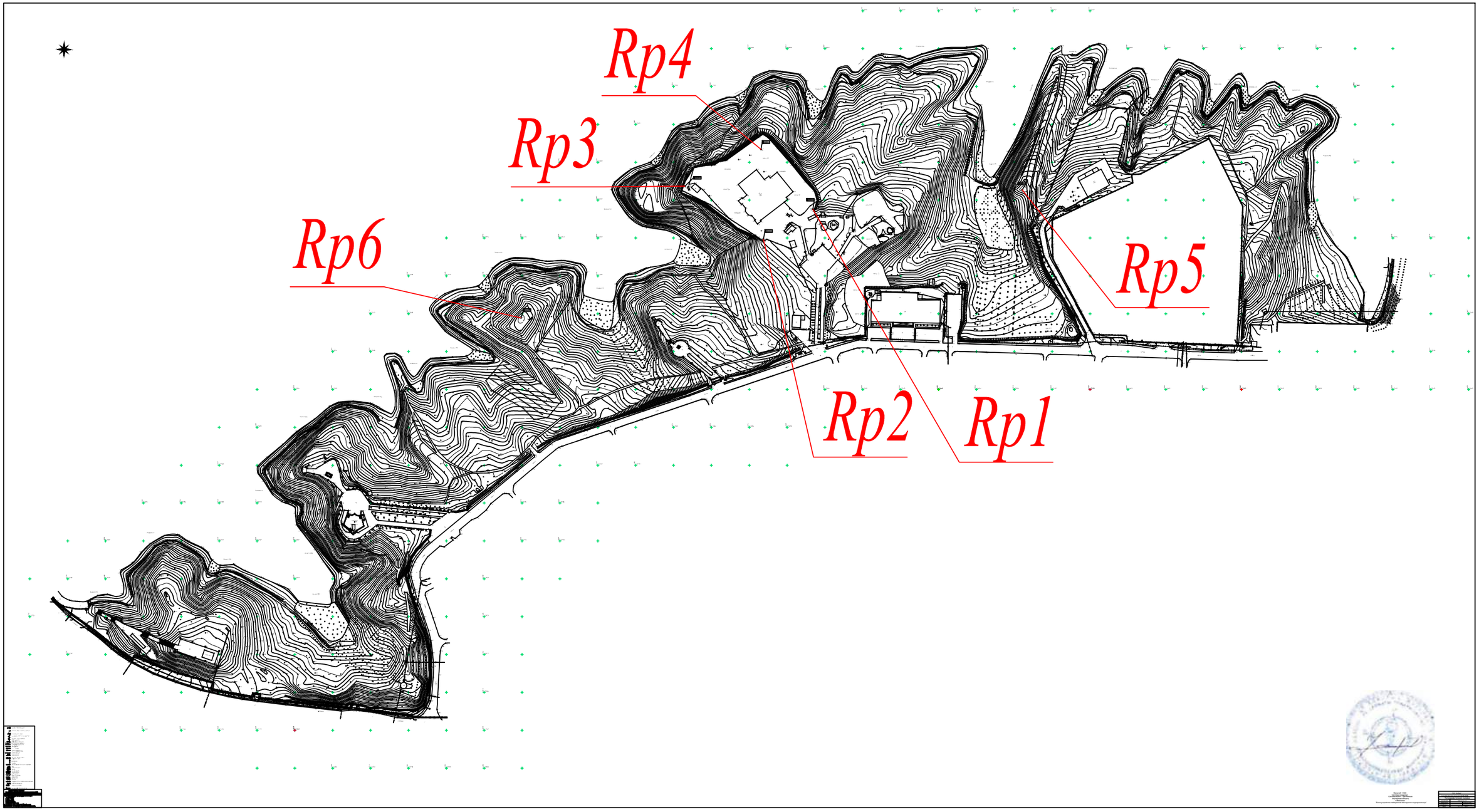
Rp4
Rp3
Rp6
Rp5
Rp2
Rp1

АКТ
Обследования зеленых насаждений

«29» мая 2024 года

По объекту: «Строительство набережной Кенгирского водохранилища в городе Жезказган» по адресу: участок Земли Города Жезказган, кадастровый номер №25-109-001-1782.
Установили следующее: в результате выездного обследования земельного участка по указанному адресу выявлено, что под пятно застройки подпадает под снос 415 шт сухостоев.

№ п/п	Породный состав зеленых насаждений	Сохраняются			Вырубка по разрешению			Вырубка без разрешения		
		штук	возраст, лет	диаметр ствола, см	штук	возраст, лет	диаметр ствола, см	штук	возраст, лет	диаметр ствола, см
1	2	3	4	5	6	7	8	9	10	11
1	Сухостой		5-25	25-30	415	5-25	10-30		10-15	10-30
2	Валежник				60					
	Всего:	475								
	Итого:									

продолжение таблицы

Пересадка, кронировка (омолаживание)			Санитарная обрезка			Качественное (фактическое) состояние	Размер возмещения ущерба за единицу	Сумма ущерба исчисленного по размерам возмещения ущерба	Компенсационное восстановление, штук
штук	возраст, лет	диаметр ствола, см	штук	возраст, лет	диаметр ствола, см	диаметр ствола, см	месячный расчетный показатель	Тенге	штук
12	13	14	15	16	17	18	19	20	21
704	5-25	5-30	857	5-25	5-30				

Настоящий акт составлен в 3 (трех) экземплярах.
Примечание: Акт обследования не является документом, дающим разрешение на вырубку или пересадку зеленых насаждений.

Представитель физического или юридического лица:
Представитель подрядной организации ТОО «Астел-К»

_____Гусев Ю.
подпись (Ф.И.О) (печать при наличии)

Должностное лицо уполномоченного органа:
Представитель ГУ «Отдел жилищно-коммунального хозяйства, пассажирского транспорта и автомобильных дорог города Жезказгана» главный специалист

_____ Булатов Т.А.
подпись (Ф.И.О) (печать при наличии)

«ҚАЗГИДРОМЕТ» РМК **РГП «КАЗГИДРОМЕТ»**

ҚАЗАҚСТАН РЕСПУБЛИКАСЫ ЭКОЛОГИЯ, ЖӘНЕ ТАБИҒИ РЕСУРСТАР МИНИСТРЛІГІ

МИНИСТЕРСТВО ЭКОЛОГИИ И ПРИРОДНЫХ РЕСУРСОВ РЕСПУБЛИКИ КАЗАХСТАН

04.11.2024

1. Город – **Жезказган**
2. Адрес – **область Улытау, Жезказган**
4. Организация, запрашивающая фон – **ТОО «Астел-К»**
5. Объект, для которого устанавливается фон – **РП «Строительство набережной Кенгирского водохранилища в городе Жезказган»**
6. Разрабатываемый проект – **Раздел \"Охрана окружающей среды\"**
7. Перечень вредных веществ, по которым устанавливается фон: **Азота диоксид**, **Взвеш.в-ва**, **Диоксид серы**, **Углерода оксид**,

Значения существующих фоновых концентраций

Номер поста	**Примесь**	**Концентрация Сф - мг/м^3**				
		Штиль 0-2 м/сек	**Скорость ветра (3 - U*) м/сек**			
			север	**восток**	**юг**	**запад**
№1,2,3	Азота диоксид	0.0977	0.0963	0.104	0.1063	0.0927
	Взвеш.в-ва	0.848	0.9995	0.8965	0.7565	0.791
	Диоксид серы	0.0983	0.0873	0.191	0.0797	0.0413
	Углерода оксид	1.2927	0.7647	0.7837	0.7907	0.636

Вышеуказанные фоновые концентрации рассчитаны на основании данных наблюдений за 2021-2023 годы.

Стройгенплан. М 1:2000

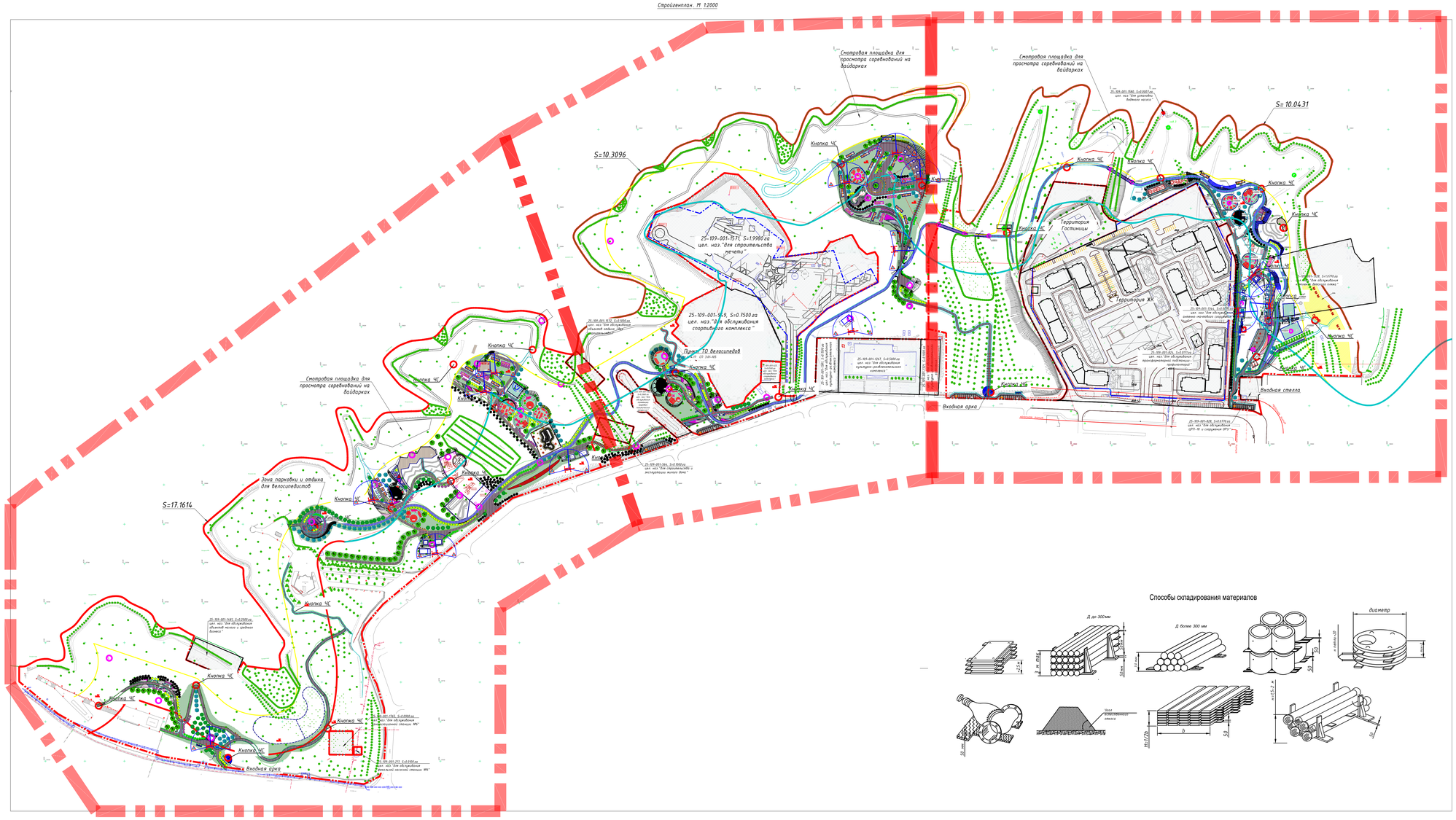

Способы складирования материалов

Экспликация зданий и сооружений

Номер на плане	Наименование	Примечание
-	Зона 1	
1.1	Тех. помещение для автополива.	АС Альбом 4
1.2	Водный комплекс	
1.3	Пикник зона - 4 шт	АС Альбом 8
1.4	Селфи зона - 4 шт	АС Альбом 8
1.5	Смотровая площадка	
1.6	Торговый павильон - 9 шт	АС Альбом 2
1.7	Санитарный узел	АС Альбом 3
1.8	Пергола - 10 шт	АС Альбом 8
1.9	Парковка для посетителей 10 м/м включая 1 место для МГН	
1.10	КТП (модульная)	
1.11	Площадка для мусоросборников	
1.12	Пост охраны	АС Альбом 1
1.13	Мост 1	
1.14	Мост 2	
1.15	Площадка детская ПЛ1	АС Альбом 8
1.16	Площадка детская ПЛ2	АС Альбом 8
1.17	Площадка workout ПЛ3	АС Альбом 8
1.18	Площадка детская ПЛ4	АС Альбом 8
1.19	Площадка для стритбола ПЛ5	АС Альбом 8
1.20	Площадка для волейбола ПЛ6	АС Альбом 8
1.21	Тех. помещение для фонтана	
Л-1- Л-6	Уличные лестницы Л-1..Л-6	АС Альбом 7
-	Зона 2	
2.1	Тех. помещение для автополива.	
2.2	Входная стелла	
2.3	Ручей желаний	
2.4	Круговая качеля	
2.5	Пикник зоны - 18 шт	
2.6	Торговые павильоны - 5 шт	АС Альбом 2
2.7	Пункт ТО для велосипедов	
2.8	Санитарный узел - 2 шт	АС Альбом 3
2.9	Парковка для посетителей 10 м/м включая 1 место для МГН	
2.10	КТП (модульная)	
2.11	Площадка для мусоросборников	
2.12	Арочная галерея	
2.13	Пост охраны	
2.14	Площадка детская ПЛ7	АС Альбом 8
2.15	Площадка детская ПЛ8	АС Альбом 8
2.16	Площадка workout ПЛ9	АС Альбом 8
2.17	Площадка workout ПЛ10	АС Альбом 8
2.18	Тех. Помещение	
-	Зона 3	
3.1	Тех. помещение для автополива.	АС Альбом 4
3.2	Входная стелла	
3.3	Амфитеатр	
3.4	Смотровая площадка	
3.5	Пикник зона - 8 шт	
3.6	Торговый павильон - 4 шт	АС Альбом 2
3.7	Санитарный узел - 3 шт	АС Альбом 3
3.8	Парковка для велосипедов.	АС Альбом 8
3.9	Парковка для посетителей 10 м/м включая 1 место для МГН	
3.10	КТП (модульная)	
3.11	Площадка для мусоросборников	
3.12	Пантпрюки ПЛ11	АС Альбом 8
3.13	Пост охраны	
3.14	Арт инсталляция	АС Альбом 8
3.15	Паркур площадка ПЛ12	АС Альбом 8
3.16	Площадка детская ПЛ13	АС Альбом 8
3.17	Площадка детская ПЛ14	АС Альбом 8
3.18	Площадка workout ПЛ15	АС Альбом 8
3.19	Площадка workout ПЛ16	АС Альбом 8
3.20	Скейп площадка ПЛ17	АС Альбом 8
3.21	Площадка для стритбола ПЛ18	АС Альбом 8
3.22	Площадка выгула и дрессировки собак	
3.23	Зона влюбленных - 4 шт	АС Альбом 8
3.24	Площадка детская ПЛ19	АС Альбом 8

Схема разделения на зоны

Схема временного ограждения ОГ-1

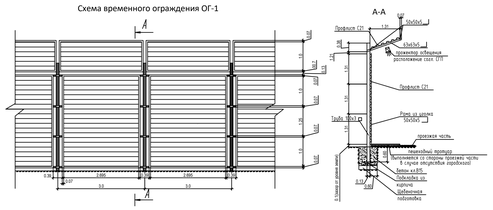

Ведомость потребности в основных машинах, механизмах

№ п.п	Наименование	Основной параметр	Количе-ство, шт.
1	Экскаватор «обратная лопата»	ёмк.0,5 м^3	3
2	Каток самоходный	8 т / 14 т	4 / 3
3	Бульдозер	79,4кВт	3
4	Погрузчик фронтальный	3м^3	3
5	Автогрейдер	99кВт / 160 кВт	3 / 2
6	Кран автомобильный	20т / 25т	2 / 3
7	Автосамосвал	7,5 / 10 т	4 / 4
8	Сварочный трансформатор (сварочный пост)	40 кВт	5
9	Бетономешалка	250,0 л.	3
10	Вибратор глубинный и поверхностный		4
11	Передвижной компрессор		4
12	Котел битумный	400 л	2
13	Автомобиль бортовой	5т	2

Установленная мощность (кВт) по видам потребителей

№ п/п	Наименование машин, механизмов и других потребителей электроэнергии	Количество, шт.	Мощность на единицу, кВт
1	Электротрамбовки ИЭ - 4505	2	7,4
2	Сварочный трансформатор СТЭ-34 (сварочный пост)	10	80
3	Прогревочный трансформатор ТМТО-80	8	50
4	Вибратор глубинный ИВ-47	21	1,2
5	Бетономешалка 250л.	7	3,5
6	Прогрев бетона способом «тепляка» горячим воздухом от теплогенератора (на 100м3 бетона)		270
7	Механизмы и инструменты разные (мелкие)		30
8	Электрокомпрессор	9	6

График грузоподъемности крана КС-55713 Lстр = 21.0 м.

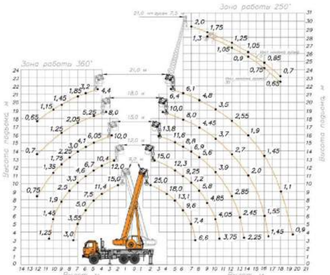

1. Для безопасного использования и эксплуатации автомобильных кранов и автогидроподъемников в период осуществления монтажа металлических конструкций необходимо руководствоваться требованиями «Правил обеспечения промышленной безопасности при эксплуатации грузоподъемных механизмов», в соответствии с Приказом №359 МЦиР РК от 30 декабря 2014г.
В качестве рекомендации для эксплуатации гидроподъемников можно использовать Правила устройства и безопасной эксплуатации подъемников (вышек), утвержденный Госстроитехнадзором Республики Казахстан 25 октября 1996 г.

График грузоподъемности крана XCMG QY25K
Lстр = 38.5 м

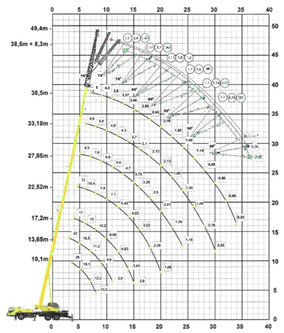

Технические характеристики крана XCMG QY25K

Двигатель	6CL280-2	Скорость передвижения, км/ч	72
Мощность двигателя, кВт п.с.	206	Габаритные размеры в транспортном положении, мм.	
Подъемные характеристики		Длина, мм	12360
Грузоподъемность, т 25		Ширина, мм	2500
Грузовой момент, тм 1025		Высота, мм	3380
Высота подъема (с гуськом), м	40,8	Полная масса с основной стрелой, т	26,4

Схемы строповок основных грузов

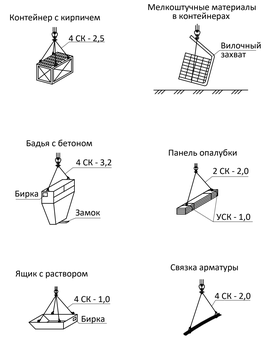

Условные обозначения

- Граница деления на зоны
- КПП
- Временной пункт мойки колес автомашин
- Знак, предупреждающий о работе крана
- Направление движения автотранспорта
- Знак ограничения скорости
- Паспорт объекта
- Проектируемые здания и сооружения
- Временные площадки складирования
- Биотуалеты
- Ворота въезд на площадку
- Ограждение строительной площадки с козырьком
- Пожарный пост
- Прожектор на опоре

К.01	09.08.2024	НА РАССМОТРЕНИЕ			Ткаченко	Сингаевская	Бейсбаев	
Изм.	Кол.уч.	Лист	№док.	Подп.	Дата	ASL-Р-1842-2023-ПОС		
						"Строительство набережной Кенгирского водохранилища в городе Жезказган"		
ГИП		Сингаевская			08.24	Организация строительства	стадия	лист	листов
Разработал		Аминова			08.24		РП	1	
Проверил		Сингаевская			08.24	Генеральный план. М 1:2000	ТОО "АСТЕЛ-К" 17-ГСП №000089		
Н. контр.		Трусова М.			08.24				

ПОРЯДОК СКЛАДИРОВАНИЯ СТРОИТЕЛЬНЫХ КОНСТРУКЦИЙ, ИЗДЕЛИЙ И МАТЕРИАЛОВ

профилированных листов

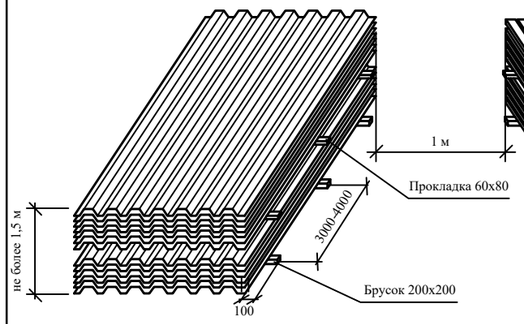

швеллеров

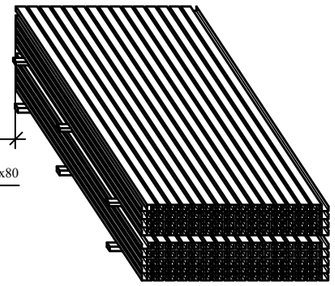

арматурной сетки в штабеле

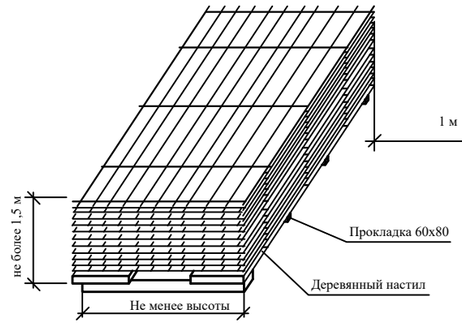

труб малого диаметра (57–133 мм)

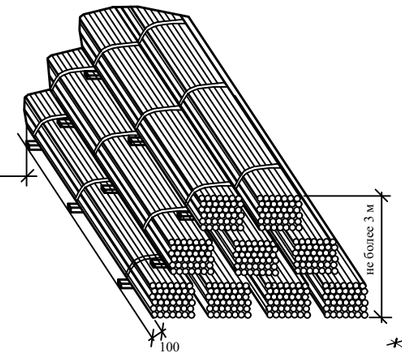

ДЕРЕВЯННЫЕ ЩИТЫ НАСТИЛА, ОПАЛУБКИ

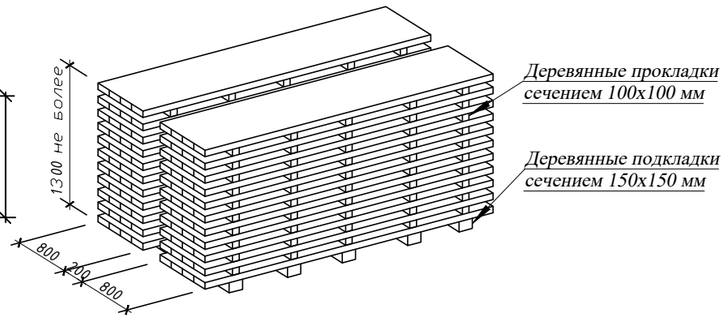

Складирование металлических балок

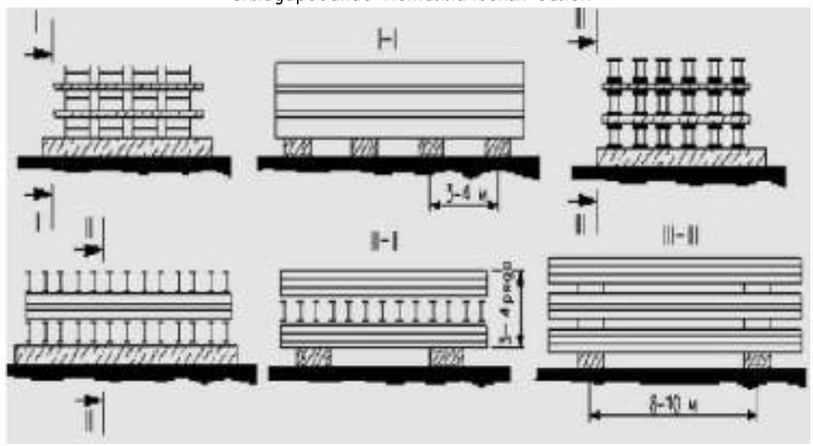

мелкосортного металла в стеллажах

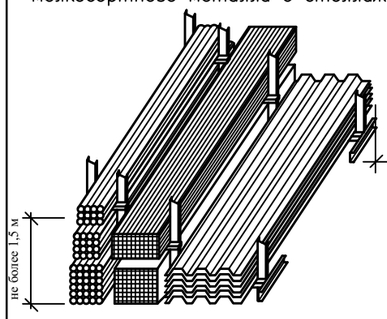

металлических листов в стеллажах

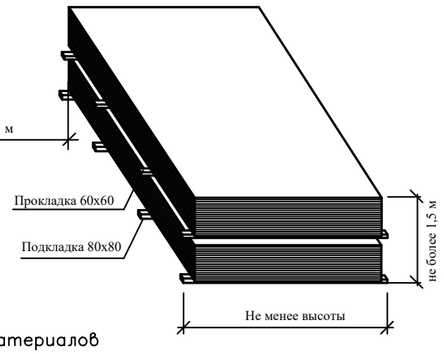

трубы в штабель

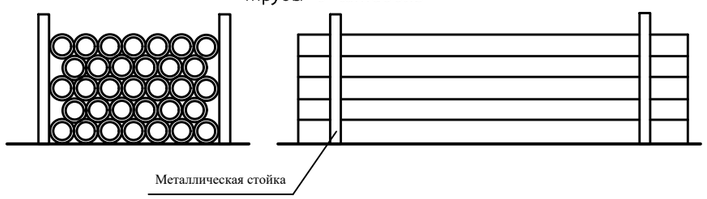

пиломатериалов

рядная укладка

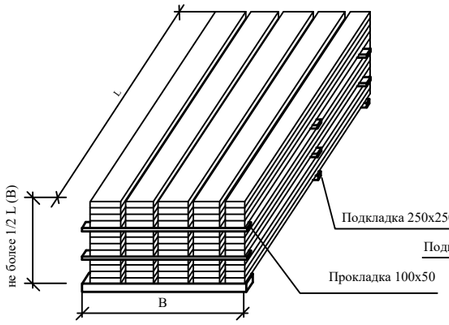

укладка в клетки

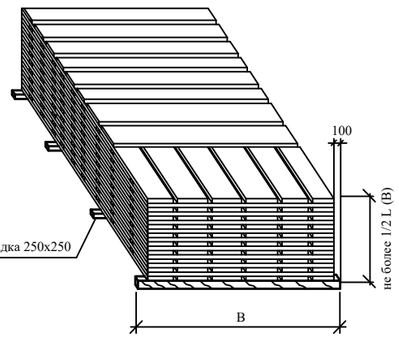

Организация складирования строительных материалов, деталей и конструкций

Поверхность площадки для складирования материалов, конструкций, изделий и оборудования необходимо спланировать и уплотнить. При слабых грунтах поверхность площадки может быть уплотнена щебнем или выложена дорожными плитами на песчаном основании.

Для отвода поверхностных вод следует сделать уклон 1-2° в сторону внешнего контура склада с устройством в необходимых случаях кюветов.

Строительные материалы, конструкции, изделия при хранении на строительной площадке складируются на выровненой, утрамбованной, очищенной от мусора площадке.

В штабель железобетонных изделий укладываются изделия одного типа и одной марки без превышения установленной высоты штабеля.

Между штабелями предусматриваются проходы шириной не менее 1 м. и проезды, ширина которых зависит от габаритов транспортных средств и погрузо-разгрузочных механизмов, обслуживающих строительные площадки.

Расстояние от штабелей материалов, изделий и конструкций до бровок выемок (котлованов, траншей) определяется расчетом на устойчивость откосов (креплений), как правило, за пределами призмы обрушения, но не менее 1 м до бровки естественного откоса или крепления выемки.

Подкладки и прокладки в штабелях складируемых материалов и конструкций распологаются в одной вертикальной плоскости.

Толщина подкладок и прокладок при штабелировании плит и блоков не должна быть меньше высоты выступающих монтажных петель.

Подкладки круглого сечения применять запрещается.

Прислонять или опирать материалы, изделия и строительные конструкции к заборам, элементам временных и капитальных сооружений запрещается.

Материалы, содержащие вредные или взрывоопасные растворители необходимо хранить в герметичной таре.

Изм.	Кол.уч.	Лист	№док.	Подп.	Дата	ASL-P-1842-2023-ПОС			
						"Строительство набережной Кенгирского водохранилища в городе Жезказган"			
ГИП		Сингаевская			08.24	Организация строительсва	стадия	лист	листов
Разработал		Акылбаев			08.24		РП	2	
Проверил		Сингаевская			08.24	Порядок складирования строительных конструкций, изделий и материалов	ТОО "АСТЕЛ-К" 17-ГСЛ № 000089		
Н. контр.		Трусова М.			08.24				

Наименование	Размеры, мм			Масса груза, кг	Схема складирования	Схемы строповки при монтаже и складировании
	длина	ширина	высота			
Пиломатериал в пакетах	2900	800		1500	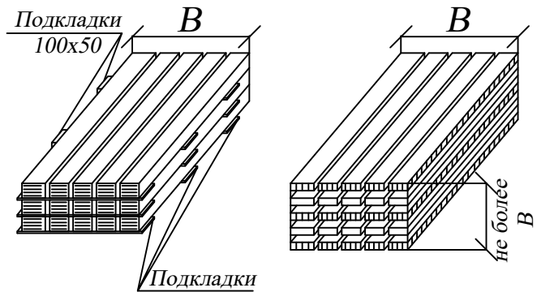	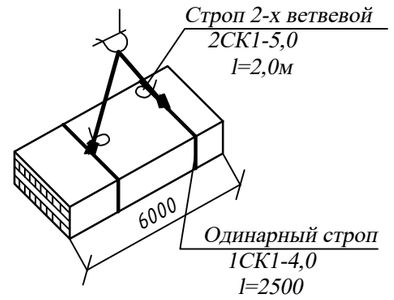
Ящик для отходов	1200	800		1000	Производственная тара подлежит периодическому осмотру (один раз в месяц) Маркировка производственной тары: - дата изготовления - условное обозначение - масса тары - масса брутто - товарный знак завода-изготовителя	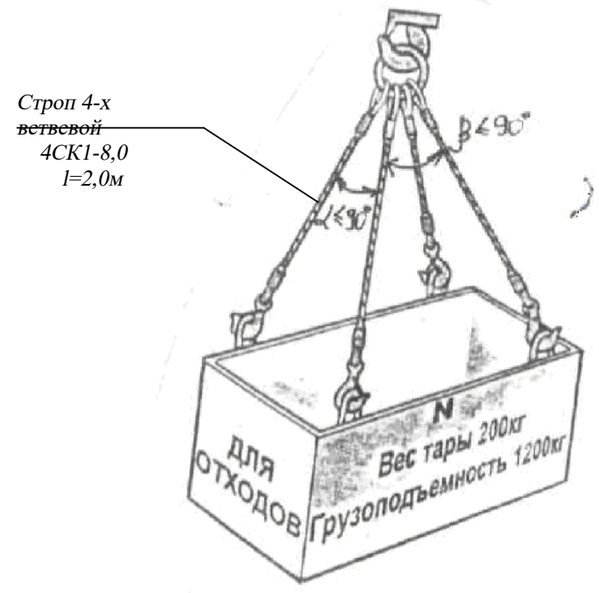

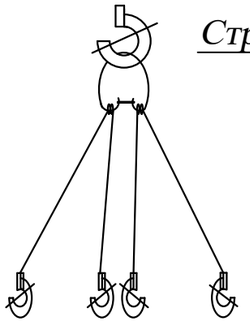

Строп 4-х ветвевой
4СК1-8,0
l=2,0м

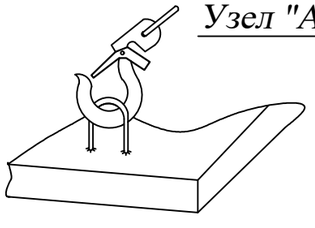

Узел "А"

Примечания:

1. Строповка материалов и изделий должна производиться в соответствии с:
- СНиП РК Безопасность труда в строительстве;
- способами, указанными на данных схемах;
- тарой, соответствующей поднимаемому грузу;
- при наличии на площадке грузозахватных приспособлений и тары и применение их согласно приведенных схем.

2. Все стропы по ГОСТ 25573-82. Толщина подкладок и прокладок должна быть больше высоты выступающих монтажных петель не менее чем на 20 мм.

3. При строповке конструкций зев крюка должен быть направлен от центра тяжести конструкций.

Рекомендуемая знаковая сигнализация при перемещении грузов кранами

Операция	Рисунок	Сигнал
Поднять груз или крюк		Прерывистое движение рукой вверх на уровне пояса. Ладонь обращена вверх, рука согнута в локте
Опустить груз или крюк		Прерывистое движение рукой вниз перед грудью, ладонь обращена вниз, рука согнута в локте
Передвинуть кран (мост)		Движение вытянутой рукой, ладонь, обращена в сторону требуемого движения
Передвинуть тележку		Движение рукой, согнутой в локте, ладонь обращена в сторону требуемого движения тележки
Повернуть стрелу	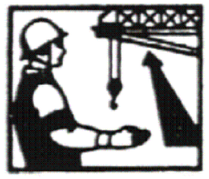	Движение рукой, согнутой в локте, ладонь обращена в сторону требуемого движения стрелы
Поднять стрелу		Движение вверх вытянутой рукой, предварительно опущенной до вертикального положения, ладонь раскрыта

Операция	Рисунок	Сигнал
Опустить стрелу		Движение вниз вытянутой рукой, предварительно подня-той до вертикального положения, ладонь раскрыта
Стоп (прекратить подъем или передвижение)		Резкое движение рукой вправо и влево на уровне пояса, ладонь обращена вниз
Осторожно (применяется перед подачей какого-либо из перечисленных выше сигналов при необходимости незначительного перемещения)		Кисти рук обращены ладонями одна к другой на небольшом расстоянии, руки при этом подняты вверх

Инв.? подл. | Подпись и дата | Взам. инв.?

Виды основных грузозахватных приспособлений

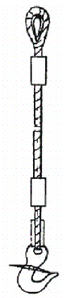	Строп канатный одноветвевой типа 1 СК
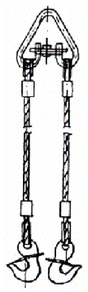	Строп канатный двухветвевой типа 2 СК
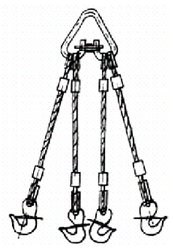	Строп канатный четырехветвевой типа 4 СК1

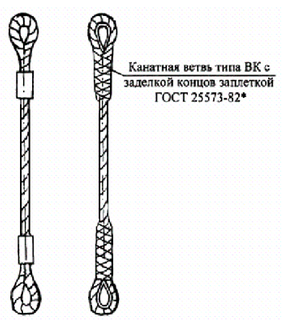	Канатная ветвь типа ВК с заделкой концов втулкой
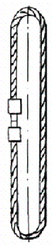	Строп канатный кольцевой типа СКК1
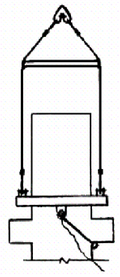	Траверса для монтажа колонн

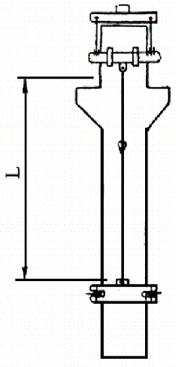	Универсальный захват для монтажа колонн

ЗНАКИ БЕЗОПАСНОСТИ по ГОСТ124026-2001

Предупреждающие

W09
Внимание. Опасность

Осторожно!
Прочие опасности.

Знак №1 (2.9) - устанавливается перед знаком, запрещающим пронос груза на длину тормозного пути

W06
Опасно. Возможно падение груза

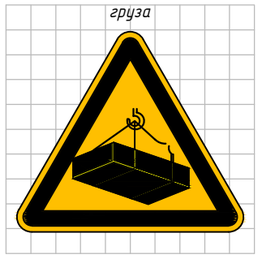

Осторожно!
Работает кран.

Знак №3 (2.7) - устанавливается по контуру опасной зоны, возникающей при работе крана

Запрещающие

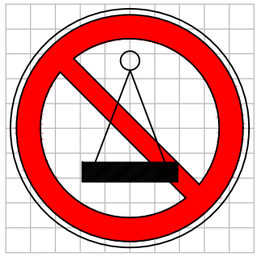

Пронос груза
Запрещен!

Знак №2
запрещающий пронос груза.

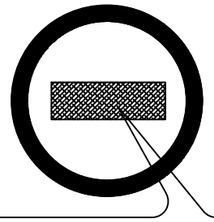

Поясняющую надпись выполнить шрифтом черного цвета. При этом наклонную красную полосу не наносят.

Знак №5 (1,5) - устанавливается в местах и зонах, пребывание в которых связано с опасностью.

P03
Проход запрещен

УКАЗАНИЯ ПО ИЗГОТОВЛЕНИЮ И УСТАНОВКЕ ЗНАКОВ

1. Плоские знаки таблички и блоки, включающие знаки безопасности. следует изготовлять из листового металла толщиной от 0,5-1,5 мм, а также из пластмасс или древесины при условии обеспечения необходимой прочности, жесткости и устойчивости в различных атмосферных условиях.
2. Знаки используемые в темное время суток или в условиях недостаточной видимости, должны быть освещены. Все устройства, обеспечивающие видимость знаков, табличек и блоков в темное время суток, не должны изменять их цвет, а также ухудшать их видимость в светлое время суток.
3. Знаки безопасности устанавливаются на стенах зданий, и на подставках высотой 2500 мм от уровня земли. При производстве работ кранами знаки безопасности на подставках могут устанавливаться наклонно для лучшей видимости (обзора) машинисту (крановщику).
4. Приспособления для крепления знаков, табличек и блоков должны быть окрашены в серый цвет. Для предупреждающих знаков задают сторону теоретического треугольника (без учета скругления угла). Радиусы скругления углов должны быть на знаках треугольной формы - 0.05 стороны, на знаках квадратной формы - 0.04 стороны.

Окраска знаков

ПРЕДУПРЕЖДАЮЩИЕ ЗНАКИ: Равносторонний треугольник с округлыми углами желтого цвета, обращенный вершиной вверх, с каймой черного цвета шириной 0,05 стороны и символическим изображением черного цвета.

ЗАПРЕЩАЮЩИЕ ЗНАКИ: Круг красного цвета с белым полем внутри, белой по контуру каймой и символическим изображением черного цвета на внутренем белом поле. перечеркнуым наклонной полосой под углом 45 градусов. Ширина кольца красного цвета должна быть 0,09-0,1 внешнего диаметра. а ширина наклонной полосы - 0,08 внешнего диаметра.

Размеры знаков безопасности в зависимости от растояния

ДО НАБЛЮДАТЕЛЯ

НОМЕР ЗНАКОВ	Расстояние от знаков до наблюдателя (м)	РАЗМЕРЫ "А" В (ММ)
Предупрежда-ющие 1,3	Свыше 50 до 70	900
	Свыше 70 до 100	1120
Запрещающие 2, 5	Свыше 50 до 70	710
	Свыше 70 до 100	900
Дополнительная табличка	Свыше 50 до 70	А*Б 900*260* 900*360
	Свыше 70 до 100	1120*340 1120*460

Изм.	Кол.уч.	Лист	№док.	Подп.	Дата	ASL-P-1842-2023-ПОС			
						"Строительство набережной Кенгирского водохранилища в городе Жезказган"			
ГИП		Сингаевская			08.24	Организация строительсва	стадия	лист	листов
Разработал		Акылбаев			08.24		РП	6	
Проверил		Сингаевская			08.24	Знаки безопасности	ТОО "АСТЕЛ-К" 17-ГСЛ № 000089		
Н. контр.		Трусова М.			08.24				

АО «Предприятие Тепловодоснабжение»

«Утверждаю»
Директор АО «ПТВС»
_____ Кулманов Б.Б.
«03» июня 2024 г.

Кому: ГУ «Управление энергетики и жилищно-коммунального хозяйство области Ұлытау»

Технические условия № 3046
на присоединение к системам поливочного водопровода, водоснабжения и водоотведения

Наименование объекта, адрес: набережная, площадь, сквер Кенгирского водохранилища, фонтан,
г. Жезказган, участок земли г. Жезказган, кад. номер № 25-109-001-1782.
Характеристика объекта: набережная Кенгирского водохранилища.
Площадь: S = 175000 м².

Дата заявления на выдачу технических условий: «30» мая 2024 г.
Дата выдачи технических условий: «03» июня 2024 г.

I. ВОДОПОТРЕБЛЕНИЕ

с расчетным расходом воды 114,34 м³ / сутки. В том числе:
с существующим расходом воды ---------- м³ / сутки. подпитка фонтана – 15,0 м³ / сутки.

1.1. Присоединение возможно: **точку подключения получить в ГУ «Отдел строительства г. Жезказган» и с согласованием в проектируемую систему водоснабжения ФОК.**

1.2. Давление в сети водопровода в точке подключения 2,1 кгс/см².

1.3.Разработать проект подключения к центральной системе водоснабжения, согласовать с ГУ «Отдел ЖКХ, ПТ и АД г. Жезказган», ГУ «Отдел земельных отношений г. Жезказган», АО «ПТВС» и предусмотреть следующее:

- вид прокладки сети – подземным способом;
- материал – полиэтилен;
- водопроводная сеть *(кольцевая или тупиковая)* – кольцевая;
- в соответствии с СН установить узел управления, контрольно-измерительные приборы, запорные арматуры;
- на границе раздела балансовой принадлежности между энергопередающей организацией и потребителем установить прибор учета холодной воды с средствами дистанционной передачи данных совместимые с ИИС организации, осуществляющей допуск в эксплуатацию приборов учета холодной воды.
- установить пожарный гидрант;
- на основных колодцах и гидрантах предусмотреть унифицированные знаки;
- обеспеченность существующей сети требуемыми расходами на внутреннее и наружное пожаротушение 10 л/сек.

1.4. Приборы учета воды установить согласно техническим требованиям, получить дополнительно в Отделе КУиН АО «ПТВС» г. Жезказгана.

1.5.Оформить акт раздела границ балансовой принадлежности и эксплуатационной ответственности с ГУ «Отдел строительства г. Жезказган».

1.6. Потребитель несет ответственность за исправное состояние и эксплуатацию находящихся в его ведении трубопроводов и запорной арматуры.

II. КАНАЛИЗАЦИЯ

с расчетным расходом воды 114,34 $м^3$/сутки
с существующим расходом воды -------- $м^3$/сутки

2.1. Присоединение возможно: **с согласованием в проектируемую систему водоотведения ФОК и в существующую КНС 6 с установкой канализационных колодцев.**

2.2. Разработать проект подключения к центральной системе водоотведения, согласовать с ГУ «Отдел ЖКХ, ПТ и АД г. Жезказган», ГУ «Отдел земельных отношений г. Жезказган», АО «ПТВС» и предусмотреть следующее:

- вид прокладки сети – подземным способом;
- установить и соблюдать охранную зону существующих сетей АО «ПТВС».

2.3. Проект должен быть разработан в соответствии с действующими СН и Правилами пользования системами водоснабжения и водоотведения в населенных пунктах.

2.4. Оформить акт раздела границ балансовой принадлежности и эксплуатационной ответственности с ФОК, АО «ПТВС» г. Жезказгана.

2.5. Потребитель несет ответственность за исправное состояние и эксплуатацию находящиеся в его ведении трубопроводов.

III. ПОЛИВОЧНЫЙ ВОДОПРОВОД

с расчетным расходом воды 300 $м^3$ / сутки.
с существующим расходом воды --------- $м^3$/ сутки.

3.1. Присоединение возможно: **точку подключения получить в ГУ «Отдел ЖКХ г. Жезказган».**

3.2. Давление в сети поливочного водопровода в точке подключения 2,0 МПа.

3.3. Разработать проект и предусмотреть следующее:

- вид прокладки сети – надземным способом, переход через дорогу подземным способом.
- поливочная сеть *(кольцевая или тупиковая)* – кольцевая;
- в соответствии со СН установить узел управления, контрольно-измерительные приборы, запорные арматуры;

3.4. Оформить акт раздела границ балансовой принадлежности и эксплуатационной ответственности с ГУ «Отдел ЖКХ г. Жезказган».

3.5. Потребитель несет ответственность за исправное состояние и эксплуатацию, находящегося в его ведении трубопроводов и запорной арматуры.

3.6. Перед врезкой в действующую водопроводную, канализационную и поливочную сеть оформить договор с АО «ПТВС» г. Жезказган.

3.7. Перед выдачей в производство проект согласовать со службами АО «ПТВС» г. Жезказган.

3.8. Врезка в действующую водопроводную, канализационную и поливочную сеть возможна только после выполнения всех требований настоящих технических условий.

Главный инженер АО «ПТВС» _____ **Байболов А.И.**

Начальник ПТО АО «ПТВС» _____ **Канапия Э.А.**

Вед. инженер ПТО АО «ПТВС» _____ **Ташетова Г.Б.**

И.о. начальника ОКУиН АО «ПТВС» _____ **Коростелева Н.Б.**

«Утверждаю»
Директор
Предприятия электрических сетей
ТОО «Kazakhmys Distribution»
(Казахмыс Дистрибьюшн)
_____ Кравчук А.Н.
« 07 » « июня » 2024г.

Технические условия № 4049

на присоединение электроустановок 6кВ
«Строительство набережной Кенгирского водохранилища в г.Жезказган».

1.Выданы: ГУ «Управление энергетики и жилищно-коммунального хозяйство области Ұлытау»
2.Место расположения объекта: г. Жезказган, участок земли г.Жезказган, кадастровый номер №25-109-001-1782.
3.Причина выдачи технических условий: вновь вводимый.
4.Разрешенная к использованию мощность: 320,0 (триста двадцать) кВт.
5.Характер потребления электроэнергии: постоянный.
6.Категория по надежности и электроснабжения: III (третья).
7.Напряжение в точке присоединения: 6кВ.
8.Точка присоединения: яч. №12 РУ-6кВ ЦРП-10.
9.Субпотребитель, подключенный к сети потребителя: нет.
10. До начал работ выполнить и согласовать проект внешнего электроснабжения с ПЭС ТОО «Казахмыс Дистрибьюшн» (Казахмыс Дистрибьюшн). Проектом предусмотреть:

10.1. В ячейке №12 ЦРП-10 установку вакуумного выключателя с устройствами защиты РЗА, учета электроэнергии и трансформаторами тока, комплектацию определить проектом согласно запрашиваемой мощности;

10.2. Прокладку КЛ-6кВ от яч. №12 ЦРП-10 до проектируемой КТП-6/0,4кВ Тип, сечение и длину кабельных линии определить проектом с условием подземной прокладки по кабельному каналу, согласно требованиям ПТЭ, ПУЭ;

10.3. Установку КТП-6/0,4кВ. Тип и мощность трансформатора, и комплектацию оборудованием определить проектом согласно запрашиваемой мощности. Коэффициент загрузки силового трансформатора не менее 0,7;

10.4. Установку устройства защиты от повышенного и пониженного напряжения в питающей сети, защиту электрических сетей от токов КЗ и перегрузки, заземление электроустановок согласно ПТЭ, ПУЭ, на стороне 0,4 потребителя.

11. Разрешенный коэффициент мощности: ≥ 0,92.
12. Требования к организации учета электроэнергии:

12.1. В ячейке №12 ЦРП-10 установить коммерческий учет электроэнергии – электронный трехфазный активной и реактивной энергии с встроенным GSM модулем и обеспечением передачи данных в действующую автоматизированную систему по устойчивому GSM каналу связи с протоколом обмена, совместимым с АСКУЭ ПЭС ТОО «Kazakhmys Distribution» (Казахмыс Дистрибьюшн);

12.2. Коммерческие приборы учета без действующей передачи данных в автоматизированную систему АСКУЭ не принимается в эксплуатацию.

13. Все работы по организации внешнего электроснабжения по данным техническим условия выполняются за счет потребителя, в том числе согласование, переоформление и отвод земельных участков проектируемых кабельных линий переноса.
14. Вновь установленное оборудование в ячейке №12 ЦРП-10, безвозмездно передать на балансе ПЭС ТОО «Казахмыс Дистрибьюшн» путем оформления договора дарения с предоставлением полного пакета правоустанавливающих документов;
15. Вновь смонтированные электрические сети 6кВ и оборудование КТП-6/0,4кВ остается на балансе потребителя

16. При изменении потребляемой мощности, изменение схемы внешнего электроснабжения, изменении категории по надежности электроснабжения технические условия считаются недействительными, подлежат переоформлению.

Превышение мощности свыше указанного в технических условиях категорически **не допускается.**

17. Срок действия технических условий: до 07.06.2025г. **По истечении указанного срока и не выполнения условий энергопередающей организации технические условия считаются недействительными.**

18. Присоединение к сетям энергопередающей организации и ввод оборудования в эксплуатацию производится после выполнения всех требований настоящих технических условий в полном объеме и предоставления в ПЭС ТОО «Kazakhmys Distribution» (Казахмыс Дистрибьюшн):

- копии паспортов и свидетельств метрологической проверки на все применяемые средства измерения;
- протокола испытания электрооборудования, копии паспортов электрооборудования;
- Акт выполнения требований выданных технических условий и выполнения согласованного представителем ПЭС ТОО «Kazakhmys Distribution» (Казахмыс Дистрибьюшн) проекта.

19. Подключение произвести:

- в соответствии с действующими правилами в области электроэнергетики;
- после предоставления полного пакета технической документации необходимого для ввода в эксплуатацию (копии).
- после заявки энергоснабжающей организации.
- при наличии установленных коммерческих приборов учета с действующей передачей в систему АСКУЭ;
- оформления Акт осмотра и Акта разграничения балансовой и эксплуатационной ответственности.

Главный инженер
Предприятия электрических сетей
ТОО «Kazakhmys Distribution»
(Казахмыс Дистрибьюшн) **Р.Ш. Расулов**

Исп: Производственный отдел
Тел: 8 (71063) 2-56-35
А-09 от 07.06.2024г.

«ЖЕЗҚАЗҒАН ҚАЛАСЫНЫҢ ТҰРҒЫН ҮЙ КОММУНАЛДЫҚ ШАРУАШЫЛЫҒЫ БӨЛІМІ» МЕМЛЕКЕТТІК МЕКЕМЕСІ

ГОСУДАРСТВЕННОЕ УЧРЕЖДЕНИЕ «ОТДЕЛ ЖИЛИЩНО-КОММУНАЛЬНОГО ХОЗЯЙСТВА ГОРОДА ЖЕЗКАЗГАН»

Қазақстан Республикасы, Қарағанды облысы
100602, Жезқазған қаласы, Алаш даңғылы 1
тел: 8(7102) 73-75-66, факс: 8(7102) 73-31-71
«ҚР Қаржы Министрлігінің Қазынашылық Комитеті» РММ
ЖСК KZ910701030KSN302000 БСК KKMFKZ2A БСН 050140007564

Республика Казахстан, Карагандинская область
100602, город Жезказган, проспект Алаша, 1
тел: 8(7102) 73-75-66, факс: 8(7102) 73-31-71
РГУ «Комитет Казначейства Министерства Финансов РК»
ИИК KZ910701030KSN302000
ОФ БИК KKMFKZ2A БСН 050140007564

21.06.2024 № 01-09/484

Директору ТОО «АСТЕЛ-К»
Майлыбаеву А.Б.

В ответ на Ваше письмо Исх.101/2024-06 от 21.06.24 сообщаем:

- подключение поливочного водопровода предусмотреть от существующей сети диаметром 400 мм по ул. Деева;
- в точке подключения предусмотреть установку колодца с запорной арматурой;
- гарантированный напор в точке подключения 2.0 кгс/см2;
- график полива зеленых насаждений – вторник, пятница с 8.00ч., до 14.00 часов;

В связи с этим сообщаем, что прилагаемая Вами трасса и точка подключения согласованы.

И.о. руководителя **М. Сейтказинов**

исп. Темоханов А
тел: 761022

«ЖЕЗҚАЗҒАН ҚАЛАСЫНЫҢ
ҚҰРЫЛЫС БӨЛІМІ»
МЕМЛЕКЕТТІК
МЕКЕМЕСІ

ГОСУДАРСТВЕННОЕ
УЧРЕЖДЕНИЕ
«ОТДЕЛ СТРОИТЕЛЬСТВА
ГОРОДА ЖЕЗКАЗГАН»

Қазақстан Республикасы, Ұлытау облысы
100602, Жезқазған қаласы, Ғарышкерлер 6, 39а
тел: 8 (7102) 73-44-38, 73-30-13
«ҚА Қаржы Министрлігінің Қазынашылық Комитеті» РММ
ЖСК KZ91070103KSN3026000 БСК KKMFKZ2A
БСН 131040000187

Республика Казахстан, область Ұлытау
100602, город Жезказган, бульвар Ғарышкерлер,39а
тел: 8 (7102) 73-44-38, 73-30-13
РГУ «Комитет Казначействе Министерства Финансов РК »
ИИК KZ91070103KSN3026000 БИК KKMFKZ2A
БИН 131040000187

24.06.2024 № 01-05/822

Директору
ТОО «АСТЕЛ-К»
Майлыбаеву А.Б.

В ответ на Ваше письмо исх.102/2024-06 от 21.06.2024 сообщаем следующее:

- Подключение питьевого водопровода осуществить от камеры ВК 1 проектируемых сетей по пр.Мира. Диаметр проектируемого трубопровода 315 мм;
- В точке подключения предусмотреть прибор учета воды;
- Гарантированный напор в точке подключения 2.1 кгс/см2;
- Подключение канализации предусмотреть в существующую КНС 6 с установкой канализационных колодцев по улице Деева и в проектируемый колодец КК6 по пр. Мира ;
- Прилагаемые Вами трассы подключения водопровода и канализации согласованы;
- Срок реализации проектируемых сетей водопровода и канализации, в которые осуществляется подключения (ВК1; КК6) - 4 квартал 2024 года.

Приложение:

- Точки подключения к проектируемому водопроводу-ВК1 и канализации КК6.

Руководитель **М.Келмаганбетова**

исп.. Шалхар Б.
тел.87053732383

Согласовано
Нач. ПЭО г. Нерюнгри
Ахмеджанов

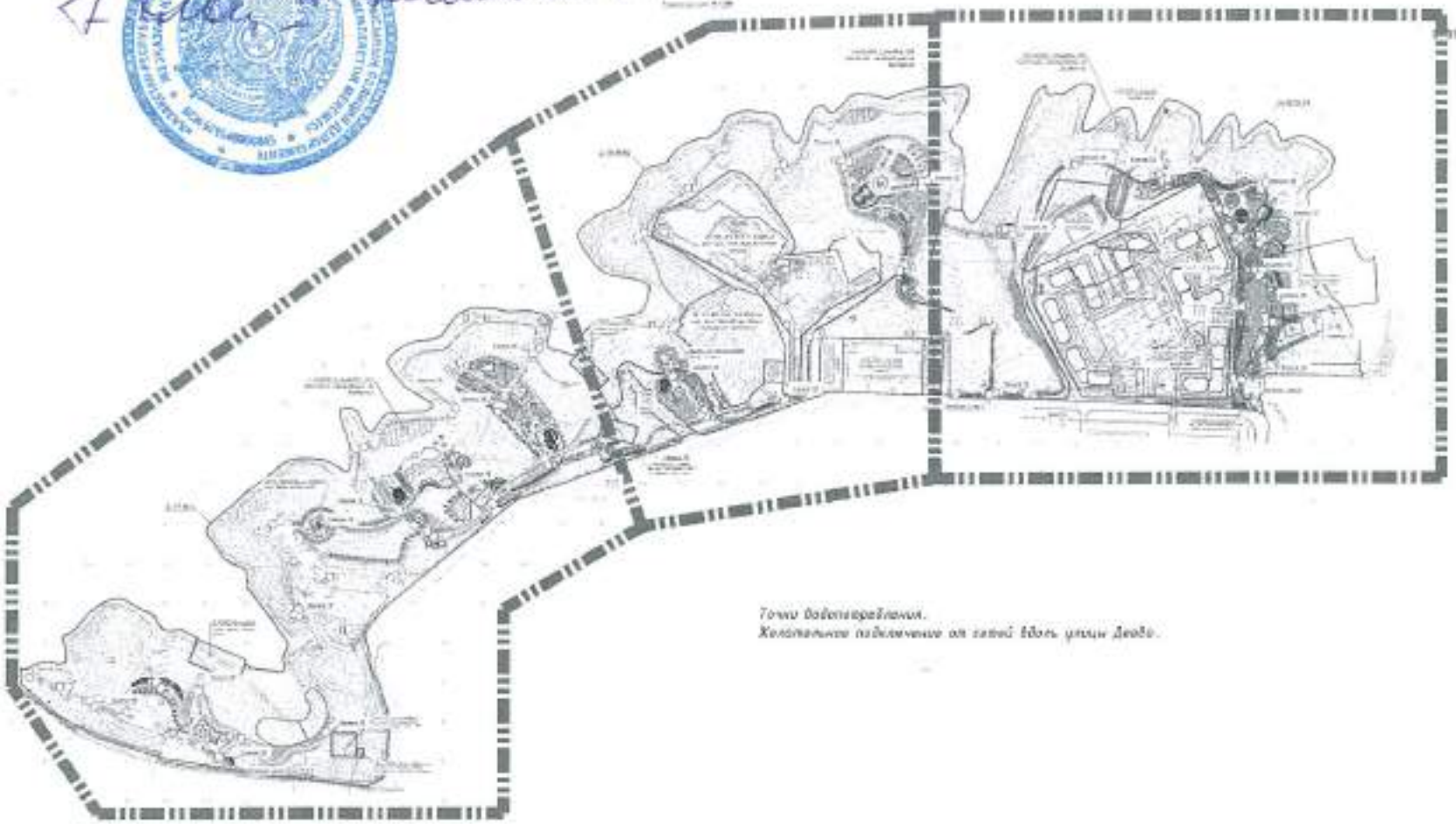

Точки водопотребления.
Колонечные подключения от сетей вдоль улицы Дорожной.

"Согласовано"
Нач. управл. по недрам
Поленьков А.

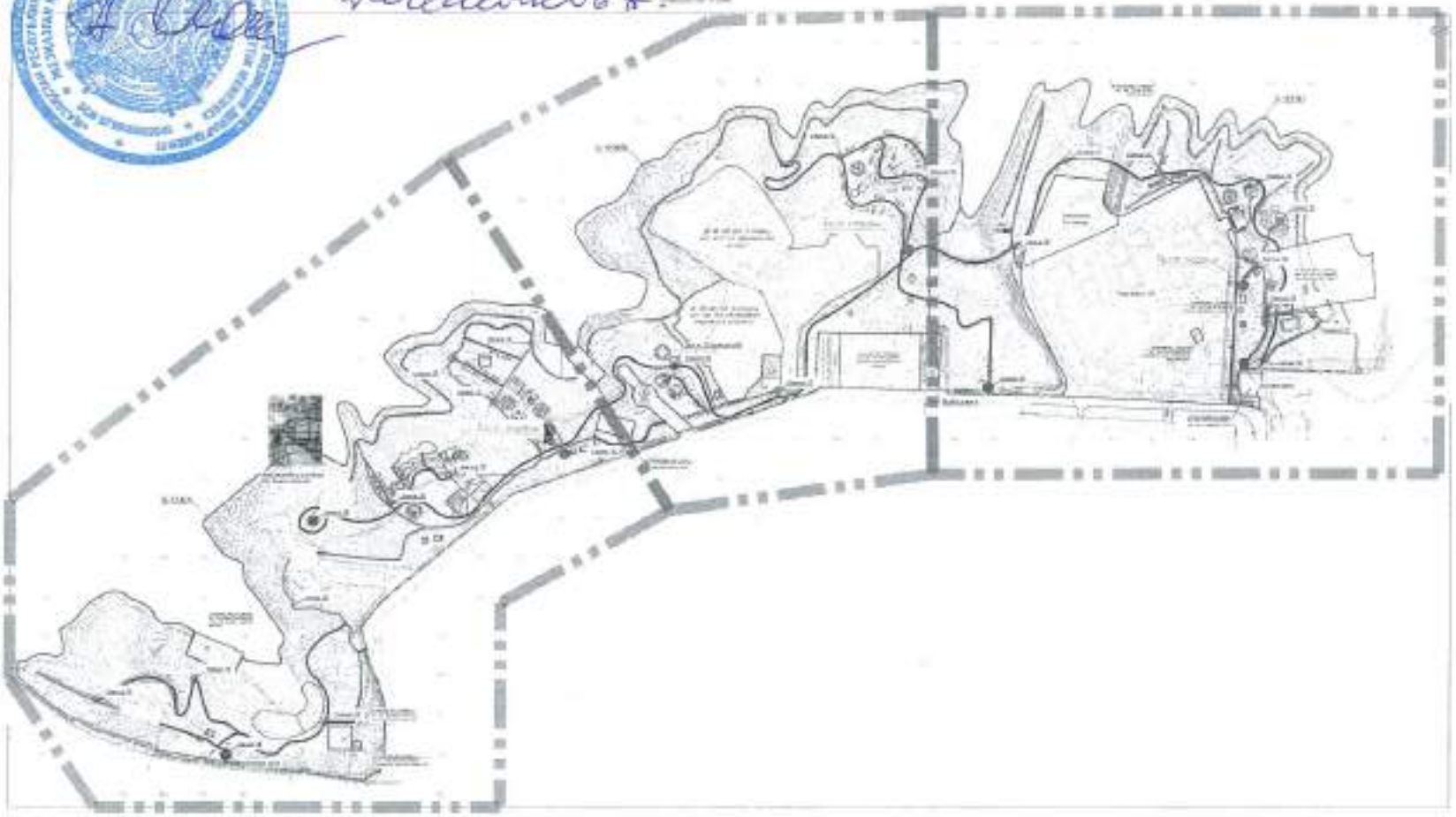

РАССЕИВАНИЕ ЗВ
на период строительства
(без учета фоновых концентраций)

Город : 008 Жезказган
Объект : 0010 Стр набережной Кенгирского водохранилища в г.Жезказган стр без фона Вар.№ 1
ПК ЭРА v4.0, Модель: МРК-2014
0301 Азота (IV) диоксид (Азота диоксид) (4)

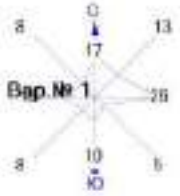

Условные обозначения:
Жилые зоны, группа N 01
Расч. прямоугольник N 01

Изолинии в долях ПДК
0.100 ПДК
1.0 ПДК
1.586 ПДК
3.102 ПДК
4.619 ПДК
5.526 ПДК

0 123 369м.
Масштаб 1:12300

Макс концентрация 6.1350617 ПДК достигается в точке x= 463 y= 559
При опасном направлении 31° и опасной скорости ветра 0.61 м/с
Расчетный прямоугольник № 1, ширина 2185 м, высота 1150 м,
шаг расчетной сетки 115 м, количество расчетных точек 20*11
Расчёт на существующее положение.