План насосной станции

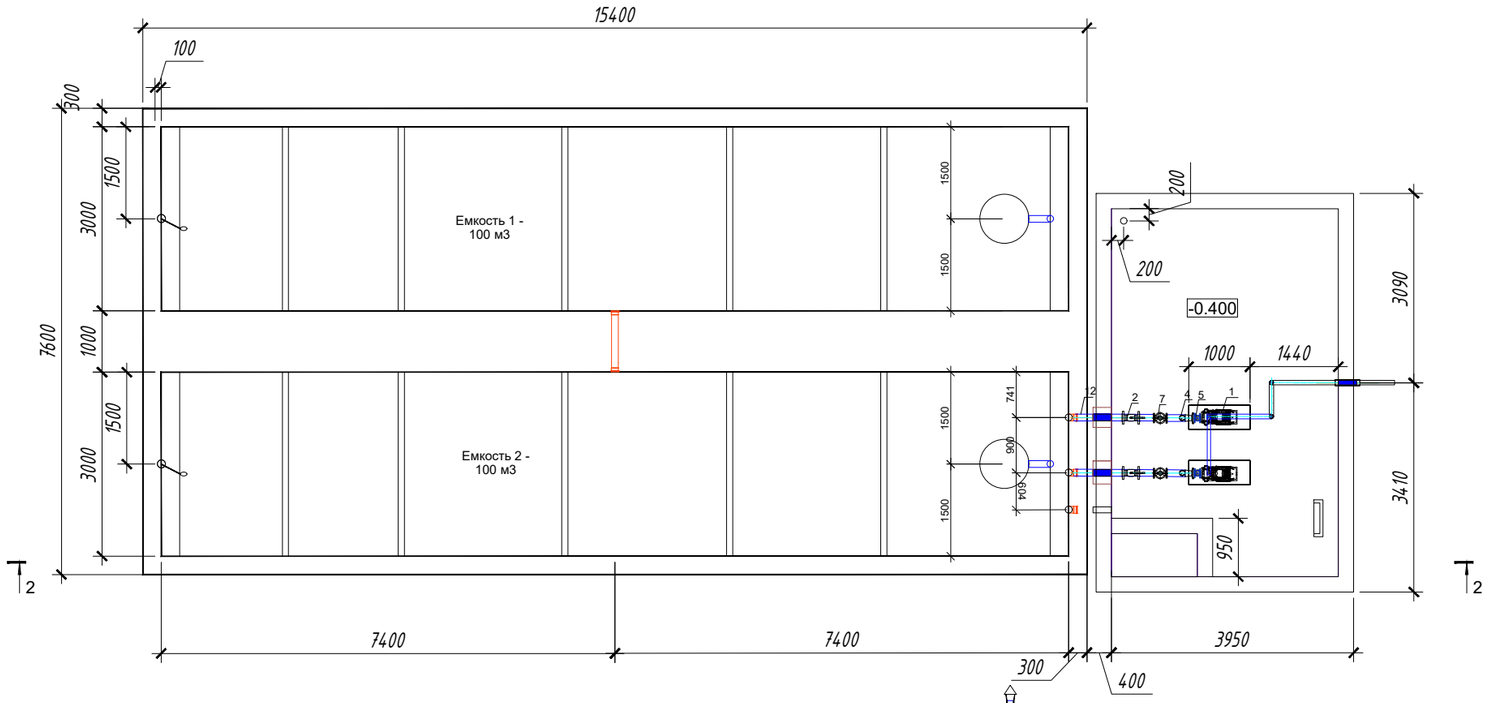

разрез 2–2

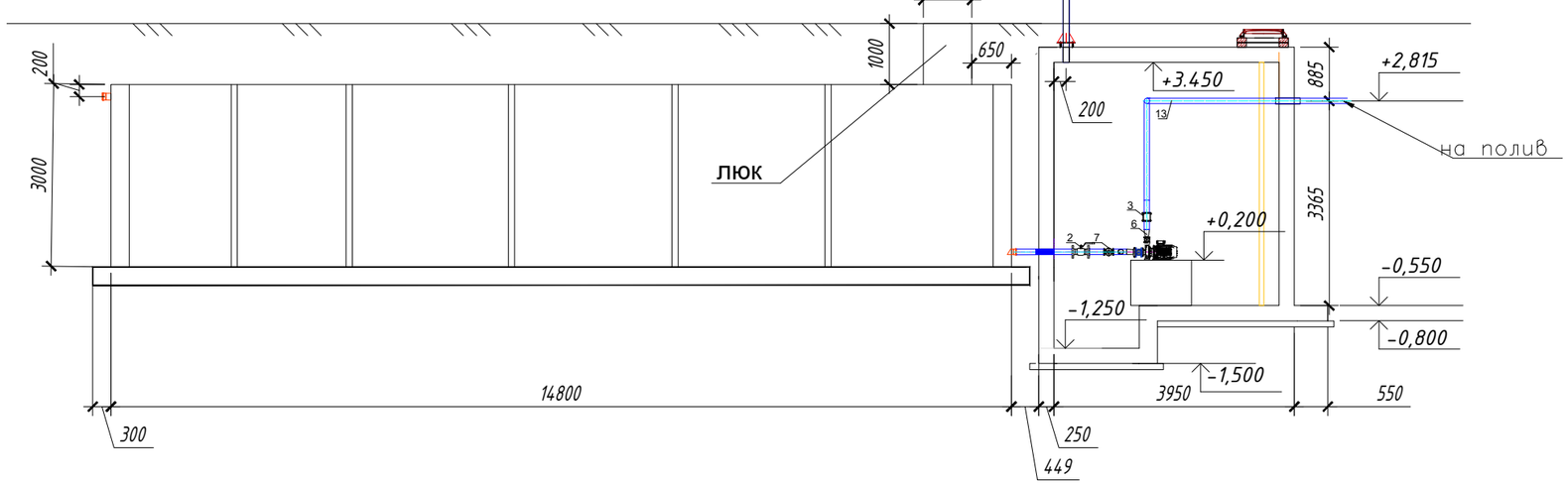

Экспликация оборудования

Поз.	Наименование	Марка	Ед. изм.	Кол.	Масса ед.,кг.	Прим.
1	Насос поливочный	2 CP 40/200B. Q=21м3/час, H=74м, N=9,2кВт	шт.	2		1+1
2	Задвижка фланцевая Ф80		шт.	3	28	
3	Клапан обратный фланцевый Ф65		шт.	2	23,5	
4	Манометр с трехходовым краном Ф15		шт.	4		
5	Вибровставка фланцевая Ф50		шт.	2	7,1	
6	Вибровставка фланцевая Ф40		шт.	2	5,3	
7	Фильтр сетчатый фланцевый Ф80		шт.	2	26	
8	Отвод 90 Ф65		шт.	2		
9	Насос дренажный	TOP 4, Q=8,4м3/ч, H=8м	шт.	2	5	1+1
10	Кран шаровый муфтовый Ф50		шт.	1	3	
11	Клапан обратный муфтовый, Ф50		шт.	1	0,52	
12	Труба стальная электросварная Ф80		м.	8		
13	Труба стальная электросварная Ф65		м.	6		
14	Фланец стальной плоский приварной Ф65		шт.	6	2,58	
15	Фланец стальной плоский приварной Ф80		шт.	8	3,96	
16	Тройник стальной Ф65		шт.	1	3,80	
17	Переход стальной концентрический Ф80х50		шт.	2		
18	Переход стальной эксцентрический Ф65х40		шт.	2		
19	Отвод ПЭ Ф75		шт.	1		
20	Фланец стальной плоский приварной Ф50		шт.	2		
21	Фланец стальной плоский приварной Ф40		шт.	2	2,82	
22	Задвижка фланцевая Ф65		шт.	1		

Электрические нагрузки

Тип оборудования		*Кол-во, шт.*	*Напряжение электр-я, В*	*Мощн., кВт*	*Суммарная мощность, кВт*
Насос полива	2 CP 40/200B	1+(1)	3x400	9.2	9,2 (+9,2)
ШУ для насосов	СУЗ-25	1		0,5	0,5
Дренажный насос	TOP 4	1+(1)	1x230	0,55	0,55 (+0,55)
Эл.магнитный клапан	PGV-201	17	1-24	0,002	0,034
Контроллер полива	P2C-400	1	1x230	0,05	0,05
Итого:					10,334 (+9,75)

* В скобках указано резервное оборудование

Примечание:
1. За отметку 0,000 принят дно резервуара
2. Насосы установить на ж/б тумбы с габаритами 400x1000x600(h).
3. Чертежи тех. помещение см.раздел КЖ

Рев.	Дата	ОПИСАНИЕ	Разработал	Проверил	ГАП
К03	08.11.2024	НА РАССМОТРЕНИЕ	Махмутов	Сингаевская	Бейсбаев
К02	10.09.2024	НА РАССМОТРЕНИЕ	Махмутов	Сингаевская	Бейсбаев
К01	12.08.2024	НА РАССМОТРЕНИЕ	Махмутов	Сингаевская	Бейсбаев

Изм.	Кол.уч.	Лист	№док.	Подп.	Дата
ГИП		Сингаевская			08.24
Разработал		Махмутов			08.24
Проверил		Сингаевская			08.24
Н.контроль		Трусова М.			08.24

ASL-P-1842-2023-ВП

"Строительство набережной Кенгирского водохранилища в городе Жезказган"

Поливочный водопровод

Стадия	Лист	Листов
РП	14	

Обвязка насосов. Резервуар 100м3х2. Зона 3

ТОО "Астел-К"
ГСЛ №17-ГСЛ №000089
I категория

Взам инв.N

Подпись и дата

Инв. N подл.

Схема обвязки поливочных насосов

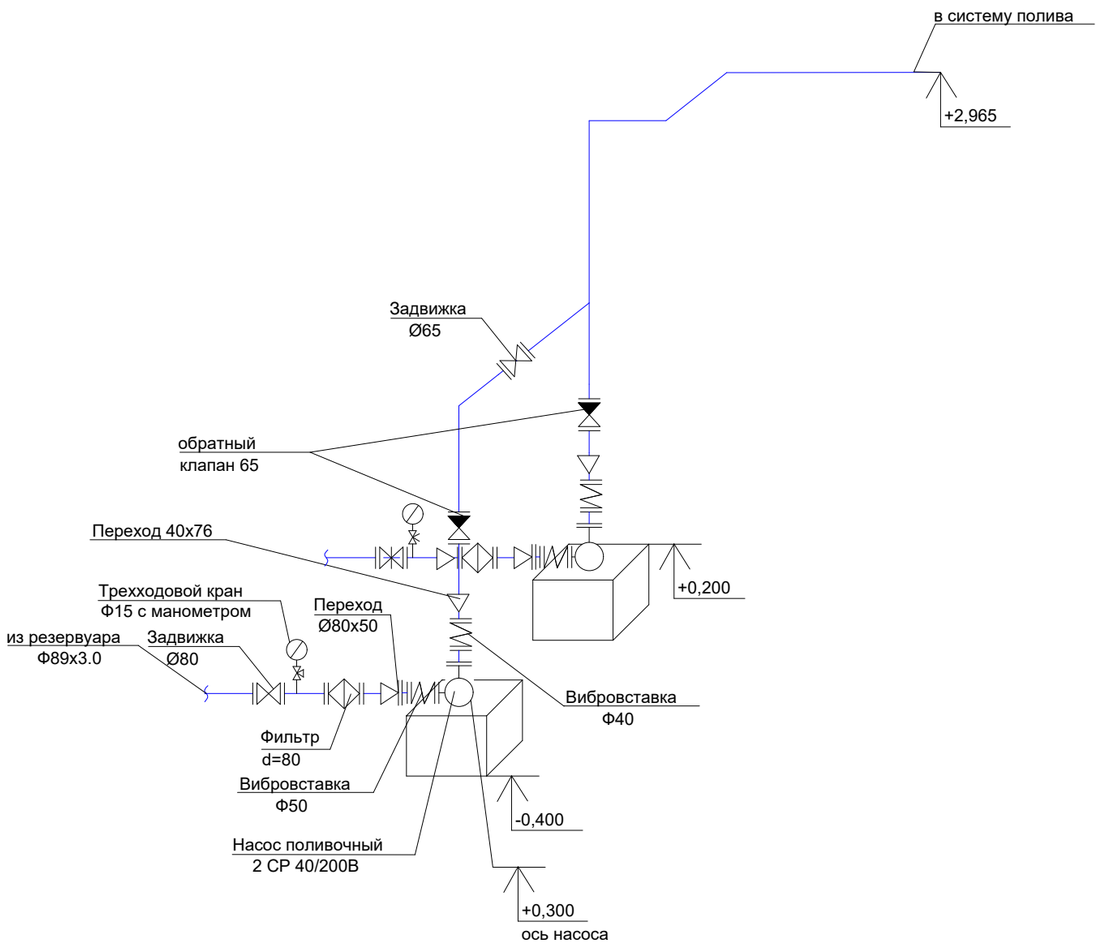

Схема обвязки дренажных насосов М 1:100

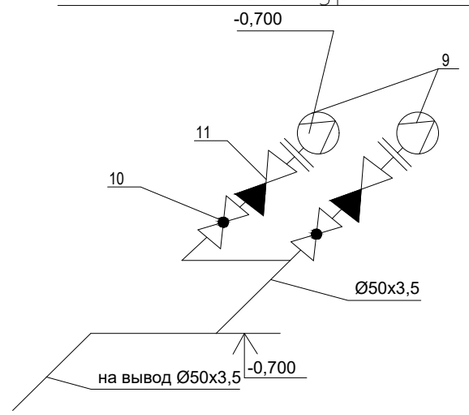

Рев.	Дата	ОПИСАНИЕ	Разработал	Проверил	ГАП
К03	08.11.2024	НА РАССМОТРЕНИЕ	Махмутов	Сингаевская	Бейсбаев
К02	10.09.2024	НА РАССМОТРЕНИЕ	Махмутов	Сингаевская	Бейсбаев
К01	12.08.2024	НА РАССМОТРЕНИЕ	Махмутов	Сингаевская	Бейсбаев

Изм.	Кол.уч.	Лист	№док.	Подп.	Дата				
						ASL-P-1842-2023-ВП			
						"Строительство набережной Кенгирского водохранилища в городе Жезказган"			
						Поливочный водопровод	Стадия	Лист	Листов
							РП	15	
ГИП		Сингаевская			08.24				
Разработал		Махмутов			08.24	Аксонометрия насосов. Зона 3	ТОО "Астел-К" ГСЛ №17-ГСЛ №000089 I категория		
Проверил		Сингаевская			08.24				
Н.контроль		Трусова М.			08.24				

Взам инв.N

Подпись и дата

Инв. N подл.

УЗЛЫ И ДЕТАЛИ СИСТЕМЫ ПОЛИВА

Схема укладки труб и электрокабеля

Разрезы

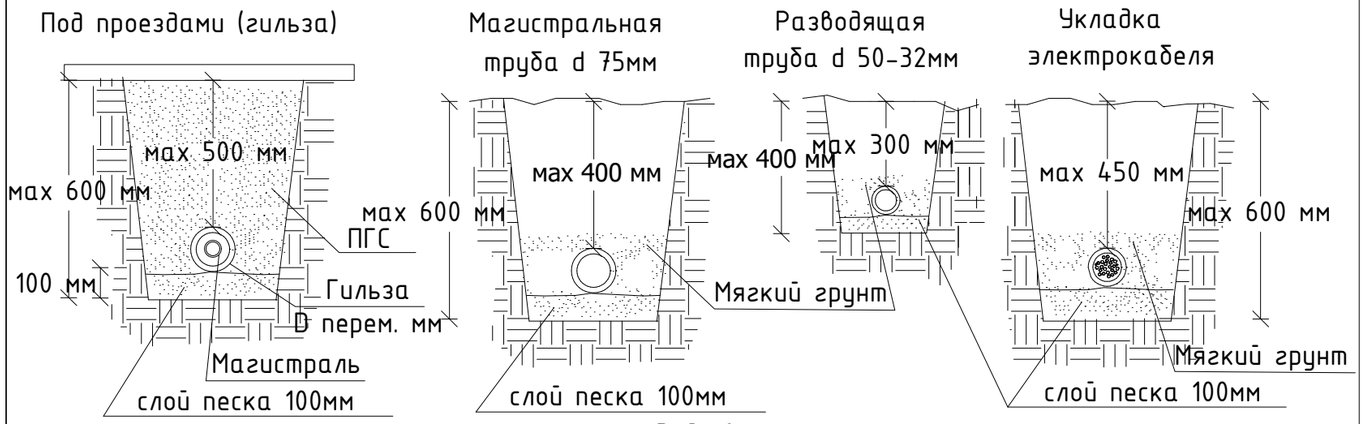

Вид сверху

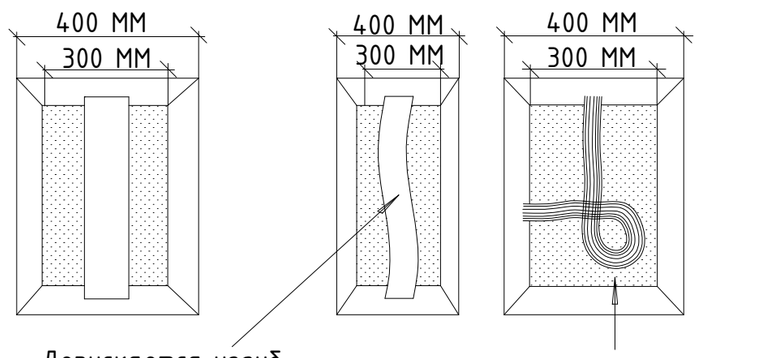

Допускается изгиб пластиковых труб по рельефу

При изменении направления укладки сигнального кабеля необходимо сделать петлю размером 30D трубы

Hunter®

БЕЗ МАСШТАБА ДЕТАЛИ МОНТАЖА

Установка соленоида и короба
Короб быстрого доступа

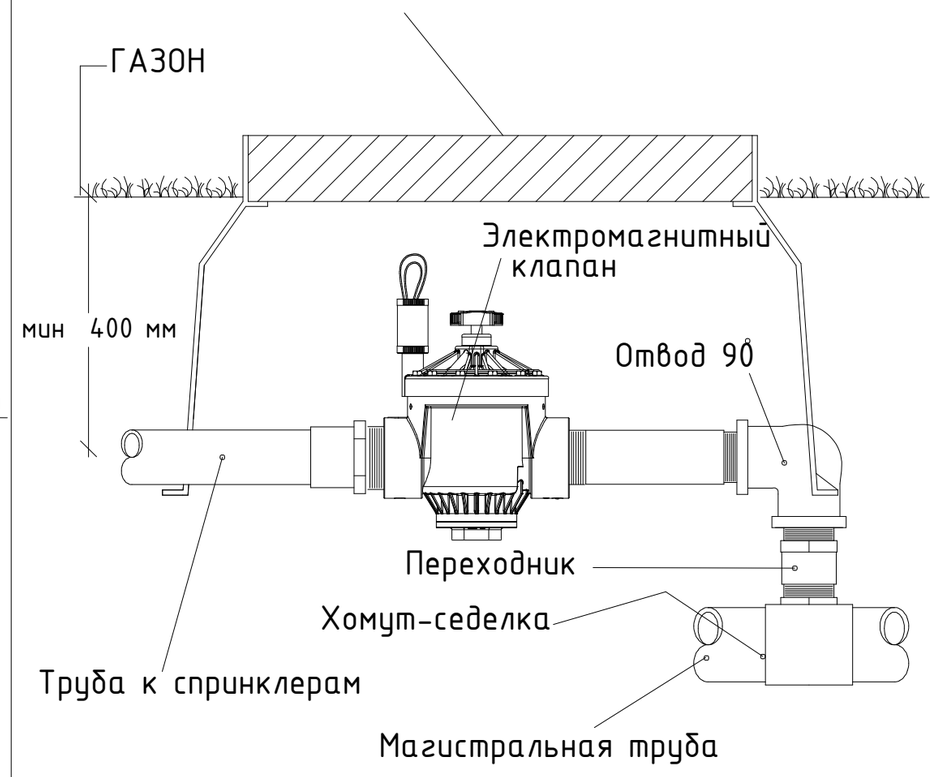

Hunter® PGV-151(201)

БЕЗ МАСШТАБА ДЕТАЛИ МОНТАЖА

Рев.	Дата	ОПИСАНИЕ	Разработал	Проверил	ГАП
К03	08.11.2024	НА РАССМОТРЕНИЕ	Махмутов	Сингаевская	Бейсбаев
К02	10.09.2024	НА РАССМОТРЕНИЕ	Махмутов	Сингаевская	Бейсбаев
К01	12.08.2024	НА РАССМОТРЕНИЕ	Махмутов	Сингаевская	Бейсбаев

Примечания:

Для обеспечения контроля за состоянием и работой сооружений водоснабжения предусмотрены короба быстрого доступа для электромагнитных клапанов.

Под проездами выполнить полную засыпку несжимаемым грунтом (ПГС).

Изм.	Кол.уч.	Лист	№док.	Подп.	Дата
ГИП		Сингаевская			08.24
Разработал		Махмутов			08.24
Проверил		Сингаевская			08.24
Н.контроль		Трусова М.			08.24

ASL-P-1842-2023-ВП

"Строительство набережной Кенгирского водохранилища в городе Жезказган"

Поливочный водопровод

Стадия	Лист	Листов
РП	16	

Схема укладки труб и электрокабеля. Установка соленоида и короба

ТОО "Астел-К"
ГСЛ №17-ГСЛ №000089
I категория

Взам. инв. №

Подпись и дата

Инв. № подл.

Формат А3

УЗЛЫ И ДЕТАЛИ СИСТЕМЫ ПОЛИВА

Установка датчика дождя

Датчик дождя

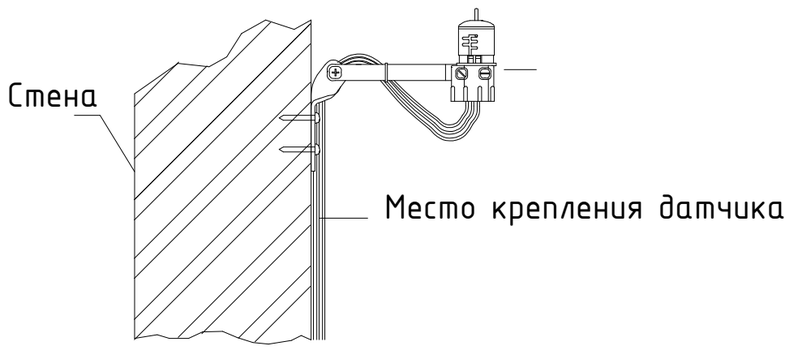

ПРИМЕЧАНИЕ
Датчик дождя необходимо располагать на открытом пространстве, не ниже высоты действия спринклеров

Hunter® RAIN-CLIK

БЕЗ МАСШТАБА ДЕТАЛИ МОНТАЖА

Типовая установка подземного спринклера

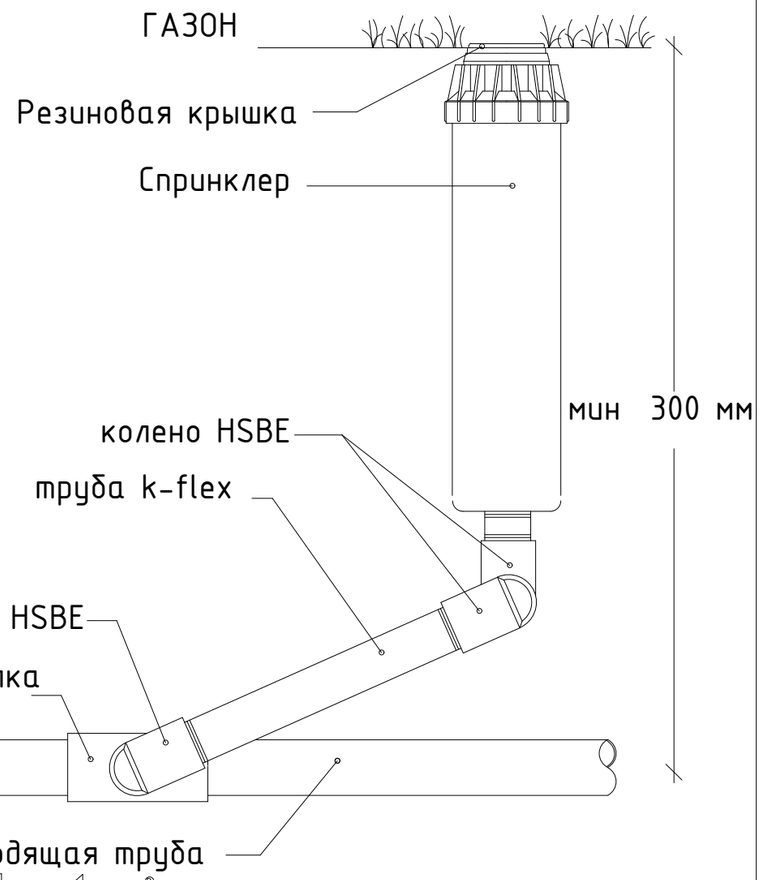

Hunter®

Рев.	Дата	ОПИСАНИЕ	Разработал	Проверил	ГАП
К03	08.11.2024	НА РАССМОТРЕНИЕ	Махмутов	Сингаевская	Бейсбаев
К02	10.09.2024	НА РАССМОТРЕНИЕ	Махмутов	Сингаевская	Бейсбаев
К01	12.08.2024	НА РАССМОТРЕНИЕ	Махмутов	Сингаевская	Бейсбаев

Изм.	Кол.уч.	Лист	№док.	Подп.	Дата
ГИП		Сингаевская			08.24
Разработал		Махмутов			08.24
Проверил		Сингаевская			08.24
Н.контроль		Трусова М.			08.24

ASL-P-1842-2023-ВП

"Строительство набережной Кенгирского водохранилища в городе Жезказган"

Поливочный водопровод

Стадия	Лист	Листов
РП	17	

Установка датчика дождя. Типовая установка подземного спринклера. Узлы

ТОО "Астел-К"
ГСЛ №17-ГСЛ №000089
I категория

Взам. инв. №

Подпись и дата

Инв. № подл.

Формат А3

УЗЛЫ И ДЕТАЛИ СИСТЕМЫ ПОЛИВА

Узел 1. Проход труб системы полива через существующие стены подвала / подпорную стену

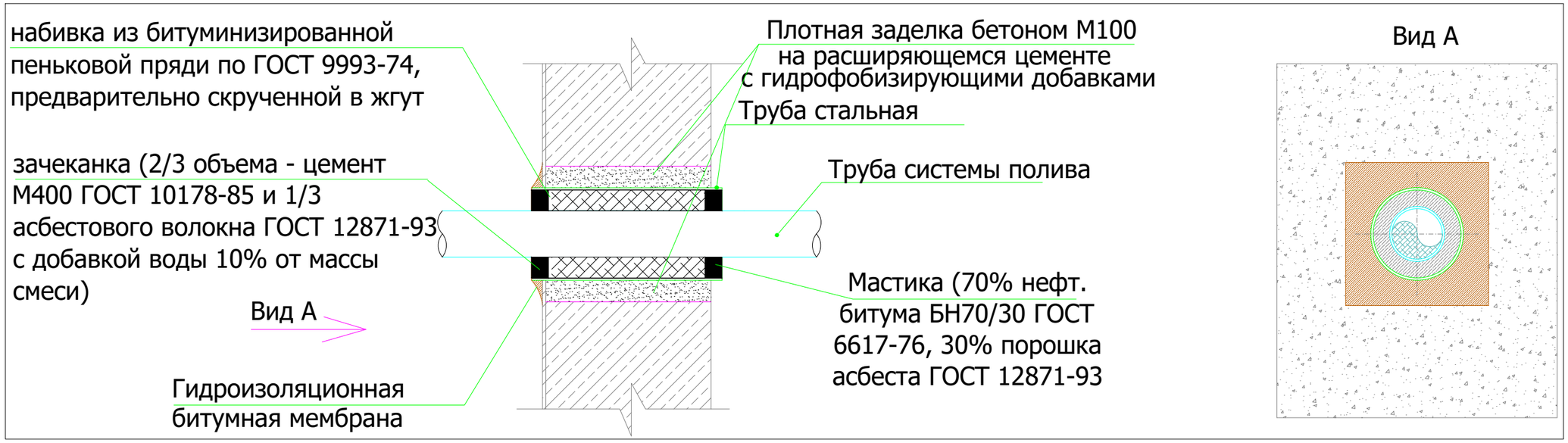

Узел 2. Проход труб системы полива через перекрытие

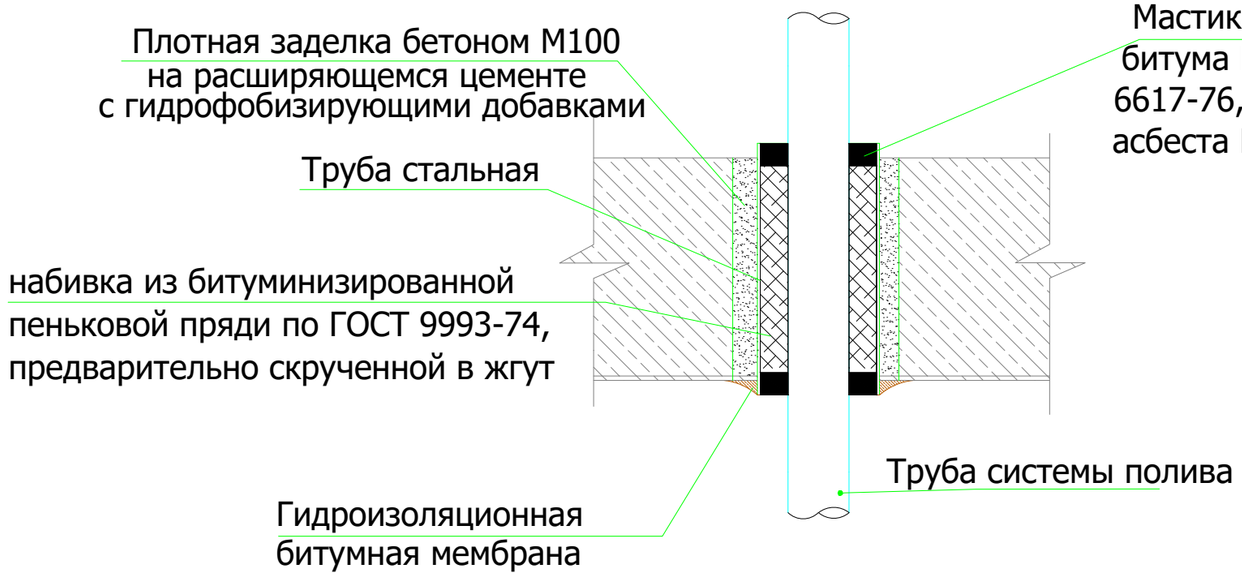

Узел 3. Крепление к перекрытию

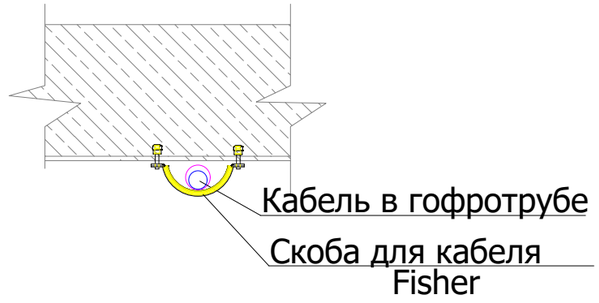

Примечания:

Количество переходов через стену -3 шт, количество проходов через подпорную стену - 0 шт.
Предварительно следует пробурить отверстия в стене и перекрытии
При прокладке труб под перекрытием паркинга крепление выполнить через 3 м для труб и через 1,5 м. для кабеля.

Рев.	Дата	ОПИСАНИЕ	Разработал	Проверил	ГАП
К03	08.11.2024	НА РАССМОТРЕНИЕ	Махмутов	Сингаевская	Бейсбаев
К02	10.09.2024	НА РАССМОТРЕНИЕ	Махмутов	Сингаевская	Бейсбаев
К01	12.08.2024	НА РАССМОТРЕНИЕ	Махмутов	Сингаевская	Бейсбаев

Изм.	Кол.уч.	Лист	№док.	Подп.	Дата
ГИП		Сингаевская			08.24
Разработал		Махмутов			08.24
Проверил		Сингаевская			08.24
Н.контроль		Трусова М.			08.24

ASL-P-1842-2023-ВП

"Строительство набережной Кенгирского водохранилища в городе Жезказган"

Поливочный водопровод

Стадия	Лист	Листов
РП	18	

Проход труб системы полива через сущ.стены резервуара/ стену

ТОО "Астел-К"
ГСЛ №17-ГСЛ №000089
I категория

Взам. инв. №
Подпись и дата
Инв. № подл.

Формат А3