Позиция	Наименование и техническая характеристика	Тип, марка, обозначение опросного листа	Код продукций	Поставщик	Единица изм-я	Кол-во	Масса ед. кг.	Примечания
1	2	3	4	5	6	7	8	9
10	Светодиодный декоративный светильник, 6W, 220V, 4000K, IP65, 40 x 40	LI-KUB		ТОО "Led Innovations", www.ledin.kz	шт.	1		Тип 9
11	Светодиодный декоративный светильник, 8W, 220V, 4000K, IP65, 50 x 50	LI-KUB		ТОО "Led Innovations", www.ledin.kz	шт.	1		Тип 9
12	Светодиодный декоративный светильник, 10W, 220V, 4000K, IP65, 60 x 60	LI-KUB		ТОО "Led Innovations", www.ledin.kz	шт.	1		Тип 9
14	Комплект фундаментных закладных с анкерными болтами и гайками для опоры h=3.5 м			ТОО "Led Innovations", www.ledin.kz	шт.	87		Для Тип 1, 2
15	Опора металлическая, горячего цинкования h=6.0 м	h-60-89		ТОО "Led Innovations", www.ledin.kz	шт.	14		Для Тип 4
16	Комплект фундаментных закладных с анкерными болтами и гайками для опоры h=6.0 м			ТОО "Led Innovations", www.ledin.kz	шт.	14		Для Тип 4
17	Комплект фундаментных закладных с анкерными болтами и гайками для опоры h=5.5 м			ТОО "Led Innovations", www.ledin.kz	шт.	6		Для Тип 5
18	Опора металлическая, горячего цинкования h=7.0 м	h-70-89		ТОО "Led Innovations", www.ledin.kz	шт.	6		Для Тип 6
19	Комплект фундаментных закладных с анкерными болтами и гайками для опоры h=7.0 м			ТОО "Led Innovations", www.ledin.kz	шт.	6		Для Тип 6
20	Ограждение, шаг 1.2 м			ТОО "Led Innovations", www.ledin.kz	шт.	60		Для Тип 7
22	Автоматический выключатель в цоколе опоры, 6 А	ВА 47-29 1П, 6 А	MVA20-1-006-C	ООО "IEK", Россия	шт.	129		
23	Блок питания 20W, 220/24V, IP67	LI-DRV-20W		ТОО "Led Innovations", www.ledin.kz	шт.	15		Для Тип 7
	Кабельно-проводниковая продукция:							
1	Кабель силовой число жил 5, напряжение 0,66 кВ ГОСТ 31996-2012, марки АВБШВ 5 x 16 (ок)-0,66	АВБШВ ГОСТ 31996-2012.	243-113-1005	Торговая марка	м.	1320		
2	Кабель силовой число жил 5, напряжение 0,66 кВ ГОСТ 31996-2012, марки АВБШВ 5 x 4 (ок)-0,66	АВБШВ ГОСТ 31996-2012.	243-113-1002	Торговая марка	м.	2230		
3	Кабель силовой число жил 3, напряжение 0,66 кВ ГОСТ 31996-2012, марки АВБШВ 3 x 4 (ок)-0,66	АВБШВ ГОСТ 31996-2012.	243-113-0502	Торговая марка	м.	50		

Согласовано

Взам. инв. №

Подп. и дата

Инв. № подл.

Изм.	Кол.уч	Лист	№ док.	Подп.	Дата
ГИП		Сингаевская Ю.			11.24
ГАП		Бейсбаев М.			11.24
Разработал		Каймульдин А.			11.24
Проверил		Шажлиева Р.			11.24
Н.контроль		Трусова М.			11.24

ASL-P-1842-2023-ЭН.СО

«Строительство набережной Кенгирского водохранилища в городе Жезказган»
(1-очередь)

Наружное освещение

Стадия	Лист	Листов
РП	2	3

Спецификация оборудования, изделий и материалов

Республика Казахстан
ТОО "АСТЕЛ-К"
ГСЛ № 000089, I категория

Формат А3

Позиция	Наименование и техническая характеристика	Тип, марка, обозначение опросного листа	Код продукций	Поставщик	Единица изм-я	Кол-во	Масса ед. кг.	Примечания
1	2	3	4	5	6	7	8	9
4	Кабель силовой гибкий с медными жилами с резиновой изоляцией в резиновой оболочке, с числом жил 3, напряжение 0,66 кВ ГОСТ 24334-80, марки КГ 3х1,5-0,66	КГ ГОСТ 24334-80.	243-102-0300	Торговая марка	м.	430		
5	Кабель силовой не распространяющий горение, число жил 3, напряжение 0,66 кВ ГОСТ 31996-2012, марки ВВГнг 3х1,5 (ок)-0,66	ВВГнг - 0,66	243-106-0501	Торговая марка	м.	60		Для Фотореле
6	Кабель силовой с алюминиевый жилами в ПВХ изоляции сечением 3х1,5 мм^2	АВВГ -3х1,5 мм^2	243-110-0501	Торговая марка	м.	577		Для Зарядки свет-ов
	Изделия для прокладки кабеля:							
1	Труба полиэтиленовая с внутренним слоем не распространяющим горение, с усилением протяжки F1, тип N 1250 Н ГОСТ Р МЭК 61386.24-2014 DN/OD 110	ПНД Ø110 мм	241-207-0405	IEK	м.	33		
2	Труба полиэтиленовая с внутренним слоем не распространяющим горение, с усилением протяжки F1, тип N 1250 Н ГОСТ Р МЭК 61386.24-2014 DN/OD 32	ПНД Ø32 мм		IEK	м.	430		
3	Труба из поливинилхлорида ПВХ гибкая со структурированной стенкой диаметром 16 мм	ПВХ Ø16 мм	241-207-0101	IEK	м.	60		Для Фотореле
	Прочие материалы:							
1	Сигнальная лента	ЛСЭ-150	4140076	ООО "ЭТМ", Россия	м.	4030		
2	Влагозащищенный изолированный прокалывающих зажим.	SLIP 22.1		INTERCOMERTZ	шт.	535		
3	Бетон для устройства фундаментов	В 15		Электрокомплект	м^3	25		
4	Мелкозернистый песок для подсыпки траншеи				м^3	215		
5	Обмазка битумом фундамента		216-201-0500		м^2	401		
6	Коробка монтажная для открытой разводки проводов IP 55	КМ 41242	UK010-150-110-070 -K41-55	IEK	шт.	14		

Согласовано

Взам. инв. №

Подп. и дата

Инв. № подл.

Изм.	Кол.уч	Лист	№ док.	Подп.	Дата
ГИП		Сингаевская Ю			11.24
ГАП		Бейсбаев М.			11.24
Разработал		Каймульдин А			11.24
Проверил		Шажлиева Р.			11.24
Н.контроль		Трусова М.			11.24

ASL-P-1842-2023- ЭН.СО

«Строительство набережной Кенгирского водохранилища в городе Жезказган»
(1- очередь)

Наружное освещение

Стадия	Лист	Листов
РП	3	3

Спецификация оборудования, изделий и материалов

Республика Казахстан
ТОО "АСТЕЛ-К"
ГСЛ № 000089, I категория

Формат А3

Фундамент для опоры H=3.5 м
Тип-1,2

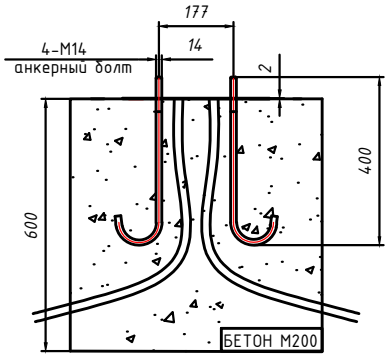

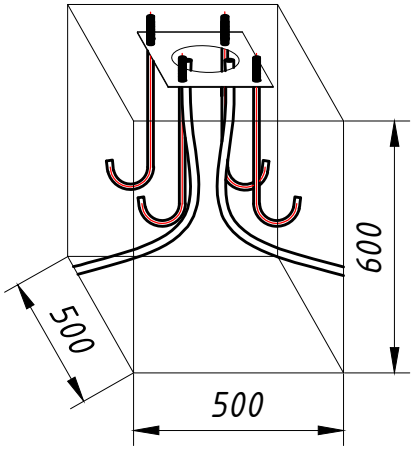

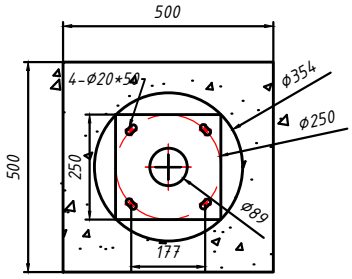

V=0.15 м^3

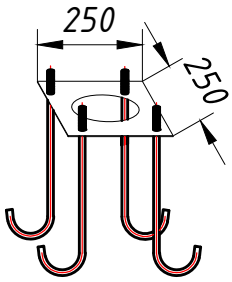

лист толщиной 2мм

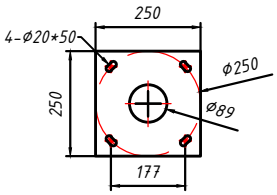

закладная

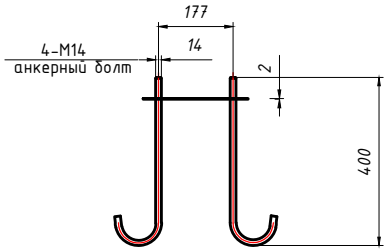

Согласовано

Взам. инв. №

Подп. и дата

Инв. № подл.

Изм.	Кол.уч	Лист	№ док.	Подп.	Дата
ГИП		Сингаевская Ю.			11.24
ГАП		Бейсбаев М.			11.24
Разработал		Каймульдин А.			11.24
Проверил		Шажлиева Р.			11.24
Н.контроль		Трусова М.			11.24

ASL-P-1842-2023- ЭН.П

«Строительство набережной Кенгирского водохранилища в городе Жезказган»

Наружное освещение

Стадия	Лист	Листов
РП	1	17

Фундамент для опоры 3.5 м. Тип-1,2

Республика Казахстан
ТОО "АСТЕЛ-К"
ГСЛ № 000089, I категория

Формат А 4

Фундамент для опоры H=5.5/6.0 м

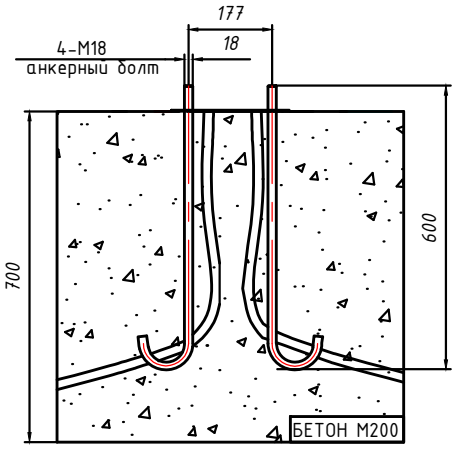

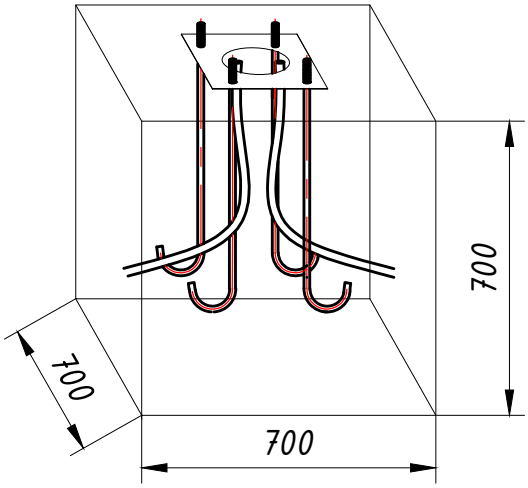

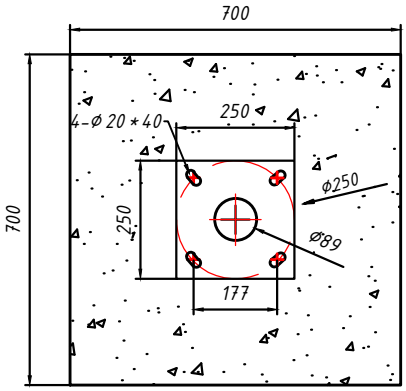

V= 0.343 м^3

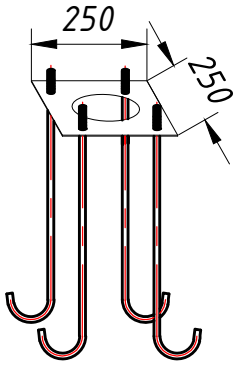

лист толщиной 3мм

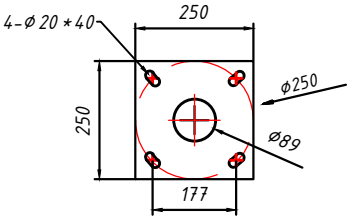

закладная

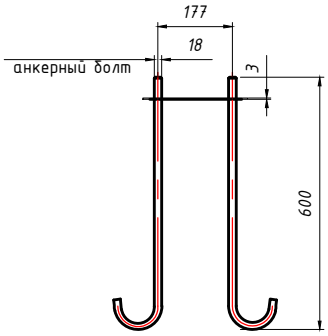

Согласовано

Взам. инв. №

Подп. и дата

Инв. № подл.

Изм.	Кол.уч	Лист	№ док.	Подп.	Дата
ГИП		Сингаевская Ю.			11.24
ГАП		Бейсбаев М.			11.24
Разработал		Каймульдин А.			11.24
Проверил		Шажлиева Р.			11.24
Н.контроль		Трусова М.			11.24

ASL-P-1842-2023- ЭН.П

«Строительство набережной Кенгирского водохранилища в городе Жезказган»

Наружное освещение

Стадия	Лист	Листов
РП	2	17

Фундамент для опоры 5.5/6 м.

Республика Казахстан
ТОО "АСТЕЛ-К"
ГСЛ № 000089, I категория

Формат А 4

Фундамент для опоры H=7.0 м

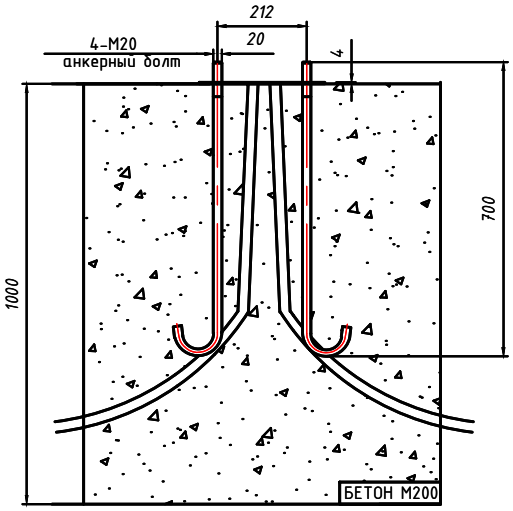

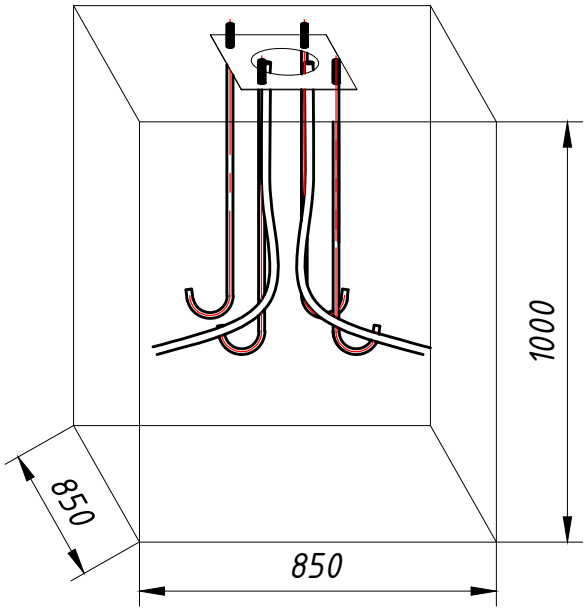

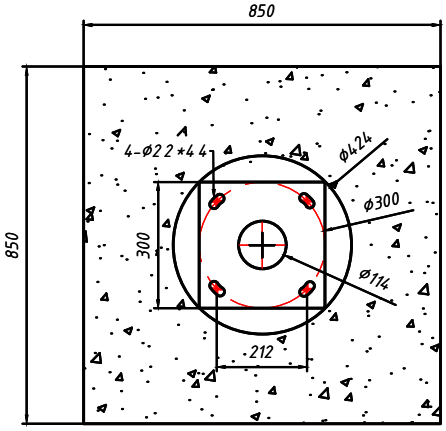

V= 0.722 м³

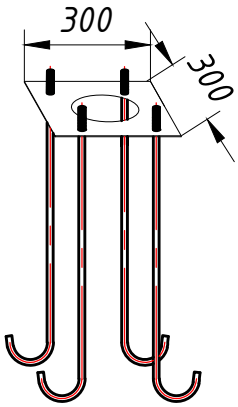

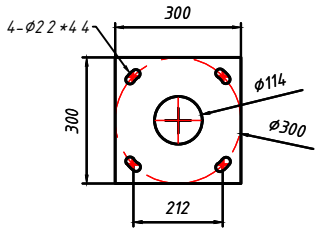

закладная

лист толщиной 4мм

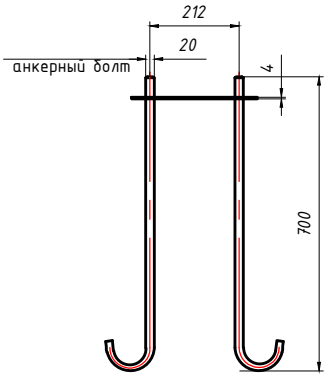

Согласовано

Взам. инв. №

Подп. и дата

Инв. № подл.

Изм.	Кол.уч	Лист	№ док.	Подп.	Дата
ГИП		Сингаевская Ю.			11.24
ГАП		Бейсбаев М.			11.24
Разработал		Каймульдин А.			11.24
Проверил		Шажлиева Р.			11.24
Н.контроль		Трусова М.			11.24

ASL-P-1842-2023- ЭН.П

«Строительство набережной Кенгирского водохранилища в городе Жезказган»

Наружное освещение

Стадия	Лист	Листов
РП	3	17

Фундамент для опоры 7 м.

Республика Казахстан
ТОО "АСТЕЛ-К"
ГСЛ № 000089, I категория

Формат А 4

Анкерные болты для садово-паркового светильника H=1.0 м

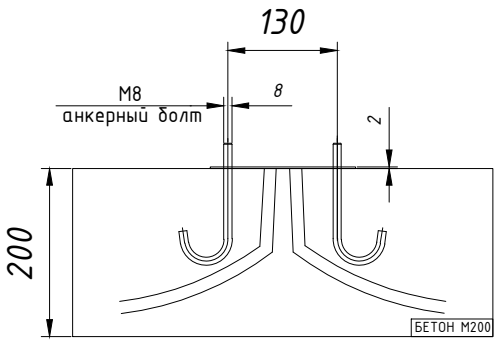

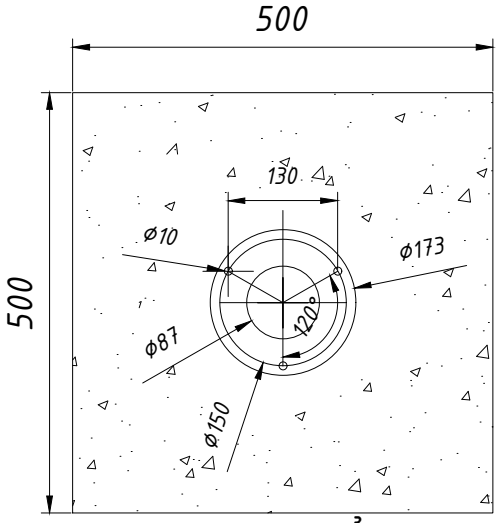

V= 0.05 м³

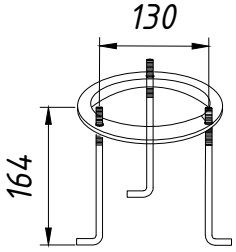

Перечень аппаратуры

№ на плане	Наименование	Единица измерения	Количесвто
1	Лист толщиной 3 мм, 300 x 300 мм.	шт	1
2	Анкерный болт М 18, 700 мм.	шт	4
3	Шайба и Гайка М 18	шт	8 и 12

Согласовано

Взам. инв. №

Подп. и дата

Инв. № подл.

Изм.	Кол.уч	Лист	№ док.	Подп.	Дата
ГИП		Сингаевская Ю.			11.24
ГАП		Бейсбаев М.			11.24
Разработал		Каймульдин А.			11.24
Проверил		Шажлиева Р.			11.24
Н.контроль		Трусова М.			11.24

ASL-P-1842-2023- ЭН.П

«Строительство набережной Кенгирского водохранилища в городе Жезказган»

Наружное освещение

Стадия	Лист	Листов
РП	4	17

Чертеж анкерных болтов AN-1.0 h=1.0 м

Республика Казахстан
ТОО "АСТЕЛ-К"
ГСЛ № 000089, I категория

Формат А 4