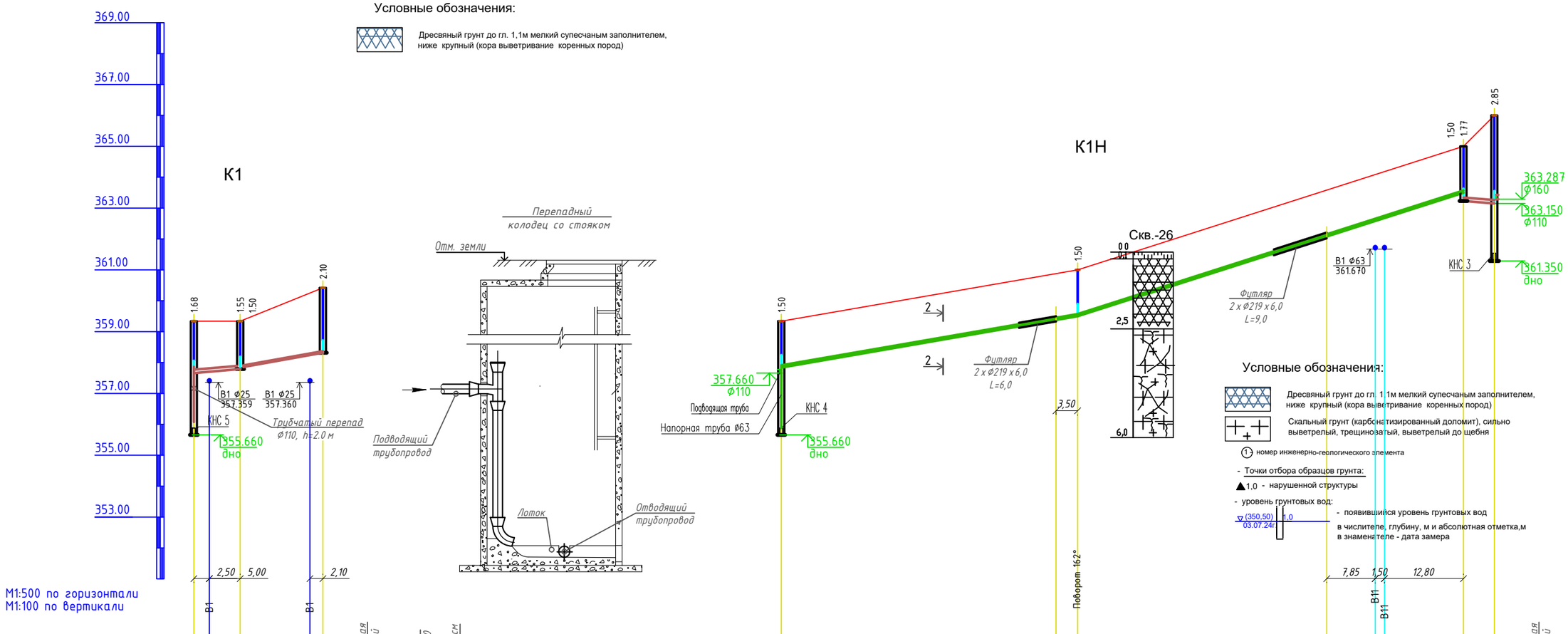

Отметка низа или лотка трубы	357.660	357.700	357.790	357.840	358.236	358.320	Труба двухслойная профилированная полиэтиленовая для безнапорной канализации DN/OD 110/90	Труба чугунная канализационная безраструбная по ГОСТ 6942-98 ⌀50	Подсыпка из песка или мягкого грунта 10 см по уплотненному основанию	357.840	359.500	362.580	362.680	363.500	363.230	363.150	Труба двухслойная профилированная полиэтиленовая для безнапорной канализации DN/OD 110/90
Проектная отметка земли	359.340	359.340	360.420	359.340	361.000	365.000	366.000
Натурная отметка земли	359.340	359.340	360.420	359.340	361.000	365.000	366.000
Обозначение трубы и тип изоляции	Трубы напорные из полиэтилена ПЭ 100 SDR 17 ГОСТ 18599-2001 ⌀63х3,8 "техническая"
Основание	Подсыпка из песка или мягкого грунта 10см по уплотненному основанию
Уклон / Длина	16 / 7.50	40 / 13.40	34 / 48.00	64 / 62.50	16 / 5.00
Расстояние, м	7.50	13.40	48.00	62.50	5.00
Номер колодца, точки, угла поворота	КНС4	17	16	КНС4	УП19	КГ3	КНС3

Примечание:

1. Обратную засыпку траншей выполнить песчано-гравийной смесью на всю глубину от дна траншеи до низа дорожной одежды или покрытия (серия 3.008.9-6/86) с послойным уплотнением.
2. Колодцы на сети канализации выполнить с уплотнением грунта на глубину 1м.
3. Основанием под трубопроводы должен быть естественный грунт, зачищенный и спрофилированный по проектному уклону.
4. Уплотнение грунта выполнить трамбованием грунта на глубину 0,3м до плотности сухого грунта не менее 1,65тс/м3 на нижней границе уплотненного слоя.
5. Выполняется подготовка из песчаного грунта толщиной b=100мм.
6. Над всеми пластмассовыми трубопроводами предусмотреть защитный слой из песка толщиной не менее 0.30м.
7. При обратной засыпке траншей использовать несжимаемый грунт.
8. При укладке труб под а/дорогами, улицами, проездами обратную засыпку выполнить песчано-гравийным грунтом на всю глубину от дна траншеи до низа дорожной одежды (серия 3.008.9 -6/86) с послойным уплотнением;

Сечение 2 - 2

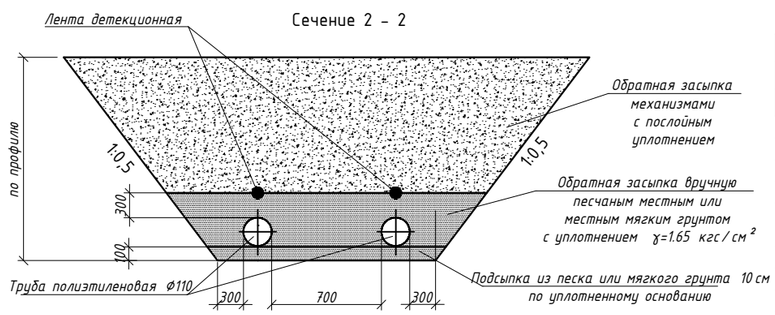

Рев.	Дата	ОПИСАНИЕ	Разработал	Проверил	ГИП
К02	17.09.2024	НА РАССМОТРЕНИЕ	Замантаева Фурсанова	Рузиев	Сингаевская
К01	11.09.2024	НА РАССМОТРЕНИЕ	Замантаева Фурсанова	Рузиев	Сингаевская

ASL-P-1842-2023-НВК

"Строительство набережной Кенгирского водохранилища в городе Жезказган"

Изм.	Кол.уч.	Лист	№док.	Подп.	Дата
ГИП	Сингаевская				09.24
Разработал	Замантаева				09.24
Проверил	Рузиев Ш.				09.24
Н. контр.	Трусова М.				09.24

Наружные сети водоснабжения и канализации

стадия	лист	листов
РП	28	

Зона 3. Профиль сети бытовой, канализации (К 1). Профиль сети напорной кан-ии от КНС 4 до КНС 3.

ТОО "АСТЕЛ-К" 17-ГСЛ № 000089

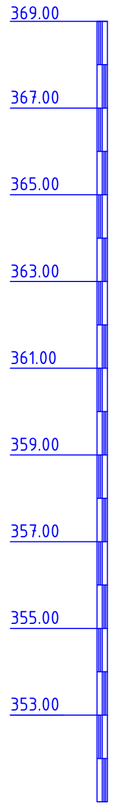

К1

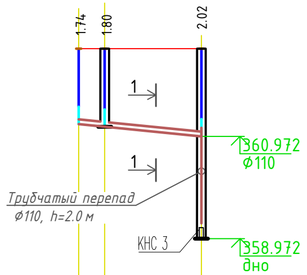

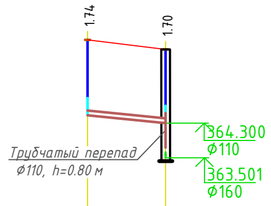

М1:500 по горизонтали
М1:100 по вертикали

Отметка низа или лотка трубы	361.232	361.172	360.949	Труба двухслойная профилированная полиэтиленовая для безнапорной канализации DN/OD 110/90	364.480	364.300	Труба двухслойная профилированная полиэтиленовая для безнапорной канализации DN/OD 110/90
Проектная отметка земли	362.972	362.972	362.972	Подсыпка из песка или мягкого грунта 10 см по уплотненному основанию	366.220	366.000	Подсыпка из песка или мягкого грунта 10 см по уплотненному основанию
Натурная отметка земли	362.972	362.972	362.972		366.220	366.000	
Обозначение трубы и тип изоляции							
Основание							
Уклон / Длина	14.15	20			9.00	20	
Расстояние, м	3.00	11.15			9.00		
Номер колодца, точки, угла поворота	3.7	15	КНС 2		3.7	КГ2	

Условные обозначения:

Дресвяный грунт до гл. 1,1м мелкий супесчаным заполнителем, ниже крупный (кора выветривание коренных пород)

Скальный грунт (карбонатизированный доломит), сильно выветрелый, трещиноватый, выветрелый до щебня

(1) номер инженерно-геологического элемента

- Точки отбора образцов грунта:

▲1,0 - нарушенной структуры

- уровень грунтовых вод:

▽(350.50) 1,0 / 03.07.24г

- появившийся уровень грунтовых вод в числителе, глубину, м и абсолютная отметка,м в знаменателе - дата замера

Перепадный колодец со стояком

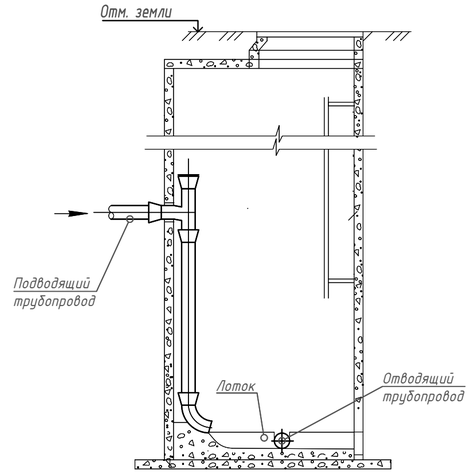

Примечание:

1. Обратную засыпку траншей выполнить песчано-гравийной смесью на всю глубину от дна траншеи до низа дорожной одежды или покрытия (серия 3.008.9-6/86) с послойным уплотнением.
2. Колодцы на сети канализации выполнить с уплотнением грунта на глубину 1м.
3. Основанием под трубопроводы должен быть естественный грунт, зачищенный и спрофилированный по проектному уклону.
4. Уплотнение грунта выполнить трамбованием грунта на глубину 0,3м до плотности сухого грунта не менее 1,65тс/м3 на нижней границе уплотненного слоя.
5. Выполняется подготовка из песчаного грунта толщиной b=100мм.
6. Над всеми пластмассовыми трубопроводами предусмотреть защитный слой из песка толщиной не менее 0.30м.
7. При обратной засыпке траншей использовать несжимаемый грунт.
8. При укладке труб под а/дорогами, улицами, проездами обратную засыпку выполнить песчано-гравийным грунтом на всю глубину от дна траншеи до низа дорожной одежды (серия 3.008.9 -6/86) с послойным уплотнением;

Сечение 1 - 1

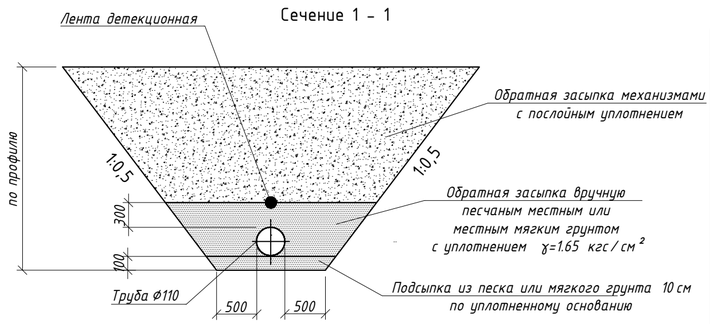

Рев.	Дата	ОПИСАНИЕ	Разработал	Проверил	ГИП
К02	17.09.2024	НА РАССМОТРЕНИЕ	Замантаева Фурсанова	Рузиев	Сингаевская
К01	11.09.2024	НА РАССМОТРЕНИЕ	Замантаева Фурсанова	Рузиев	Сингаевская

Изм.	Кол.уч.	Лист	№док.	Подп.	Дата				
ГИП		Сингаевская			09.24	ASL-P-1842-2023-НВК "Строительство набережной Кенгирского водохранилища в городе Жезказган"			
Разработал		Замантаева			09.24	Наружные сети водоснабжения и канализации	стадия	лист	листов
Проверил		Рузиев Ш.			09.24		РП	29	
Н. контр.		Трусова М.			09.24	Зона 3. Профиль сети бытовой канализации (К1), выпуски от зд.3.7	ТОО "АСТЕЛ-К" 17-ГСЛ № 000089		

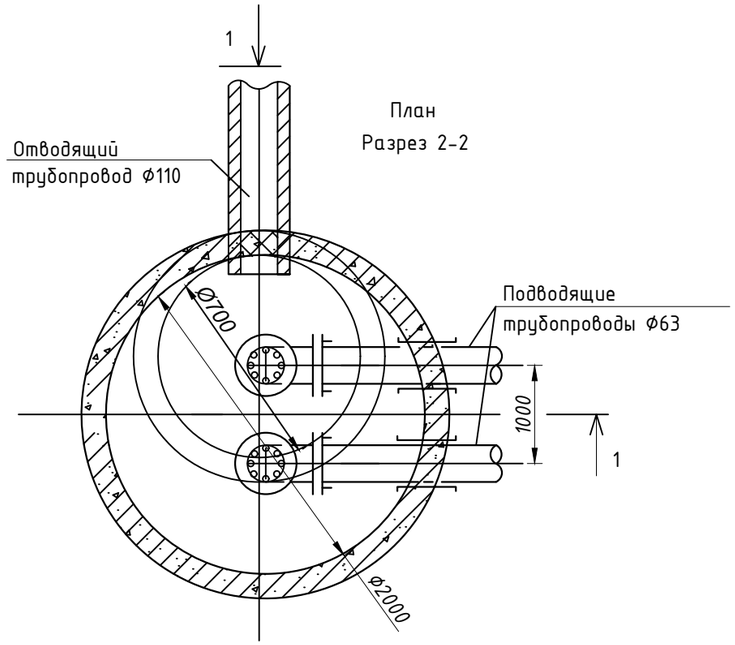

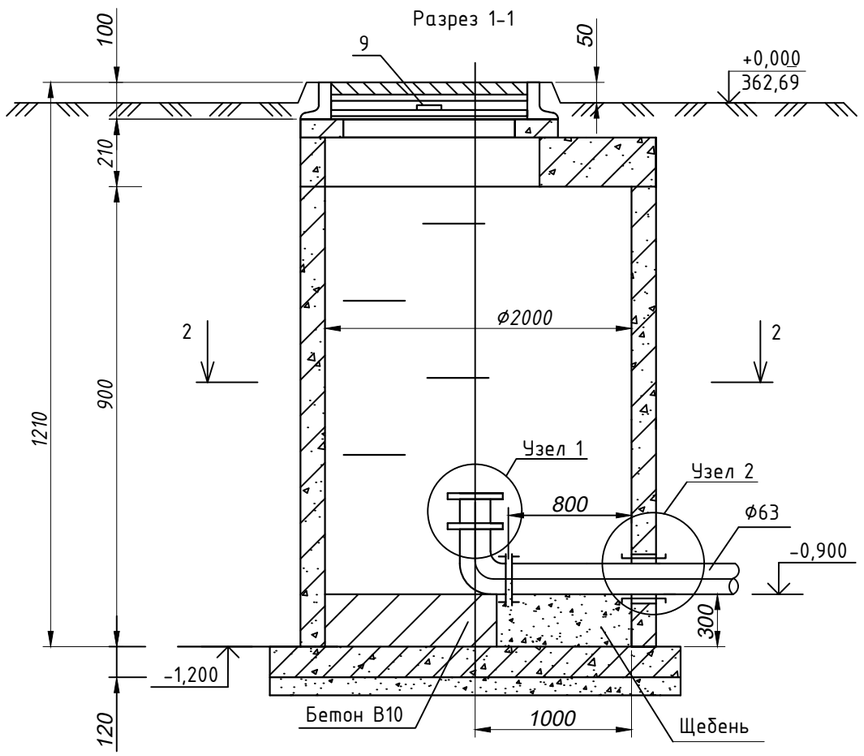

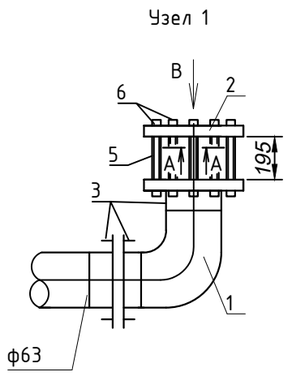

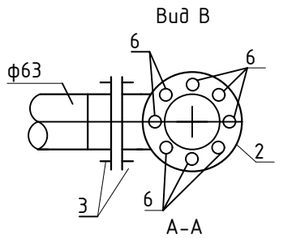

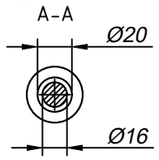

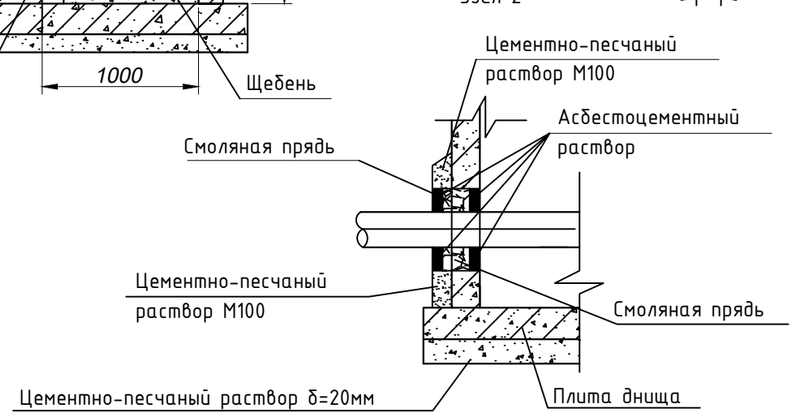

Спецификация

Поз.	Обозначение	Наименование	Кол.	Масса ед.,кг	Примеч.
1	ГОСТ 18599-2001	Отвод сварной ПНД Ф63	2		шт.
2	ГОСТ 5525-88	Заглушка чугунная фланцевая			
		Ф50	2		шт.
3	ГОСТ 18599-2001	Втулка под стальной фланец ВФ63	6		шт.
4	ГОСТ 15180-86	Прокладки плоские эластичные	2		шт.
5	ГОСТ 7798-70	Болт М16х260	16		шт.
6	ГОСТ 5915-70	Гайка М16	16		шт.
7	ГОСТ 7473-85	Бетон В10	1.66		м3
8	ГОСТ 8267-82	Щебень	0.98		м3
9	т.пр.902-09-22.84 КЖИ-К2	Крышка деревянная К2	1		шт

1.Сборные элементы колодца-гасителя смотри таблицу канализационных колодцев.
2.Все сборные элементы устанавливаются на цементном растворе состава 1:2 толщиной 10мм с затиркой стыков.
3.Узел 2 выполнять в соответствии с т.пр. 902-09-22.84.
4.Между бетонным упором и коленом положить 2 слоя рубероида.
5.Приямок под фланцевое соединение заполнить щебнем фракций 20:40 мм до верха напорной трубы.

Рев.	Дата	ОПИСАНИЕ	Разработал	Проверил	ГИП
К02	17.09.2024	НА РАССМОТРЕНИЕ	Замантаева Фурсанова	Рузиев	Сингаевская
К01	11.09.2024	НА РАССМОТРЕНИЕ	Замантаева Фурсанова	Рузиев	Сингаевская

Изм.	Кол.уч.	Лист	№док.	Подп.	Дата
ГИП		Сингаевская			09.24
Разработал		Замантаева			09.24
Проверил		Рузиев Ш.			09.24
Н. контр.		Трусова М.			09.24

ASL-P-1842-2023-НВК

"Строительство набережной Кенгирского водохранилища в городе Жезказган"

Наружные сети водоснабжения и канализации

стадия	лист	листов
РП	30	

Зона 1. Колодец -гаситель, КГ 1

ТОО "АСТЕЛ-К"
17-ГСЛ № 000089

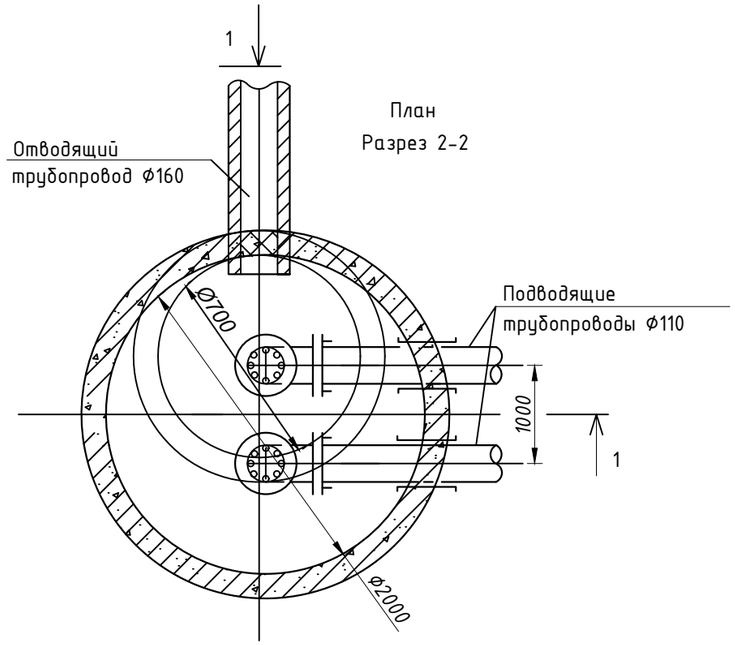

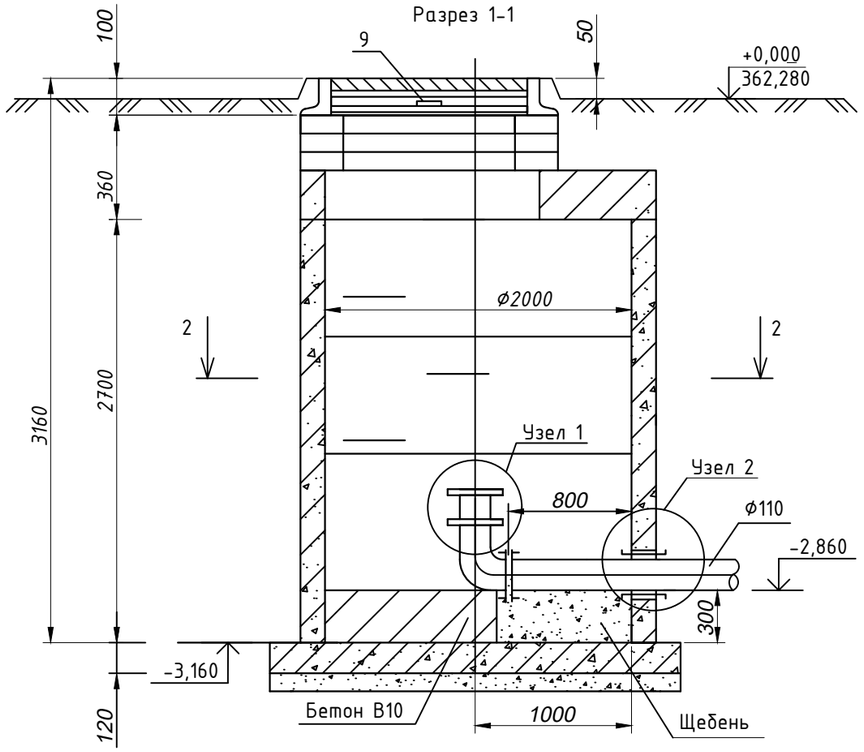

Узел 1

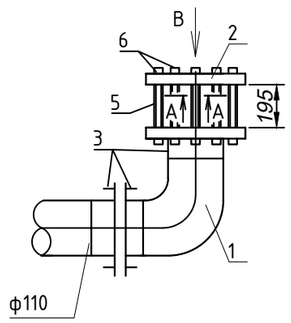

Вид В

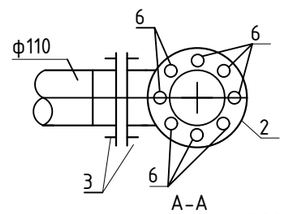

А-А

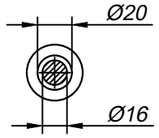

Узел 2

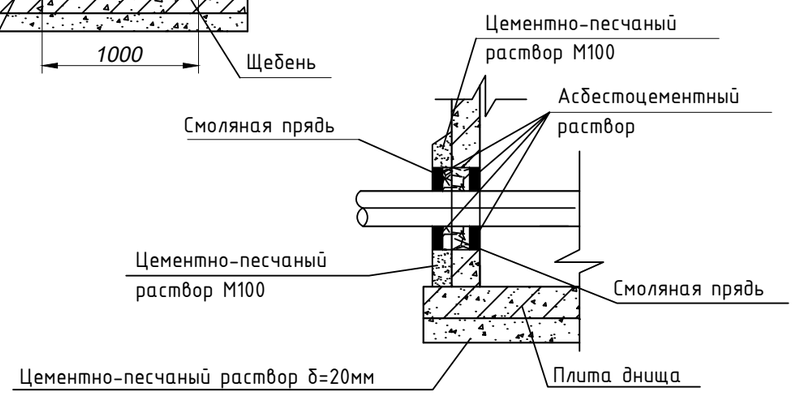

Спецификация

Поз.	Обозначение	Наименование	Кол.	Масса ед.,кг	Примеч.
1	ГОСТ 18599-2001	Отвод сварной ПНД Ф110	2		шт.
2	ГОСТ 5525-88	Заглушка чугунная фланцевая			
		Ф100	2		шт.
3	ГОСТ 18599-2001	Втулка под стальной фланец ВФ110	6		шт.
4	ГОСТ 15180-86	Прокладки плоские эластичные	2		шт.
5	ГОСТ 7798-70	Болт М16х260	16		шт.
6	ГОСТ 5915-70	Гайка М16	16		шт.
7	ГОСТ 7473-85	Бетон В10	1.66		м3
8	ГОСТ 8267-82	Щебень	0.98		м3
9	т.пр.902-09-22.84 КЖИ-К2	Крышка деревянная К2	1		шт

1.Сборные элементы колодца-гасителя смотри таблицу канализационных колодцев.
2.Все сборные элементы устанавливаются на цементном растворе состава 1:2 толщиной 10мм с затиркой стыков.
3.Узел 2 выполнять в соответствии с т.пр. 902-09-22.84.
4.Между бетонным упором и коленом положить 2 слоя рубероида.
5.Приямок под фланцевое соединение заполнить щебнем фракций 20:40 мм до верха напорной трубы.

Рев.	Дата	ОПИСАНИЕ	Разработал	Проверил	ГИП
К02	17.09.2024	НА РАССМОТРЕНИЕ	Замантаева Фурсанова	Рузиев	Сингаевская
К01	11.09.2024	НА РАССМОТРЕНИЕ	Замантаева Фурсанова	Рузиев	Сингаевская

ASL-P-1842-2023-НВК

"Строительство набережной Кенгирского водохранилища в городе Жезказган"

Изм.	Кол.уч.	Лист	№док.	Подп.	Дата
ГИП		Сингаевская			09.24
Разработал		Замантаева			09.24
Проверил		Рузиев Ш.			09.24
Н. контр.		Трусова М.			09.24

Наружные сети водоснабжения и канализации

стадия	лист	листов
РП	31	

Зона 1.
Колодец -гаситель, КГ 2

ТОО "АСТЕЛ-К"
17-ГСЛ № 000089

Взам. инв. N | Подп. и дата | Инв. N подл.

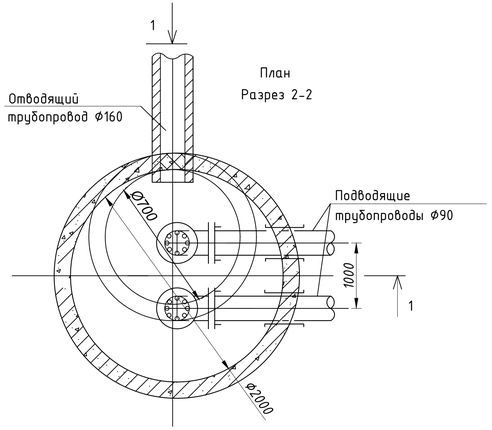

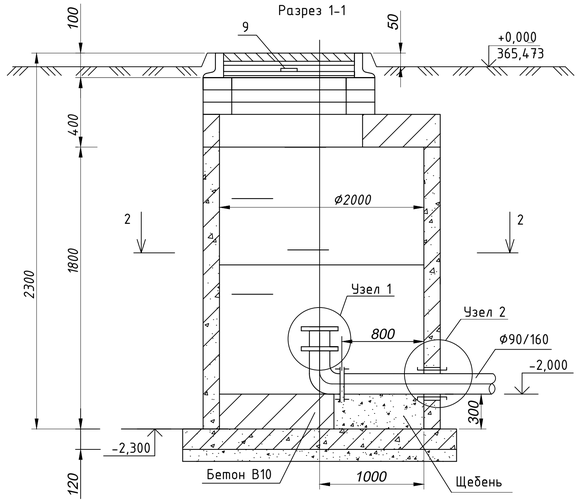

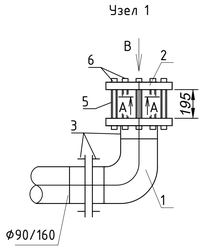

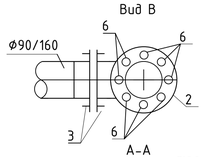

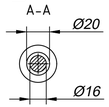

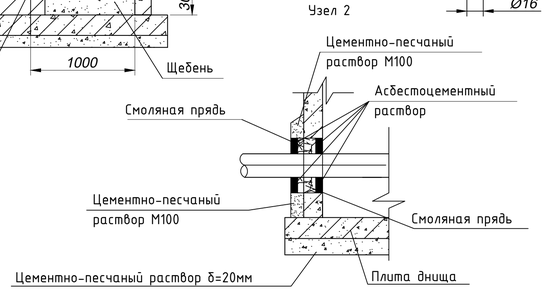

Спецификация

Поз.	Обозначение	Наименование	Кол.	Масса ед.,кг	Примеч.
1	ГОСТ 18599-2001	Отвод сварной ПНД Ø90	2		шт.
2	ГОСТ 5525-88	Заглушка чугунная фланцевая			
		Ø90	2		шт.
3	ГОСТ 18599-2001	Втулка под стальной фланец ВØ90	6		шт.
4	ГОСТ 15180-86	Прокладки плоские эластичные	2		шт.
5	ГОСТ 7798-70	Болт М16х260	16		шт.
6	ГОСТ 5915-70	Гайка М16	16		шт.
7	ГОСТ 7473-85	Бетон В10	1.66		м3
8	ГОСТ 8267-82	Щебень	0.98		м3
9	т.пр.902-09-22.84 КЖИ-К2	Крышка деревянная К2	1		шт

Спецификация

Поз.	Обозначение	Наименование	Кол.	Масса ед.,кг	Примеч.
1	ГОСТ 18599-2001	Отвод сварной ПНД Ø160	2		шт.
2	ГОСТ 5525-88	Заглушка чугунная фланцевая			
		Ø160	2		шт.
3	ГОСТ 18599-2001	Втулка под стальной фланец ВØ160	6		шт.
4	ГОСТ 15180-86	Прокладки плоские эластичные	2		шт.
5	ГОСТ 7798-70	Болт М16х260	16		шт.
6	ГОСТ 5915-70	Гайка М16	16		шт.
7	ГОСТ 7473-85	Бетон В10	1.66		м3
8	ГОСТ 8267-82	Щебень	0.98		м3
9	т.пр.902-09-22.84 КЖИ-К2	Крышка деревянная К2	1		шт

1.Сборные элементы колодца-гасителя смотри таблицу канализационных колодцев.
2.Все сборные элементы устанавливаются на цементном растворе состава 1:2 толщиной 10мм с затиркой стыков.
3.Узел 2 выполнять в соответствии с т.пр. 902-09-22.84.
4.Между бетонным упором и коленом положить 2 слоя рубероида.
5.Приямок под фланцевое соединение заполнить щебнем фракций 20:40 мм до верха напорной трубы.

Рев.	Дата	ОПИСАНИЕ	Разработал	Проверил	ГИП
К02	17.09.2024	НА РАССМОТРЕНИЕ	Замантаева Фурсанова	Рузиев	Сингаевская
К01	11.09.2024	НА РАССМОТРЕНИЕ	Замантаева Фурсанова	Рузиев	Сингаевская

Изм.	Кол.уч.	Лист	№док.	Подп.	Дата
ГИП	Сингаевская				09.24
Разработал	Замантаева				09.24
Проверил	Рузиев Ш.				09.24
Н. контр.	Трусова М.				09.24

ASL-Р-1842-2023-НВК

"Строительство набережной Кенгирского водохранилища в городе Жезказган"

Наружные сети водоснабжения и канализации

стадия	лист	листов
РП	32	

Зона 2,3.
Колодец -гаситель КГ 1, КГ 4

ТОО "АСТЕЛ-К"
17-ГСЛ № 000089

Взам. инв. N | Подп. и дата | Инв. N подл.

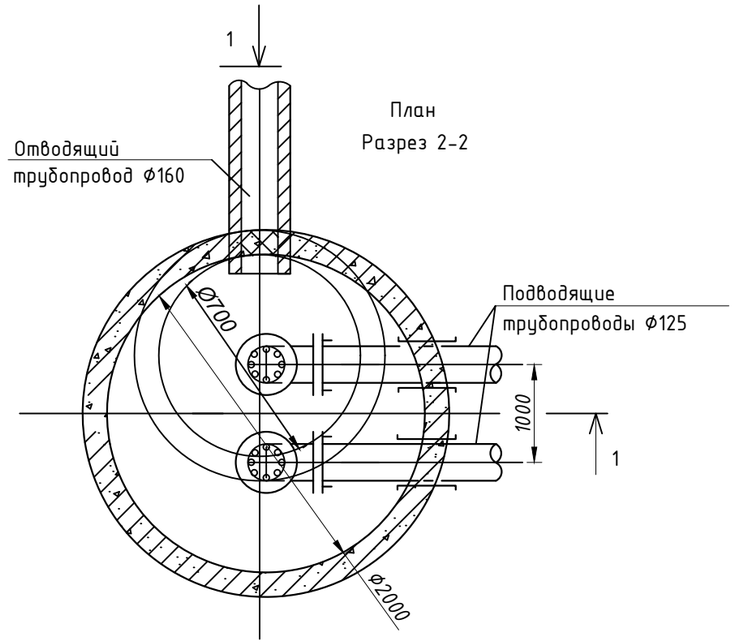

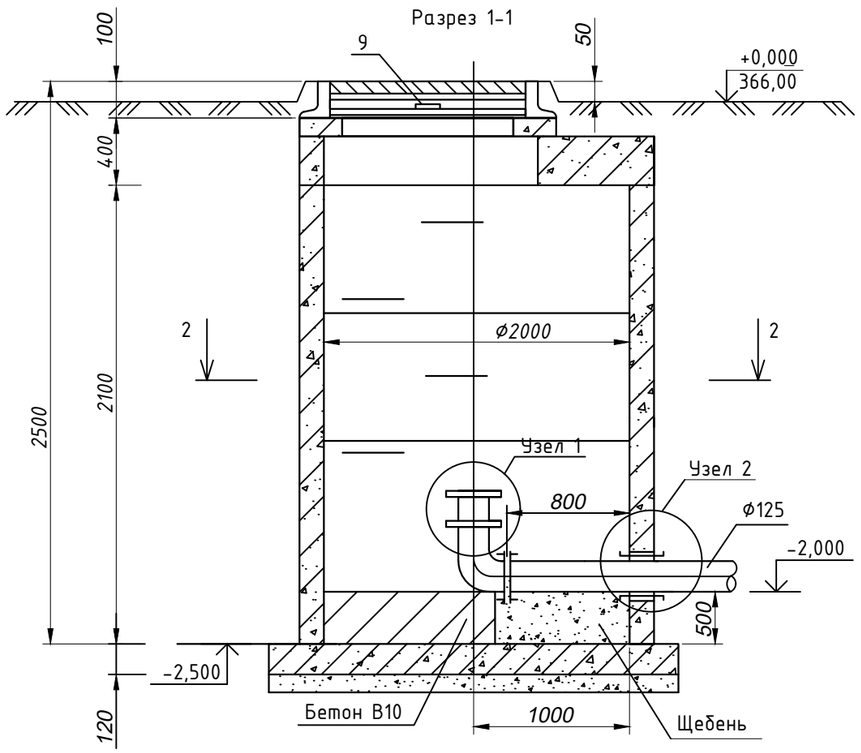

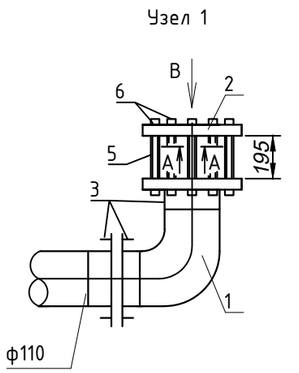

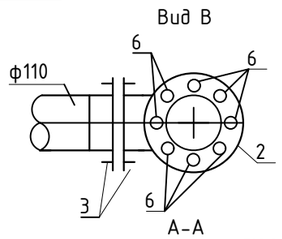

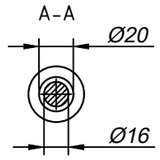

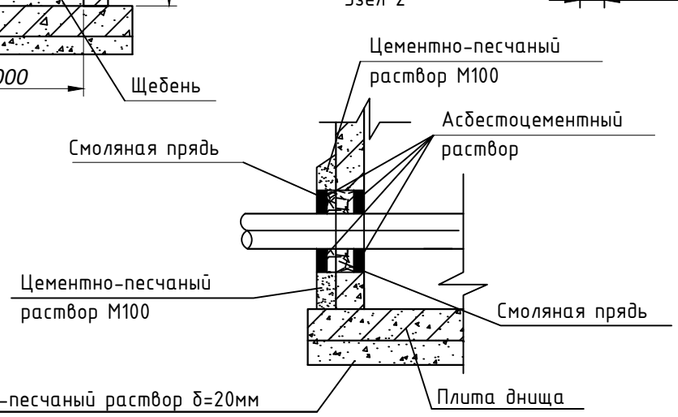

Спецификация

Поз.	Обозначение	Наименование	Кол.	Масса ед.,кг	Примеч.
1	ГОСТ 18599-2001	Отвод сварной ПНД Ф125	2		шт.
2	ГОСТ 5525-88	Заглушка чугунная фланцевая			
		Ф125	2		шт.
3	ГОСТ 18599-2001	Втулка под стальной фланец ВФ125	6		шт.
4	ГОСТ 15180-86	Прокладки плоские эластичные	2		шт.
5	ГОСТ 7798-70	Болт М16х260	16		шт.
6	ГОСТ 5915-70	Гайка М16	16		шт.
7	ГОСТ 7473-85	Бетон В10	1.66		м3
8	ГОСТ 8267-82	Щебень	0.98		м3
9	т.пр.902-09-22.84 КЖИ-К2	Крышка деревянная К2	1		шт

1.Сборные элементы колодца-гасителя смотри таблицу канализационных колодцев.
2.Все сборные элементы устанавливаются на цементном растворе состава 1:2 толщиной 10мм с затиркой стыков.
3.Узел 2 выполнять в соответствии с т.пр. 902-09-22.84.
4.Между бетонным упором и коленом положить 2 слоя рубероида.
5.Приямок под фланцевое соединение заполнить щебнем фракций 20:40 мм до верха напорной трубы.

Рев.	Дата	ОПИСАНИЕ	Разработал	Проверил	ГИП
К02	17.09.2024	НА РАССМОТРЕНИЕ	Замантаева Фурсанова	Рузиев	Сингаевская
К01	11.09.2024	НА РАССМОТРЕНИЕ	Замантаева Фурсанова	Рузиев	Сингаевская

ASL-P-1842-2023-НВК

"Строительство набережной Кенгирского водохранилища в городе Жезказган"

Изм.	Кол.уч.	Лист	№док.	Подп.	Дата
ГИП		Сингаевская			09.24
Разработал		Замантаева			09.24
Проверил		Рузиев Ш.			09.24
Н. контр.		Трусова М.			09.24

Наружные сети водоснабжения и канализации

стадия	лист	листов
РП	33	

Зона 3. Колодец -гаситель, КГ 2

ТОО "АСТЕЛ-К"
17-ГСЛ № 000089

Взам. инв. N | Подп. и дата | Инв. N подл.