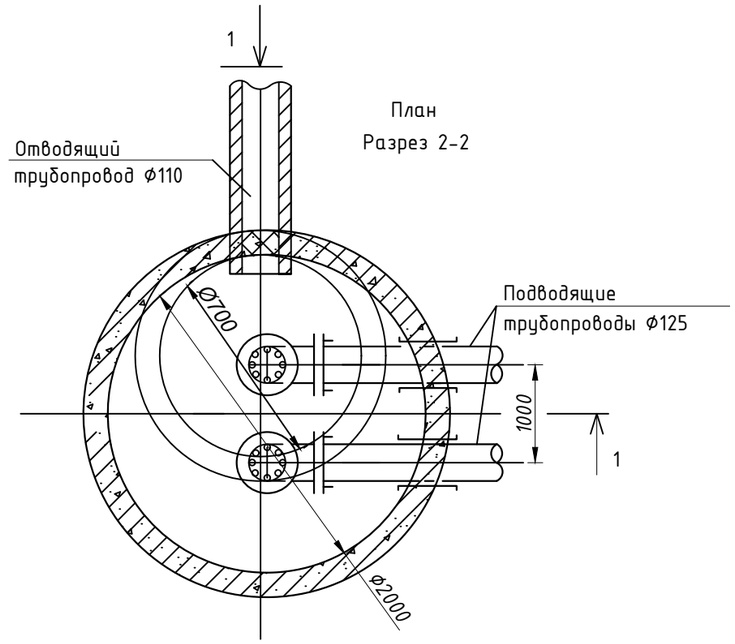

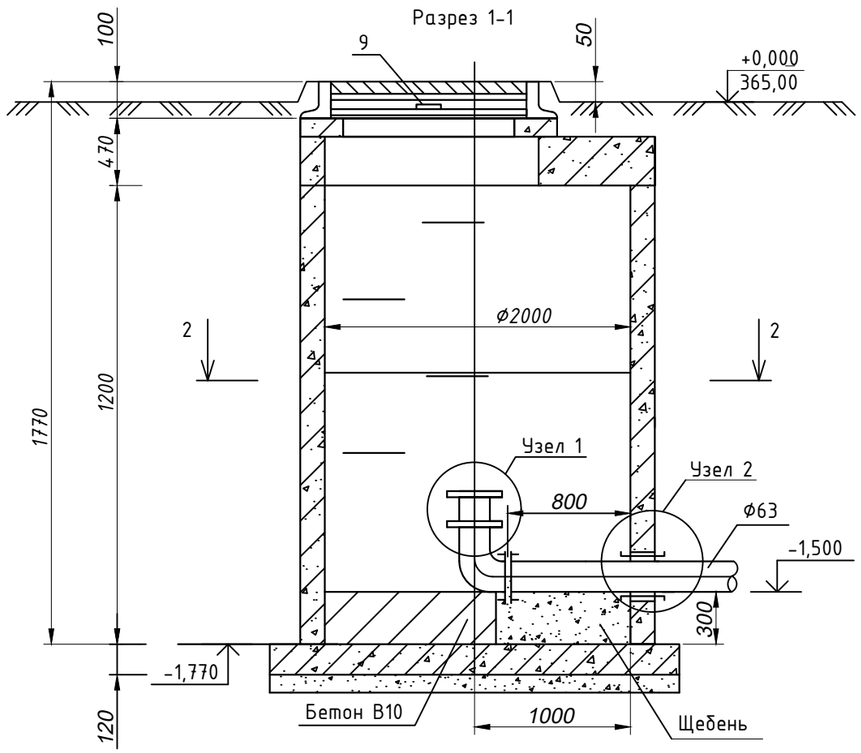

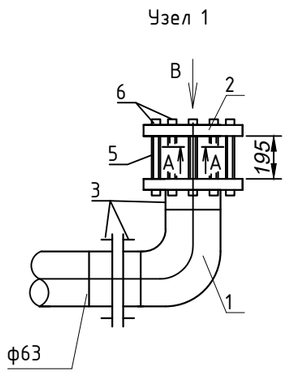

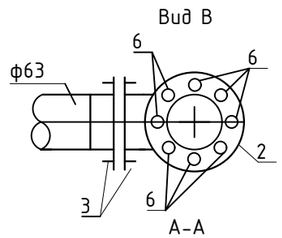

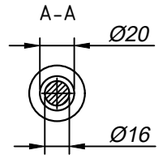

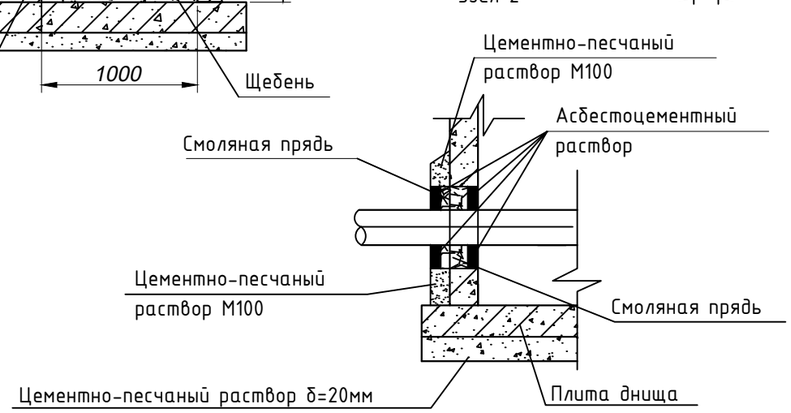

Спецификация

Поз.	Обозначение	Наименование	Кол.	Масса ед.,кг	Примеч.
1	ГОСТ 18599-2001	Отвод сварной ПНД Ф63	2		шт.
2	ГОСТ 5525-88	Заглушка чугунная фланцевая			
		Ф50	2		шт.
3	ГОСТ 18599-2001	Втулка под стальной фланец ВФ63	6		шт.
4	ГОСТ 15180-86	Прокладки плоские эластичные	2		шт.
5	ГОСТ 7798-70	Болт М16х260	16		шт.
6	ГОСТ 5915-70	Гайка М16	16		шт.
7	ГОСТ 7473-85	Бетон В10	1.66		м3
8	ГОСТ 8267-82	Щебень	0.98		м3
9	т.пр.902-09-22.84 КЖИ-К2	Крышка деревянная К2	1		шт

1.Сборные элементы колодца-гасителя смотри таблицу канализационных колодцев.
2.Все сборные элементы устанавливаются на цементном растворе состава 1:2 толщиной 10мм с затиркой стыков.
3.Узел 2 выполнять в соответствии с т.пр. 902-09-22.84.
4.Между бетонным упором и коленом положить 2 слоя рубероида.
5.Приямок под фланцевое соединение заполнить щебнем фракций 20:40 мм до верха напорной трубы.

Рев.	Дата	ОПИСАНИЕ	Разработал	Проверил	ГИП
К02	17.09.2024	НА РАССМОТРЕНИЕ	Замантаева Фурсанова	Рузиев	Сингаевская
К01	11.09.2024	НА РАССМОТРЕНИЕ	Замантаева Фурсанова	Рузиев	Сингаевская

Взам. инв. N | Подп. и дата | Инв. N подл.

ASL-P-1842-2023-НВК

"Строительство набережной Кенгирского водохранилища в городе Жезказган"

Изм.	Кол.уч.	Лист	№док.	Подп.	Дата
ГИП		Сингаевская			09.24
Разработал		Замантаева			09.24
Проверил		Рузиев Ш.			09.24
Н. контр.		Трусова М.			09.24

Наружные сети водоснабжения и канализации

стадия	лист	листов
РП	34	

Зона 3. Колодец -гаситель, КГ 3

ТОО "АСТЕЛ-К"
17-ГСЛ № 000089

ТАБЛИЦА ВОДОПРОВОДНЫХ КОЛОДЦЕВ

N колодца по плану	Марка колодца по грунт. условиям	Диаметры трубопроводов, мм		N схемы узла	Диаметр колодца, Дк мм	Глубина до низа трубы по профилю, м	Полная глубина колодца по профилю Н1 м	Высота рабочей части, Нр м	Высота от низа трубы до дна колодца, м	Высота горловины с перекрытием, Н2 мм	Объем бетона на упоры, м3	Расход материалов																						
												Днище			Рабочая часть						Плита перекрытия						Горловина						Гидроизоляция	Расход стали, кг	Стремянка, масса
		Ду	dy									ПН 10	ПН 15	НП 20	КС 10.6	КС 10.9	КС 15.6	КС 15.9	КС 20.6	КС 20.9	ПП10-1	ПП15-1	ПП20-1	1ПП20-2	2ПП20-1	3ПП20-2	КС 7.3	КС 10.3	КО 6	ПО 10	Кирпичная кладка, ряды	Тип люка			
1	2	3	4	5	6	7	8	9	10	11	12	13	14	15	16	17	18	19	20	21	22	23	24	25	26	27	28	29	30	31	32	33	34	35	36
1 (В1)	В-1	Ø180	Ø180		2000	2.0	2.25	1.50	0.25	0.50	0.09			1					1	1		1							6			Л	+		С-2
2 (В1)	В-1	Ø180	Ø180		2000	2.0	2.25	1.50	0.25	0.50	0.09			1					1	1		1							6			Л			С-2
3 (В1)	В-1	Ø180	Ø180		2000	2.0	2.25	1.50	0.25	0.50	0.09			1					1	1		1							6			Л			С-2
ПГ4 (В1)	В-1	Ø180	Ø180		2000	2.64	2.89	2.10	0.25	0.54	0.09			1					2	1		1							6			Л			С-6
ПГ5 (В1)	В-1	Ø180	Ø180		2000	2.0	2.25	1.50	0.25	0.50	0.09			1					1	1		1							6			Л			С-2
ПГ6 (В1)	В-1	Ø180	Ø180		2000	2.0	2.25	1.50	0.25	0.50	0.09			1					1	1		1							6			Л			С-2
7 (В1)	В-1	Ø180	Ø180		2000	2.0	2.25	1.50	0.25	0.50	0.09			1					1	1		1							6			Л			С-2
ПГ8 (В1)	В-1	Ø180	Ø180		1500	2.0	2.25	1.50	0.25	0.50	0.09		1				1	1				1							6			Л			С-2
9 (В1)	В-1	Ø180	Ø180		2000	2.72	2.97	2.40	0.25	0.32	0.09			1					1	2		1							3			Л			С-2
ПГ10 (В1)	В-1	Ø180	Ø180		1500	2.14	2.25	1.80	0.25	0.34	0.09		1					2				1							3			Л			С-2
11 (В1)	В-1	Ø180	Ø180		2000	2.57	2.82	2.10	0.25	0.47	0.09			1					2	1		1							5			Л			С-2
12 (В1)	В-1	Ø180	Ø160		1500	2.44	2.69	2.10	0.25	0.34	0.09		1				2	1				1							3			Л			С-2
ПГ13 (В1)	В-1	Ø160	Ø160		1500	2.0	2.25	1.50	0.25	0.50	0.08		1				1	1				1							6			Л			С-2
14 (В1)	В-1	Ø160	Ø160		2000	2.0	2.25	1.50	0.25	0.50	0.08			1					1	1		1							6			Л			С-2
15 (В1)	В-1	Ø160	Ø160		2000	2.0	2.25	1.50	0.25	0.50	0.08			1					1	1		1							6			Л			С-2
ПГ16 (В1)	В-1	Ø160	Ø160		1500	2.0	2.25	1.50	0.25	0.50	0.08		1				1	1				1							6			Л			С-2
17 (В1)	В-1	Ø160	Ø160		2000	2.0	2.25	1.50	0.25	0.50	0.08			1					1	1		1							6			Л			С-2
18 (В1)	В-1	Ø160	Ø160		2000	2.02	2.27	1.50	0.25	0.52	0.08			1					1	1		1							6			Л			С-2
19 (В1)	В-1	Ø160	Ø160		2000	2.0	2.25	1.50	0.25	0.50	0.08			1					1	1		1							6			Л			С-2
ПГ20 (В1)	В-1	Ø160	Ø160		1500	2.0	2.25	1.50	0.25	0.50	0.08		1				1	1				1							6			Л			С-2
ПГ21 (В1)	В-1	Ø160	Ø160		1500	2.0	2.25	1.50	0.25	0.50	0.08		1				1	1				1							6			Л			С-2
22 (В1)	В-1	Ø140	Ø140		1500	2.06	2.31	1.50	0.25	0.56	0.08		1				1	1				1							6			Л			С-2
23 (В1)	В-1	Ø140	Ø140		1500	2.0	2.25	1.50	0.25	0.50	0.08		1				1	1				1							6			Л			С-2
24 (В1)	В-1	Ø140	Ø140		1500	2.0	2.25	1.50	0.25	0.50	0.08		1				1	1				1							6			Л			С-2

Взам. инв. N

Подп. и дата

Инв. N подл.

Рев.	Дата	ОПИСАНИЕ	Разработал	Проверил	ГИП
К02	17.09.2024	НА РАССМОТРЕНИЕ	Замантаева Фурсанова	Рузиев	Сингаевская
К01	11.09.2024	НА РАССМОТРЕНИЕ	Замантаева Фурсанова	Рузиев	Сингаевская

Изм.	Кол.уч.	Лист	№док.	Подп.	Дата
ГИП		Сингаевская			09.24
Разработал		Фурсанова А.			09.24
Проверил		Рузиев Ш.			09.24
Н. контр.		Трусова М.			09.24

ASL-P-1842-2023-НВК

"Строительство набережной Кенгирского водохранилища в городе Жезказган"

Наружные сети водоснабжения и канализации

стадия	лист	листов
РП	35	

Таблица водопроводных колодцев (начало)

ТОО "АСТЕЛ-К"
17-ГСЛ № 000089

ТАБЛИЦА ВОДОПРОВОДНЫХ КОЛОДЦЕВ

N колодца по плану	Марка колодца по грунт. условиям	Диаметры трубопроводов, мм		N схемы узла	Диаметр колодца, Дк мм	Глубина до низа трубы по профилю, м	Полная глубина колодца по профилю Н1 м	Высота рабочей части, Нр м	Высота от низа трубы до дна колодца, м	Высота горловины с перекрытием, Н2 мм	Объем бетона на упоры, м3	Расход материалов																						
												Днище			Рабочая часть						Плита перекрытия						Горловина						Гидроизоляция	Расход стали, кг	Стремянка, масса
		Ду	dy									ПН 10	ПН 15	НП 20	КС 10.6	КС 10.9	КС 15.6	КС 15.9	КС 20.6	КС 20.9	ПП10-1	ПП15-1	ПП20-1	1ПП20-2	2ПП20-1	3ПП20-2	КС 7.3	КС 10.3	КО 6	ПО 10	Кирпичная кладка, ряды	Тип люка			
1	2	3	4	5	6	7	8	9	10	11	12	13	14	15	16	17	18	19	20	21	22	23	24	25	26	27	28	29	30	31	32	33	34	35	36
ПГ25 (В1)	В-1	Ø140	Ø140		1500	2.0	2.25	1.50	0.25	0.50	0.08		1				1	1				1							6			Л	+		С-2
ПГ26 (В1)	В-1	Ø140	Ø140		1500	2.0	2.25	1.50	0.25	0.50	0.08		1				1	1				1							6			Л	+		С-2
ПГ27 (В1)	В-1	Ø140	Ø140		1500	2.0	2.25	1.50	0.25	0.50	0.08		1				1	1				1							6			Л	+		С-2
28 (В1)	В-1	Ø140	Ø140		1500	2.42	2.67	2.10	0.25	0.32	0.08		1				2	1				1							6			Л	+		С-6
ПГ29 (В1)	В-1	Ø140	Ø140		1500	2.0	2.25	1.50	0.25	0.50	0.08		1				1	1				1							6			Л	+		С-2
30 (В1)	В-1	Ø140	Ø140		1500	2.13	2.38	1.50	0.25	0.63	0.08		1				1	1				1							8			Л	+		С-2
ПГ31 (В1)	В-1	Ø140	Ø140		1500	2.0	2.25	1.50	0.25	0.50	0.08		1				1	1				1							6			Л	+		С-2
ПГ32 (В1)	В-1	Ø140	Ø140		1500	2.0	2.25	1.50	0.25	0.50	0.08		1				1	1				1							6			Л	+		С-2
ПГ33 (В1)	В-1	Ø140	Ø140		1500	2.0	2.25	1.50	0.25	0.50	0.08		1				1	1				1							6			Л	+		С-2
МК-1(В1)	В-1	Ø108	–		1000	2.64	2.64	2.10	–	0.54					2	1					1								6			Л	+		С-2
МК-2(В1)	В-1	Ø108	–		1000	2.5	2.5	2.10	–	0.40					2	1					1								4			Л	+		С-2
МК-3(В1)	В-1	Ø108	–		1000	2.5	2.5	2.10	–	0.40					2	1					1								4			Л	+		С-2
МК-4(В1)	В-1	Ø108	–		1000	2.5	2.5	2.10	–	0.40					2	1					1								4			Л	+		С-2
МК-5(В1)	В-1	Ø89	–		1000	2.5	2.5	2.10	–	0.40					2	1					1								4			Л	+		С-2
МК-6(В1)	В-1	Ø89	–		1000	2.5	2.5	2.10	–	0.40					2	1					1								4			Л	+		С-2
МК-7(В1)	В-1	Ø89	–		1000	3.5	3.5	3.00	–	0.40					2	2					1								4			Л	+		С-2
МК-8(В1)	В-1	Ø89	–		1000	3.16	3.16	2.70	–	0.46						3					1								5			Л	+		С-2
МК-9(В1)	В-1	Ø89	–		1000	2.5	2.5	2.10	–	0.40					2	1					1								4			Л	+		С-2
МК-10(В1)	В-1	Ø89	–		1000	2.5	2.5	2.10	–	0.40					2	1					1								4			Л	+		С-2
МК-11(В1)	В-1	Ø89	–		1000	2.62	2.62	2.10	–	0.52					2	1					1								6			Л	+		С-2
МК-12(В1)	В-1	Ø89	–		1000	2.5	2.5	2.10	–	0.40					2	1					1								4			Л	+		С-2
МК-13(В1)	В-1	Ø89	–		1000	2.63	2.63	2.10	–	0.53					2	1					1								6			Л	+		С-2
МК-14(В1)	В-1	Ø89	–		1000	2.62	2.62	2.10	–	0.52					2	1					1								6			Л	+		С-2
													19	14	26	17	20	20	16	15	14	19	14						255						

Взам. инв. N

Подп. и дата

Инв. N подл.

Рев.	Дата	ОПИСАНИЕ	Разработал	Проверил	ГИП
К02	17.09.2024	НА РАССМОТРЕНИЕ	Замантаева Фурсанова	Рузиев	Сингаевская
К01	11.09.2024	НА РАССМОТРЕНИЕ	Замантаева Фурсанова	Рузиев	Сингаевская

Изм.	Кол.уч.	Лист	№док.	Подп.	Дата
ГИП		Сингаевская			09.24
Разработал		Фурсанова А.			09.24
Проверил		Рузиев Ш.			09.24
Н. контр.		Трусова М.			09.24

ASL-P-1842-2023-НВК

"Строительство набережной Кенгирского водохранилища в городе Жезказган"

Наружные сети водоснабжения и канализации

стадия	лист	листов
РП	36	

Таблица водопроводных колодцев (проложение)

ТОО "АСТЕЛ-К"
17-ГСЛ № 000089

ТАБЛИЦА ВОДОПРОВОДНЫХ КОЛОДЦЕВ

N колодца по плану	Марка колодца по грунт. условиям	Диаметры трубопроводов, мм		N схемы узла	Диаметр колодца, Дк мм	Глубина до низа трубы по профилю, м	Полная глубина колодца по профилю Н1 м	Высота рабочей части, Нр м	Высота от низа трубы до дна колодца, м	Высота горловины с перекрытием, Н2 мм	Объем бетона на упоры, м3	Расход материалов																						
												Днище			Рабочая часть						Плита перекрытия						Горловина						Гидроизоляция	Расход стали, кг	Стремянка, масса
		Ду	dy									ПН 10	ПН 15	НП 20	КС 10.6	КС 10.9	КС 15.6	КС 15.9	КС 20.6	КС 20.9	ПП10-1	ПП15-1	ПП20-1	1ПП20-2	2ПП20-1	3ПП20-2	КС 7.3	КС 10.3	КО 6	ПО 10	Кирпичная кладка, ряды	Тип люка			
1	2	3	4	5	6	7	8	9	10	11	12	13	14	15	16	17	18	19	20	21	22	23	24	25	26	27	28	29	30	31	32	33	34	35	36
1 (В11)	В-1	⌀200	⌀160		1500	2.0	2.25	1.50	0.25	0.50	0.09		1				1	1				1							6			Л	+		С-2
2 (В11)	В-1	⌀160	⌀160		1500	2.67	2.92	2.10	0.25	0.57	0.08		1				2	1				1							7			Л	+		С-2
3 (В11)	В-1	⌀160	⌀160		1500	2.82	3.07	2.40	0.25	0.42	0.08		1				1	2				1							4			Л	+		С-2
4 (В11)	В-1	⌀140	⌀125		1500	2.0	2.25	1.50	0.25	0.50	0.08		1				1	1				1							6			Л	+		С-2
5 (В11)	В-1	⌀125	⌀125		1500	2.25	2,50	1.80	0.25	0.45	0.08		1					2				1							5			Л	+		С-6
6 (В11)	В-1	⌀125	⌀125		1500	2.27	2,52	1.80	0.25	0.47	0.08		1					2				1							5			Л	+		С-2
7 (В11)	В-1	⌀125	⌀125		1500	2.65	2,90	2.10	0.25	0.55	0.08		1				2	1				1							7			Л	+		С-2
8 (В11)	В-1	⌀125	⌀125		1500	2.00	2.25	1.50	0.25	0.50	0.08		1				1	1				1							6			Л	+		С-2
9 (В11)	В-1	⌀125	⌀125		1500	2.06	2.25	1.50	0.25	0.50	0.08		1				1	1				1							6			Л	+		С-2
10 (В11)	В-1	⌀125	⌀125		1500	2.59	2,84	2.10	0.25	0,49	0.08		1				2	1				1							6			Л	+		С-2
11 (В11)	В-1	⌀125	⌀125		1500	2.15	2.25	1.80	0.25	0,35	0.08		1					2				1							3			Л	+		С-2
12 (В11)	В-1	⌀125	⌀125		1500	2.0	2.25	1.50	0.25	0.50	0.08		1				1	1				1							6			Л	+		С-2
МК-1(В11)	В-1	⌀76	–		1000	2.83	2.83	2.40	–	0.43					1	2					1								5			Л	+		С-2
МК-2(В11)	В-1	⌀76	–		1000	3.15	3.15	2.70	–	0.45						3					1								5			Л	+		С-2
											0.96		12		1	5	12	16			2	12							77						

Взам. инв. N	Подп. и дата	Инв. N подл.

Рев.	Дата	ОПИСАНИЕ	Разработал	Проверил	ГИП
К02	17.09.2024	НА РАССМОТРЕНИЕ	Замантаева Фурсанова	Рузиев	Сингаевская
К01	11.09.2024	НА РАССМОТРЕНИЕ	Замантаева Фурсанова	Рузиев	Сингаевская

Изм.	Кол.уч.	Лист	№док.	Подп.	Дата
ГИП		Сингаевская			09.24
Разработал		Фурсанова А.			09.24
Проверил		Рузиев Ш.			09.24
Н. контр.		Трусова М.			09.24

ASL-P-1842-2023-НВК

"Строительство набережной Кенгирского водохранилища в городе Жезказган"

Наружные сети водоснабжения и канализации

стадия	лист	листов
РП	37	

Таблица водопроводных колодцев (окончание)

ТОО "АСТЕЛ-К"
17-ГСЛ № 000089

ТАБЛИЦА КРУГЛЫХ КАНАЛИЗАЦИОННЫХ КОЛОДЦЕВ (К1)

№№ по плану	Марка колодца по грунтовым условиям	Марка колодца	Полная глубина колодца по профилю,Н1,мм	Диаметр колодца Дк, мм	Глубина лотка, h , мм	Высота рабочей части Нр мм	Высота горловины Hг, мм	Расход материалов																														Гидроизоляция, м2
								Днище				Рабочая часть						Плита перекрытия								Горловина											
									Сборные железобетонные элементы. Серия 3.900.1-14 Выпуск 1.																												
								Объем бетона на лоток,м3	ПН-10	ПН-15	ПН-20	КС10-6	КС10-9	КС15-6	КС15-9	КС20-6	КС20-9	ПП10-1	ПП10-2	1ПП15-1	1ПП15-2	2ПП15-1	2ПП15-2	1ПП20-1	1ПП20-2	2ПП20-1	2ПП20-2	КО-6	ПД6	ПД10	КС7.3	КС7.9	КС10.6	КС10.9	КС15.6	Кирпичная кладка,ряды	Тип люка	Стремянка	
Зона 1.																																						
1	I	КСУ1	1340	1500	200	900	240	0,65		1					1					1								1									Л	С1-01	+
2	I	КСУ2	2740	1500	200	2100	440	0,65		1				2	1					1								2									Л	С1-05	+
3	I	КСУ1	2000	1500	200	1500	300	0,65		1				1	1					1								1									Л	С1-03	+
4	I	КСУ1	2090	1500	200	1500	390	0,65		1				1	1					1								2									Л	С1-03	+
5	I	КСЛ	3090	1500	200	2400	490	0,63		1				1	2					1								4									Л	С1-06	+
6	I	КСЛ	2000	1500	200	1500	300	0,63		1				1	1					1								1									Л	С1-03	+
КГ1	I	КСЛ	1200	2000	200	900	100	0,63			1						1							1				1									Л	С1-01	+
КГ2	I	КСЛ	3160	2000	200	2400	560	0,63			1					1	2							1				5									Л	С1-06	+
Итого:								5,12		6	2			6	7	1	3			6				2				17											

ТАБЛИЦА ВОДОПРОВОДНЫХ КОЛОДЦЕВ (К1Н)

N колодца по плану	Марка колодца по грунт. условиям	Диаметры трубопроводов, мм		N схемы узла	Диаметр колодца, Дк мм	Глубина до низа трубы по профилю, м	Полная глубина колодца по профилю Н1 м	Высота рабочей части, Нр м	Высота от низа трубы до дна колодца, м	Высота горловины с перекрытием, Нг мм	Объем бетона на упоры, м3	Расход материалов																								Гидроизоляция	Расход стали, кг	Стремянка, масса
												Днище			Рабочая часть						Плита перекрытия						Горловина											
		Ду	dy									ПН 10	ПН 15	НП 20	КС 10.6	КС 10.9	КС 15.6	КС 15.9	КС 20.6	КС 20.9	ПП10-1	ПП15-1	ПП20-1	1ПП20-2	2ПП20-1	3ПП20-2	КС 7.3	КС 10.3	КО 6	ПО 10	Кирпичная кладка, ряды	Тип люка			
1	2	3	4	5	6	7	8	9	10	11	12	13	14	15	16	17	18	19	20	21	22	23	24	25	26	27	28	29	30	31	32	33	34	35	36
1 (К1Н)	В-1	Ф110х6,6	Ф110х6,6		1500	2.00	2.25	1.80	0.25	0.45			1					2				1							3			Л	+		С1-04

Изм.	Кол.уч.	Лист	№док.	Подп.	Дата
ГИП		Сингаевская			09.24
Разработал		Замантаева			09.24
Проверил		Рузиев Ш.			09.24
Н. контр.		Трусова М.			09.24

ASL-P-1842-2023-НВК

"Строительство набережной Кенгирского водохранилища в городе Жезказган"

Наружные сети водоснабжения и канализации

стадия	лист	листов
РП	38	

Зона 1. Таблица канализационных колодцев (К1, К1Н)

ТОО "АСТЕЛ-К" 17-ГСЛ № 000089

Рев.	Дата	ОПИСАНИЕ	Разработал	Проверил	ГИП
К02	17.09.2024	НА РАССМОТРЕНИЕ	Замантаева Фурсанова	Рузиев	Сингаевская
К01	11.09.2024	НА РАССМОТРЕНИЕ	Замантаева Фурсанова	Рузиев	Сингаевская

ТАБЛИЦА КРУГЛЫХ КАНАЛИЗАЦИОННЫХ КОЛОДЦЕВ (К1)

№№ по плану	Марка колодца по грунтовым условиям	Марка колодца	Полная глубина колодца по профилю,Н1,мм	Диаметр колодца Дк, мм	Глубина лотка, h , мм	Высота рабочей части Нр мм	Высота горловины hг, мм	Расход материалов																															Гидроизоляция, м2
								Днище				Рабочая часть						Плита перекрытия								Горловина											
									Сборные железобетонные элементы. Серия 3.900.1-14 Выпуск 1.																													
								Объем бетона на лоток,м3	ПН-10	ПН-15	ПН-20	КС10-6	КС10-9	КС15-6	КС15-9	КС20-6	КС20-9	ПП10-1	ПП10-2	1ПП15-1	1ПП15-2	2ПП15-1	2ПП15-2	1ПП20-1	1ПП20-2	2ПП20-1	2ПП20-2	КО-6	ПД6	ПД10	КС7.3	КС7.9	КС10.6	КС10.9	КС15.6	Кирпичная клаока,ряды	Тип люка	Стремянка	
Зона 2.																																							
1	I	КСП	2000	1500	200	1500	300	0,63		1				1	1					1								1									Л	С1-03	+
2	I	КСП	2110	1500	200	1500	410	0,63		1				1	1					1								2									Л	С1-03	+
3	I	КСЛ	2380	1500	200	1800	380	0,63		1					2					1								1									Л	С1-04	+
4	I	КСП	2610	1500	200	2100	310	0,63		1				2	1					1								1									Л	С1-05	+
5	I	КСЛ	2030	1500	200	1500	330	0,63		1				1	1					1								1									Л	С1-03	+
6	I	КСП	3110	1500	200	2400	510	0,63		1				1	2					1								4									Л	С1-06	+
7	I	КСП	1500	1500	200	900	400	0,63		1					1					1								3									Л	С1-01	+
8	I	КСУ1	2000	1500	200	1500	300	0,65		1				1	1					1								1									Л	С1-03	+
9	I	КСП	2000	1500	200	1500	300	0,63		1				1	1					1								1									Л	С1-03	+
10	I	КСП	2080	1500	200	1500	380	0,63		1				1	1					1								1									Л	С1-03	+
КГ1	I	КСП	2300	2000	200	1800	300	0,63			1						2							1				1									Л	С1-04	+
11	I	КСЛ	2310	1500	200	1800	310	0,63		1					2					1								1									Л	С1-04	+
12	I	КСЛ	2300	1500	200	1800	300	0,63		1					2					1								1									Л	С1-04	+
13	I	КСЛ	2300	1500	200	1800	300	0,63		1					2					1								1									Л	С1-04	+
14	I	КСЛ	2320	1500	200	1800	320	0,63		1					2					1								1									Л	С1-04	+
Итого:								8,84		14	1			9	20		2			14				1				21											

Рев.	Дата	ОПИСАНИЕ	Разработал	Проверил	ГИП
К02	17.09.2024	НА РАССМОТРЕНИЕ	Замантаева Фурсанова	Рузиев	Сингаевская
К01	11.09.2024	НА РАССМОТРЕНИЕ	Замантаева Фурсанова	Рузиев	Сингаевская

Изм.	Кол.уч.	Лист	№док.	Подп.	Дата
ГИП		Сингаевская			09.24
Разработал		Замантаева			09.24
Проверил		Рузиев Ш.			09.24
Н. контр.		Трусова М.			09.24

ASL-P-1842-2023-НВК

"Строительство набережной Кенгирского водохранилища в городе Жезказган"

Наружные сети водоснабжения и канализации

стадия	лист	листов
РП	39	

Зона 2. Таблица канализационных колодцев

ТОО "АСТЕЛ-К"
17-ГСЛ № 000089

Взам. инв. N

Подп. и дата

Инв. N подл.