ТАБЛИЦА КРУГЛЫХ КАНАЛИЗАЦИОННЫХ КОЛОДЦЕВ (К1)

№№ по плану	Марка колодца по грунтовым условиям	Марка колодца	Полная глубина колодца по профилю,Н1,мм	Диаметр колодца Дк, мм	Глубина лотка, h , мм	Высота рабочей части Нр мм	Высота горловины hг, мм	Расход материалов																															Гидроизоляция, м2
								Днище				Рабочая часть						Плита перекрытия										Горловина										Стремянка	
								Объем бетона на лоток,м3	Сборные железобетонные элементы. Серия 3.900.1-14 Выпуск 1.																											Кирпичная кладка,ряды	Тип люка		
									ПН-10	ПН-15	ПН-20	КС10-6	КС10-9	КС15-6	КС15-9	КС20-6	КС20-9	ПП10-1	ПП10-2	1ПП15-1	1ПП15-2	2ПП15-1	2ПП15-2	1ПП20-1	1ПП20-2	2ПП20-1	2ПП20-2	КО-6	ПД6	ПД10	КС7.3	КС7.9	КС10.6	КС10.9	КС15.6				
	Зона 3.																																						
15	I	КСЛ	1800	1500	200	1200	400	0,63		1				2						1								2									Л	С1-02	+
16	I	КСП	2100	1500	200	1500	400	0,63		1				1	1					1								2									Л	С1-03	+
17	I	КСУ1	1550	1500	200	900	400	0,65		1					1					1								2									Л	С1-01	+
18	I	КСП	2000	1500	200	1500	300	0,63		1				1	1					1								1									Л	С1-03	+
19	I	КСЛ	2170	1500	200	1500	470	0,63		1				1	1					1								2									Л	С1-03	+
20	I	КСП	1740	1500	200	1200	340	0,63		1				2						1								1									Л	С1-02	+
21	I	КСЛ	2110	1500	200	1500	400	0,63		1				1	1					1								2									Л	С1-03	+
22	I	КСП	2110	1500	200	1500	400	0,63		1				1	1					1								2									Л	С1-03	+
23	I	КСП	2060	1500	200	1500	360	0,63		1				1	1					1								1									Л	С1-03	+
24	I	КСП	2020	1500	200	1500	320	0,63		1				1	1					1								1									Л	С1-03	+
25	I	КСЛ	2460	1500	200	1800	460	0,63		1					2					1								2									Л	С1-04	+
КГ2	I	КСУ1	2500	2000	200	1800	500	0,65			1						2							1				4									Л	С1-04	+
КГ3	I	КСЛ	1770	2000	200	1200	370	0,63			1			2						1								2									Л	С1-02	+
КГ4	I	КСЛ	2300	2000	200	1500	600	0,63			1			1	1					1								5									Л	С1-03	+
Итого:								8,86		11	3			14	11		2			13				1				29											

Рев.	Дата	ОПИСАНИЕ	Разработал	Проверил	ГИП
К02	17.09.2024	НА РАССМОТРЕНИЕ	Замантаева Фурсанова	Рузиев	Сингаевская
К01	11.09.2024	НА РАССМОТРЕНИЕ	Замантаева Фурсанова	Рузиев	Сингаевская

ASL-P-1842-2023-НВК

"Строительство набережной Кенгирского водохранилища в городе Жезказган"

Изм.	Кол.уч.	Лист	№док.	Подп.	Дата
ГИП	Сингаевская				09.24
Разработал	Замантаева				09.24
Проверил	Рузиев Ш.				09.24
Н. контр.	Трусова М.				09.24

Наружные сети водоснабжения и канализации

стадия	лист	листов
РП	40	

Зона 3. Таблица канализационных колодцев

ТОО "АСТЕЛ-К"
17-ГСЛ № 000089

Взам. инв. N

Подп. и дата

Инв. N подл.

ТАБЛИЦА ВОДОПРОВОДНЫХ КОЛОДЦЕВ (К1Н)

N колодца по плану	Марка колодца по грунт. условиям	Диаметры трубопроводов, мм		N схемы узла	Диаметр колодца, Дк мм	Глубина до низа трубы по профилю, м	Полная глубина колодца по профилю Н1 м	Высота рабочей части, Нр м	Высота от низа трубы до дна колодца, м	Высота горловины с перекрытием, Нг мм	Объем бетона на упоры, м3	Расход материалов																					
												Днище			Рабочая часть						Плита перекрытия						Горловина								
		Ду	dy									ПН 10	ПН 15	НП 20	КС 10.6	КС 10.9	КС 15.6	КС 15.9	КС 20.6	КС 20.9	ПП10-1	ПП15-1	ПП20-1	1ПП20-2	2ПП20-1	3ПП20-2	КС 7.3	КС 10.3	КО 6	ПО 10	Кирпичная кладка, ряды	Тип люка	Гидроизоляция	Расход стали, кг	Стремянка, масса
1	2	3	4	5	6	7	8	9	10	11	12	13	14	15	16	17	18	19	20	21	22	23	24	25	26	27	28	29	30	31	32	33	34	35	36
1 (К1Н)	В-1	ф90х5,4	ф90х5,4		1500	2.00	2.25	1.80	0.25	0.45	0.08		1				2					1							3			Л	+		С1-04
2 (К1Н)	В-1	ф125х7,4	ф125х7,4		2000	2.00	2.25	1.80	0.25	0,45	0.08			1					2				1						3			Л	+		С1-04
3 (К1Н)	В-1	ф160х9,5	ф160х9,5		2000	2.00	2.25	1.80	0.25	0.45	0.08			1					2				1						3			Л	+		С1-04
4 (К1Н)	В-1	ф160х9,5	ф160х9,5		2000	2.00	2.25	1.80	0.25	0,45	0.08			1					2				1						3			Л	+		С1-04
МК (К1Н)	В-1	ф108х4,0			1000	2.10	–	1.80	–	0,30		1			2						1								1			Л	+		С1-04
Итого:											8,68	1	1	3	2		2		6		1	1	3					13						

Рев.	Дата	ОПИСАНИЕ	Разработал	Проверил	ГИП
К02	17.09.2024	НА РАССМОТРЕНИЕ	Замантаева Фурсанова	Рузиев	Сингаевская
К01	11.09.2024	НА РАССМОТРЕНИЕ	Замантаева Фурсанова	Рузиев	Сингаевская

Изм.	Кол.уч.	Лист	№док.	Подп.	Дата
ГИП		Сингаевская			09.24
Разработал		Замантаева			09.24
Проверил		Рузиев Ш.			09.24
Н. контр.		Трусова М.			09.24

ASL-P-1842-2023-НВК

"Строительство набережной Кенгирского водохранилища в городе Жезказган"

Наружные сети водоснабжения и канализации

стадия	лист	листов
РП	41	

Зона 2,3. Таблица канализационных колодцев (К1Н)

ТОО "АСТЕЛ-К"
17-ГСЛ № 000089

Взам. инв. N

Подп. и дата

Инв. N подл.

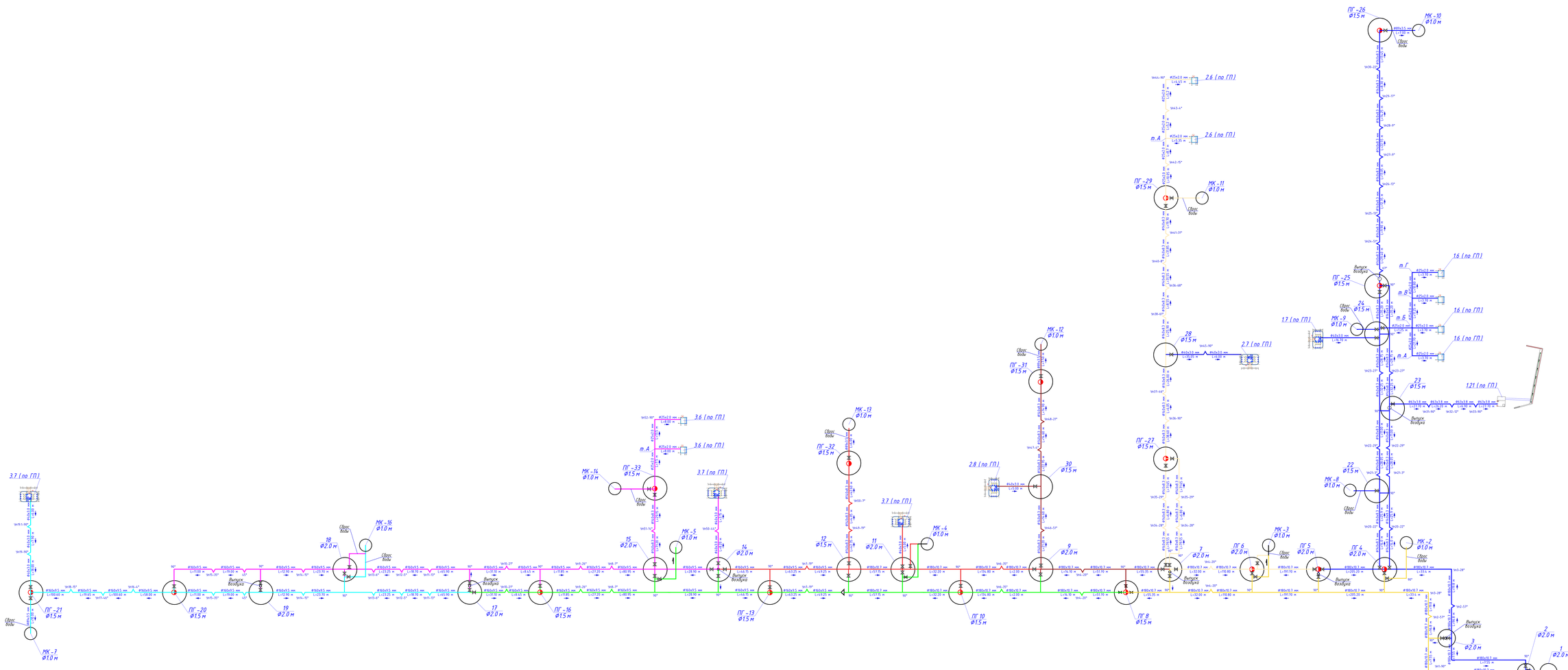

- Ремонтный участок №1
- Ремонтный участок №2
- Ремонтный участок №3
- Ремонтный участок №4
- Ремонтный участок №5
- Ремонтный участок №6
- Ремонтный участок №7
- Ремонтный участок №8

Изм.	Кол.уч.	Лист	№Док.	Подп.	Дата
ГИП	Сахалейская				09.24
Разработал	Ярославов А.				09.24
Проверил	Гусева Ю.				09.24
Н.контр.	Гусева Н.				09.24

ASL-P-1842-2023-НВК

"Строительство набережной Кенгерского водохранилища в городе Кемерово"

Наружные сети водоснабжения и канализации

Стадия	Лист	Листов
РП	42	

Схема системы В1

ТОО "АСТЕЛ-К"
15-ГСП № 000089

2
(тип 2 - 1 шт.)

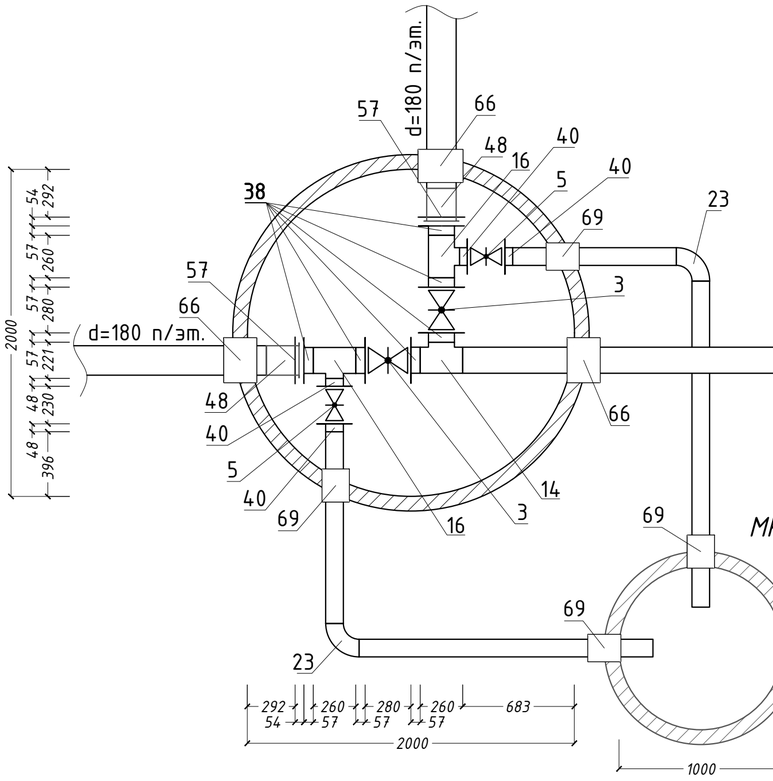

ВК 1 сущ.

1
(тип 1 - 1 шт.)

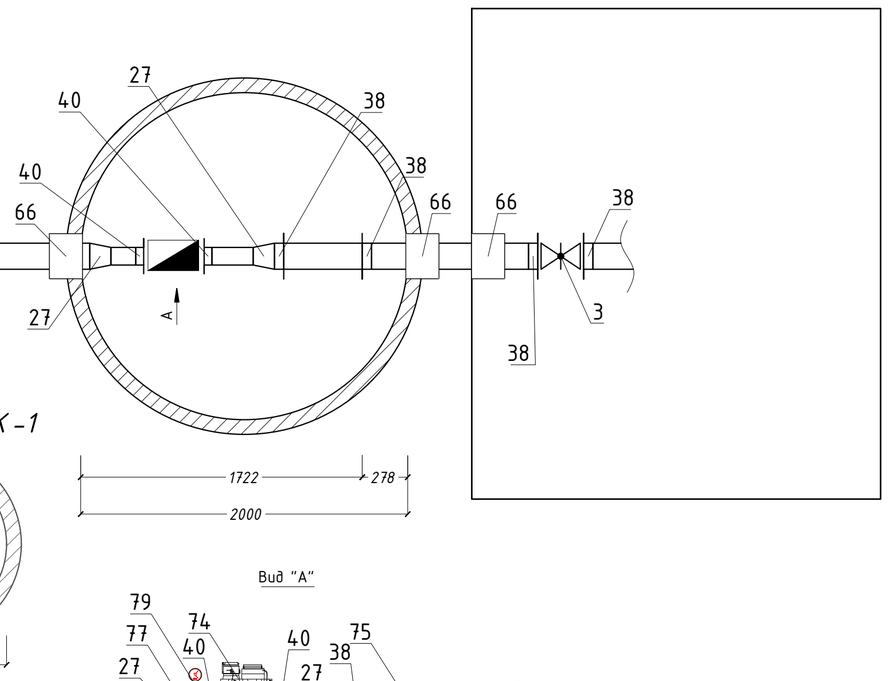

3
(тип 3 - 1 шт.)

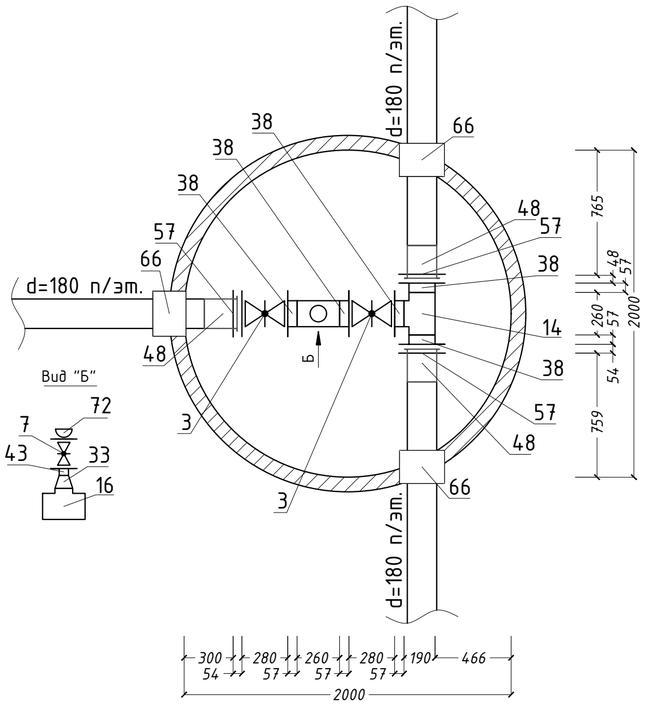

МК-1

МК-2

ПГ-4
(тип 4 - 1 шт.)

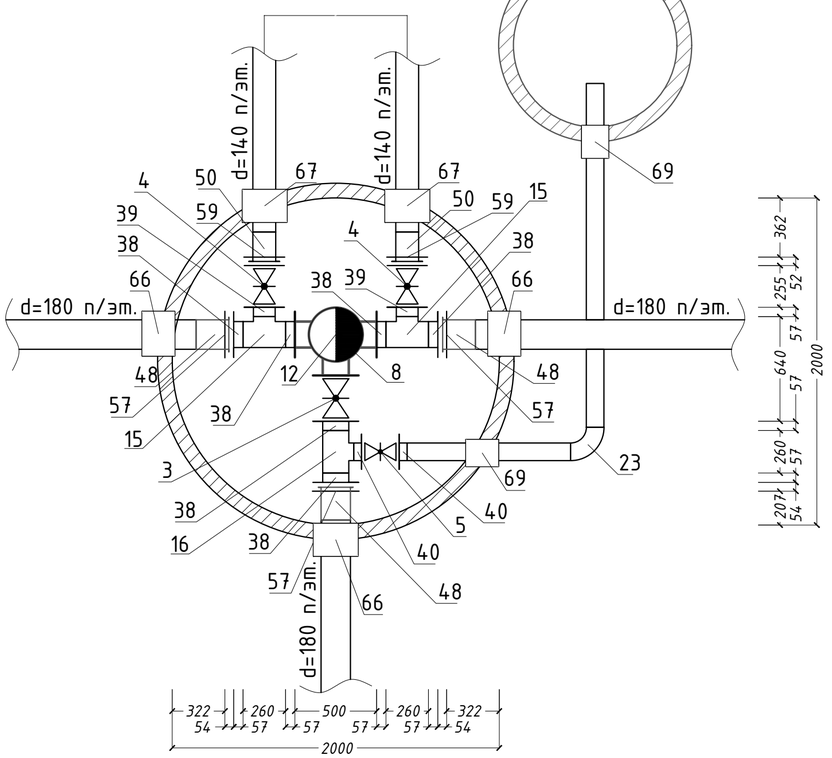

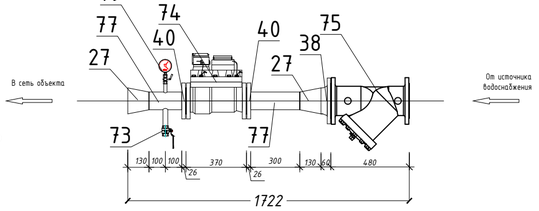

Примечания:
1. Размеры даны в мм.

						ASL-P-1842-2023-НВК		
						"Строительство набережной Кенгирского водохранилища в городе Жезказган"		
Изм.	Кол.уч.	Лист	№док.	Подп.	Дата			
ГИП		Сингаевская			09.24	Наружные сети водоснабжения и канализации	стадия	лист	листов
Разработал		Фурсанова А.			09.24		РП	43	
Проверил		Рузиев Ш.			09.24	Деталировка водопроводных колодцев систем В 1	ТОО "АСТЕЛ-К" 17-ГСЛ № 000089		
Н. контр.		Трусова М.			09.24				

Взам. инв. N

Подп. и дата

Инв. N подл.

ПГ-5
(тип 5 - 1 шт.)

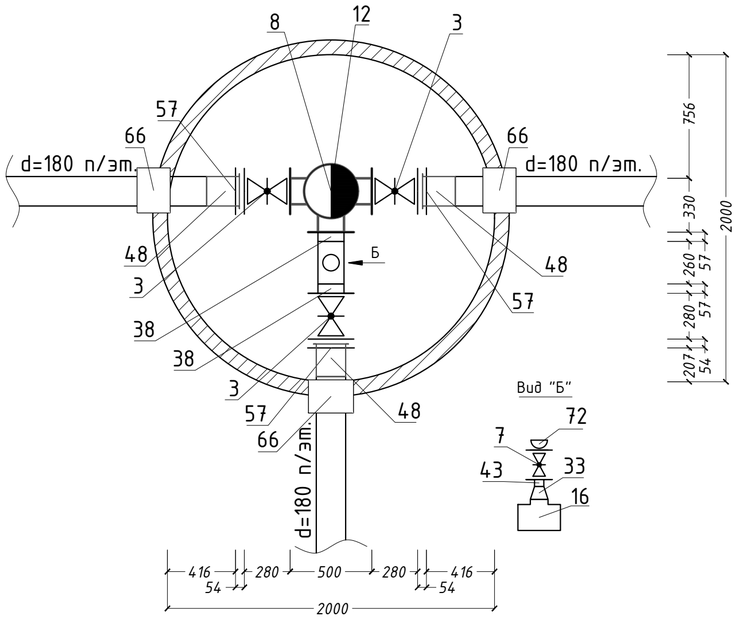

ПГ-6
(тип 6 - 1 шт.)

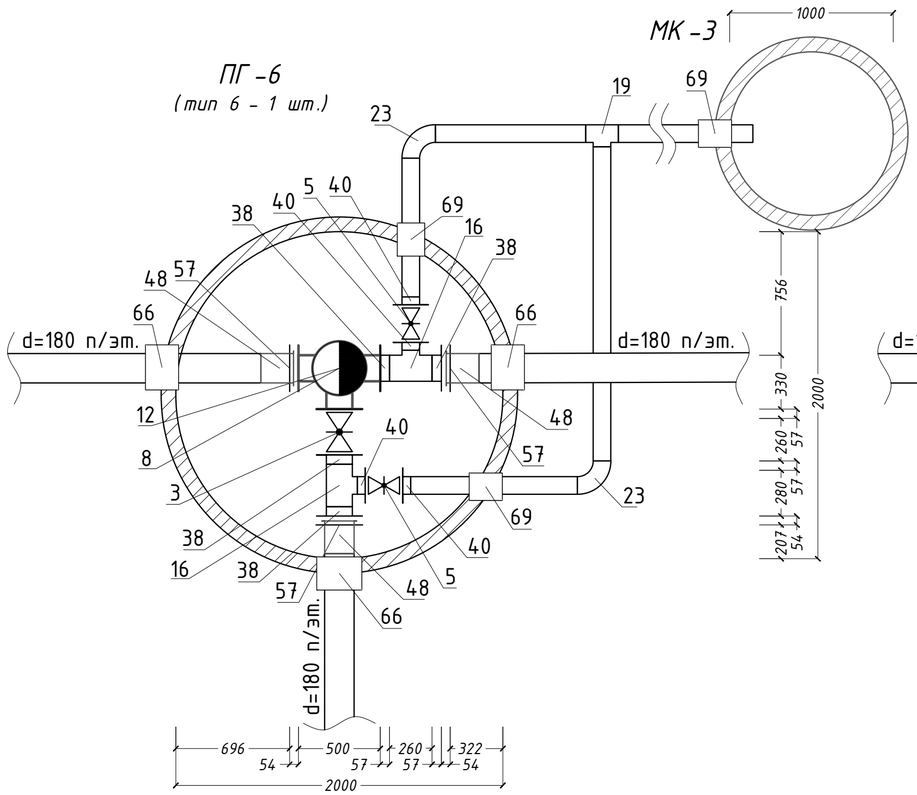

7
(тип 7 - 1 шт.)

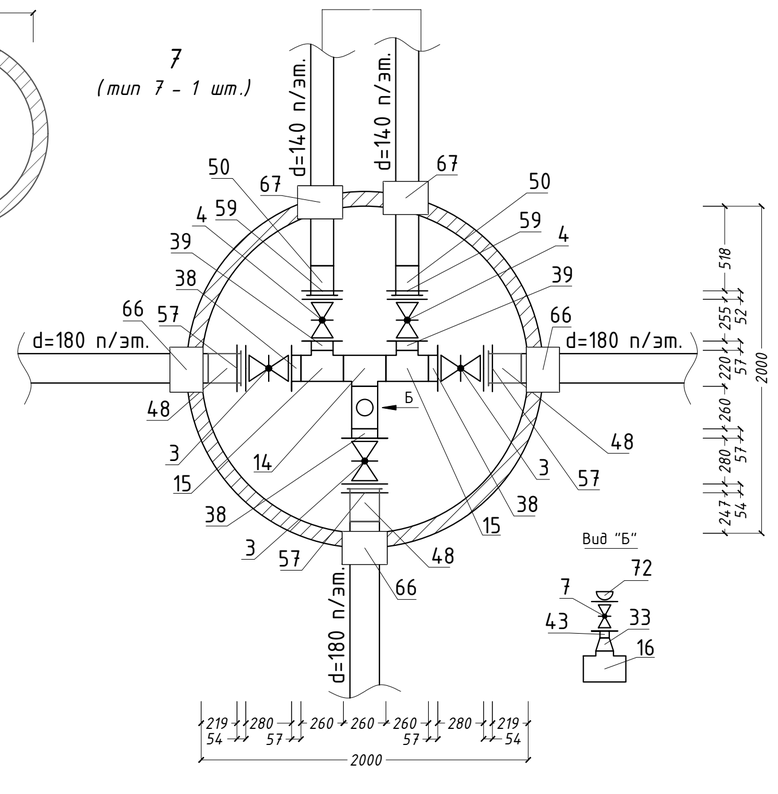

ПГ-8
(тип 8 - 1 шт.)

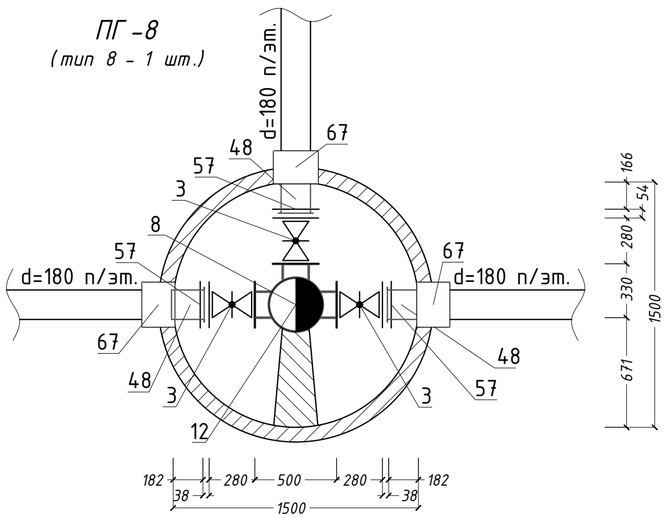

9
(тип 9 - 1 шт.)

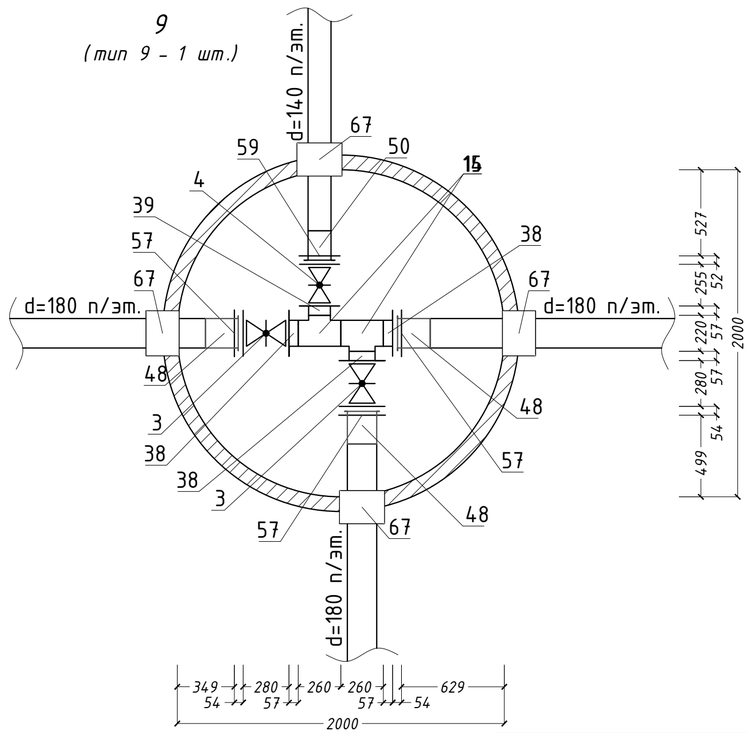

ПГ-10
(тип 10 - 1 шт.)

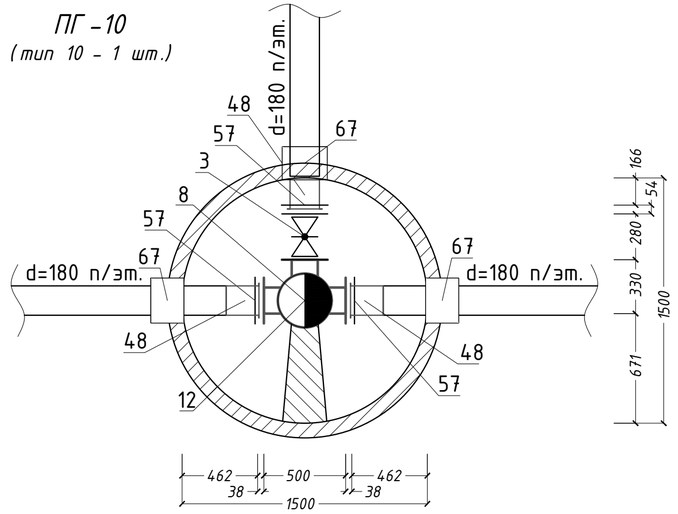

Изм.	Кол.уч.	Лист	N док.	Подпись	Дата	ASL-P-1842-2023-НВК	Лист 2

Подпись и дата

Инв. N подл.

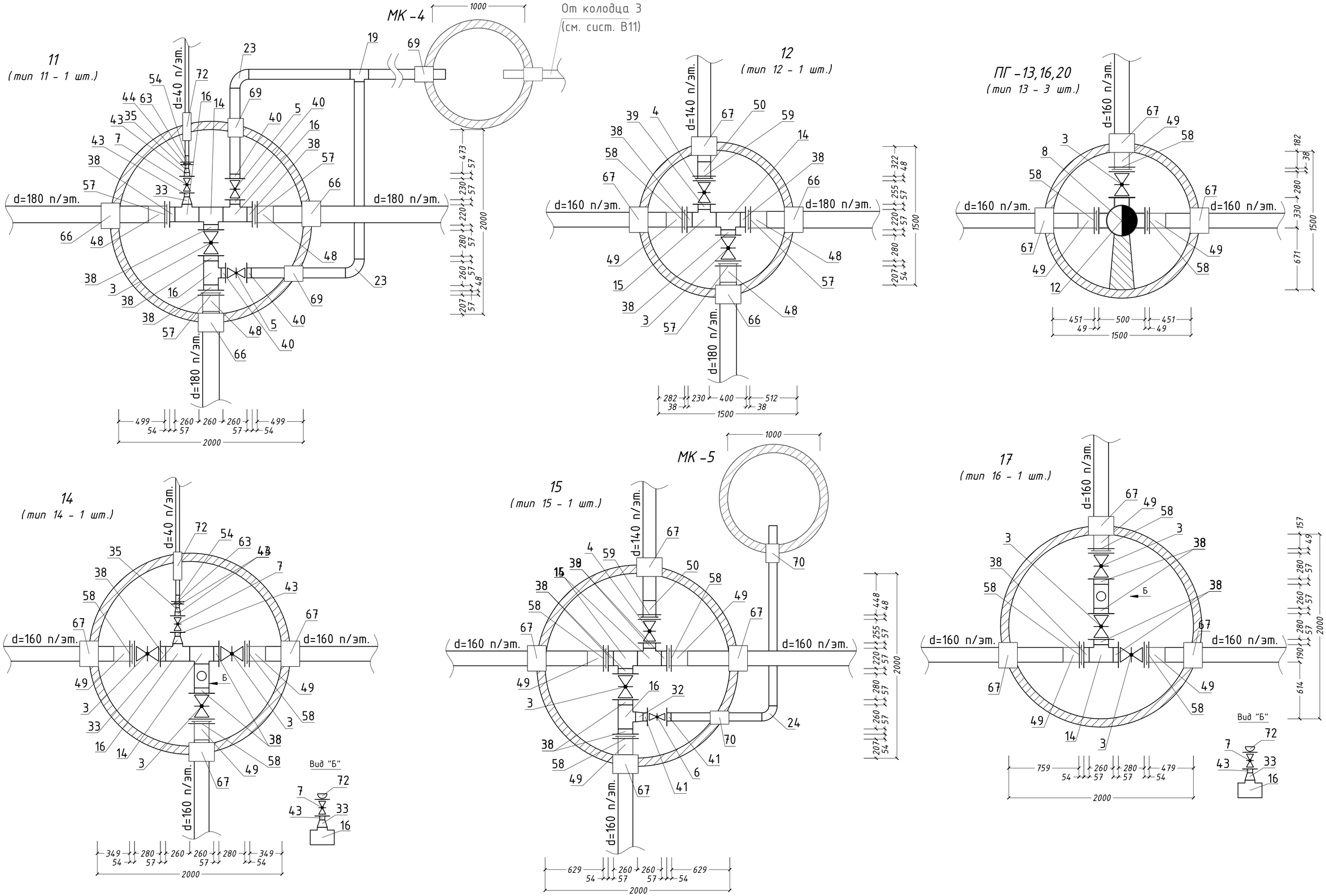

Изм.	Кол.уч.	Лист	N док.	Подпись	Дата	ASL-P-1842-2023-НВК	Лист 3

Подпись и дата

Инв. N подл.