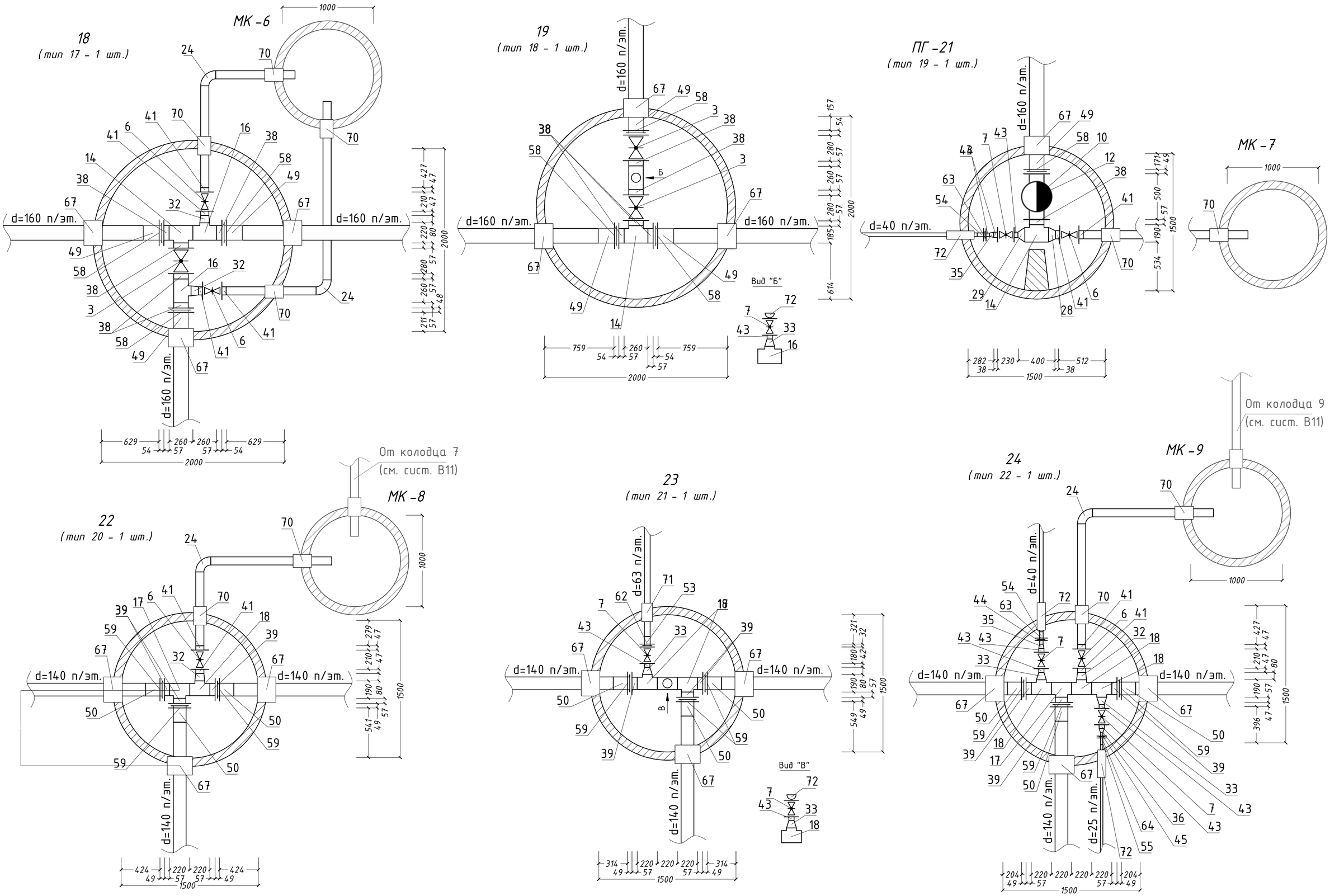

Изм.	Кол.уч.	Лист	N док.	Подпись	Дата

ASL-P-1842-2023-НВК

Лист 4

Подпись и дата

Инв. N подл.

ПГ-25
(тип 23 - 1 шт.)

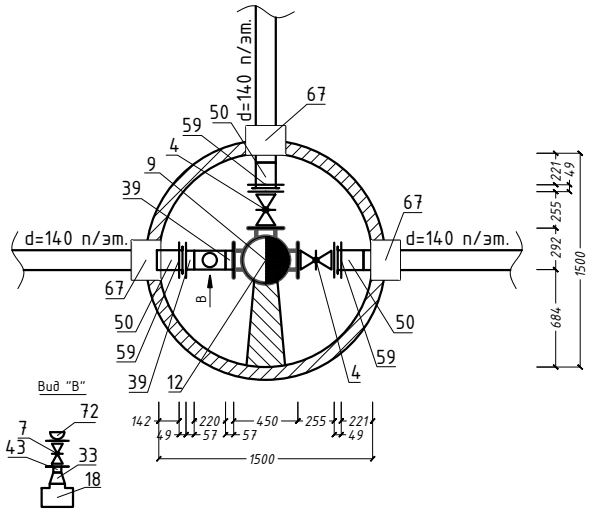

ПГ-26
(тип 24 - 1 шт.)

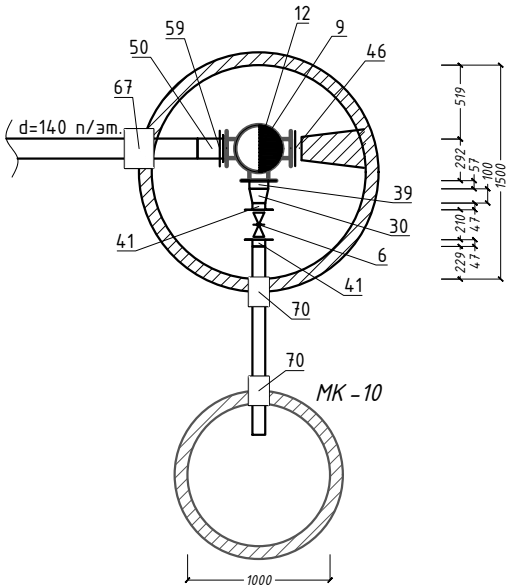

ПГ-27
(тип 25 - 1 шт.)

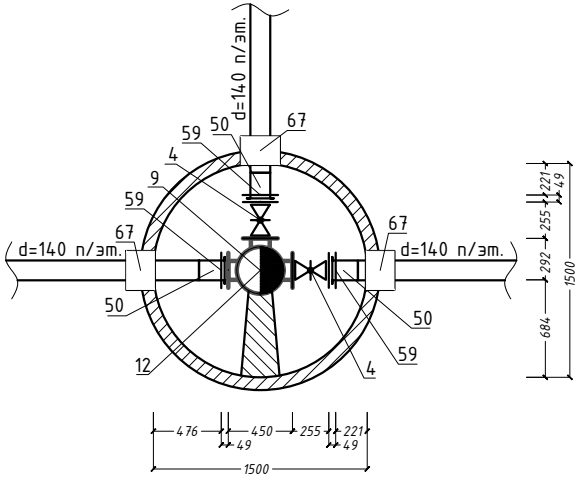

28,30
(тип 26 - 2 шт.)

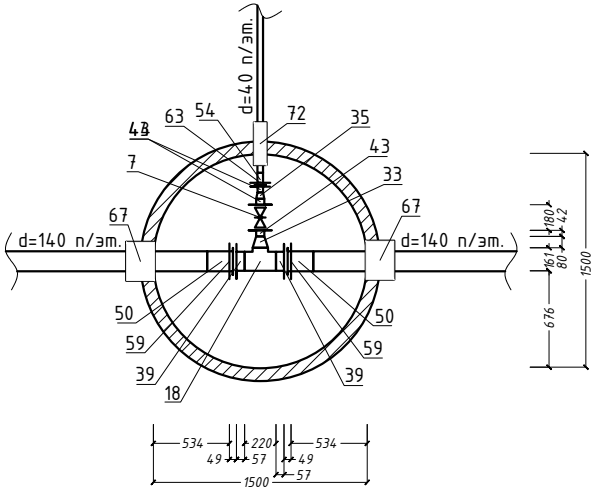

ПГ-29,33
(тип 28 - 2 шт.)

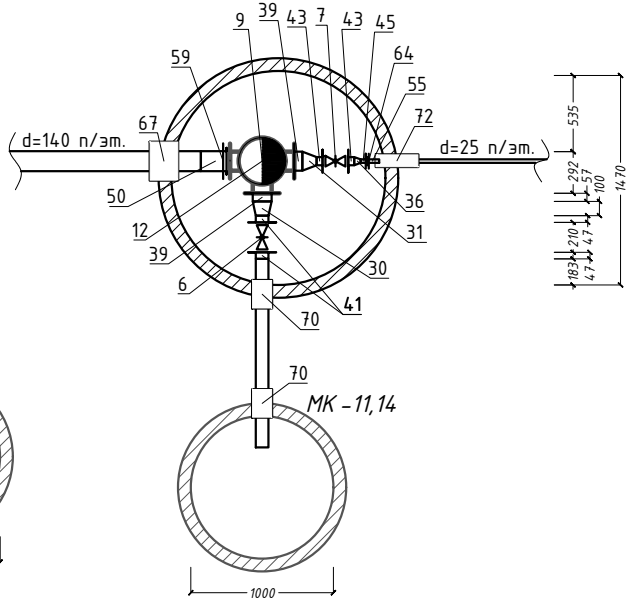

ПГ-31,32
(тип 27 - 2 шт.)

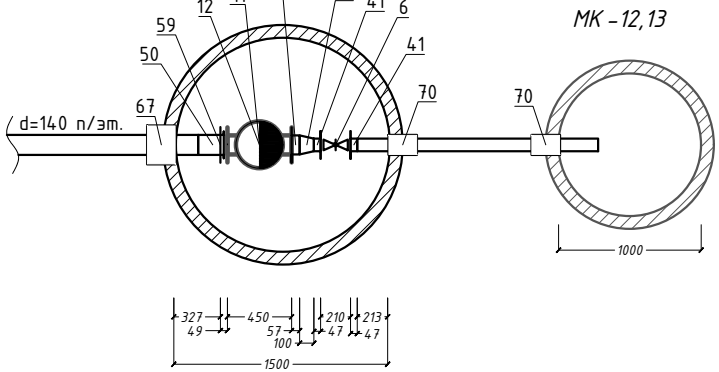

МК-10

МК-12,13

МК-11,14

Изм.	Кол.уч.	Лист	N док.	Подпись	Дата	ASL-P-1842-2023-НВК	Лист 5

Подпись и дата

Инв. N подл.

1
(тип & - & шт.)

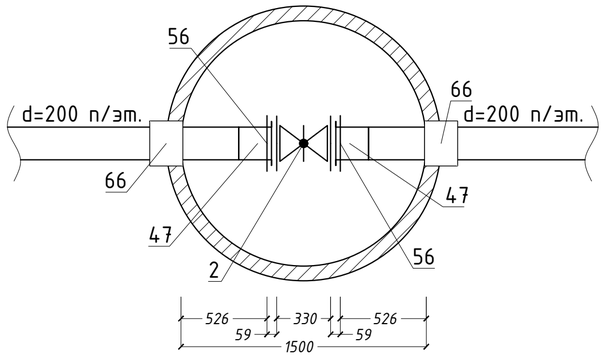

2
(тип & - & шт.)

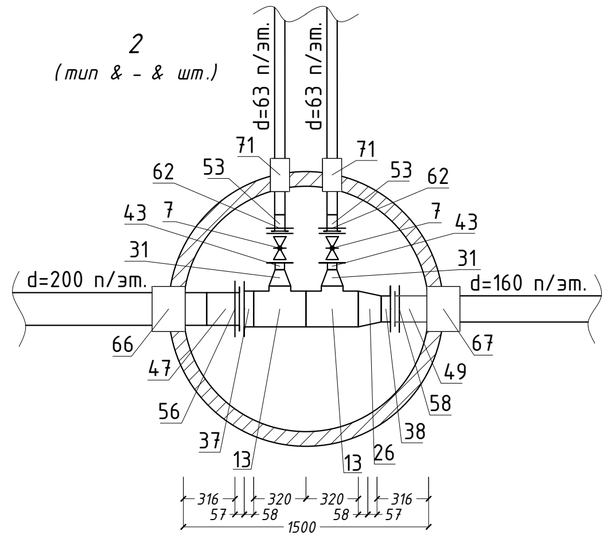

МК-4 (см. сист В 1)

3
(тип & - & шт.)

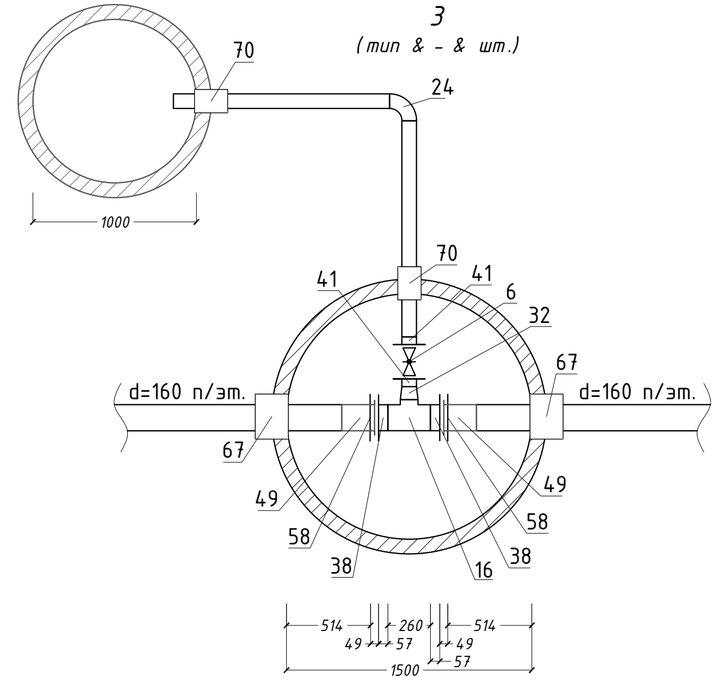

4
(тип & - & шт.)

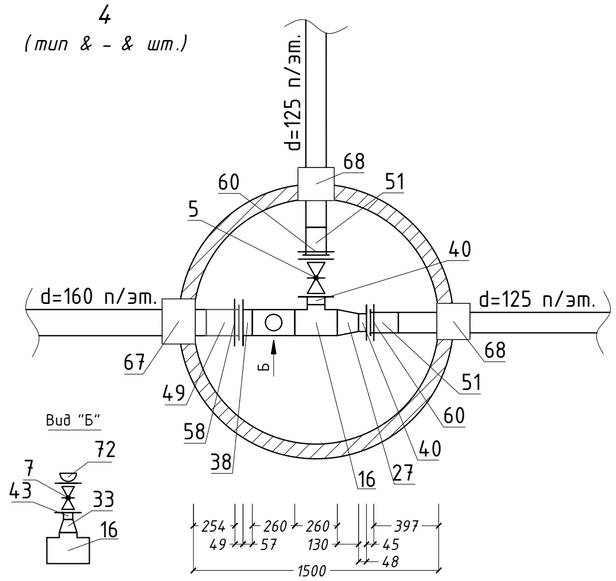

МК-2,3
МК-8,9 (см. сист В 1)

5,7,9,11
(тип & - & шт.)

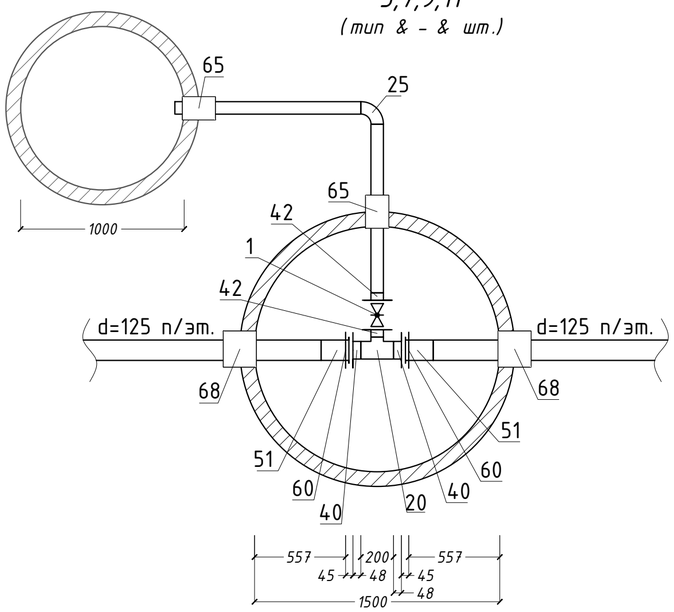

6,8
(тип & - & шт.)

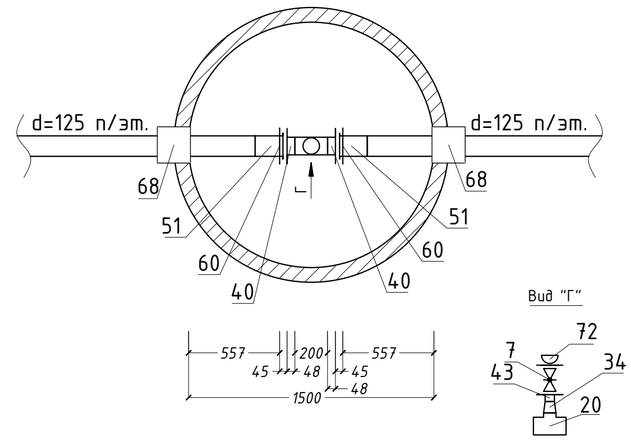

10,12
(тип & - & шт.)

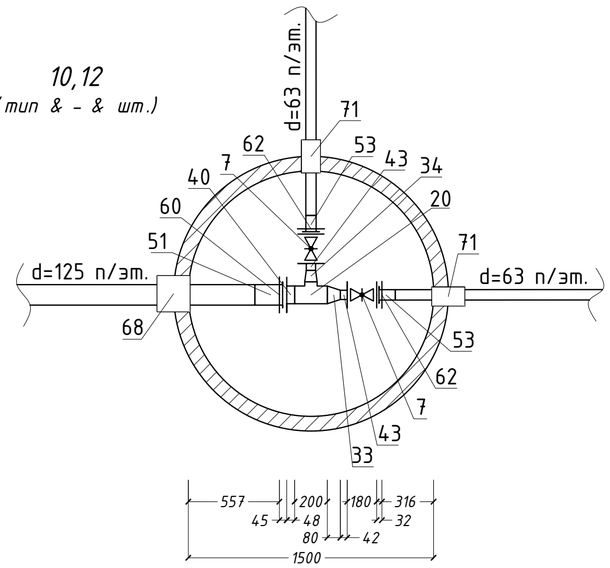

						ASL-P-1842-2023-НВК		
						"Строительство набережной Кенгирского водохранилища в городе Жезказган"		
Изм.	Кол.уч.	Лист	№док.	Подп.	Дата			
ГИП		Сингаевская			09.24	Наружные сети водоснабжения и канализации	стадия	лист	листов
Разработал		Фурсанова А.			09.24		РП	44	
Проверил		Рузиев Ш.			09.24	Деталировка водопроводных колодцев систем В 11	ТОО "АСТЕЛ-К" 17-ГСЛ № 000089		
Н. контр.		Трусова М.			09.24				

Взам. инв. N

Подп. и дата

Инв. N подл.

1
(тип & - & шт.)

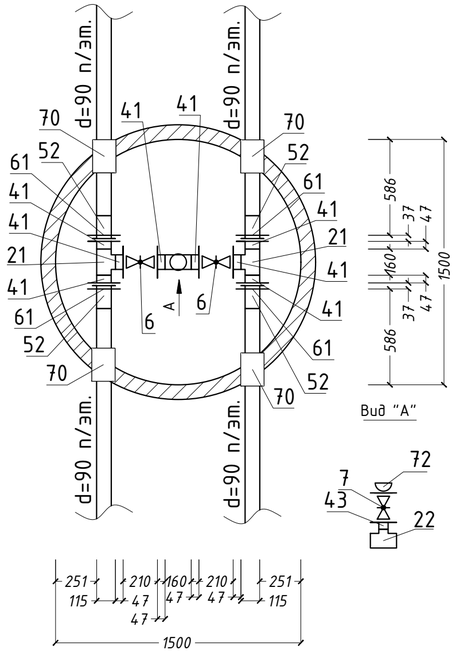

1
(тип & - & шт.)

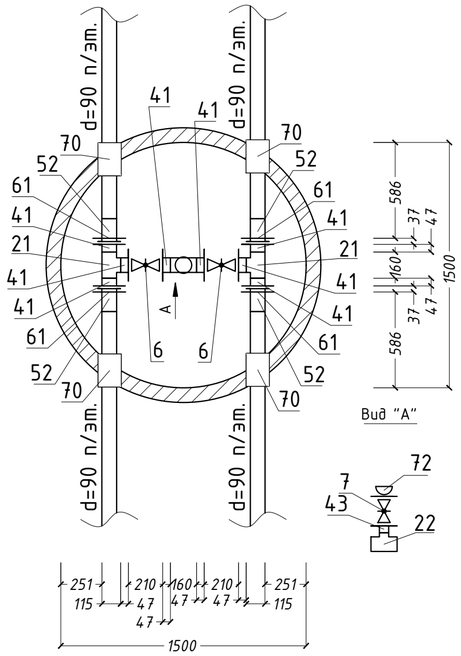

2
(тип & - & шт.)

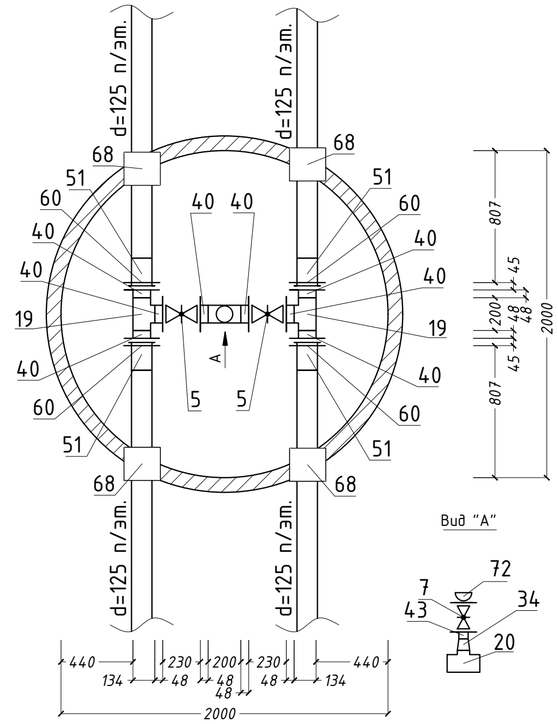

3
(тип & - & шт.)

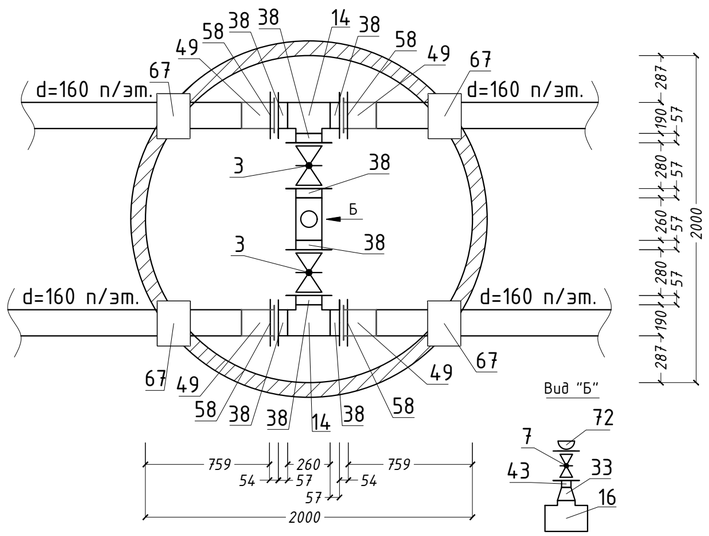

4
(тип & - & шт.)

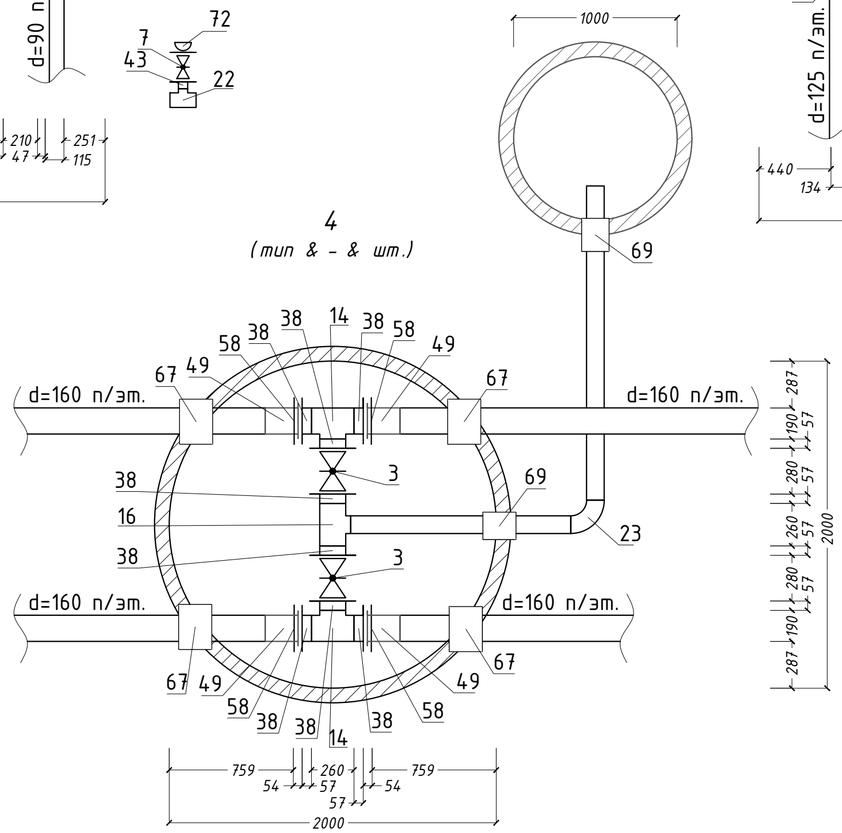

						ASL-P-1842-2023-НВК		
						"Строительство набережной Кенгирского водохранилища в городе Жезказган"		
Изм.	Кол.уч.	Лист	№док.	Подп.	Дата			
ГИП	Сингаевская				09.24	Наружные сети водоснабжения и канализации	стадия	лист	листов
Разработал	Фурсанова А.				09.24		РП	45	
Проверил	Рузиев Ш.				09.24	Деталировка колодцев систем К1Н	ТОО "АСТЕЛ-К" 17-ГСЛ № 000089		
Н. контр.	Трусова М.				09.24				

Взам. инв. N

Подп. и дата

Инв. N подл.

Поз.	Наименование	Тип, марка, обозначение документа	Код оборудования	Поставщик	Ед. изм.	Кол.	Масса единицы	Примечание
1	2	3	4	5	6	7	8	9
	Водопроводные колодцы/сооружения системы В1/В11/К1Н							
1	Задвижка с обрезиненным клином Dy=65мм Py=1,6 МПа	30ч39р	242-101-1203		шт.	4	24	
2	Задвижка с обрезиненным клином Dy=200мм Py=1,6 МПа	30ч39р	242-101-1208		шт.	1	129	
3	Задвижка с обрезиненным клином Dy=150мм Py=1,6 МПа	30ч39р	242-101-1207		шт.	38	77	
4	Задвижка с обрезиненным клином Dy=125мм Py=1,6 МПа	30ч39р	242-101-1206		шт.	11	58,5	
5	Задвижка с обрезиненным клином Dy=100мм Py=1,6 МПа	30ч39р	242-101-1205		шт.	10	39,5	
6	Задвижка с обрезиненным клином Dy=80мм Py=1,6 МПа	30ч39р	242-101-1204		шт.	17	29	
7	Задвижка с обрезиненным клином Dy=50мм Py=1,6 МПа	30ч39р	242-101-1202		шт.	31	18,4	
8	Тройник фланцевый с пожарной подставкой Dy=150мм.	ВЧШГ	241-516-0106		шт.	8	92,5	
9	Тройник фланцевый с пожарной подставкой Dy=125мм.	ВЧШГ	241-516-0105		шт.	6	80,6	
10	Фланцевая пожарная подставка Dy=150мм.	ВЧШГ	241-516-0106		шт.	1	69,2	
11	Фланцевая пожарная подставка Dy=125мм.	ВЧШГ	241-516-0105		шт.	2	57,8	
12	Пожарный гидрант ст. Dy 125мм, H=1,75м.	ГОСТ 8220-85Е	244-404-0106		шт.	17	129	
13	Тройник 219х6,0-133х4,0 мм	ГОСТ 17376-2001	241-113-0227		шт.	2	13,7	
14	Тройник 159х4,5 мм	ГОСТ 17376-2001	241-113-0124		шт.	16	6,5	
15	Тройник 159х4,5-133х4,0 мм	ГОСТ 17376-2001	241-113-0226		шт.	7	6,1	
16	Тройник 159х4,5-108х4,0 мм	ГОСТ 17376-2001	241-113-0224		шт.	23	6	
17	Тройник 133х4,0 мм	ГОСТ 17376-2001	241-113-0120		шт.	3	4,3	
18	Тройник 133х4,0-108х4,0 мм	ГОСТ 17376-2001	241-113-0222		шт.	9	4,1	
19	Тройник 108х4,0 мм.	ГОСТ 17376-2001	241-113-0117		шт.	4	3,2	
20	Тройник 108х4,0-76х3,5 мм	ГОСТ 17376-2001	241-113-0221		шт.	9	3,1	
21	Тройник 89х3,5 мм	ГОСТ 17376-2001	241-113-0113		шт.	4	2,6	
22	Тройник 89х3,5-57х3,0 мм	ГОСТ 17376-2001	241-113-0217		шт.	2	1,9	
23	Отвод 90°- Dy 100	ГОСТ 17376-2001	241-112-0147		шт.	8	2,5	
24	Отвод 90°- Dy 80	ГОСТ 17376-2001	241-112-0140		шт.	6	1,4	
25	Отвод 90°- Dy 65	ГОСТ 17376-2001	241-112-0131		шт.	4	1	
26	Переход К 219х6,0-159х4,5 мм	ГОСТ 17378-2001	241-114-0212		шт.	1	5,3	

Взам. инв. N

Подп. и дата

Инв. N подл.

Рев.	Дата	ОПИСАНИЕ	Разработал	Проверил	ГИП
К02	17.09.2024	НА РАССМОТРЕНИЕ	Замантаева Фурсанова	Рузиев	Сингаевская
К01	11.09.2024	НА РАССМОТРЕНИЕ	Замантаева Фурсанова	Рузиев	Сингаевская

Изм.	Кол.уч.	Лист	№док.	Подп.	Дата
ГИП		Сингаевская			09.24
Разработал		Фурсанова А.			09.24
Проверил		Рузиев Ш.			09.24
Н. контр.		Трусова М.			09.24

ASL-P-1842-2023-НВК .СО

"Строительство набережной Кенгирского водохранилища в городе Жезказган"

Наружные сети водоснабжения и канализации

стадия	лист	листов
РП	1	14

Спецификация водопроводных колодцев систем В 1/ В 11

ТОО "АСТЕЛ-К"
17-ГСЛ № 000089

Поз.	Наименование	Тип, марка, обозначение документа	Код оборудования	Поставщик	Ед. изм.	Кол.	Масса единицы	Примечание
1	2	3	4	5	6	7	8	9
	Водопроводные колодцы/сооружения системы В1/В11/К1Н							
27	Переход К 159х4,5-108х4,0 мм	ГОСТ 17378-2001	241-114-0141		шт.	3	2,4	
28	Переход К 159х4,5-89х3,5 мм	ГОСТ 17378-2001	241-114-0139		шт.	1	1,8	
29	Переход К 159х4,5-57х3,0 мм	ГОСТ 17378-2001	241-114-0136		шт.	1	1,5	
30	Переход К 133х4,0-89х3,5 мм	ГОСТ 17378-2001	241-114-0132		шт.	6	1,5	
31	Переход К 133х4,0-57х3,0 мм	ГОСТ 17378-2001	241-114-0130		шт.	4	1	
32	Переход К 108х4,0-89х3,5 мм	ГОСТ 17378-2001	241-114-0126		шт.	6	1	
33	Переход К 108х4,0-57х3,0 мм	ГОСТ 17378-2001	241-114-0121		шт.	19	0,9	
34	Переход К 76х3,5-57х3,0 мм	ГОСТ 17378-2001	241-114-0112		шт.	5	0,4	
35	Переход К 57х4,0-38х2,0 мм	ГОСТ 17378-2001	241-114-0107		шт.	6	0,2	
36	Переход К 57х4,0-25х1,6 мм	ГОСТ 17378-2001	241-114-0105		шт.	3	0,2	
37	Фланец 1-200-10	ГОСТ 12821-80	241-116-0613		шт.	1	11,35	
38	Фланец 1-150-10	ГОСТ 12821-80	241-116-0612		шт.	85	8,3	
39	Фланец 1-125-10	ГОСТ 12821-80	241-116-0611		шт.	30	6,71	
40	Фланец 1-100-10	ГОСТ 12821-80	241-116-0610		шт.	40	4,9	
41	Фланец 1-80-10	ГОСТ 12821-80	241-116-0609		шт.	42	3,67	
42	Фланец 1-65-10	ГОСТ 12821-80	241-116-0608		шт.	8	3,17	
43	Фланец 1-50-10	ГОСТ 12821-80	241-116-0607		шт.	40	2,28	
44	Фланец 1-32-10	ГОСТ 12821-80	241-116-0605		шт.	6	1,54	
45	Фланец 1-20-10	ГОСТ 12821-80	241-116-0603		шт.	3	0,87	
46	Заглушка 1-125-1,6	АТК 24.200.02.90	241-117-0105		шт.	2	4,8	
47	Втулка под фланец d=200 SDR 17/17,7	Полиэтилен	241-214-0311		шт.	3		
48	Втулка под фланец d=180 SDR 17/17,6	Полиэтилен	241-214-0310		шт.	31		
49	Втулка под фланец d=160 SDR 17/17,6	Полиэтилен	241-214-0309		шт.	38		
50	Втулка под фланец d=140 SDR 17/17,6	Полиэтилен	241-214-0308		шт.	32		
51	Втулка под фланец d=125 SDR 17/17,7	Полиэтилен	241-214-0307		шт.	20		
52	Втулка под фланец d=90 SDR 17/17,7	Полиэтилен	241-214-0305		шт.	8		
53	Втулка под фланец d=63 SDR 11	Полиэтилен	241-214-0206		шт.	7		
54	Втулка под фланец d=40 SDR 11	Полиэтилен	241-214-0204		шт.	6		
55	Втулка под фланец d=25 SDR 11	Полиэтилен	241-214-0202		шт.	3		

Взам. инв. N

Подпись и дата

Инв. N подл.