CNP	Информация о продукте 50WQ15-25-3W(I)	завод - изготовитель	CNP
		адрес	Yuhang District, Hangzhou,
		телефон	86-571-88637351
		дата	2024.09.24
название проекта		имя клиента	Tenkline
		адреса	
станции номер		контакты	Evganiy
		телефон	

Способ запуска	прямой запуск

Уплотнение

Торцевое уплотнение	H-25

Другое (прочее)

Вес (кг)	47

CNP	Кривая производительности 50WQ15-25-3W(I)	завод - изготовитель	CNP
		адрес	Yuhang District, Hangzhou,
		телефон	86-571-89637351
		дата	2024.09.24
название проекта		имя клиента	Tenkline
		адреса	
станции номер		контакты	Evgeniy
		телефон	

Имя медиа : Чистая вода , температура : 20°C, плотность : 1000kg/m³, Вязкость среды : 1mm²/s, , (GB3216 : 2016 Grande 3B)

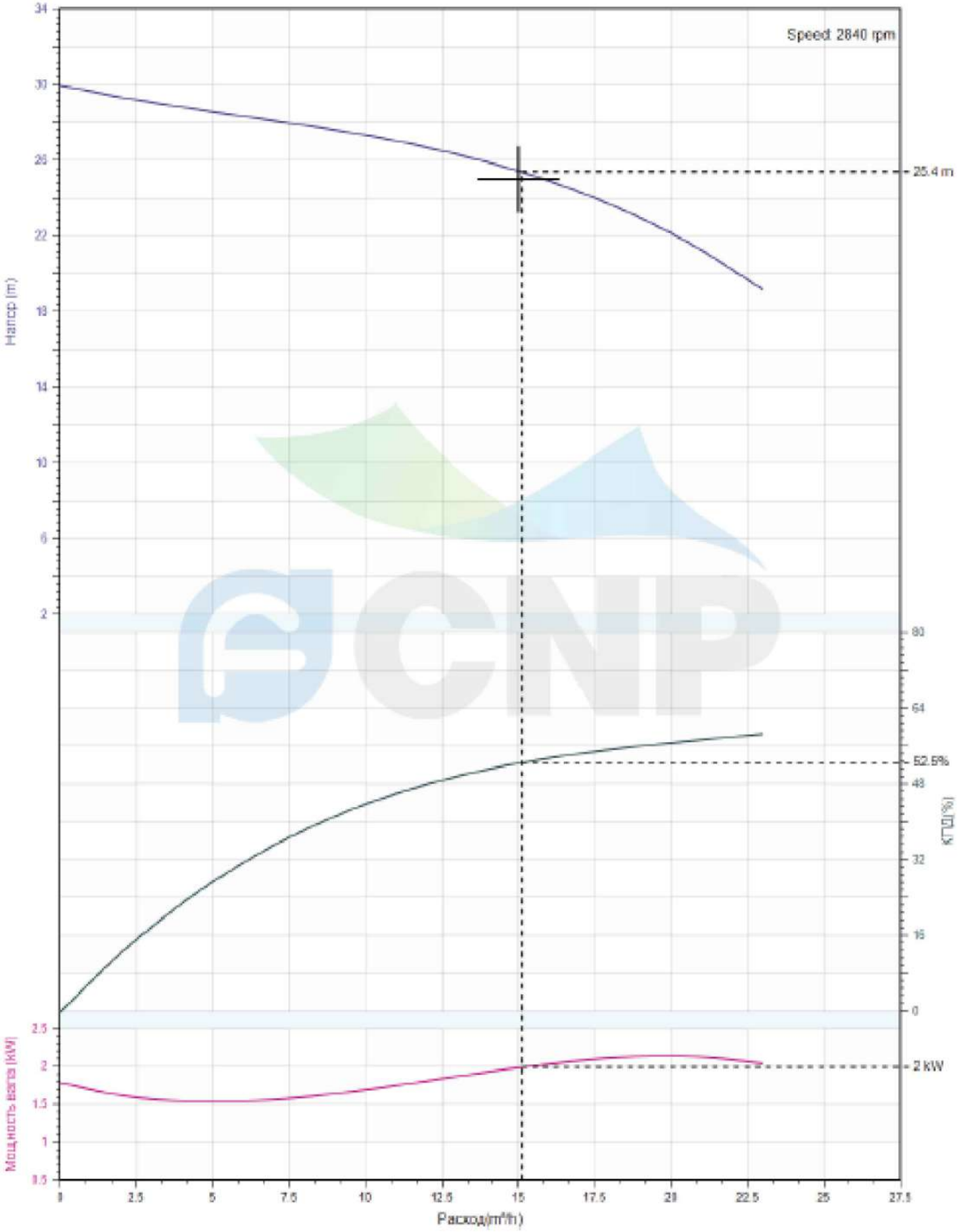

CNP	Тех Параметры[50WQ15-25-3W(I)	завод - изготовитель	CNP
		адрес	Yuhang District, Hangzhou,
		телефон	86-571-88637351
		дата	2024.09.24
название проекта		имя клиента	Tenkline
		адреса	
станции номер		контакты	Evgeniy
		телефон	

Номинальные параметры	
Модель продукта	50WQ15-25-3W(I)
Номер детали	50WQ15-25-3W(I)
Расход	15 m^3/h
Напор	25 m
эффективность (%)	41.7
Мощность (kW)	2.19
Скорость (rpm)	2840

Расчетная точка	
Расход (m^3/h)	15
Напор (m)	25
Чистая напора (m)	0

Рабочая точка	
Расход (m^3/h)	15.1
Напор (m)	25.4
Эффективность (%)	52.5
Мощность (kW)	1.991
Скорость (rpm)	2840

Имя	
Имя медиа	Чистая вода
Температура (°C)	20
плотность (kg/m^3)	1000
Вязкость среды (mm^2/s)	1

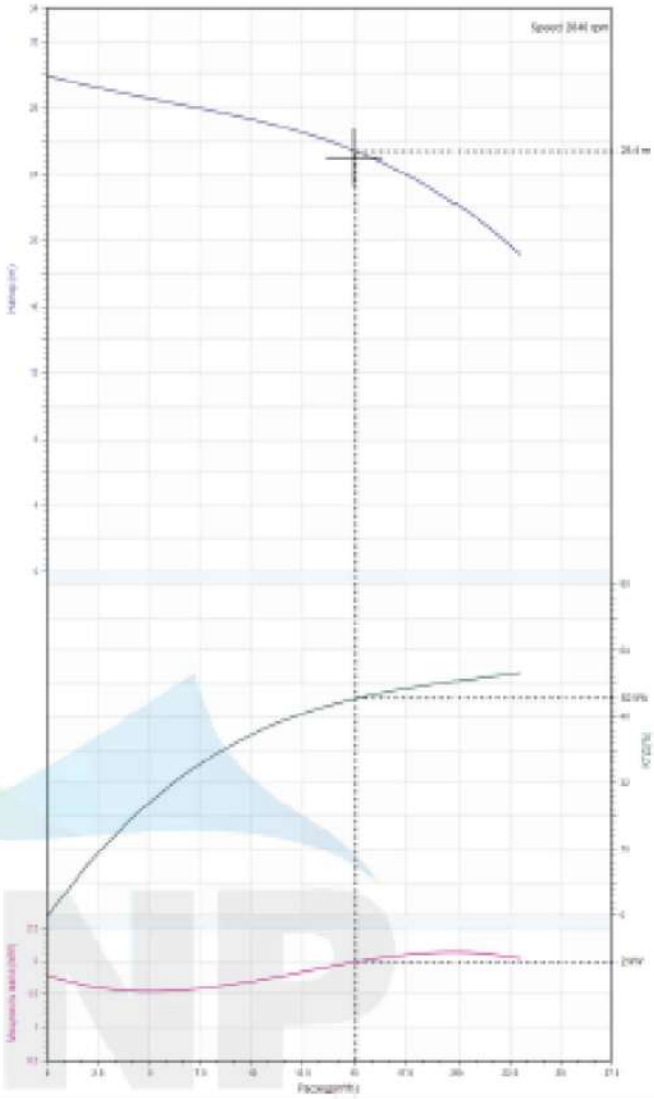

CNP	Сборочный чертеж 50WQ15-25-3W(I)	завод - изготовитель	CNP
		адрес	Yuhang District, Hangzhou,
		телефон	86-571-88637351
		дата	2024.09.24
название проекта		имя клиента	Tenkline
		адреса	
станции номер		контакты	Evgeniy
		телефон	

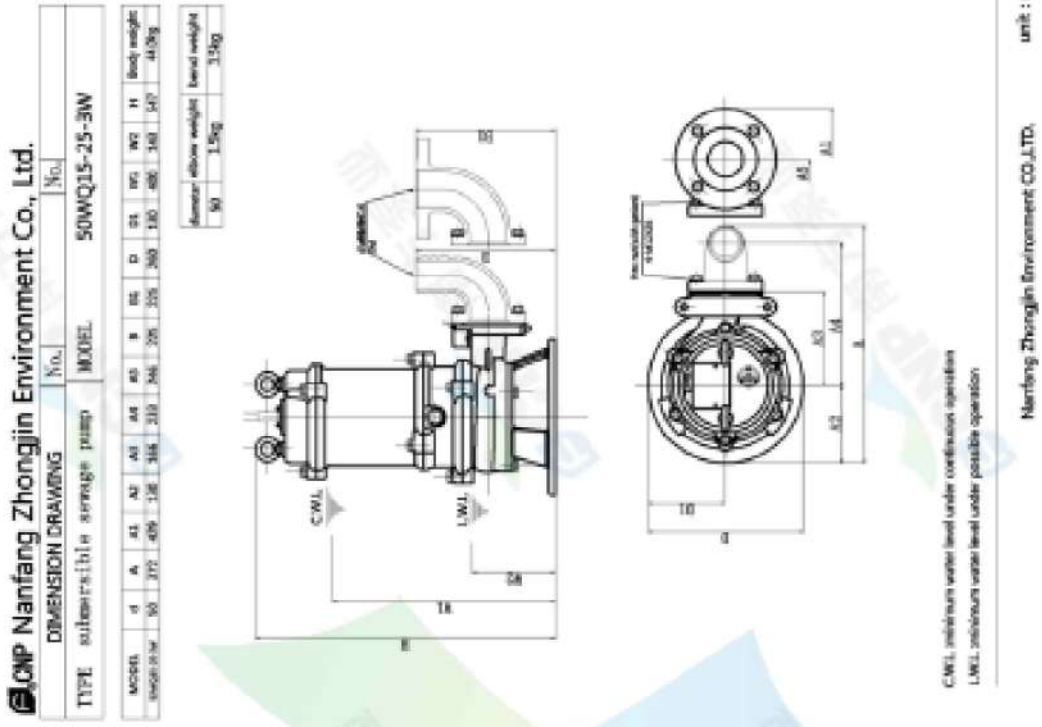

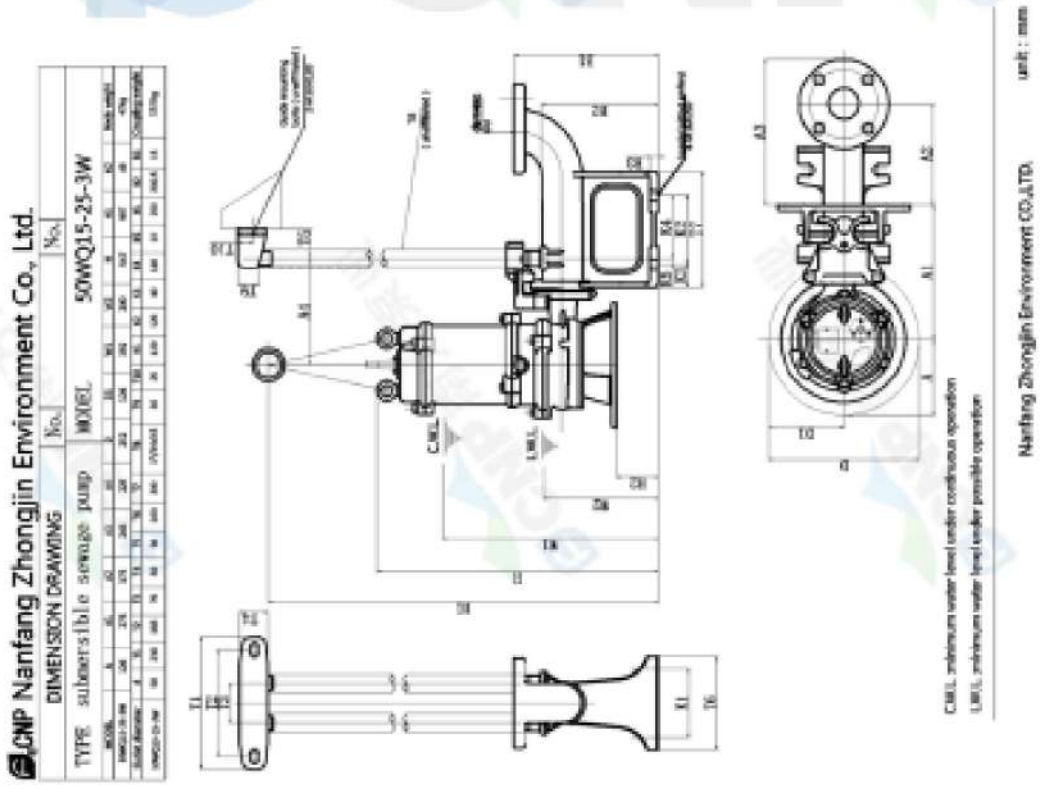

CNP	Чертеж структуры 50WQ15-25-3W(I)	завод - изготовитель	CNP
		адрес	Yuhang District, Hangzhou,
		телефон	86-571-89637351
		дата	2024.09.24
название проекта		имя клиента	Tenkline
		адреса	
станции номер		контакты	Evgeniy
		телефон	

CNP Nanfang Zhongjin Environment Co., Ltd.

	SECTIONAL DRAWING	No.		No.	
TYPE	submersible sewage pump	MODEL	WQ-1.5/2.2/3.0/4.0kW		

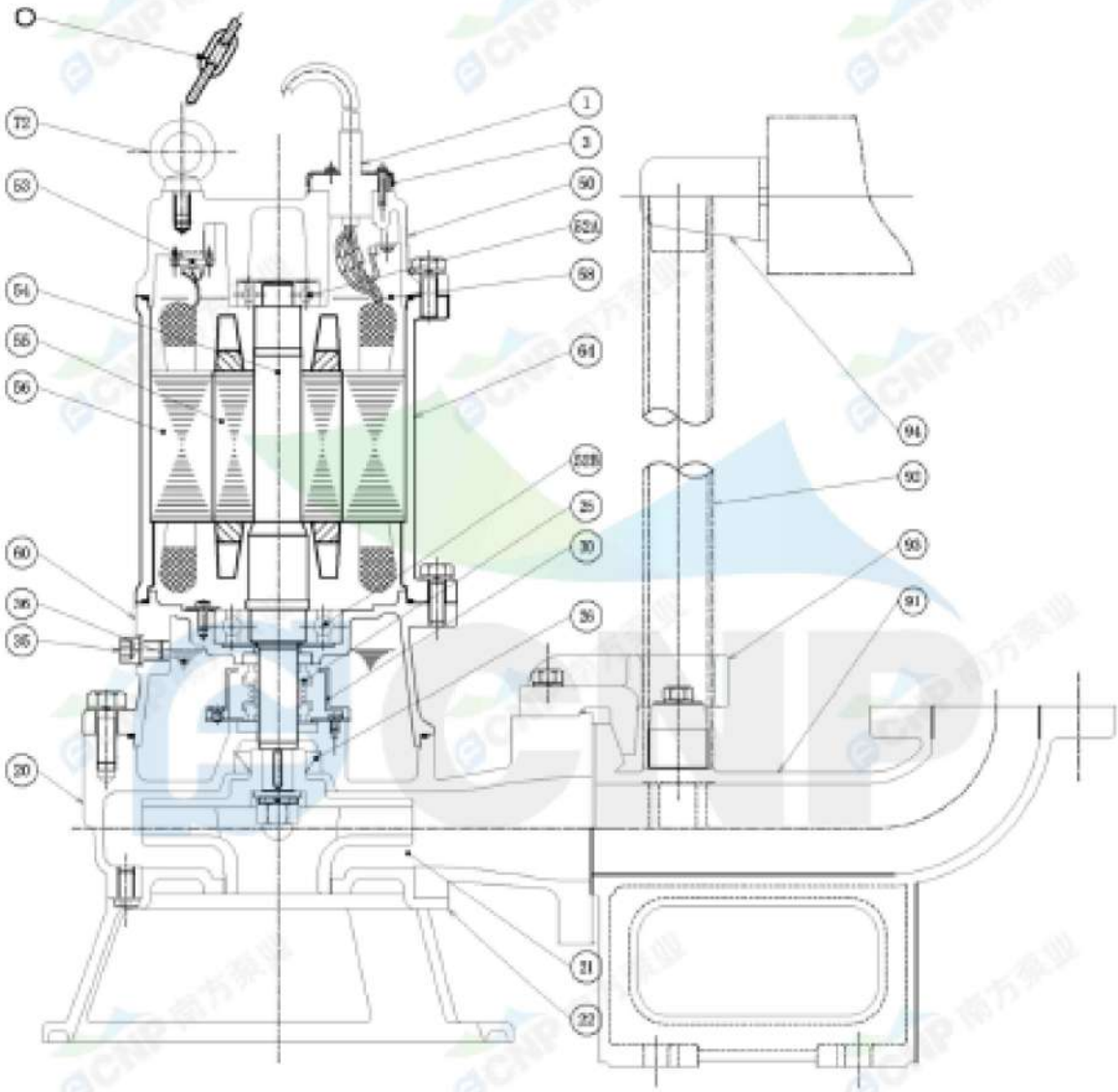

order specifications

No.	names of parts	number	material	No.	names of parts	number	material
1	cable	1	YZ#	22	water inlet cover	1	HT200
3	cable cover	1	SUS304	20	casing	1	HT200
50	top cover	1	HT200	35	oil filler plug	1	SUS304
52A	upper bearing	1		36	machine oil 32#		
58	cable transit board	1		60	lower cover	1	HT200
64	base	1	HT200	56	stator	1	
52B	lower bearing	1		55	rotor	1	
25	mechanical seal	1	Carbon/SIC	54	shaft	1	
30	oil lift	1		53	thermal protector	1	
36	framework oil seal	1	NBR1-2	72	eye bolt	2	45#(forging galvanized)
93	guide hook	1	HT200	91	water outlet base	1	HT200
21	impeller	1	HT200	94	guiding	1	HT200
510	lift chain	1	SUS304	92	pipe	1	SUS304(unaffiliated)

Nanfang Zhongjin Environment CO.,LTD. unit : mm

CNP	Рисунок модели 50WQ15-25-3W(I)	завод - изготовитель	CNP
		адрес	Yuhang District, Hangzhou,
		телефон	86-571-89637351
		дата	2024.09.24
название проекта		имя клиента	Tenkline
		адреса	
станции номер		контакты	Evgeniy
		телефон	