CNP	Сборочный чертеж 65WQ40-16-4W(I)	завод - изготовитель	CNP
		адрес	Yuhang District, Hangzhou,
		телефон	86-571-88637351
		дата	2024.09.24
название проекта		имя клиента	Tenkline
		адреса	
станции номер		контакты	Evgeniy
		телефон	

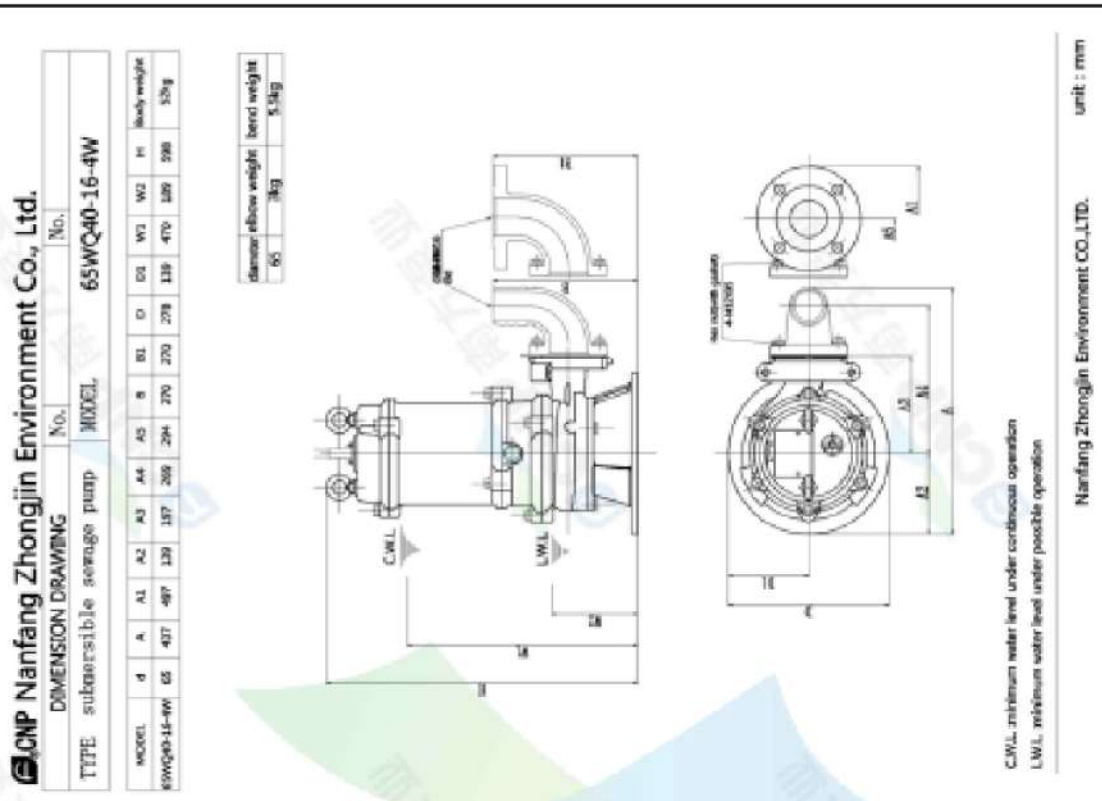

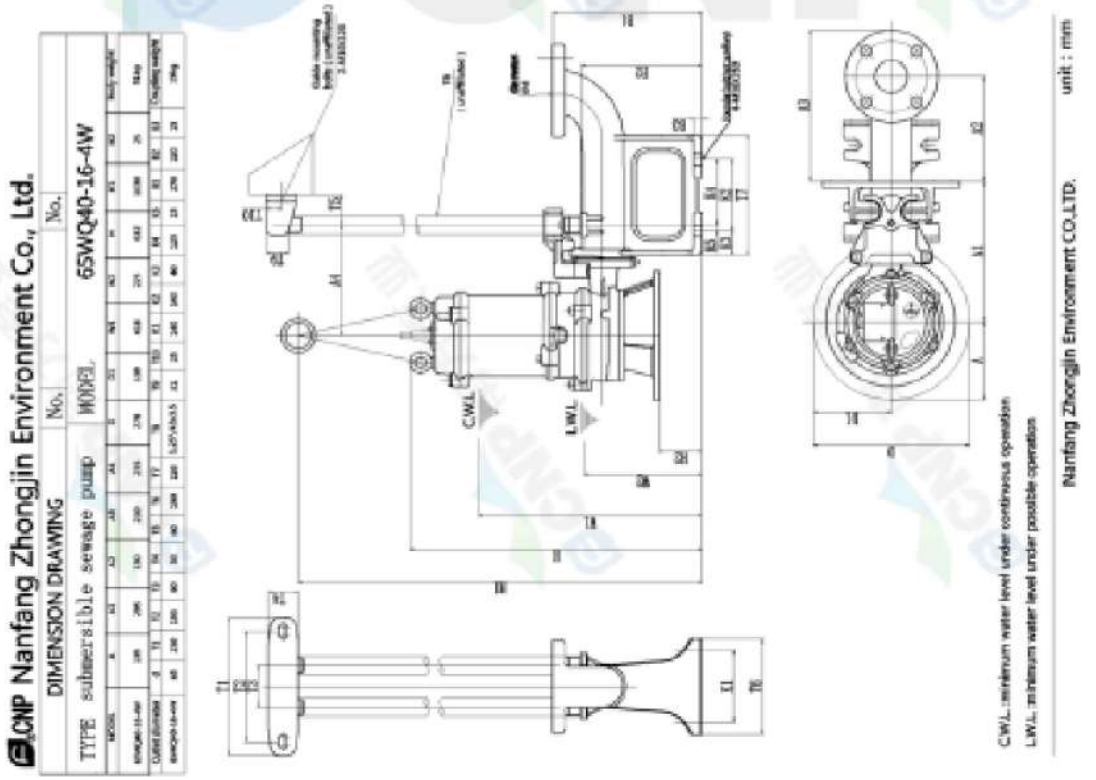

CNP	Чертеж структуры 65WQ40-16-4W(I)	завод - изготовитель	CNP
		адрес	Yuhang District, Hangzhou,
		телефон	86-571-88637351
		дата	2024.09.24
название проекта		имя клиента	Tenkline
		адреса	
станции номер		контакты	Evgeniy
		телефон	

CNP Nanfang Zhongjin Environment Co., Ltd.

	SECTIONAL DRAWING	No.		No.	
TYPE	submersible sewage pump	MODEL	WQ-1.5/2.2/3.0/4.0kW		

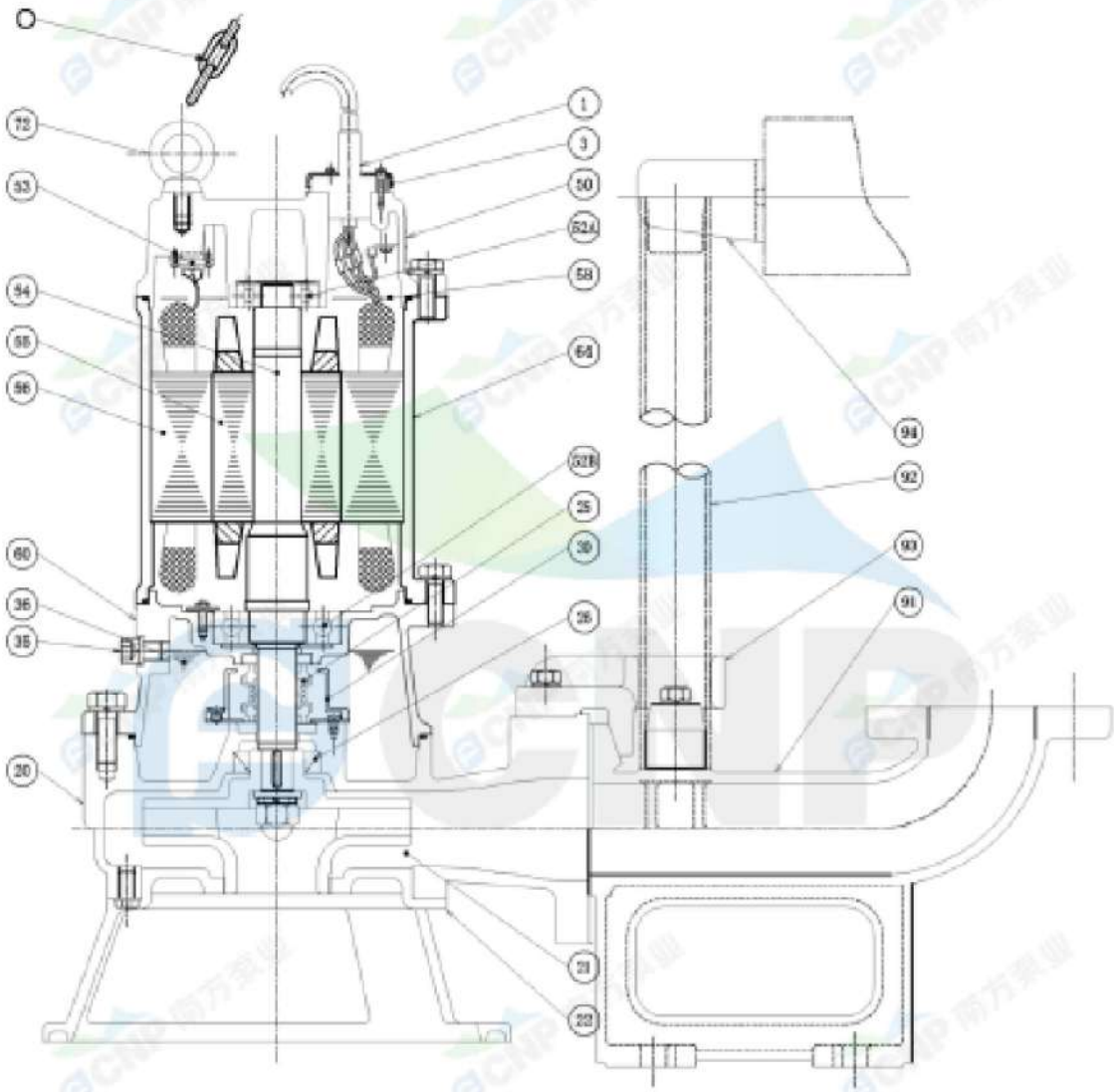

order specifications

No.	names of parts	number	material	No.	names of parts	number	material
1	cable	1	YZW	22	water inlet cover	1	HT200
3	cable cover	1	SUS304	20	casing	1	HT200
50	top cover	1	HT200	35	oil filler plug	1	SUS304
52A	upper bearing	1		36	machine oil 32#		
58	cable transit board	1		60	lower cover	1	HT200
64	base	1	HT200	56	stator	1	
52B	lower bearing	1		55	rotor	1	
25	mechanical seal	1	Carbon/SIC	54	shaft	1	
30	oil lift	1		53	thermal protector	1	
26	framework oil seal	1	NBRI-2	72	eye bolt	2	45#(forging galvanised)
93	guide hook	1	HT200	91	water outlet base	1	HT200
21	impeller	1	HT200	94	guiding	1	HT200
510	lift chain	1	SUS304	92	pipe	1	SUS304(unaffiliated)

Nanfang Zhongjin Environment CO.,LTD.

unit : mm

CNP	Рисунок модели 65WQ40-16-4W(I)	завод - изготовитель	CNP
		адрес	Yuhang District, Hangzhou,
		телефон	86-571-88637351
		дата	2024.09.24
название проекта		имя клиента	Tenkline
		адреса	
станции номер		контакты	Evgeniy
		телефон	

CNP	Дата заказа 65WQ40-16-4W(I)	завод - изготовитель	CNP
		адрес	Yuhang District, Hangzhou,
		телефон	86-571-88637351
		дата	2024.09.24
название проекта		имя клиента	Tenkline
		адреса	
станции номер		контакты	Evgeniy
		телефон	

Модель продукта： 65WQ40-16-4W(I)

Номер детали： 65WQ40-16-4W(I)

Цена продукта：

Объем продукта： 1

Общая цена：

Инструкция по

Канализационная насосная станция Rainpark PLS D=1800, H=4850мм (М1:30)

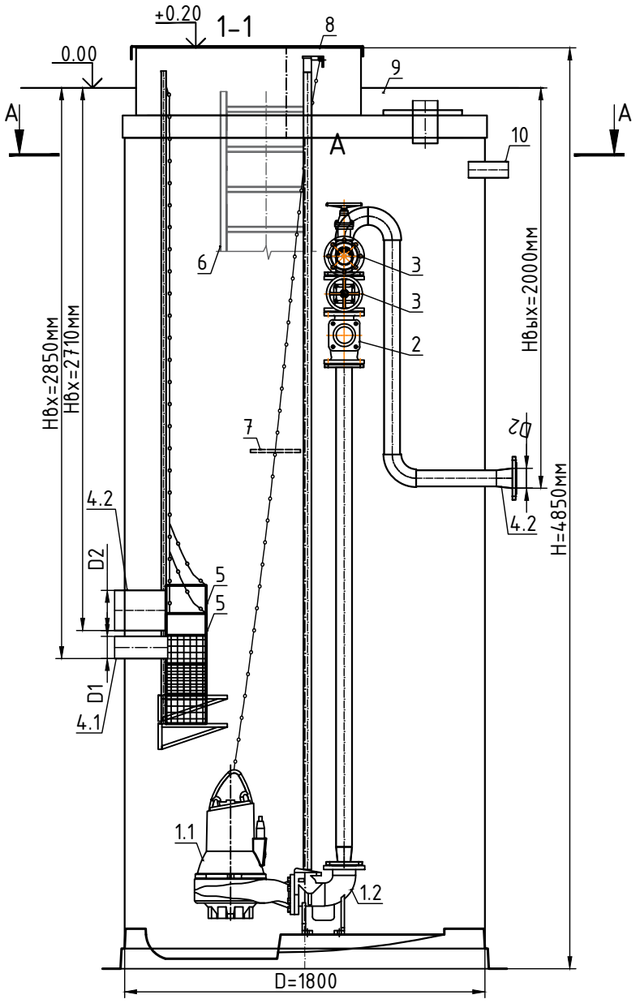

A-A

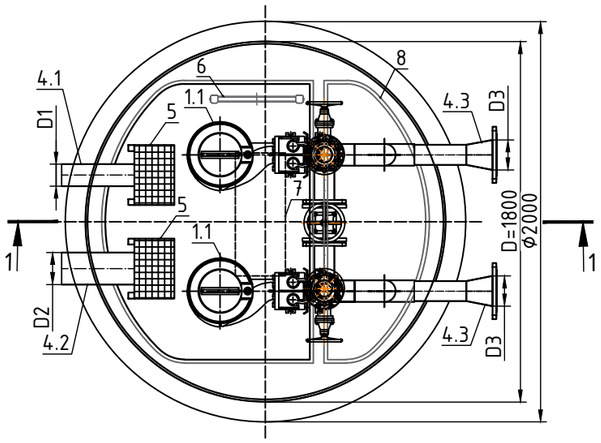

Спецификация материалов и оборудования (Табл.1)

Об.	Обозначение	Наименование	Кол.	Масса ед. кг	Примечания
A	Standartpark	Комплектная Насосная Станция PumpLine S, стеклопластиковая, D=1800, H=4850мм	1		компл.
1.1		Насос канализационный 100WQ75-12-4JY(I)	2		компл.
1.2		Автоматическая трубная муфта DN100мм	2		компл.
2		Обратный клапан DN100	2		шт.
3		Задвижка DN100	3		шт.
4.1	D1 - Подводящий/самотёчный	Вход трубы _____ D110	1		шт.
4.2	D2 - Подводящий/самотёчный	Вход трубы _____ D160	1		шт.
4.2	D2 - Отводящий/напорный Ввод через ЗУКП	Трубная обвязка стальная, н/ж AISI304 DN100/150 с фланцем DN150	2		компл.
5		Корзина для сбора мусора, н/ж	2		компл.
6		Лестница универсальная,алюм.	1		компл.
7		Площадка обслуживания	1		шт.
8		Стеклопластиковая крышка для Ф1800	1		шт.
9		Вент.патрубок ПВХ Ф110	1		компл.
10		Патрубок ПВХ Ф110 для ввода эл. кабелей	1		компл.
		Шкаф управления насосами (УХЛ-4, 1 ввод, прямой пуск)	1		компл.

Примечание:

Производитель оставляет за собой право вносить конструктивные и схемные изменения, не ухудшающие характеристики изделия в целом.
Все размеры указаны в мм, если не указано другое.
Чертеж насоса может отличаться от фактического.
Допустимые отклонения при изготовлении изделий составляет до 1-3%.

						ASL-P-1842-2023-НВК.КНС		
						"Строительство набережной Кенгирского водохранилища в городе Жезказган"		
Изм.	Кол.уч.	Лист	№ док.	Подп.	Дата			
ГИП	Сингаевская				09.24	Наружные сети водоснабжения и канализации	стадия	лист	листов
Разработал	Замантаева				09.24		РП		
Проверил	Рузиев Ш.				09.24	КНС. Зона 3	ТОО "АСТЕЛ-К" 17-ГСЛ № 000089		
Н. контр.	Трусова М.				09.24				

CNP	Информация о продукте 100WQ75-12-4JY(I)	завод - изготовитель	CNP
		адрес	Yuhang District, Hangzhou,
		телефон	86-571-88637351
		дата	2024.09.24
название проекта		имя клиента	Tenkline
		адреса	
станции номер		контакты	Evgeniy
		телефон	

Номер детали :	100WQ75-12-4JY(I)
Рисунок модели Примечание: : фото только для ссылки :	Описание серии :

водолазный водяной насос сточных вод состоит из двух частей двигателя и насоса, которые отделяются через масляную камеру и механическое уплотнение сборки, установки и установки автоматической связи для разделения прочности.

табличный параметр

поток	75 m^3/h
напор	12 m
эффективность	52.8
скорость вращения	2840
return ряд	1

Технология

Скорость вращения насоса	2840
Номинальные стандарты (ста	CE

Материал

Рабочее колесо	HT200
Вал насоса	20cr13
Код резины (каучука)	P
корпус насоса	HT200

Установка

Код подключения (соединени	F
Максимальное давление / те	6bar/＜40°C°C
Фланец Стандартный	DIN
номинальное давление	PN6

Среда

Средняя температура	＜40°C
Максимальный диаметр прохо	34.5
Максимальная температура о	40°C

Размер

Стандартный диаметр	DN
Диаметр выпускного отверст	DN100

Двигатель

Номер фазы двигателя	Трехфазный
Степень защиты	IP68
Класс изоляции	F
Питание двигателя	4KW
Промышленная частота	50HZ
Номинальное напряжение	380V
Номинальная сила тока	7.7