| Позиция | Наименование и техническая характеристика | Тип, марка, обозначение опросного листа | Код продукций | Поставщик | Единица изм-я | Кол-во | Масса ед. кг. | Примечания |
|---|---|---|---|---|---|---|---|---|
| 1 | 2 | 3 | 4 | 5 | 6 | 7 | 8 | 9 |
| | Шкаф управления наружным освещением: | | | | | | | |
| 1 | Шкаф управления наружным освещением (ШУНО): | ШУНО | YKM40-02-65 | IEK | компл. | 1 | | |
| | Контактор малогабаритный серии КМИ | КМИ 35012 10 А 400 В / АС 1НР | | IEK | | | | |
| | Светосигнальная арматура | AD 22DS d=22 мм 230 В / АС | | IEK | | | | |
| | Кнопка | APBB 22N "Пуск Стоп" 230 В 1нз+1нр | | IEK | | | | |
| | Переключатель режимов | ALCLR22 на 3 фикс. положения 1з+1р | | IEK | | | | |
| | Автоматический выключатель однополюсный $I_{расц.}$=1 А | АВ - 6 кА, 1А, хар-ка С | | IEK | | | | |
| | Программируемый таймер | РЭВ-302 | | Торговая сеть | | | | |
| | Фотореле | DIN (ФР-74) 2-100 Лк 25 А | | Торговая сеть | | | | |
| 2 | -Автоматический выключатель (на вводе) In= С 25А, 3 Р | ВА 47-29 3Р 25А | 247-204-0759 | IEK | шт. | 1 | | |
| 4 | -Автоматический выключатель (на линии) In= С 6А, 3 Р | ВА 47-29 3Р 6А | 247-204-0753 | IEK | шт. | 7 | | |
| 5 | Счетчик электрической энергии трехфазный, однотарифный марки Дала, СА 4 У-Э 720 R TX IP П RS Д G/PLC (3х220/380V 5-7,5А), 20 мА, класс точности 1 | Дала СА 4 У-Э 720 TX 5(7,5)А 380В | 247-301-0227 | ТОО "Сайман" | шт. | 1 | | |
| | | | | | | | | |
| | Оборудование светотехническое: | | | | | | | |
| 1 | Светильник светодиодный городской, LI-1054, 36W, 220V, 4000K, IP65, высотой h=3.5 m | LI-1054 | | ТОО "Led Innovations", www.ledin.kz | шт. | 41 | | Тип 1 |
| 2 | Светильник светодиодный городской, LI-1037, 40W, 220V, 4000K, IP65, h=3.5 m в комплекте с опорой h=3.5 m | LI-1037 | | ТОО "Led Innovations", www.ledin.kz | шт. | 46 | | Тип 2 |
| 3 | Светильник светодиодный ландшафтный, 10W, 220V, 4000K, IP65 | LI-HDL-10W | | ТОО "Led Innovations", www.ledin.kz | шт. | 39 | | Тип 3 |
| 4 | Светильник светодиодный уличный, 100W, 220V, 4000K, IP65 | LI-TXOT-100W | | ТОО "Led Innovations", www.ledin.kz | шт. | 14 | | Тип 4 |
| 5 | Светильник светодиодный городской, 100W, 220V, 4000K, IP65, h=5.5 m | LI-RLDR-100W | | ТОО "Led Innovations", www.ledin.kz | шт. | 6 | | Тип 5 |
| 6 | Светодиодный прожектор, 150W, 220V, 4000K, IP65 | LI-004 | | ТОО "Led Innovations", www.ledin.kz | шт. | 6 | | Тип 6 |
| 7 | Ограждение с подсветкой, длина одного ограждения l=1.2 м, высота h=1.3 м, в комплекте со светильником мощностью: 8 Вт.<br>Световой поток: 800 Лм<br>Напряжение питания: 24 В<br>Цветовая температура: 4000 К<br>Степень защиты: IP66 | LI-OGR-1 | | ТОО "Led Innovations", www.ledin.kz | шт. | 14 | | Тип 7 |
| 8 | Ограждение без подсветки, длина одного ограждения l=1.2 м, высота h=1.3 м | LI-OGR-2 | | ТОО "Led Innovations", www.ledin.kz | шт. | 46 | | Для Тип 7 |

Согласовано

Взам. инв. №

Подп. и дата

Инв. № подл.

| Изм. | Кол.уч | Лист | № док. | Подп. | Дата |
|---|---|---|---|---|---|
| ГИП | | Сингаевская Ю. | | | 11.24 |
| ГАП | | Бейсбаев М. | | | 11.24 |
| Разработал | | Каймульдин А. | | | 11.24 |
| Проверил | | Шажлиева Р. | | | 11.24 |
| Н.контроль | | Трусова М. | | | 11.24 |

ASL-P-1842-2023-ЭН.СО

«Строительство набережной Кенгирского водохранилища в городе Жезказган»
(1-очередь)

Наружное освещение

| Стадия | Лист | Листов |
|---|---|---|
| РП | 1 | 3 |

Спецификация оборудования, изделий и материалов

Республика Казахстан
ТОО "АСТЕЛ-К"
ГСЛ № 000089, I категория

Формат А3

| Позиция | Наименование и техническая характеристика | Тип, марка, обозначение опросного листа | Код продукций | Поставщик | Единица изм-я | Кол-во | Масса ед. кг. | Примечания |
|---|---|---|---|---|---|---|---|---|
| 1 | 2 | 3 | 4 | 5 | 6 | 7 | 8 | 9 |
| 10 | Светодиодный декоративный светильник, 6W, 220V, 4000K, IP65, 40 x 40 | LI-KUB | | ТОО "Led Innovations", www.ledin.kz | шт. | 1 | | Тип 9 |
| 11 | Светодиодный декоративный светильник, 8W, 220V, 4000K, IP65, 50 x 50 | LI-KUB | | ТОО "Led Innovations", www.ledin.kz | шт. | 1 | | Тип 9 |
| 12 | Светодиодный декоративный светильник, 10W, 220V, 4000K, IP65, 60 x 60 | LI-KUB | | ТОО "Led Innovations", www.ledin.kz | шт. | 1 | | Тип 9 |
| 14 | Комплект фундаментных закладных с анкерными болтами и гайками для опоры h=3.5 м | | | ТОО "Led Innovations", www.ledin.kz | шт. | 87 | | Для Тип 1, 2 |
| 15 | Опора металлическая, горячего цинкования h=6.0 м | h-60-89 | | ТОО "Led Innovations", www.ledin.kz | шт. | 14 | | Для Тип 4 |
| 16 | Комплект фундаментных закладных с анкерными болтами и гайками для опоры h=6.0 м | | | ТОО "Led Innovations", www.ledin.kz | шт. | 14 | | Для Тип 4 |
| 17 | Комплект фундаментных закладных с анкерными болтами и гайками для опоры h=5.5 м | | | ТОО "Led Innovations", www.ledin.kz | шт. | 6 | | Для Тип 5 |
| 18 | Опора металлическая, горячего цинкования h=7.0 м | h-70-89 | | ТОО "Led Innovations", www.ledin.kz | шт. | 6 | | Для Тип 6 |
| 19 | Комплект фундаментных закладных с анкерными болтами и гайками для опоры h=7.0 м | | | ТОО "Led Innovations", www.ledin.kz | шт. | 6 | | Для Тип 6 |
| 20 | Ограждение, шаг 1.2 м | | | ТОО "Led Innovations", www.ledin.kz | шт. | 60 | | Для Тип 7 |
| 22 | Автоматический выключатель в цоколе опоры, 6 А | ВА 47-29 1П, 6 А | MVA20-1-006-C | ООО "IEK", Россия | шт. | 129 | | |
| 23 | Блок питания 20W, 220/24V, IP67 | LI-DRV-20W | | ТОО "Led Innovations", www.ledin.kz | шт. | 15 | | Для Тип 7 |
| | | | | | | | | |
| | Кабельно-проводниковая продукция: | | | | | | | |
| 1 | Кабель силовой число жил 5, напряжение 0,66 кВ ГОСТ 31996-2012, марки АВБШВ 5 x 16 (ок)-0,66 | АВБШВ ГОСТ 31996-2012. | 243-113-1005 | Торговая марка | м. | 1320 | | |
| 2 | Кабель силовой число жил 5, напряжение 0,66 кВ ГОСТ 31996-2012, марки АВБШВ 5 x 4 (ок)-0,66 | АВБШВ ГОСТ 31996-2012. | 243-113-1002 | Торговая марка | м. | 2230 | | |
| 3 | Кабель силовой число жил 3, напряжение 0,66 кВ ГОСТ 31996-2012, марки АВБШВ 3 x 4 (ок)-0,66 | АВБШВ ГОСТ 31996-2012. | 243-113-0502 | Торговая марка | м. | 50 | | |

Согласовано

Взам. инв. №

Подп. и дата

Инв. № подл.

| Изм. | Кол.уч | Лист | № док. | Подп. | Дата |
|---|---|---|---|---|---|
| ГИП | | Сингаевская Ю. | | | 11.24 |
| ГАП | | Бейсбаев М. | | | 11.24 |
| Разработал | | Каймульдин А. | | | 11.24 |
| Проверил | | Шажлиева Р. | | | 11.24 |
| Н.контроль | | Трусова М. | | | 11.24 |

ASL-P-1842-2023-ЭН.СО

«Строительство набережной Кенгирского водохранилища в городе Жезказган»
(1-очередь)

Наружное освещение

| Стадия | Лист | Листов |
|---|---|---|
| РП | 2 | 3 |

Спецификация оборудования, изделий и материалов

Республика Казахстан
ТОО "АСТЕЛ-К"
ГСЛ № 000089, I категория

Формат А3

| Позиция | Наименование и техническая характеристика | Тип, марка, обозначение опросного листа | Код продукций | Поставщик | Единица изм-я | Кол-во | Масса ед. кг. | Примечания |
|---|---|---|---|---|---|---|---|---|
| 1 | 2 | 3 | 4 | 5 | 6 | 7 | 8 | 9 |
| 4 | Кабель силовой гибкий с медными жилами с резиновой изоляцией в резиновой оболочке, с числом жил 3, напряжение 0,66 кВ ГОСТ 24334-80, марки КГ 3х1,5-0,66 | КГ ГОСТ 24334-80. | 243-102-0300 | Торговая марка | м. | 430 | | |
| 5 | Кабель силовой не распространяющий горение, число жил 3, напряжение 0,66 кВ ГОСТ 31996-2012, марки ВВГнг 3х1,5 (ок)-0,66 | ВВГнг - 0,66 | 243-106-0501 | Торговая марка | м. | 60 | | Для Фотореле |
| 6 | Кабель силовой с алюминиевый жилами в ПВХ изоляции сечением 3х1,5 мм$^2$ | АВВГ -3х1,5 мм$^2$ | 243-110-0501 | Торговая марка | м. | 577 | | Для Зарядки свет-ов |
| | | | | | | | | |
| | Изделия для прокладки кабеля: | | | | | | | |
| 1 | Труба полиэтиленовая с внутренним слоем не распространяющим горение, с усилением протяжки F1, тип N 1250 Н ГОСТ Р МЭК 61386.24-2014 DN/OD 110 | ПНД Ø110 мм | 241-207-0405 | IEK | м. | 33 | | |
| 2 | Труба полиэтиленовая с внутренним слоем не распространяющим горение, с усилением протяжки F1, тип N 1250 Н ГОСТ Р МЭК 61386.24-2014 DN/OD 32 | ПНД Ø32 мм | | IEK | м. | 430 | | |
| 3 | Труба из поливинилхлорида ПВХ гибкая со структурированной стенкой диаметром 16 мм | ПВХ Ø16 мм | 241-207-0101 | IEK | м. | 60 | | Для Фотореле |
| | | | | | | | | |
| | Прочие материалы: | | | | | | | |
| 1 | Сигнальная лента | ЛСЭ-150 | 4140076 | ООО "ЭТМ", Россия | м. | 4030 | | |
| 2 | Влагозащищенный изолированный прокалывающих зажим. | SLIP 22.1 | | INTERCOMERTZ | шт. | 535 | | |
| 3 | Бетон для устройства фундаментов | В 15 | | Электрокомплект | м$^3$ | 25 | | |
| 4 | Мелкозернистый песок для подсыпки траншеи | | | | м$^3$ | 215 | | |
| 5 | Обмазка битумом фундамента | | 216-201-0500 | | м$^2$ | 401 | | |
| 6 | Коробка монтажная для открытой разводки проводов IP 55 | КМ 41242 | UK010-150-110-070 -K41-55 | IEK | шт. | 14 | | |

Согласовано

Взам. инв. №

Подп. и дата

Инв. № подл.

| Изм. | Кол.уч | Лист | № док. | Подп. | Дата |
|---|---|---|---|---|---|
| ГИП | | Сингаевская Ю | | | 11.24 |
| ГАП | | Бейсбаев М. | | | 11.24 |
| Разработал | | Каймульдин А | | | 11.24 |
| Проверил | | Шажлиева Р. | | | 11.24 |
| Н.контроль | | Трусова М. | | | 11.24 |

ASL-P-1842-2023- ЭН.СО

«Строительство набережной Кенгирского водохранилища в городе Жезказган»
(1- очередь)

Наружное освещение

| Стадия | Лист | Листов |
|---|---|---|
| РП | 3 | 3 |

Спецификация оборудования, изделий и материалов

Республика Казахстан
ТОО "АСТЕЛ-К"
ГСЛ № 000089, I категория

Формат А3

# Фундамент для опоры H=3.5 м
## Тип-1,2

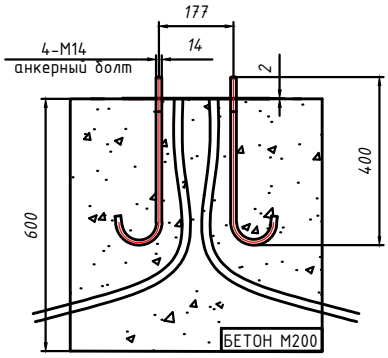


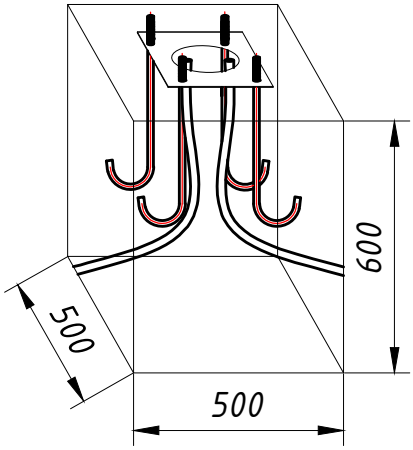


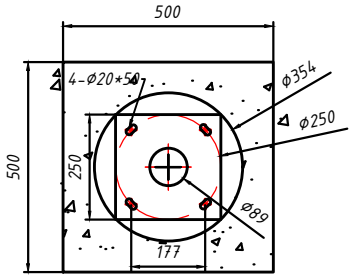


V=0.15 м$^3$

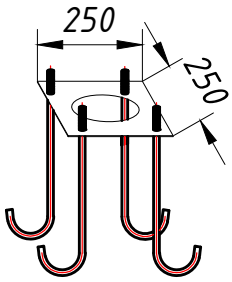


лист толщиной 2мм

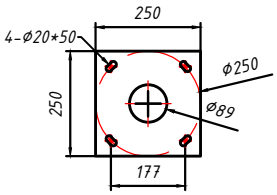


закладная

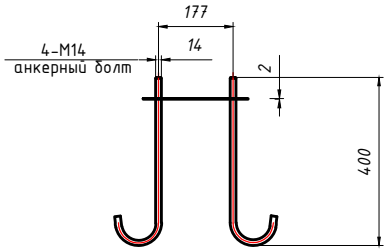


Согласовано

Взам. инв. №

Подп. и дата

Инв. № подл.

| Изм. | Кол.уч | Лист | № док. | Подп. | Дата |
|---|---|---|---|---|---|
| ГИП | | Сингаевская Ю. | | | 11.24 |
| ГАП | | Бейсбаев М. | | | 11.24 |
| Разработал | | Каймульдин А. | | | 11.24 |
| Проверил | | Шажлиева Р. | | | 11.24 |
| Н.контроль | | Трусова М. | | | 11.24 |

ASL-P-1842-2023- ЭН.П

«Строительство набережной Кенгирского водохранилища в городе Жезказган»

Наружное освещение

| Стадия | Лист | Листов |
|---|---|---|
| РП | 1 | 17 |

Фундамент для опоры 3.5 м. Тип-1,2

Республика Казахстан
ТОО "АСТЕЛ-К"
ГСЛ № 000089, I категория

Формат А 4

# Фундамент для опоры H=5.5/6.0 м

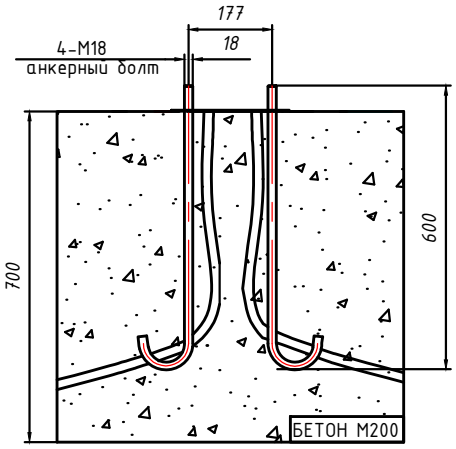


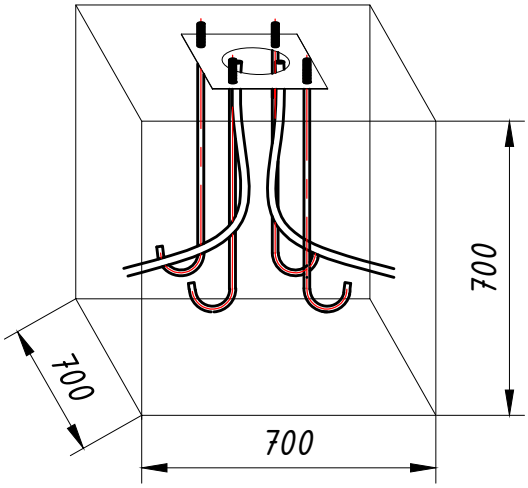


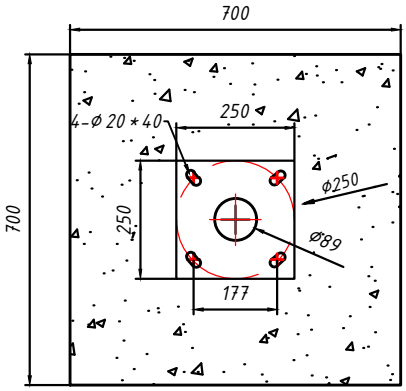


V= 0.343 м$^3$

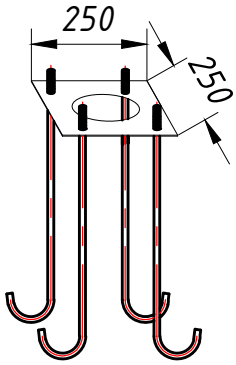


лист толщиной 3мм

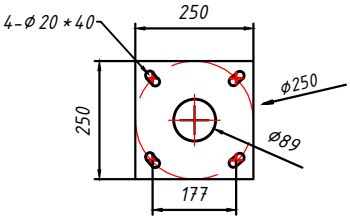


закладная

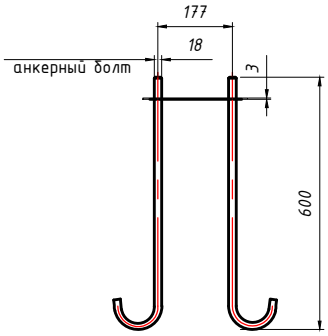


Согласовано

Взам. инв. №

Подп. и дата

Инв. № подл.

| Изм. | Кол.уч | Лист | № док. | Подп. | Дата |
|---|---|---|---|---|---|
| ГИП | | Сингаевская Ю. | | | 11.24 |
| ГАП | | Бейсбаев М. | | | 11.24 |
| Разработал | | Каймульдин А. | | | 11.24 |
| Проверил | | Шажлиева Р. | | | 11.24 |
| Н.контроль | | Трусова М. | | | 11.24 |

ASL-P-1842-2023- ЭН.П

«Строительство набережной Кенгирского водохранилища в городе Жезказган»

Наружное освещение

| Стадия | Лист | Листов |
|---|---|---|
| РП | 2 | 17 |

Фундамент для опоры 5.5/6 м.

Республика Казахстан
ТОО "АСТЕЛ-К"
ГСЛ № 000089, I категория

Формат А 4

# Фундамент для опоры H=7.0 м

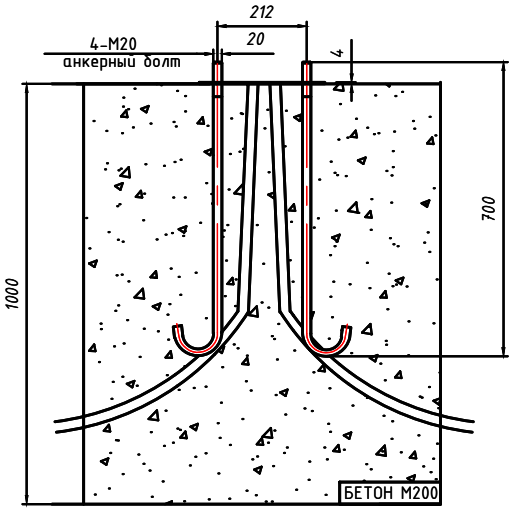


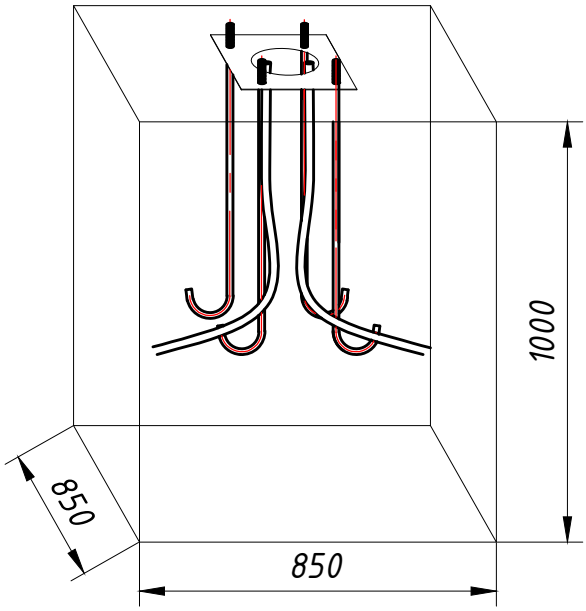


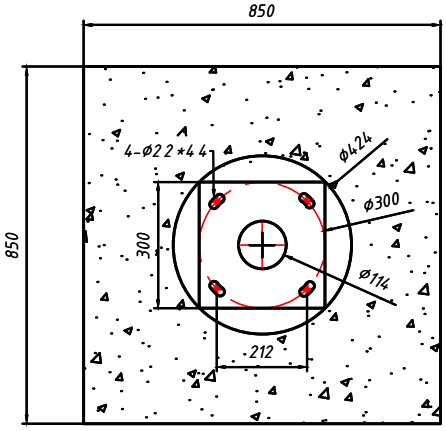


V= 0.722 м³

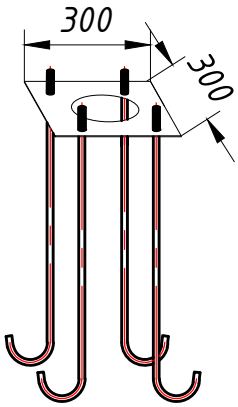


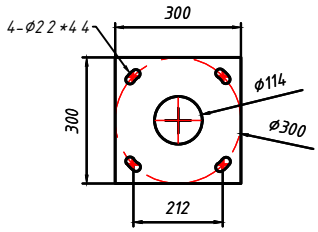


закладная

лист толщиной 4мм

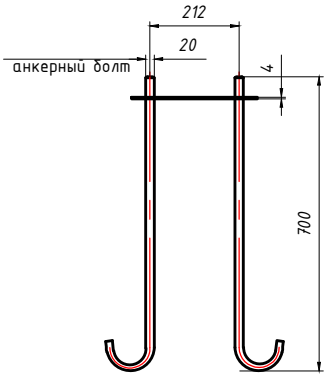


Согласовано

Взам. инв. №

Подп. и дата

Инв. № подл.

| Изм. | Кол.уч | Лист | № док. | Подп. | Дата |
|---|---|---|---|---|---|
| ГИП | | Сингаевская Ю. | | | 11.24 |
| ГАП | | Бейсбаев М. | | | 11.24 |
| Разработал | | Каймульдин А. | | | 11.24 |
| Проверил | | Шажлиева Р. | | | 11.24 |
| Н.контроль | | Трусова М. | | | 11.24 |

ASL-P-1842-2023- ЭН.П

«Строительство набережной Кенгирского водохранилища в городе Жезказган»

Наружное освещение

| Стадия | Лист | Листов |
|---|---|---|
| РП | 3 | 17 |

Фундамент для опоры 7 м.

Республика Казахстан
ТОО "АСТЕЛ-К"
ГСЛ № 000089, I категория

Формат А 4