Опора ступенчатая с Диаметром
D1=89 мм
D2=114 мм
H=6.0 м

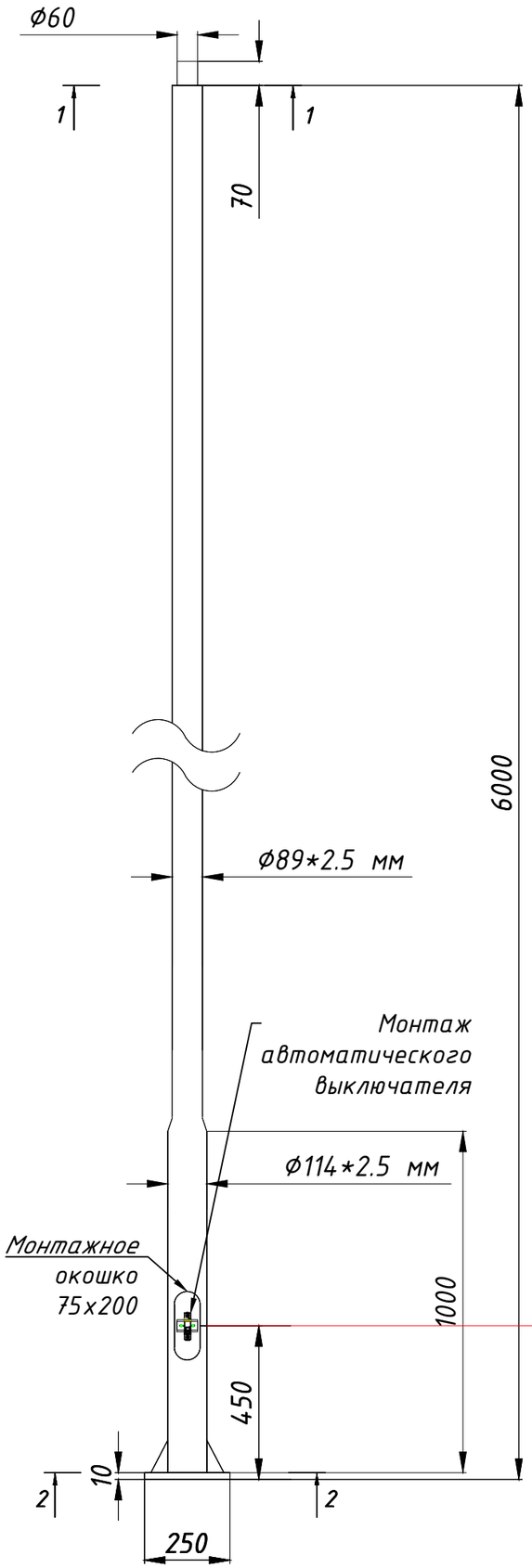

1-1

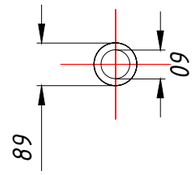

2-2

Фланец толщиной 10мм

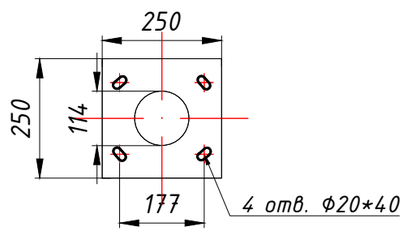

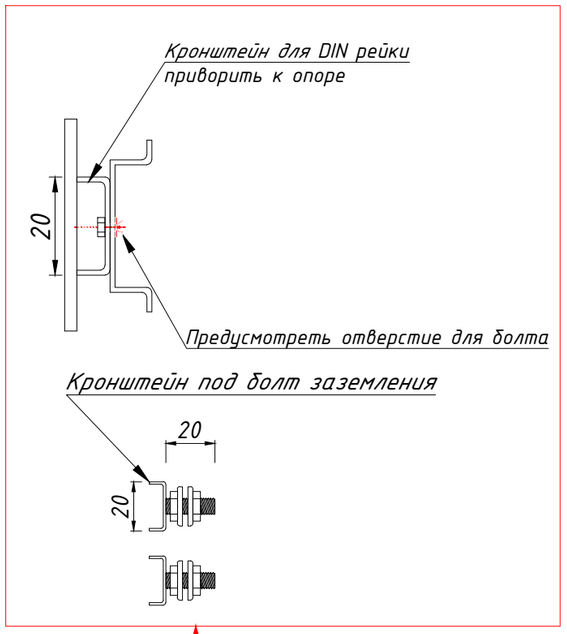

Техническое описание:
1. Высота опоры: 6000 мм.
2. Толщина стенки: 2,5 мм.
3. Диаметр: d1=Ф89 мм., d2=Ф114 мм.
4. Фланец: 250*250*10 мм.
5. Материал полюса: сталь Q235.
6. Обработка поверхности: горячее цинкование и с порошковым покрытием

Перечень аппаратуры

№ на плане	Наименование	Единица измерения	Количесвто
1	Планка с DIN рейкой 180 x 70 мм	шт	1
2	Автоматический выключатель С 6, 1Р	шт	1
3	Заглушка клемного зажима	шт	1
4	Зажим клемный ЗНИ-35 желто-зеленый	шт	1
5	Зажим клемный ЗНИ-35 серый	шт	3
6	Зажим клемный ЗНИ-35 синий	шт	1
7	Ограничитель на DIN-рейку	шт	4
8	Кабель ВВГнг 3 x 1,5 мм^2 (4 м на один светильник)	м	4
9	Кронштейн для DIN рейки приваренный к опоре	шт	1
10	Болты для заземления	шт	2

Монтажное окно

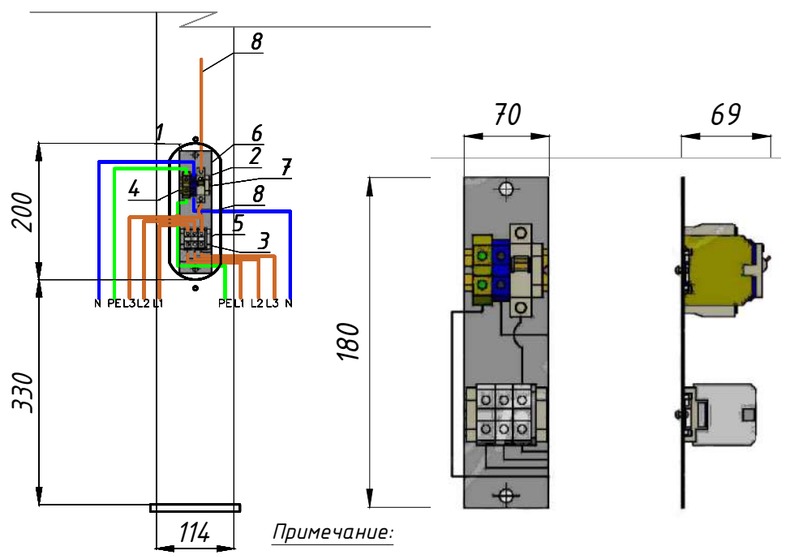

Примечание:
1. Данный чертеж выполнен на основании чертежей ТОО "LED INNOVATIONS".
2. Размеры могут быть изменены заводом-изготовителем.
3. В опорах под номером: №4.5-4.8, 4.12-4.13 установить по 2 автоматических выключателя т.к от этих опор будет отходящая линия, кабеля - марки (КГ 3x1.5) к ландшафтным светильникам.

Изм.	Кол.уч	Лист	N° док.	Подп.	Дата
ГИП		Сингаевская Ю.			11.24
ГАП		Бейсбаев М.			11.24
Разработал		Каймульдин А.			11.24
Проверил		Шажлиева Р.			11.24
Н.контроль		Трусова М.			11.24

ASL-P-1842-2023- ЭН.П

«Строительство набережной Кенгирского водохранилища в городе Жезказган»

Наружное освещение

Стадия	Лист	Листов
РП	12	17

Опора ступенчатая с Диаметром D=81мм D2=114 мм H=6.0 м

Республика Казахстан
ТОО "АСТЕЛ-К"
ГСЛ № 000089, I категория

Взаим.инв.№
Подп. и дата
Инв.№подл.

Формат А 3

Опора ступенчатая с Диаметром
D1=89 мм
D2=114 мм
H=7.0 м

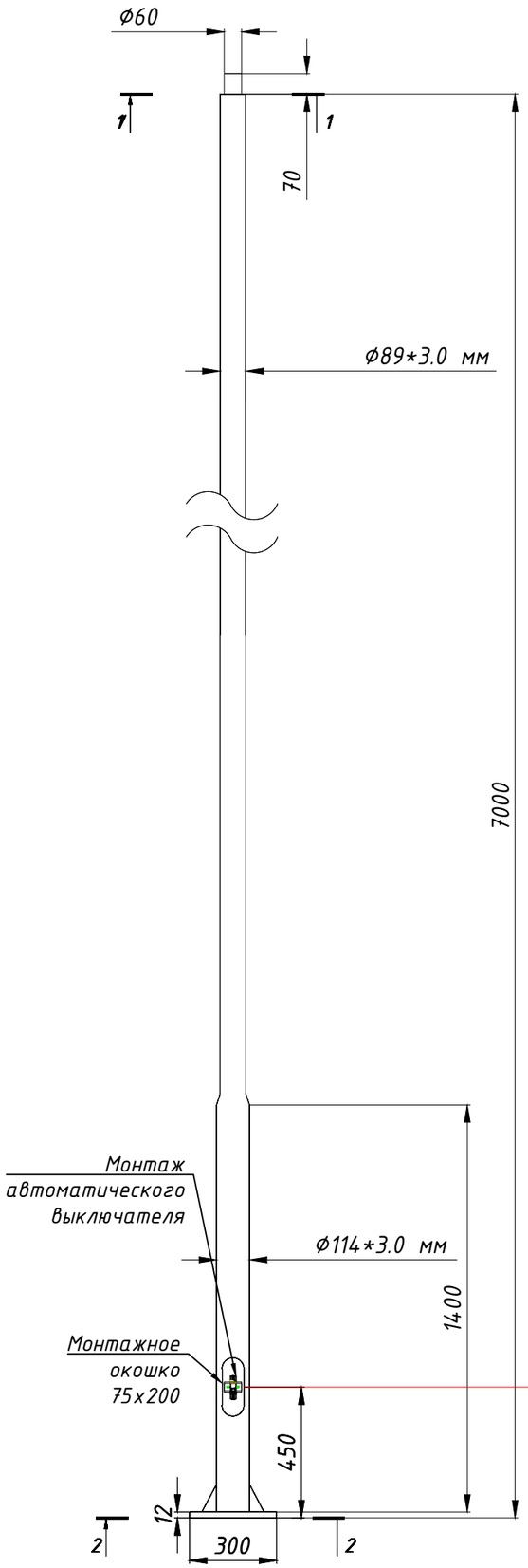

1-1

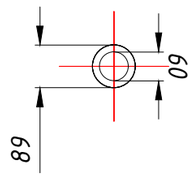

2-2

Фланец толщиной 12мм

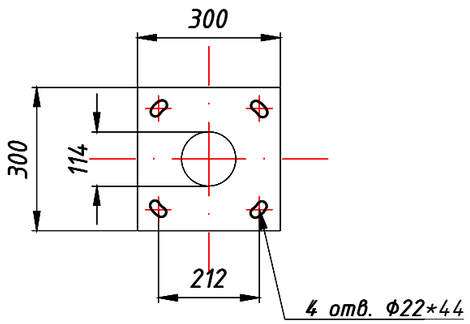

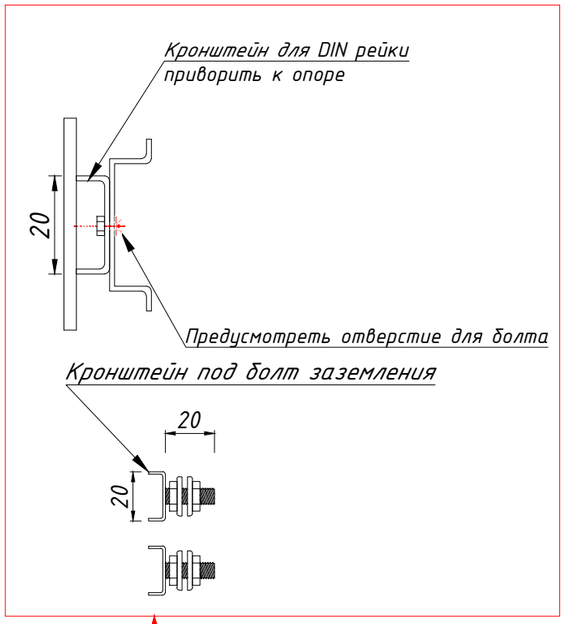

Техническое описание:
1. Высота опоры: 7000 мм.
2. Толщина стенки: 3,0 мм.
3. Диаметр: d1=Ф89 мм., d2=Ф114 мм.
4. Фланец: 300*300*12 мм.
5. Материал полюса: сталь Q235.
6. Обработка поверхности: горячее цинкование и с порошковым покрытием

Перечень аппаратуры

№ на плане	Наименование	Единица измерения	Количесвто
1	Планка с DIN рейкой 180 x 70 мм	шт	1
2	Автоматический выключатель С 6, 1Р	шт	1
3	Заглушка клемного зажима	шт	1
4	Зажим клемный ЗНИ-35 желто-зеленый	шт	1
5	Зажим клемный ЗНИ-35 серый	шт	3
6	Зажим клемный ЗНИ-35 синий	шт	1
7	Ограничитель на DIN-рейку	шт	4
8	Кабель ВВГнг 3 x 1,5 мм^2 (4 м на один светильник)	м	4
9	Кронштейн для DIN рейки приваренный к опоре	шт	1
10	Болты для заземления	шт	2

Монтажное окно

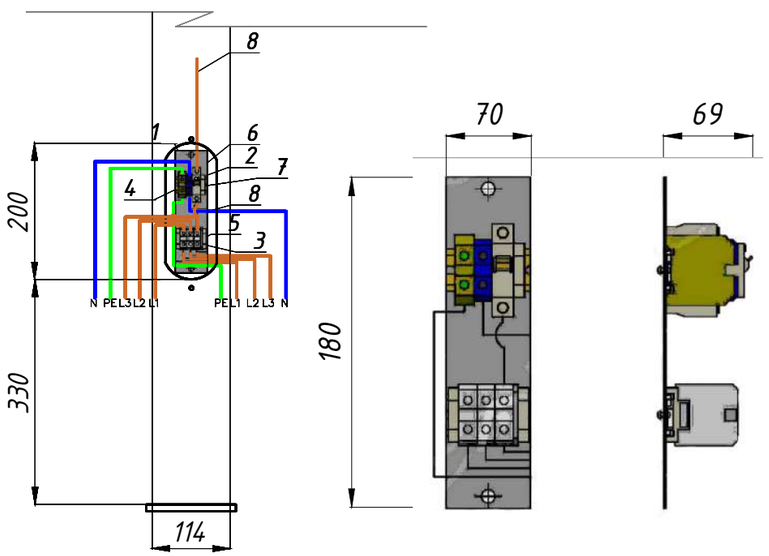

Примечание:
1. Данный чертеж выполнен на основании чертежей ТОО "LED INNOVATIONS".
2. Размеры могут быть изменены заводом-изготовителем.

Изм.	Кол.уч	Лист	N° док.	Подп.	Дата
ГИП		Сингаевская Ю.			11.24
ГАП		Бейсбаев М.			11.24
Разработал		Каймульдин А.			11.24
Проверил		Шажлиева Р.			11.24
Н.контроль		Трусова М.			11.24

ASL-P-1842-2023- ЭН.П

«Строительство набережной Кенгирского водохранилища в городе Жезказган»

Наружное освещение

Стадия	Лист	Листов
РП	13	17

Опора ступенчатая с Диаметром D=89 мм D2=114 мм H=7.0 м

Республика Казахстан
ТОО "АСТЕЛ-К"
ГСЛ № 000089, I категория

Формат А 3

Взаим.инв.№
Подп. и дата
Инв.№подл.

лист толщиной 1мм
закладная

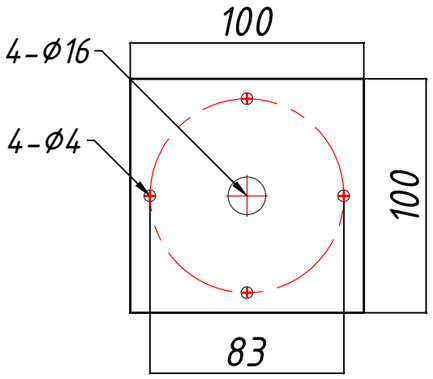

Перечень аппаратуры

№ на плане	Наименование	Единица измерения	Количесвто
1	Лист толщиной 1 мм, пхп мм.	шт	1
2	Анкерный болт М4, 100 мм.	шт	4
3	Шайба и Гайка М4	шт	8 и 12

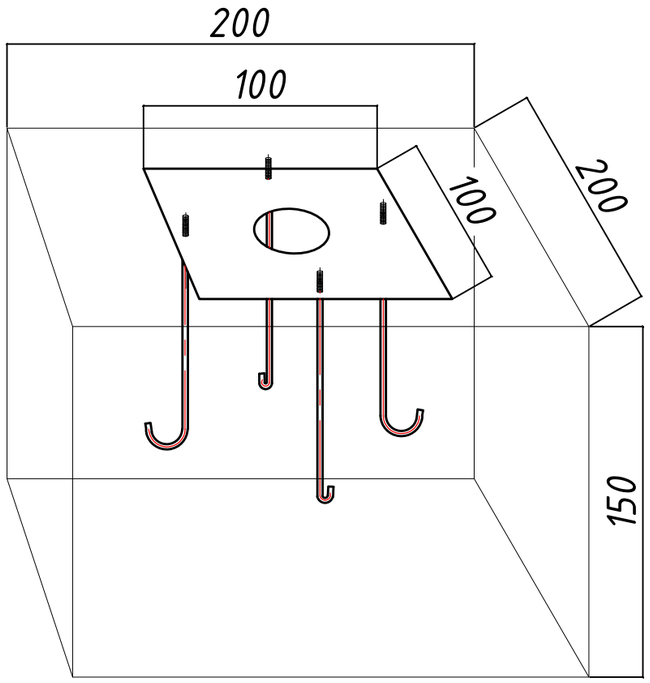

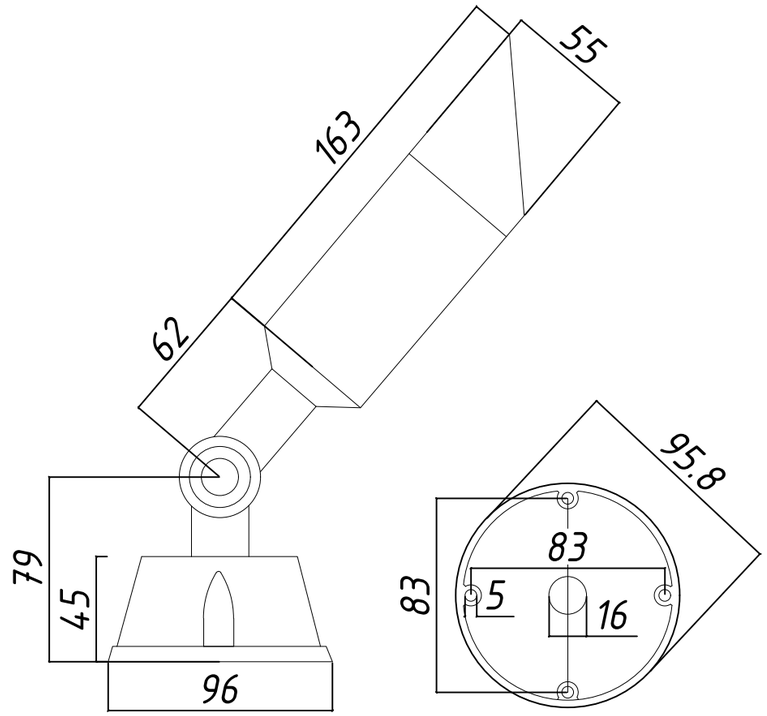

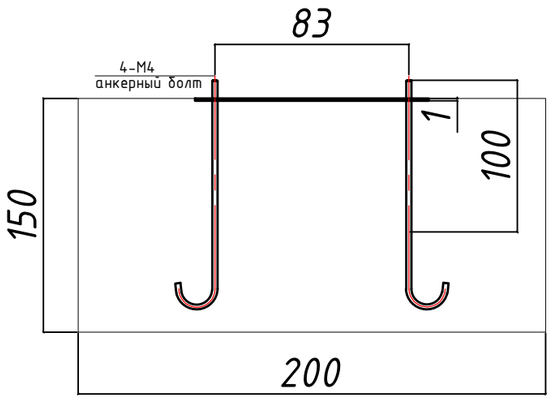

Взаим.инв.№	
Подп. и дата	
Инв.№подл.	

Изм.	Кол.уч	Лист	N° док.	Подп.	Дата
ГИП		Сингаевская Ю.			11.24
ГАП		Бейсбаев М.			11.24
Разработал		Каймульдин А.			11.24
Проверил		Шажлиева Р.			11.24
Н.контроль		Трусова М.			11.24

ASL-P-1842-2023- ЭН.П

«Строительство набережной Кенгирского водохранилища в городе Жезказган»

Наружное освещение

Стадия	Лист	Листов
РП	14	17

Фундамент и закладная для ландшафтного светильника

Республика Казахстан
ТОО "АСТЕЛ-К"
ГСЛ № 000089, I категория

Формат А3

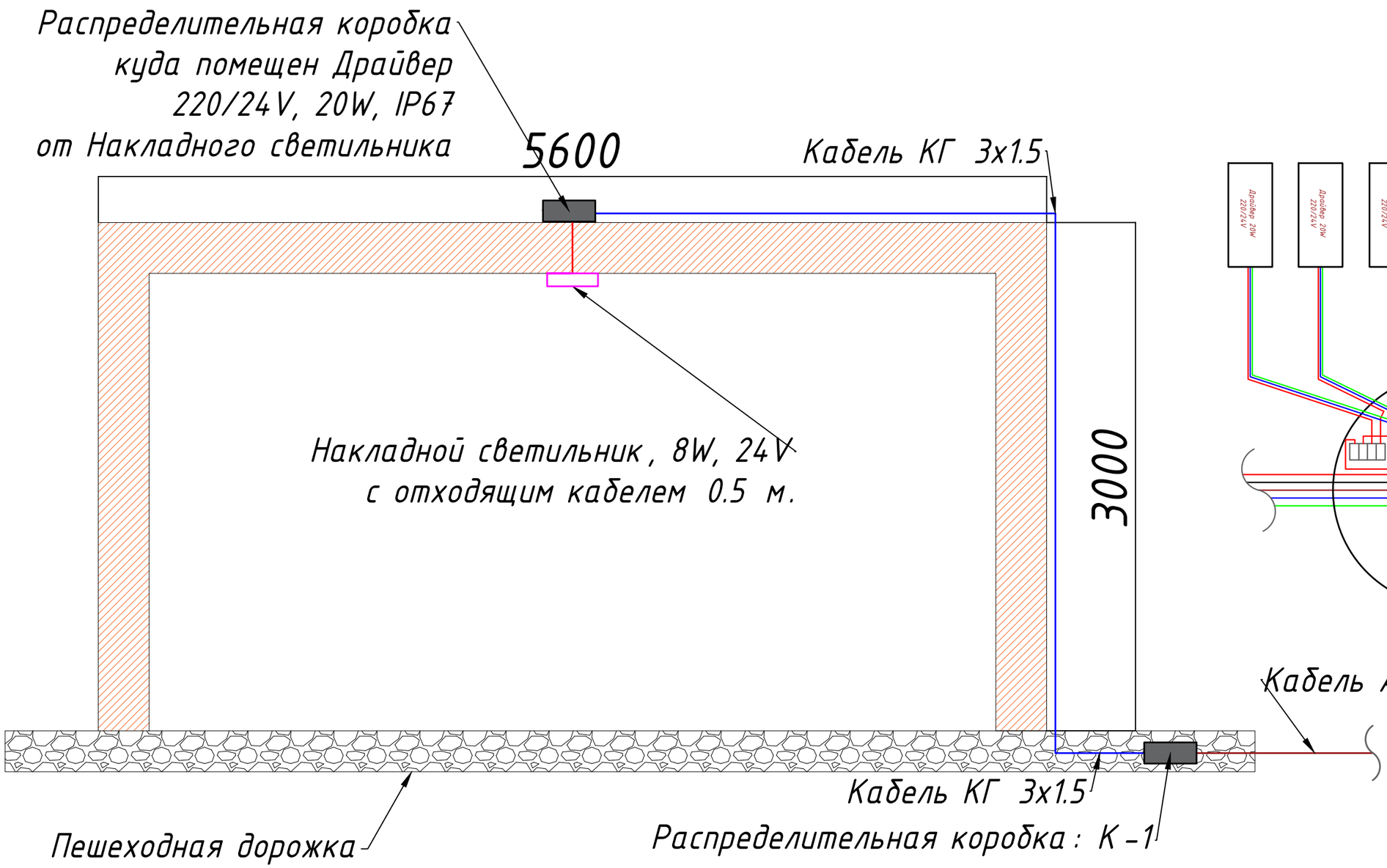

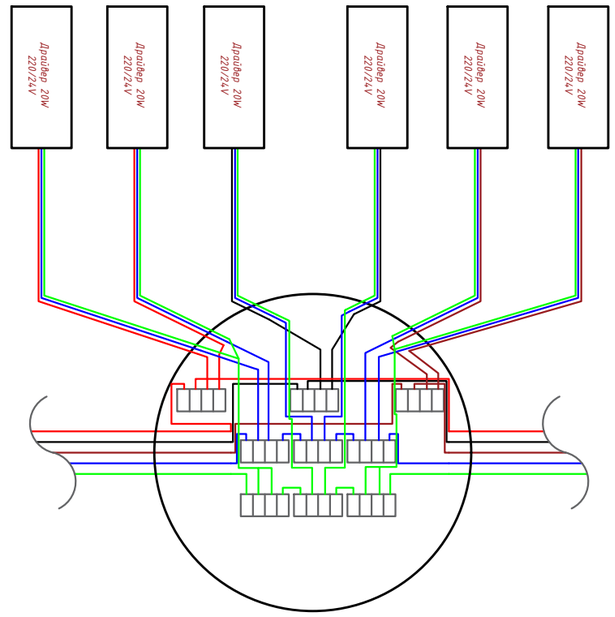

Взаим.инв.№	Подп. и дата	Инв.№подл.

Изм.	Кол.уч	Лист	N° док.	Подп.	Дата
ГИП		Сингаевская Ю.			11.24
ГАП		Бейсбаев М.			11.24
Разработал		Каймульдин А.			11.24
Проверил		Шажлиева Р.			11.24
Н.контроль		Трусова М.			11.24

ASL-P-1842-2023- ЭН.П

«Строительство набережной Кенгирского водохранилища в городе Жезказган»

Наружное освещение

Стадия	Лист	Листов
РП	15	17

Структурная схема подключения светильника на перголу

Республика Казахстан
ТОО "АСТЕЛ-К"
ГСЛ № 000089, I категория

Формат А 3

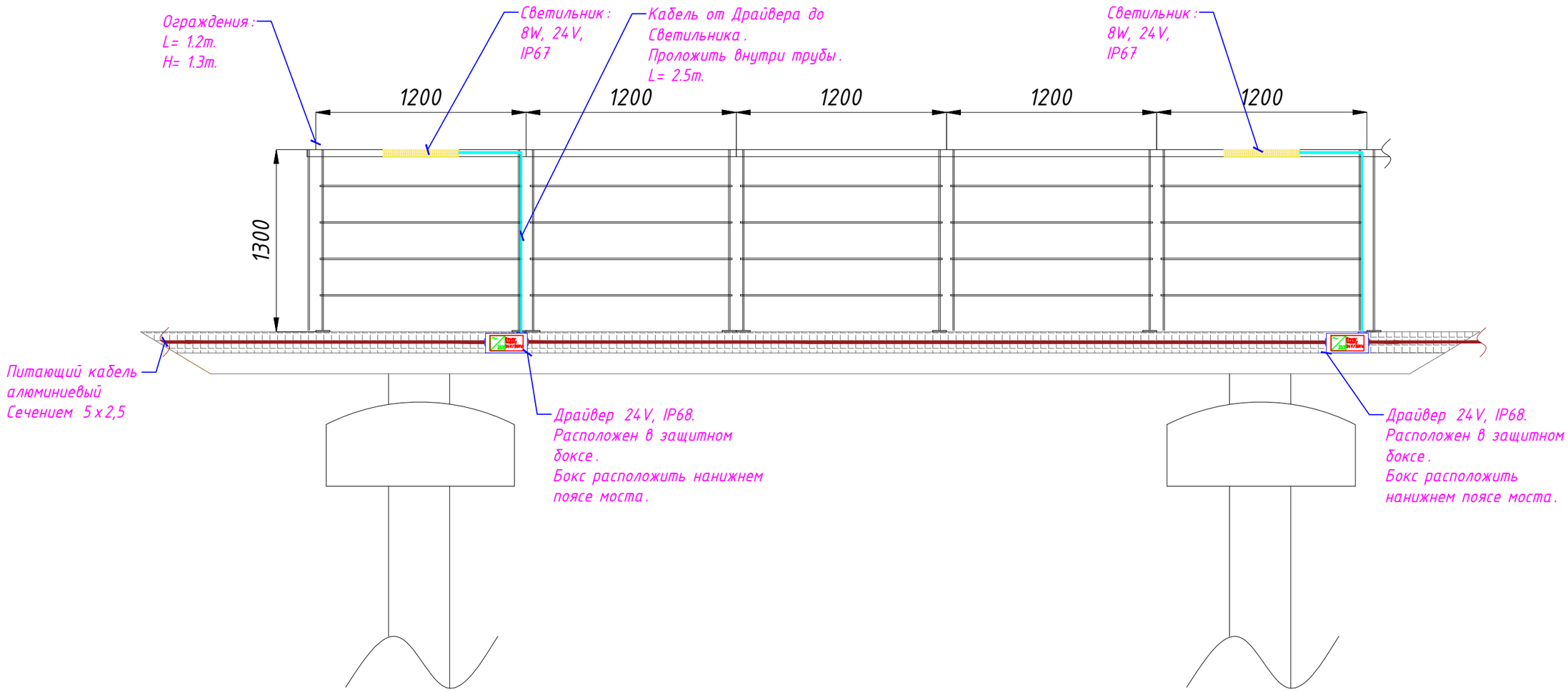

Взаим.инв.№	
Подп. и дата	
Инв.№подл.	

Изм.	Кол.уч	Лист	N° док.	Подп.	Дата
ГИП		Сингаевская Ю.			11.24
ГАП		Бейсбаев М.			11.24
Разработал		Каймульдин А.			11.24
Проверил		Шажлиева Р.			11.24
Н.контроль		Трусова М.			11.24

ASL-P-1842-2023- ЭН.П

«Строительство набережной Кенгирского водохранилища в городе Жезказган»

Наружное освещение

Стадия	Лист	Листов
РП	16	17

Схема подключения освещения ограждений
Тип 7

Республика Казахстан
ТОО "АСТЕЛ-К"
ГСЛ № 000089, I категория

Формат А 3

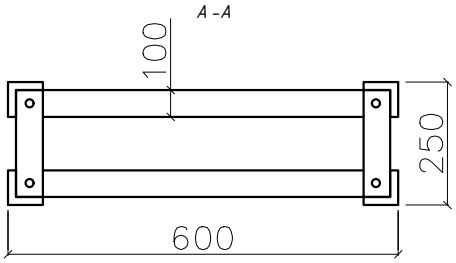

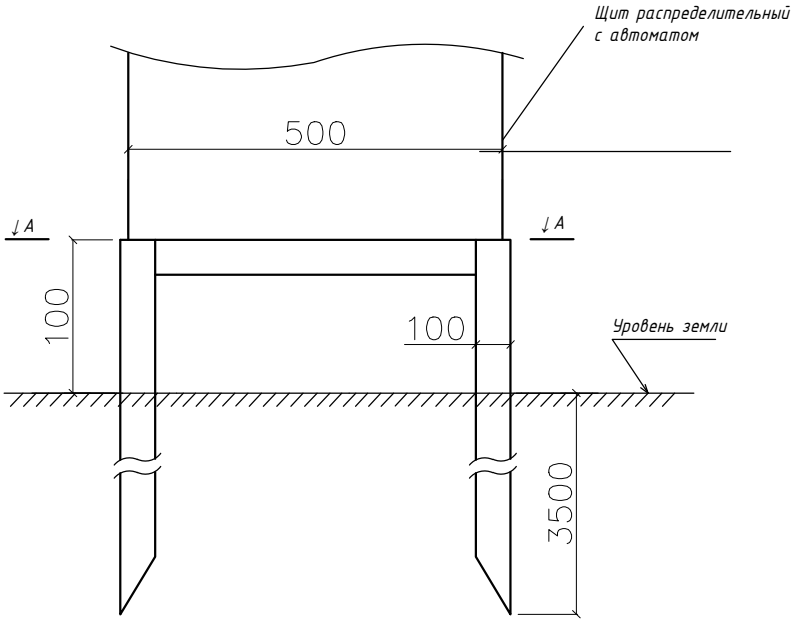

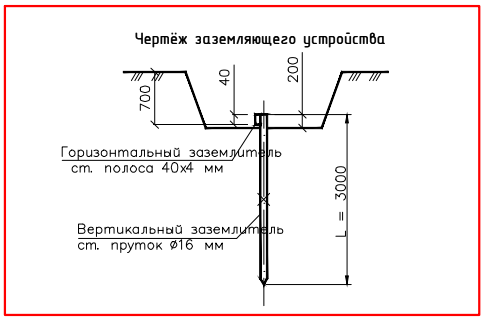

Спецификация

Поз.	Обозначение	Наименование	Кол.	Масса ед.кг
		Материалы		
1	ГОСТ-8509-86	Сталь угловая 100х100х10	20	м

Примечание:
1. Конструкция рамы выполняется из угловой стали 100х100х10. Все детали конструкции соединяются при помощи сварки. Шкаф ящик электрический крепится к раме болтовыми соединениями, по месту. Конструкцию рамы окрасить антикоррозийной краской.

Изм.	Кол.уч	Лист	N° док.	Подп.	Дата
ГИП		Сингаевская Ю.			11.24
ГАП		Бейсбаев М.			11.24
Разработал		Каймульдин А.			11.24
Проверил		Шажлиева Р.			11.24
Н.контроль		Трусова М.			11.24

ASL-P-1842-2023- ЭН.П

«Строительство набережной Кенгирского водохранилища в городе Жезказган»

Наружное освещение

Стадия	Лист	Листов
РП	17	17

Рама для установки ШУНО

Республика Казахстан
ТОО "АСТЕЛ-К"
ГСЛ № 000089, I категория

Взам. инв. N° | Подп. и дата | Инв. N° подл.

Формат А 4