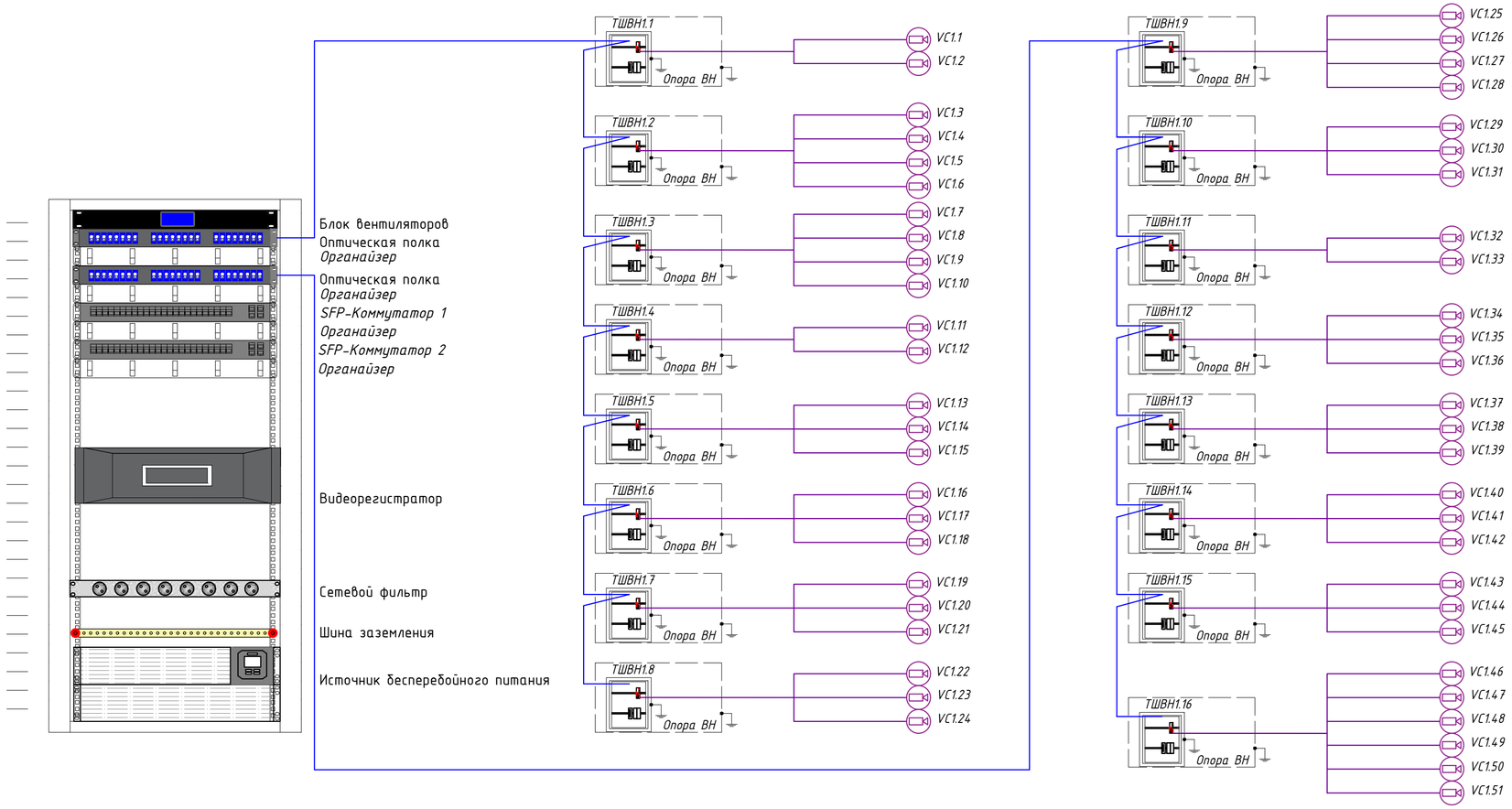

Взам. Инв. №	Подп. и дата	Инв. № подл.

Рев.	Дата					ОПИСАНИЕ	Разработал	Проверил	ГАП
К 01	23.10.2024					НА РАССМОТРЕНИЕ	Панчук	Сингаевская	Бейсбаев

Изм.	Кол.уч	Лист	N док.	Подпись	Дата	ASL-P-1842-2023- ТВН "Строительство набережной Кенгирского водохранилища в городе Жезказган"			
ГИП		Сингаевская Ю.			10.24	Территориальное видеонаблюдение	Стадия	Лист	Листов
Разработал		Панчук М.			10.24		РП	10.1	17
Проверил		Бельский А.			10.24				
Норм.контр.		Трусова М.			10.24	Структурная схема периметрального видеонаблюдения	ТОО "АСТЕЛ-К" 17-ГСЛ № 000089		

Формат А4х3

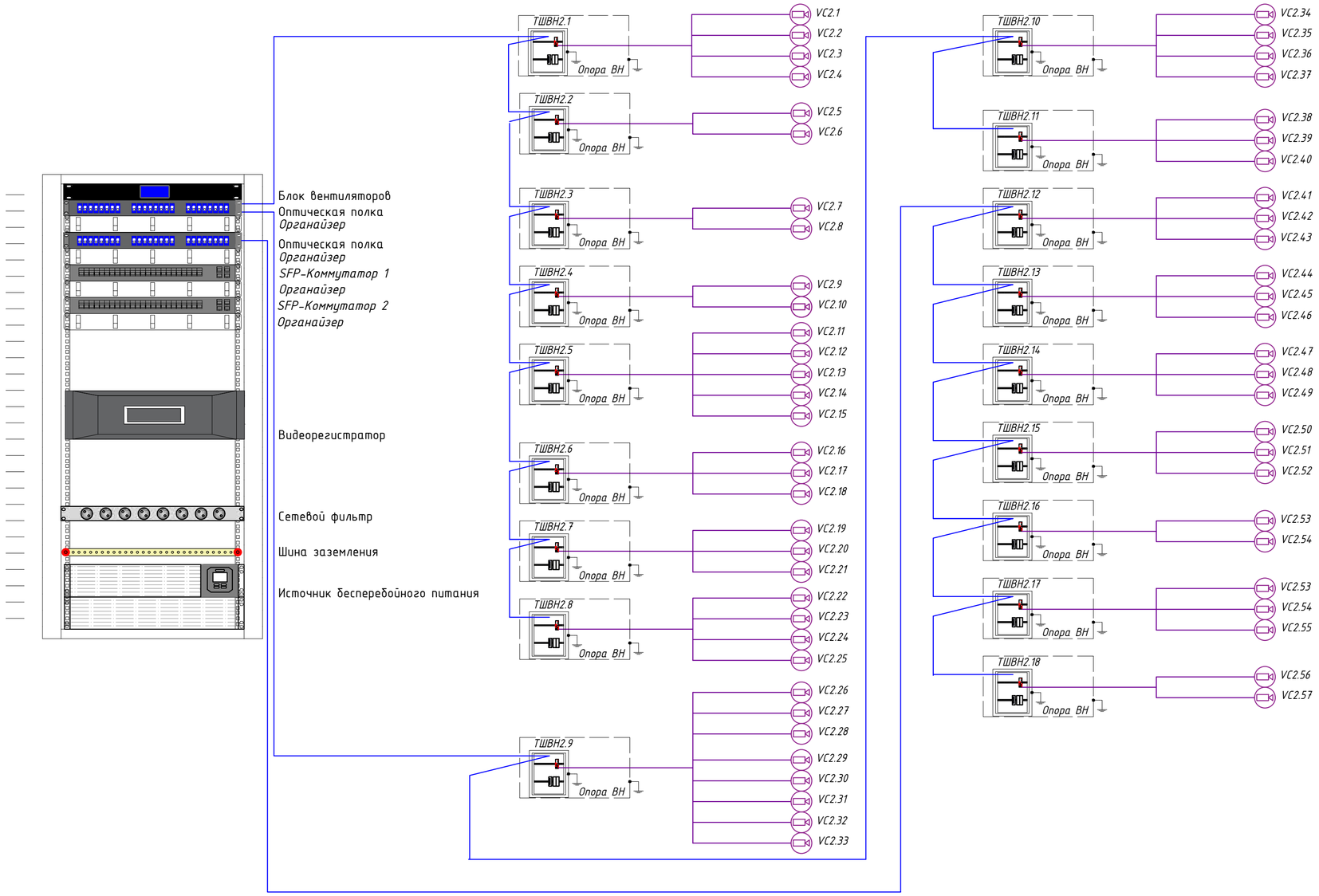

Взам. Инв. №	Подп. и дата	Инв. № подл.

Рев.	Дата					ОПИСАНИЕ	Разработал	Проверил	ГАП
К 01	23.10.2024					НА РАССМОТРЕНИЕ	Панчук	Сингаевская	Бейсбаев

Изм.	Кол.уч	Лист	N док.	Подпись	Дата	ASL-P-1842-2023- ТВН
						"Строительство набережной Кенгирского водохранилища в городе Жезказган"

							Стадия	Лист	Листов
ГИП	Сингаевская Ю.				10.24	Территориальное видеонаблюдение	РП	10.2	17
Разработал	Панчук М.				10.24				
Проверил	Бельский А.				10.24	Структурная схема периметрального видеонаблюдения	ТОО "АСТЕЛ-К" 17-ГСЛ № 000089		
Норм.контр.	Трусова М.				10.24				

Формат А4х3

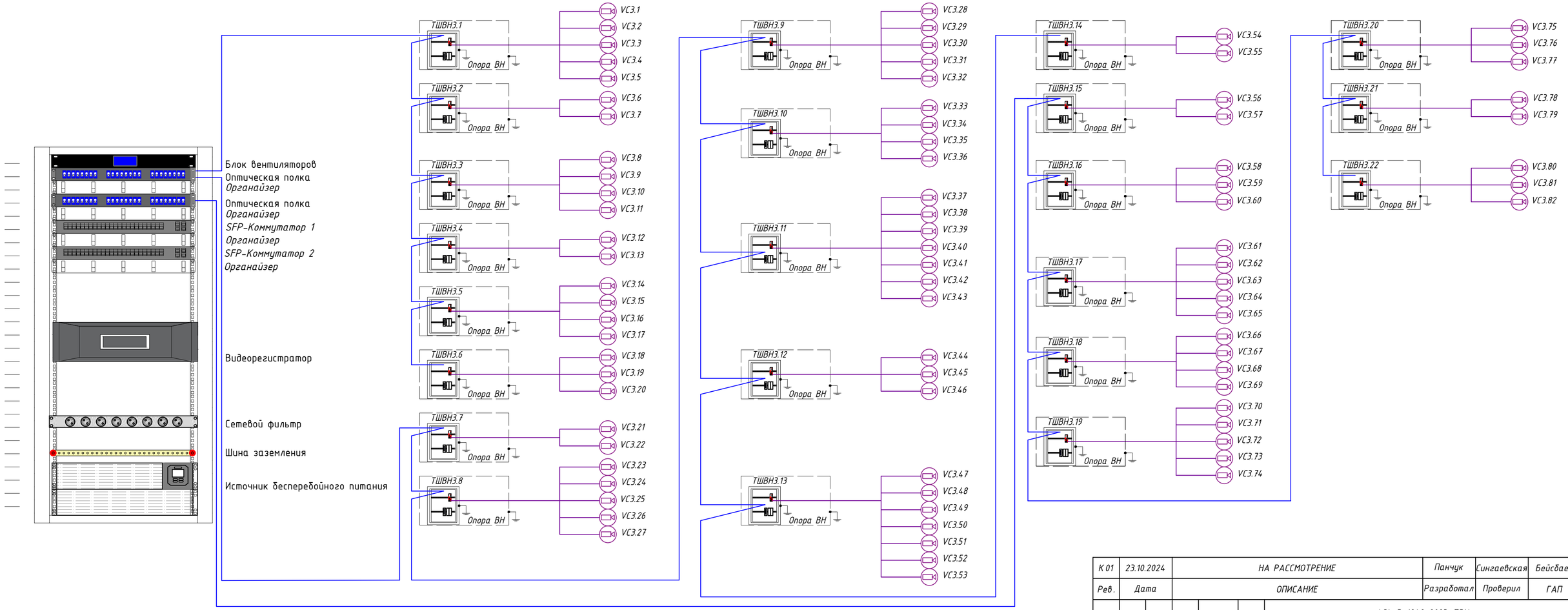

Взам. Инв. №	Подп. и дата	Инв. № подл.

Рев.	Дата	ОПИСАНИЕ	Разработал	Проверил	ГАП
К 01	23.10.2024	НА РАССМОТРЕНИЕ	Панчук	Сингаевская	Бейсбаев

Изм.	Кол.уч	Лист	N док.	Подпись	Дата

ASL-P-1842-2023- ТВН

"Строительство набережной Кенгирского водохранилища в городе Жезказган"

ГИП	Сингаевская Ю.		10.24
Разработал	Панчук М.		10.24
Проверил	Бельский А.		10.24
Норм.контр.	Трусова М.		10.24

Территориальное видеонаблюдение

Стадия	Лист	Листов
РП	10.3	17

Структурная схема периметрального видеонаблюдения

ТОО "АСТЕЛ-К"
17-ГСЛ № 000089

Формат А4х3

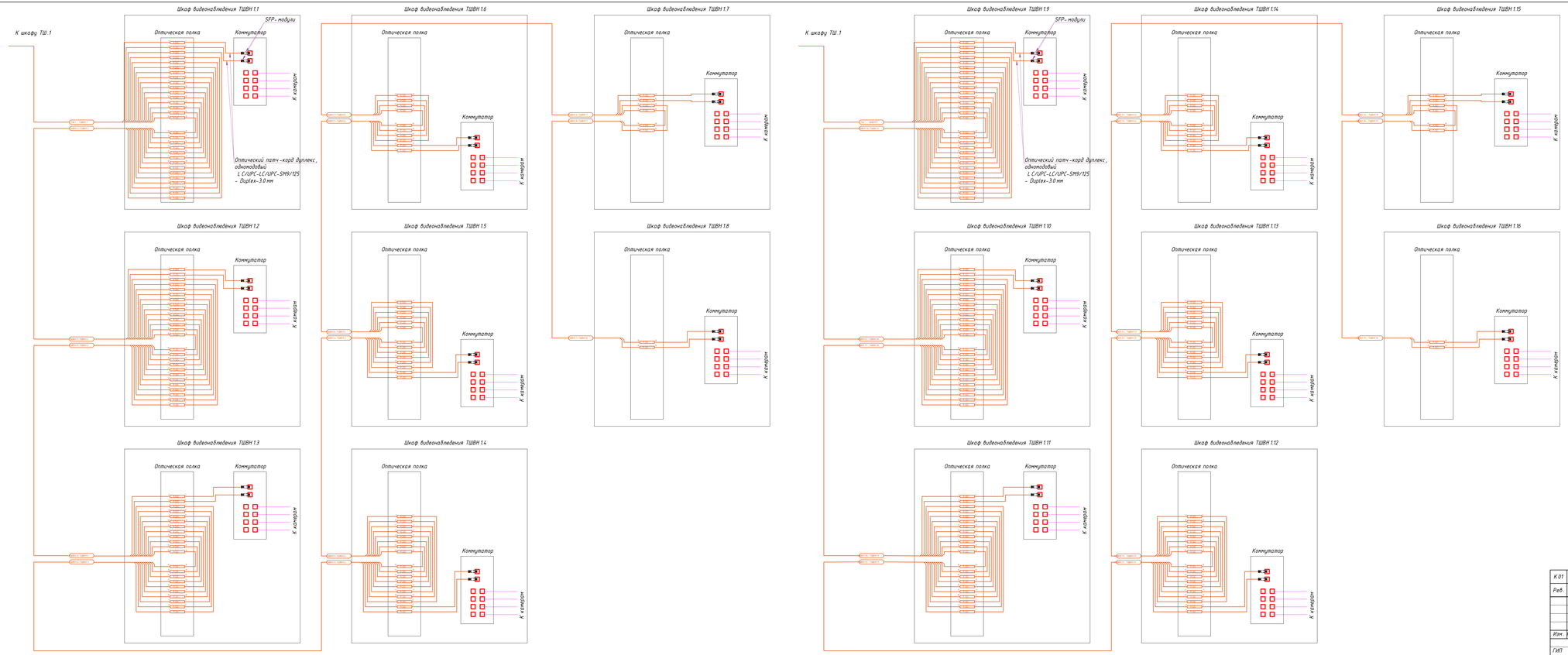

К 01	23.10.2024	НА РАССМОТРЕНИЕ				Панчук	Сингаевская	Бейсбаев	
Изм.	Кол.уч	Лист	N док.	Подпись	Дата	ОПИСАНИЕ	Разработал	Проверил	ГАП

ASL-P-1842-2023-ТВН

"Строительство набережной Кенгирского водохранилища в городе Жезказган"

ГИП	Сингаевская Ю.			10.24	Территориальное видеонаблюдение	Стадия	Лист	Листов
Разработал	Панчук М.			10.24		РП	11.1	17
Проверил	Бельский А.			10.24	Топология соединения оптоволокна	ТОО "АСТЕЛ-К" 17-ГСЛ № 000089		
Норм.контр.	Трусова М.			10.24				

Формат А3х4

Взам. инв. №

Подп. и дата

Инв. № подл.