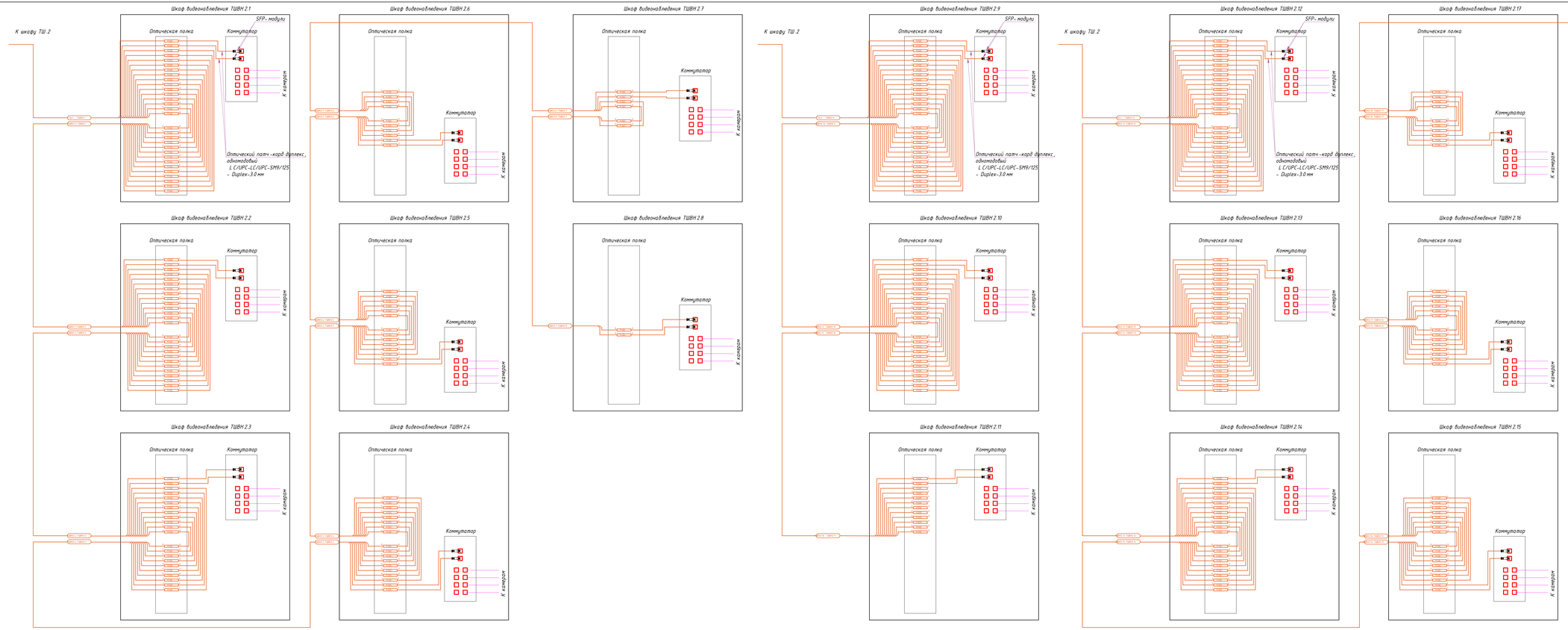

К 01	23.10.2024	НА РАССМОТРЕНИЕ				Панчук	Сингаевская	Бейсбаев		
Ред.	Дата	ОПИСАНИЕ				Разработал	Проверил	ГАП		
						ASL-P-1842-2023-ТВН				
						"Строительство набережной Кенгирского водохранилища в городе Жезказган"				
Изм.	Кол.уч.	Лист	N док.	Подпись	Дата					
ГИП	Сингаевская Ю.				10.24	Территориальное видеонаблюдение	Стадия	Лист	Листов	
Разработал	Панчук М.				10.24		РП	112	17	
Проверил	Бельский А.				10.24	Топология соединения оптоволокна	ТОО "АСТЕЛ-К" 17-ГСЛ № 000089			
Норм.контр.	Трусова М.				10.24					

Формат А3х4

Взам. инв. №

Подп. и дата

Инв. № подл.

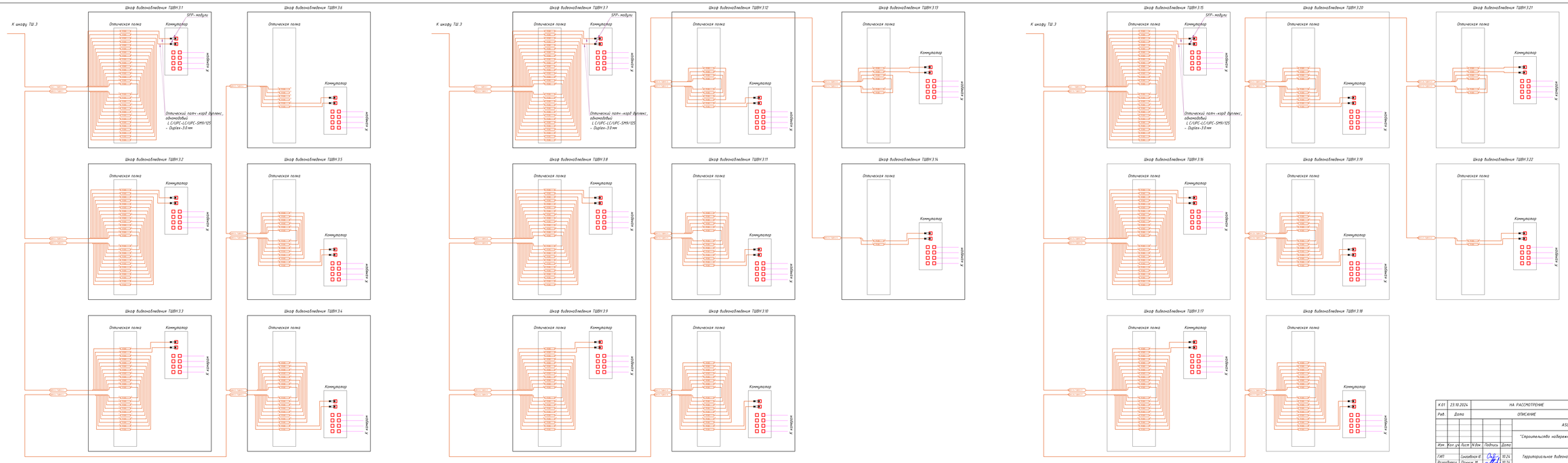

К.01	23.10.2024	НА РАССМОТРЕНИЕ			Панчук	Синкевич	Бейсбаев
Изм.	Кол.уч.	Лист	N док.	Подпись	Дата	Разработал	Проверил	ГАП

АЗС.-Р-1842-2023- ТВН

"Строительство набережной Кенгирского водохранилища в городе Жезказган"

ГАП	Синкевич Е.		10.24
Разработал	Панчук Н.		10.24
Проверил	Бейсбаев Н.		10.24
Норм.контр.	Трусова Н.		10.24

Территориальное видеонаблюдение

Стадия	Лист	Листов
РП	11.3	11

Топология соединения оптоволокна

ТОО "АСТЕЛ-А"
15-ТСЛ №000899

Формат А3х5

Взам. инв. №

Подп. и дата

Инв. № подл.

ТАБЛИЦА РАСЧЕТА ПОЛОСЫ ПРОПУСКАНИЯ (ПП) 1 очередь

Поз.№	Модель	Разрешение	Кодек	Битрейт, кбит/сек	Частота кадров	Кол-во камер, шт.	Время записи, сут.
2	DS-2CD2623G2-IZS	2Мп (1920 × 1080)	H265+	2880	25	51	30
Общая пропускная способность, Мб/с							640
Суммарная необходимая глубина архива (на 30 дней), Тб							70

ТАБЛИЦА РАСЧЕТА ПОЛОСЫ ПРОПУСКАНИЯ (ПП) 2 очередь

Поз.№	Модель	Разрешение	Кодек	Битрейт, кбит/сек	Частота кадров	Кол-во камер, шт.	Время записи, сут.
2	DS-2CD2623G2-IZS	2Мп (1920 × 1080)	H265+	2880	25	57	30
Общая пропускная способность, Мб/с							720
Суммарная необходимая глубина архива (на 30 дней), Тб							78

ТАБЛИЦА РАСЧЕТА ПОЛОСЫ ПРОПУСКАНИЯ (ПП) 3 очередь

Поз.№	Модель	Разрешение	Кодек	Битрейт, кбит/сек	Частота кадров	Кол-во камер, шт.	Время записи, сут.
2	DS-2CD2623G2-IZS	2Мп (1920 × 1080)	H265+	2880	25	82	30
Общая пропускная способность, Мб/с							1020
Суммарная необходимая глубина архива (на 30 дней), Тб							114

Рев.	Дата	ОПИСАНИЕ	Разработал	Проверил	ГАП
К 01	23.10.2024	НА РАССМОТРЕНИЕ	Панчук	Сингаевская	Бейсбаев

Изм.	Кол.уч	Лист	N док.	Подпись	Дата

ASL-P-1842-2023- ТВН

"Строительство набережной Кенгирского водохранилища в городе Жезказган"

ГИП	Сингаевская Ю.		10.24
Разработал	Панчук М.		10.24
Проверил	Бельский А.		10.24
Норм.контр.	Трусова М.		10.24

Территориальное видеонаблюдение

Стадия	Лист	Листов
РП	12	17

Расчет архива для системы видеонаблюдения

ТОО "АСТЕЛ-К"
17-ГСЛ № 000089

Взам. Инв. N° | Подп. и дата | Инв. N° подл.

Формат А4

Опора видеонаблюдения 6 м
(70/125) 160 х 160

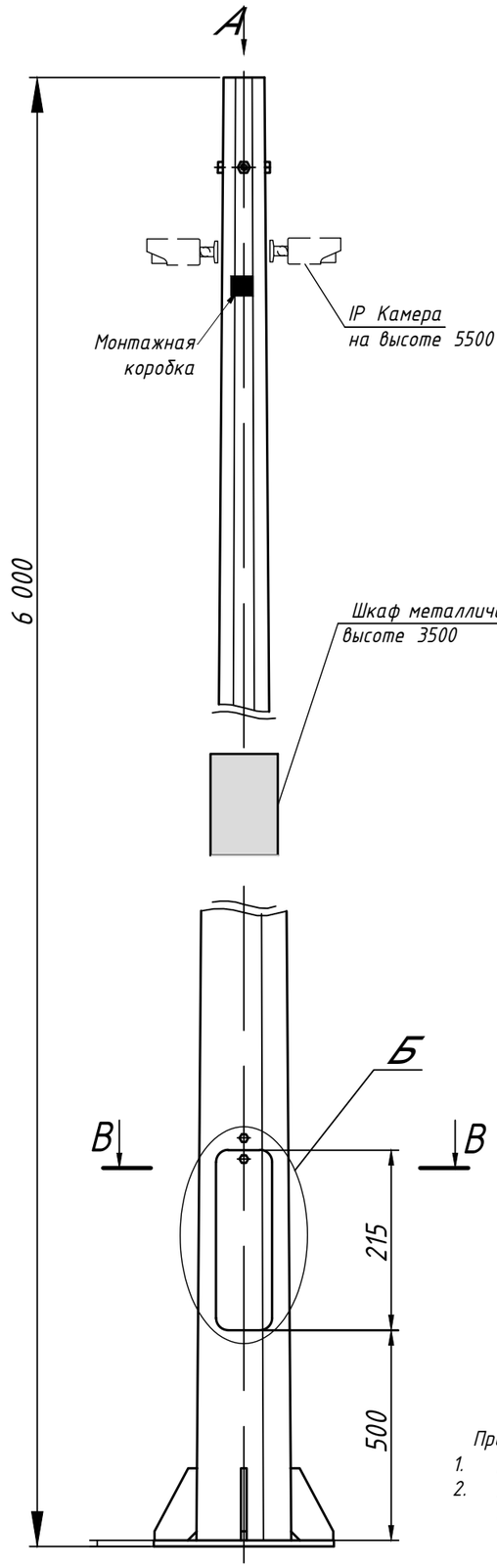

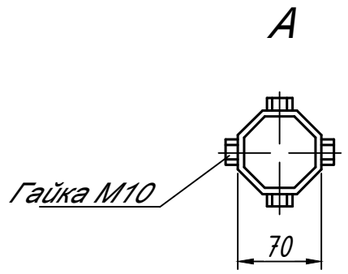

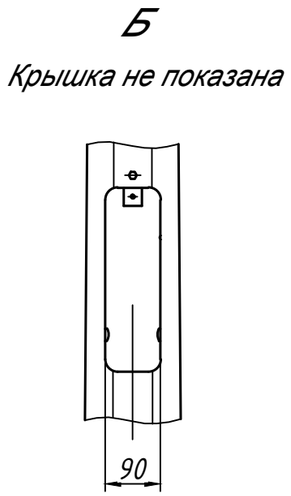

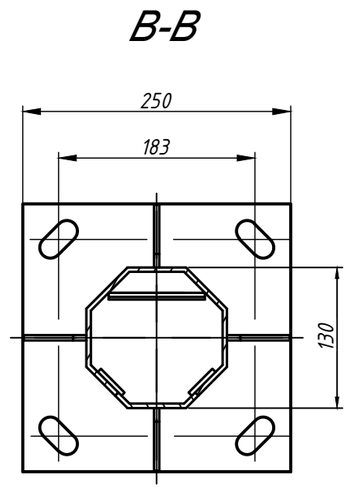

Примечание:
1. Детали отраженные на чертеже опоры входят в комплект поставки.
2. Детали отраженные для закладного элемента фундамента опоры входят в комплект поставки закладного элемента в составе фундамента.

Закладной элемент анкерного фундамента

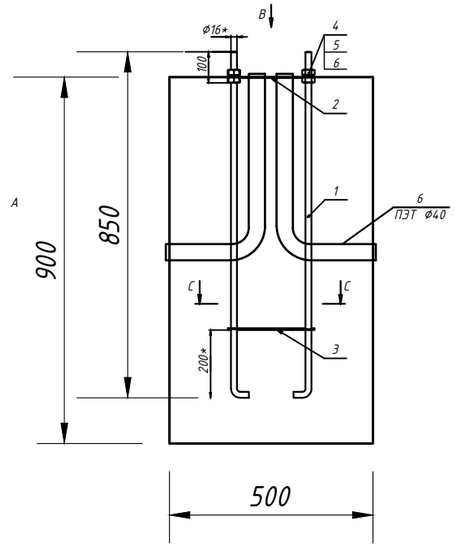

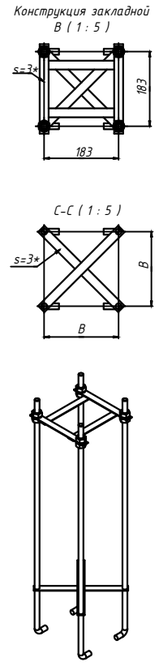

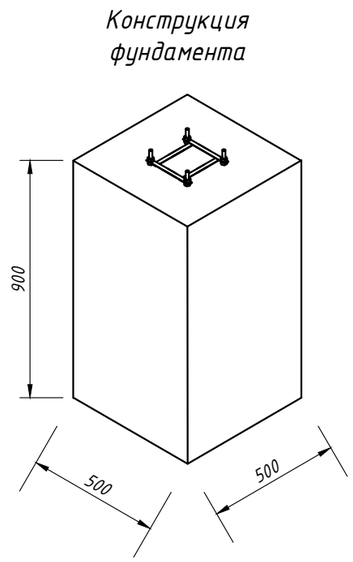

Поз.	Наименование	Примечание
1	Листовой металл СТ-3 толщиной 4 мм	-
2	Фланец толщиной 10 мм	-
3	Лючок из листового металла СТ-3 толщной 4 мм	-
4	Гайки М-10	в кол-ве 4 х ед.
5	Покрытие "горячее оцинкования"	ГОСТ 9.307-202
6	ПЭТ-труба для ввода кабеля Ф40	2 шт.

К 01	23.10.2024	НА РАССМОТРЕНИЕ				Панчук	Сингаевская	Бейсбаев
Рев.	Дата	ОПИСАНИЕ				Разработал	Проверил	ГАП
Изм.	Кол.уч	Лист	N док.	Подпись	Дата	ASL-P-1842-2023-ТВН		
						"Строительство набережной Кенгирского водохранилища в городе Жезказган"		
ГИП		Сингаевская Ю.			10.24	Территориальное видеонаблюдение	Стадия	Лист	Листов
Разработал		Панчук М.			10.24		РП	13	17
Проверил		Бельский А.			10.24	Опора для камер видеонаблюдения	ТОО "АСТЕЛ-К" 17-ГСЛ № 000089		
Норм.контр.		Трусова М.			10.24				

Взам. инв. N | Подп. и дата | Инв. N подл.

Формат А3