ТОО "СҰЛУТӨР ПРОЕКТ ЭКСПЕРТ"
ГСЛ №13008530

ТОО "СҰЛУТӨР ПРОЕКТ ЭКСПЕРТ"
ГСЛ №13008530

РАБОЧИЙ ПРОЕКТ

«Строительство водопроводных сетей села Шикудук Уилского района Актюбинской области»

ТОМ 3. Альбом 10
Внутриплощадочные сети видеонаблюдения
Ш-09-24-ВН

Алматы—2024 г.

ТОО "СҰЛУТӨР ПРОЕКТ ЭКСПЕРТ"
ГСЛ №13008530

ТОО "СҰЛУТӨР ПРОЕКТ ЭКСПЕРТ"
ГСЛ №13008530

РАБОЧИЙ ПРОЕКТ

«Строительство водопроводных сетей села Шикудук Уилского района Актюбинской области»

ТОМ 3. Альбом 10
Внутриплощадочные сети видеонаблюдения
Ш-09-24-ВН

Директор *Абайулы Д.*

ГИП *Рахманов Р.*

Алматы—2024 г.

Ведомость рабочих чертежей основного комплекта -ВН

	Наименование	Примечание
1	Общие данные	
2	Структурная схема системы охранного видеонаблюдения	
3	План расположения оборудования и проводок системы охранного видеонаблюдения по территории насосной	
4	Установка трубостойки для установки видеокамер	
5	Ведомость объемов работ	

Ведомость прилагаемых и ссылочных документов

Обозначение	Наименование	Примечание
	Ссылочные документы	
ПУЭ РК, 2015	Правила устройства электроустановок РК	
СТ РК 21.101-2002	Система проектной документации для строительства. Основные требования к проектной и рабочей документации	
Технический регламент	Общие требования к пожарной безопасности	
СНиП РК 3.02-10-2010	Устройства связи, сигнализации и диспетчеризации инженерного оборудование жилых и общественных зданий. Нормы проектирования	
РД 01-94	Системы и комплексы охранной, пожарной и тревожной сигнализации. Правила производства и приемки работ	
ОСТ 25-1241-86	Установки автоматического пожаротушения, пожарной, охранной и охранно-пожарной сигнализаци	
	Прилагаемые документы	
Ш-09-24-ВН.СО	Спецификация	1 лист

Технические решения, принятые в проекте, соответствуют требованиям экологических, санитарно-гигиенических, противопожарных и других действующих норм и правил и обеспечивают безопасную для жизни и здоровья людей эксплуатацию объекта при соблюдении предусмотренных рабочими чертежами мероприятий

Главный инженер проекта_____Рахманов Р.

1.ОБЩИЕ ДАННЫЕ

1.1.ОСНОВАНИЕ ДЛЯ ПРОВЕДЕНИЯ РАБОТ

Рабочий проект системы охранного видеонаблюдения разработан на основании:

- Задание на проектирование;
- Действующих строительных норм и правил проектирования, государственных стандартов Республики Казахстан;

1.2.НАЗНАЧЕНИЕ СИСТЕМЫ ОХРАННОГО ВИДЕОНАБЛЮДЕНИЯ.

Проектом предусматривается организация системы охранного видеонаблюдения, выполненного на базе IP технологии.

По периметру территории насосной станций, установлены камеры охранного видеонаблюдения. Также, предусмотрена установка камер видеонаблюдения возле здания с помещением охраны и обслуживающего персонала (КПП) для контроля прилегающей территории объекта.

Все устанавливаемые видеокамеры уличного исполнения. Камеры уличного исполнения также цветные, высокого разрешения.

Видеосигнал от камер видеонаблюдения сводится к коммутационному узлу, расположенным в зданий с помещением охраны и обслуживающего персонала (КПП), по кабелям марки UTP 4x2x0,5. Коммутационный узел представляет собой шкаф с коммутатором для передачи данных и пассивным оборудованием. В данном помещении также установлено коммутационное оборудование, видеосервер для записи и хранения данных.

Автоматизированное рабочее место (АРМ) оператора видеонаблюдения также, установлено в этом зданий. АРМ и видеосервер между собой также связаны по сети Ethernet.

Питание видеокамер осуществляется от коммутационных узлов по технологии PoE, также по кабелям марки UTP 4x2x0,5.

Нарезка кабелей и проводов должна производиться только после предварительного промера трасс.

Монтаж оборудования и приборов производить с привлечением специализированных подрядных организаций в соответствии с указаниями технической документации на оборудование, составленной предприятием-изготовителем.

Все работники, занятые на монтаже и пуско-наладке должны пройти вводный инструктаж по технике безопасности, пожарной безопасности, производственной санитарии и оказанию первой помощи.

Перед проведением монтажных работ необходимо ознакомиться с технической документацией на каждое устройство.

Все монтажные работы должны производиться только при снятом напряжении основной сети и отключенных источников бесперебойного питания.

Согласовано: ОВ Акимберген; ТХ Аубакиров М; ЭС Жусупов; СС Кармишев; АС Оразбек Б.; ГП Калимбетов М; НВК Аубакиров М; КЖ Оразбек Б.

Взам. инв.№ | Подпись и дата | Инв.№подп.

Изм.	К. уч.	Лист	№док	Подпись	Дата	Ш-09-24-ВН		
						«Строительство водопроводных сетей села Шикудук Уилского района Актюбинской области» (Площадка водопроводных сооружений)		
ГИП		Рахманов Р.				Система охранного видеонаблюдения	Стадия: РП	Лист: 1 / Листов:
Разработал		Биназаров А.				Общие данные	ТОО "СҰЛУТӨР ПРОЕКТ ЭКСПЕРТ" ГСЛ №13008530	
Проверил		Биназаров А.						
Н. контроль		Едигенова Ж.						

Формат А3

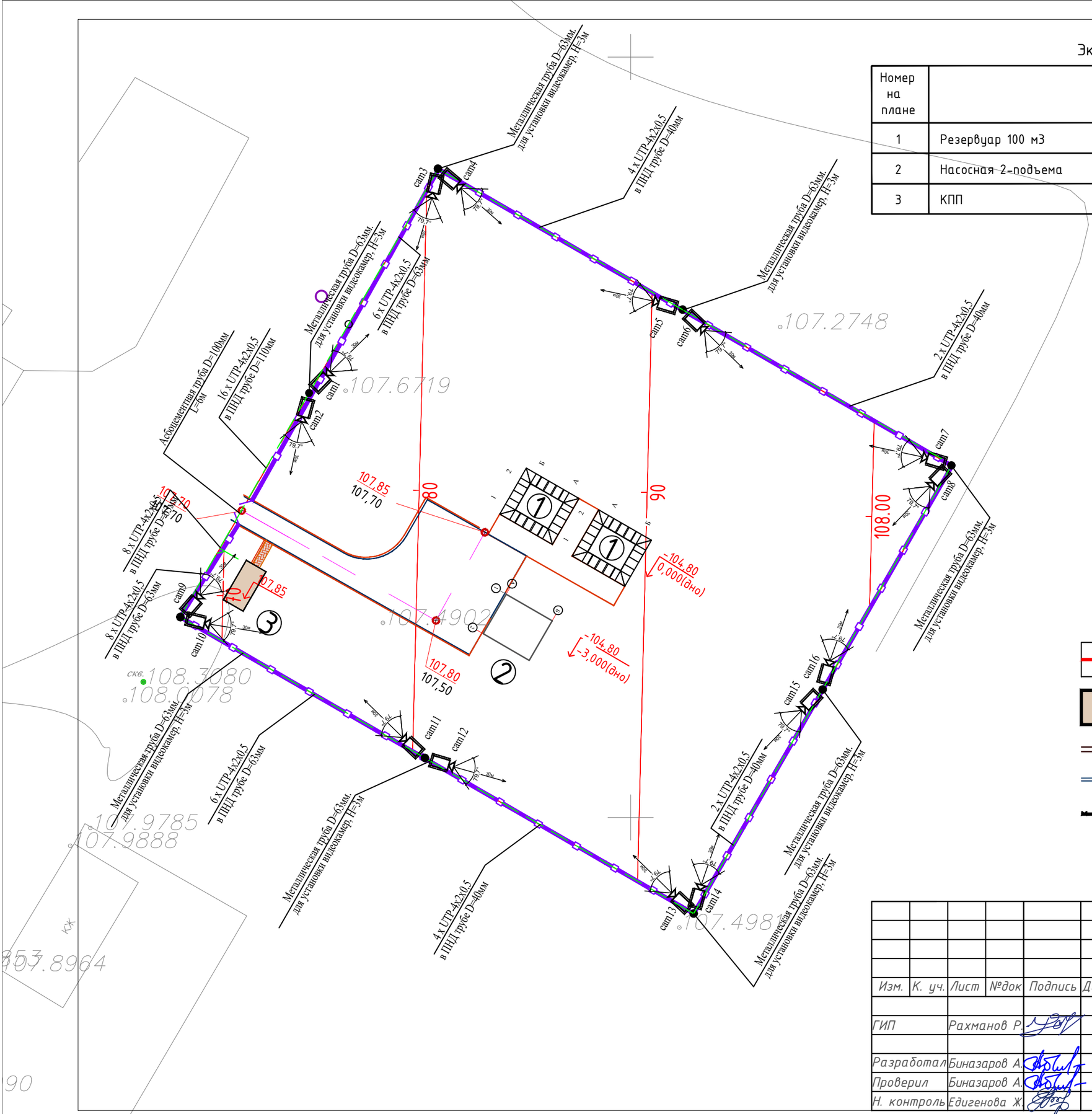

Экспликация зданий и сооружений

Номер на плане	Наименование	Координаты квадраты сетки
1	Резервуар 100 м3	
2	Насосная 2-подъема	
3	КПП	

УСЛОВНЫЕ ОБОЗНАЧЕНИЯ

- Граница условного участка
- Проектируемые здания и сооружения
- Бетонный бортовой камень БР100.30.15
- Бетонный бортовой камень БР100.20.08
- Ограждение (h=2,5м)

Изм.	К. уч.	Лист	№док	Подпись	Дата	Ш-09-24-ВН		
						«Строительство водопроводных сетей села Шикудук Уилского района Актюбинской области» (Площадка водопроводных сооружений)		
ГИП		Рахманов Р.				Система охранного видеонаблюдения	Стадия: РП	Лист: 3 / Листов:
Разработал		Биназаров А.				План расположения оборудования и проводок системы охранного видеонаблюдения по территории насосной	ТОО "СҰЛУТӨР ПРОЕКТ ЭКСПЕРТ" ГСЛ №13008530	
Проверил		Биназаров А.						
Н. контроль		Едигенова Ж.						

Формат А3

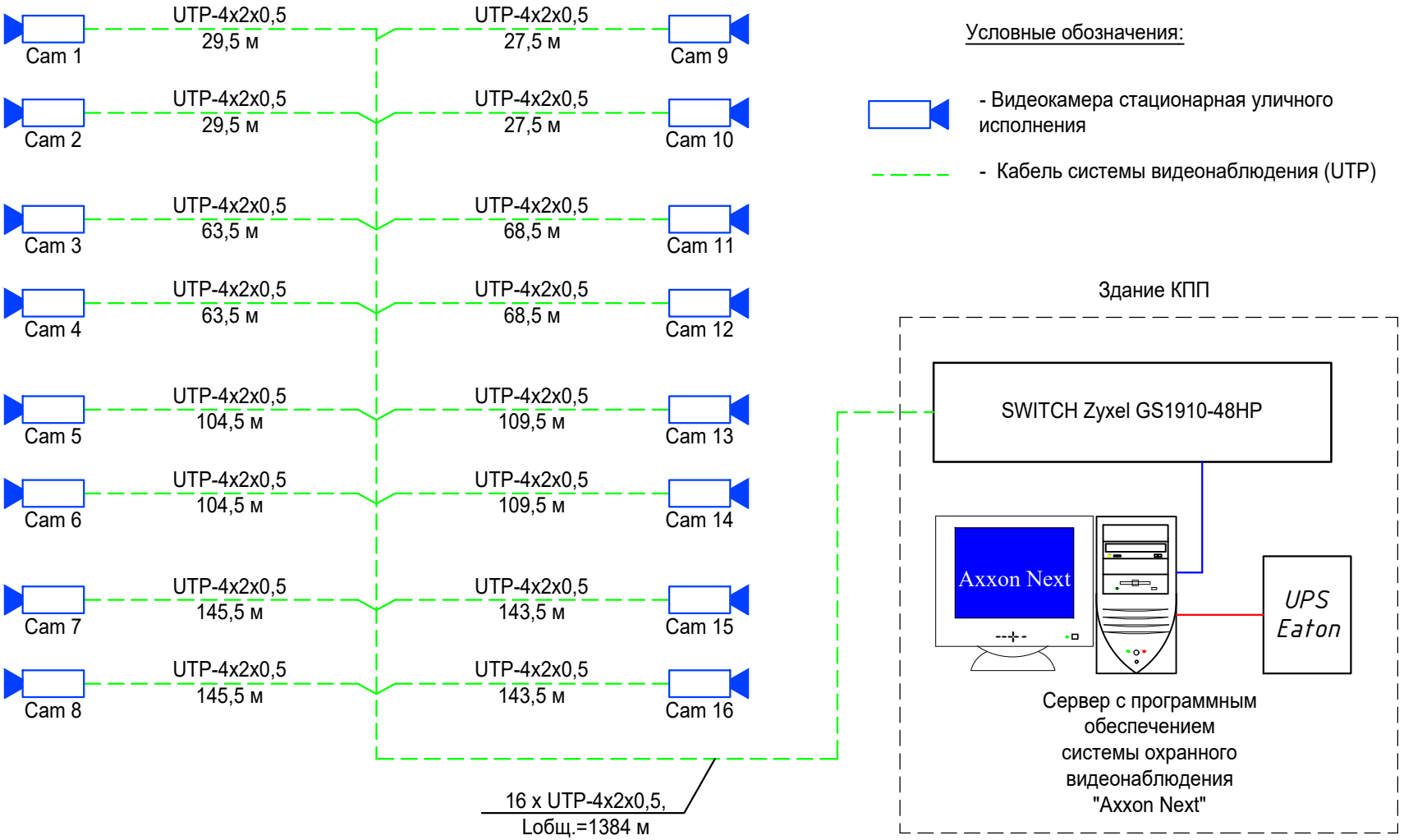

Взам. инв.№	
Подл. и дата	
Инв.№ подл.	

Изм.	К. уч.	Лист	№док	Подпись	Дата	Ш-09-24-ВН		
						«Строительство водопроводных сетей села Шикудук Уилского района Актюбинской области» (Площадка водопроводных сооружений)		
ГИП		Рахманов Р.				Система охранного видеонаблюдения	Стадия: РП	Лист: 2 / Листов:
Разработал		Биназаров А.				Структурная схема системы охранного видеонаблюдения	ТОО "СҰЛУТӨР ПРОЕКТ ЭКСПЕРТ" ГСЛ №13008530	
Проверил		Биназаров А.						
Н. контроль		Едигенова Ж.						

Формат А4

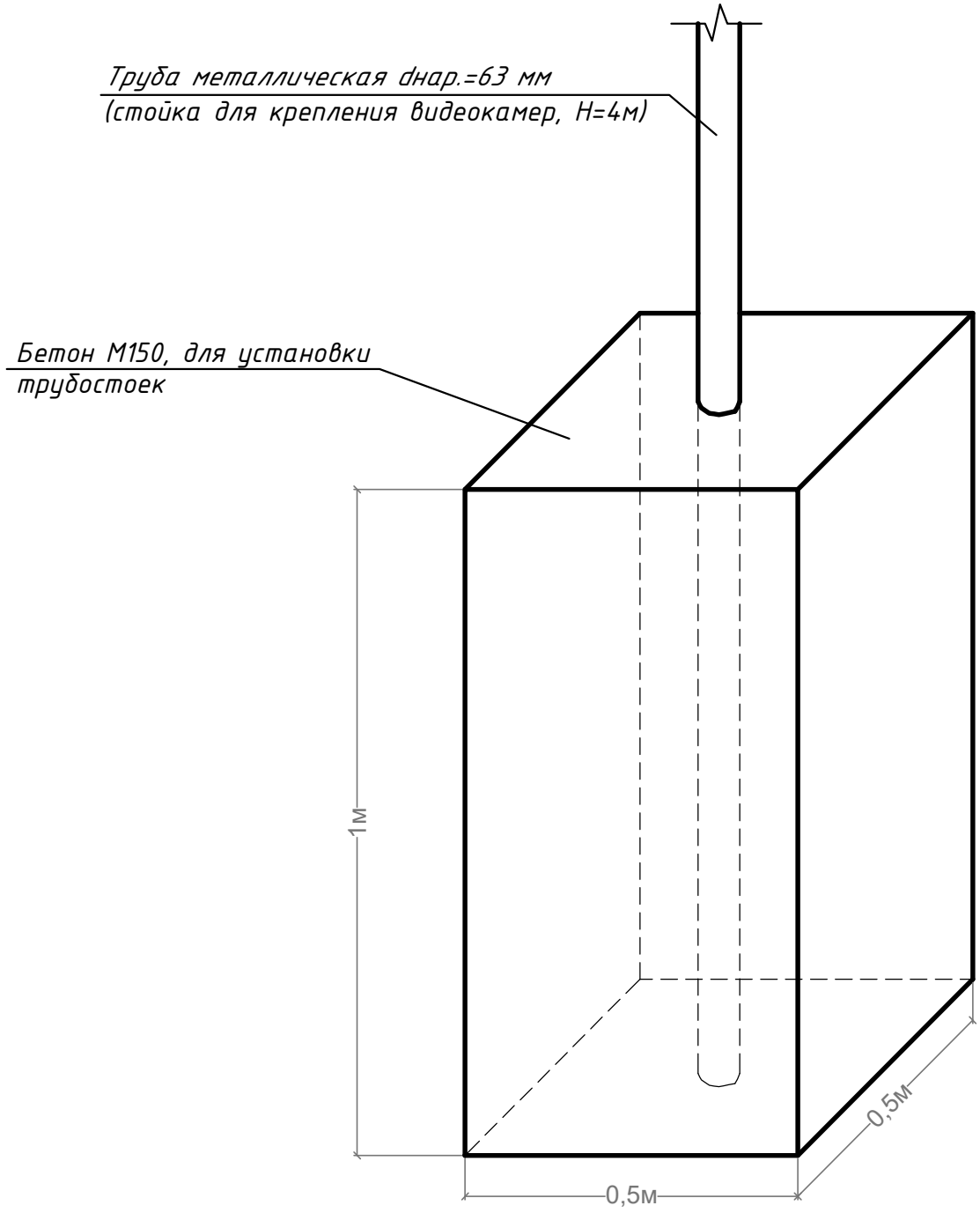

						Ш-09-24-ВН			
Изм.	К. уч.	Лист	№док	Подпись	Дата	«Строительство водопроводных сетей села Шикудук Уилского района Актюбинской области» (Площадка водопроводных сооружений)			
ГИП		Рахманов Р.				Система охранного видеонаблюдения	Стадия	Лист	Листов
							РП	3	
Разработал		Биназаров А.				Установка трубостойки для установки видеокамер	ТОО "СҰЛУТӨР ПРОЕКТ ЭКСПЕРТ" ГСЛ №13008530		
Проверил		Биназаров А.							
Н. контроль		Едигенова Ж.							

Формат А4

Ведомость объемов работ

№	Наименование работ	Ед.изм	Кол-во
	Земляные работы		
1	Рытьё траншеи глубиной 0,4 метра для канализации связи механизированным способом (0,06м^3/м)	м/м^3	269,5/16,17
2	Подсыпка траншеи песком, h=0,1 м (0,015 м^3/м)	м/м^3	269,5/4,043
3	Обратная засыпка траншеи	м^3	12,097
4	Отвозка земли	м^3	4,043
	Строительно-монтажные работы		
1	Пробивка отверстий 150х150мм на стене зданий КПП для ввода кабеля	шт.	1
2	Укладка ПНД трубы Ф40 мм в траншею (в 1 нитку)	м	157
3	Укладка ПНД трубы Ф63 мм в траншею (в 1 нитку)	м	109
4	Укладка ПНД трубы Ф110 мм в траншею (в 1 нитку)	м	3,5
5	Прокладка кабеля 2xUTP в проектируемой канализации в ПНД трубе Ф40 мм	м/кг	150/22,5
6	Прокладка кабеля 4xUTP в проектируемой канализации в ПНД трубе Ф40 мм	м/кг	328/49,2
7	Прокладка кабеля 6xUTP в проектируемой канализации в ПНД трубе Ф63 мм	м/кг	450/67,5
8	Прокладка кабеля 8xUTP в проектируемой канализации в ПНД трубе Ф63 мм	м/кг	272/40,8
9	Прокладка кабеля 16xUTP в проектируемой канализации в ПНД трубе Ф110 мм	м/кг	56/8,4
10	Прокладка кабеля 16xUTP по стене зданий КПП в кабельном канале	м/кг	48/7,2
11	Прокладка кабелей UTP по проектируемой стойке в гофрированной трубе	м/кг	80/12,0
12	Установка трубостоек H=4м (для крепления видеокамер) на бетонной основе	шт	8

Изм.	К. уч.	Лист	№док	Подпись	Дата				
						Ш-09-24-ВН			
						«Строительство водопроводных сетей села Шикудук Уилского района Актюбинской области» (Площадка водопроводных сооружений)			
ГИП		Рахманов Р.				Система охранного видеонаблюдения	Стадия	Лист	Листов
							РП	4	
Разработал		Биназаров А.				Ведомость объемов работ	ТОО "СҰЛУТӨР ПРОЕКТ ЭКСПЕРТ" ГСЛ №13008530		
Проверил		Биназаров А.							
Н. контроль		Едигенова Ж.							

Формат А4

Позиция	Наименование и техническая характеристика	Тип, марка, обозначение документа, опросного листа	Код оборудования, изделия, материала	Завод-изготовитель, поставщик	Единица измерения	Количество	Масса единицы, кг	Примечание
1	2	3	4	5	6	7	8	9
	Система видеонаблюдения							
1	Сервер с монитором 19"	Intel Core i7 4960X/DDR316Gb/ HDD 8Tb/GTX780Ti /DVD/LAN/k/m/p			компл.	1		или аналог
2	Управляемый коммутатор	GS1910-48HP		Zyxel	шт.	1		
3	Электронный ключ защиты Stealth II USB			ТОО "ITV Казахстан"	шт.	1		
4	Программное обеспечение подключения камеры Axxon Next 4.0 Universe			ТОО "ITV Казахстан"	шт.	16		
5	Источник бесперебойного питания 19", 2U (для сервера)	EX 1500 RT2U 1500VA		Eaton	шт.	1		
6	Кабель системы видеонаблюдения cat.6 с оболочкой LSZH	UTP 4x2x0,5	19C-U6-22WT-B305	EUROLAN	м	1384		
7	Камера для наружной съемки с поддержкой PoE (кронштейн для крепления в комплекте)	IPC2122SR3-PF36		Эгида	шт.	16		
8	Пассивный приема-передачик на 250 метров	Dahua PFM800-E, 1080p		i-Tech Company	шт.	8		
9	Труба ПНД	Ф40 мм		Казахстан, Россия	м	157		
10	Труба ПНД	Ф63 мм		Казахстан, Россия	м	109		
11	Труба ПНД	Ф110 мм		Казахстан, Россия	м	3,5		
12	Гофрированная труба	d=16мм		Казахстан, Россия	м	80		
13	Кабель канал	80x50			м	5		
14	Труба металлическая dнар.=63 мм для ввода кабеля				м	2		
15	Асбоцементная труба D=100мм				м	6		
16	Траншея с глубиной 0,4 м, и ширина 0,15 м.				м	269,5		
17	Песок мелкозернистый				м3	4,043		
18	Хомуты для крепления кабелей (пачка-500шт.)				шт.	1		
19	Труба металлическая dнар.=63 мм (стойка для крепления видеокамер, H=4м)				шт.	8		
20	Бетон М150, для установки трубостоек				м3	2,0		
21	Крепёжный расходный материал			Центр Крепежа	компл.	1		

Взам. инв.№

Подп. и дата

Инв.№ подп.

Изм.	К. уч.	Лист	№док	Подпись	Дата
ГИП		Рахманов Р.			
Разработал		Биназаров А.			
Проверил		Биназаров А.			
Н. контроль		Едигенова Ж.			

Ш-09-24-ВН.СО

«Строительство водопроводных сетей села Шикудук Уилского района Актюбинской области» (Площадка водопроводных сооружений)

Система охранного видеонаблюдения

Стадия	Лист	Листов
РП	1	1

Спецификация

ТОО "СҰЛУТӨР ПРОЕКТ ЭКСПЕРТ" ГСЛ №13008530

Формат А3