ТОО "СҰЛУТӨР ПРОЕКТ ЭКСПЕРТ"
ГСЛ №13008530

ТОО "СҰЛУТӨР ПРОЕКТ ЭКСПЕРТ"
ГСЛ №13008530

РАБОЧИЙ ПРОЕКТ

«Строительство водопроводных сетей села Шикудук Уилского района Актюбинской области»

ТОМ 3. Альбом 15
Архитектурные решения
Ш-09-24-2-АР

Алматы–2024 г.

ТОО "СҰЛУТӨР ПРОЕКТ ЭКСПЕРТ"
ГСЛ №13008530

ТОО "СҰЛУТӨР ПРОЕКТ ЭКСПЕРТ"
ГСЛ №13008530

РАБОЧИЙ ПРОЕКТ

«Строительство водопроводных сетей села Шикудук Уилского района Актюбинской области»

ТОМ 3. Альбом 15
Архитектурные решения
Ш-09-24-2-АР

Директор *Абайулы Д.*

ГИП *Рахманов Р.*

Алматы–2024 г.

Согласовано

ОВ Акимбергенов

ТХ Аубакиров М.

Согласовано

ЭС Жусупов

СС Кармишев

АС Оразбек Б.

Согласовано

ГП Калимбетов М.

НВК Аубакиров М.

КЖ Оразбек Б.

Взам. инв.№

Подпись и дата

Инв.№подп.

Ведомость чертежей основного комплекта марки АР

№ п/п	Наименование	Приме-чание
1	Общие данные (начало)	
1.2	Общие данные (окончание)	
2	План на отм. 0,000. Разрез 1-1. План кровли. Сечения а-а, б-б. Экспликация полов.	
3	Фасады 1-2, 2-1, А-Б, Б-А. Спецификация элементов заполнения проемов.	
4	Ведомость отделки помещений. Узел примыкание к парапету. Внешний неорганизованный водосток. Примыкание к трубе.	

ОСНОВНЫЕ ТЕХНИКО-ЭКОНОМИЧЕСКИЕ ПОКАЗАТЕЛИ

N п.п.	Наименование показателей	Ед. изм.	Кол - во		Примеч.
			Насосная станция I-го подъема		
1	Этажность	эт.	1-эт	всего	
2	Площадь застройки	м²	47,36	47,36	
3	Строит.объем выше 0.00	м³	162.44	162.44	
4	——"—— ниже 0.00	м³	104.2	104.2	
5	Общая площадь	м²	42,45	42.45	
6	Продолжительность строительства	мес	4		

Технические решения, принятые в проекте, соответствуют требованиям экологических, санитарно-гигиенических, противопожарных и других действующих норм и правил и обеспечивают безопасную для жизни и здоровья людей эксплуатацию объекта при соблюдении предусмотренных рабочими чертежами мероприятий

Главный инженер проекта_____Рахманов Р.

Общие указания

Рабочий проект на строительство насосной станции II подъёма для РП «Строительство водопроводных сетей села Шикудук Уилского района Актюбинской области»
разработан на основании задания на проектирование от заказчика.
Климатическая характеристика района приводится по СП РК 2.04-01-2017. В соответствии с СП РК 2.04-01-2017 (строительная климатология) район изысканий расположен в I климатическом районе, подрайон В и характеризуется следующими природными условиями:
Сейсмичность района строительства - 5 баллов.
Сейсмичность площадки строительства - 5 баллов.
Нормативное значение веса снегового покрова - 1,5 кПа. Третий снеговой район.
Нормативное значение ветрового давления - 0,56 кПа.
Класс функциональной пожарной опасности :
Ф5.1 - производственные здания и сооружения, производственные и лабораторные помещения, мастерские ;
Расчетная зимняя температура наружного воздуха наиболее холодной пятидневки - 29,9 °С.
За условную отметку 0,000 принят уровень чистого пола, что соответствует абсолютной отметке по генплану: 105.10
Наружные стены выполнить из кирпича марки
КР-р-по 250х120х65/1НФ/100/2.0/F100/ГОСТ 530-2012 на растворе М50.
Внутренняя отделка - штукатурка, затирка известковая покраска. Полы-бетонные
Наружная отделка - улучшенная штукатурка с покраской фасадной водостойкой краской. Наружные окна -металлопластиковые, двери деревянные.
Вокруг здания устроить отмостку из асфальтобетона шириной 2000 мм по гравийно-щебеночной подготовке.
Вертикальная гидроизоляция боковой поверхности фундамента
- промазка битумом за два раза.
Горизонтальная - слой цементного раствора состава 1:2 толщ.-20 мм.
Кровля - рулонная односкатная с уклоном 2.5%, с наружным неорганизованным водостоком.

Управление насосной без постоянного присутствия персонала - автоматическое.

Изм.	К. уч.	Лист	№док	Подпись	Дата	Ш-09-24-2-АР		
						«Строительство водопроводных сетей села Шикудук Уилского района Актюбинской области»		
ГИП		Рахманов Р.				Насосная станция II подъёма	Стадия: РП	Лист: 1 / Листов: 4
Разработал		Оразбек Б.				Общие данные (начало)	ТОО "СҰЛУТӨР ПРОЕКТ ЭКСПЕРТ" ГСЛ №13008530	
Проверил		Оразбк Б.						
Н. контроль		Едигенова Ж.						

Формат А3

Перечень видов работ, для которых необходимо составление актов освидетельствования скрытых работ:

-Кирпичные перегородки;
- Остекление;
-герметизацию по периметру дверных, оконных коробок;
- монтаж оконных, дверных блоков;
-укладку подоконных досок;
-подготовку поверхностей под грунтовку и нанесение первого слоя гидроизоляции;
- устройство каждого предыдущего слоя гидроизоляции до нанесения последующего;
-устройство пароизоляции кровли;
-звукоизоляцию конструкций;
- на пароизоляцию;
-гидроизоляцию санузлов;
- герметизацию стыков ;
-освидетельствования и промежуточной (окончательной) приемки гидроизоляции.
-устройство горизонтальной гидроизоляции стен.
-антикоррозионная защита стальных изделий скрываемых последующими конструкциями и работами.
-приемка фасадов здания.

Противопожарные мероприятия

Двери 6.4 СП РК 2.02-20-2006 - с пределом огнестойкости 0,5 ч. Двери выполнить противопожарными, самозакрывающимися, с уплотненными притворами, с порогом, с доводчиком, без замков. Открывание дверей предусматривается в сторону путей эвакуации. Пути эвакуации имеют естественное освещение и проветривание. Стены кирпичные 250 мм , монолитные перекрытия (предел огнестойкости не менее 150 мин.).

Ведомость основных комплетов рабочих чертежей

Обозначение	Наименование	Примечание
АР	Архитектурные решения	
КЖ	Конструкции железобетонные	
ОВ	Отопление и вентиляция	
ЭОМ	Электрооборудование и освещение	
НВК	Наружные сети водоснабжения и канализации	
ЭС	Электроснабжение	
АТХ	Технология производства	

Ведомость ссылочных и прилагаемых документов

Обозначение	Наименование	Приме-чание
	Ссылочные документы	
ГОСТ 24698-81	Двери деревянные наружные для жилых и общественных зданий	
СП РК 3.02-127-2013	Производственные здания	

Взам. инв.№

Подпись и дата

Инв.№подп.

						Ш-09-24-2-АР		
						«Строительство водопроводных сетей села Шикудук Уилского района Актюбинской области»		
Изм.	К. уч.	Лист	№док	Подпись	Дата			
ГИП		Рахманов Р.				Насосная станция II подъёма	Стадия	Лист	Листов
							РП	1.2	
Разработал		Оразбек Б.				Общие данные (окончание)	ТОО "СҰЛУТӨР ПРОЕКТ ЭКСПЕРТ" ГСЛ №13008530		
Проверил		Оразбк Б.							
Н. контроль		Едигенова Ж.							

Формат А3

План на отм. 0,000.

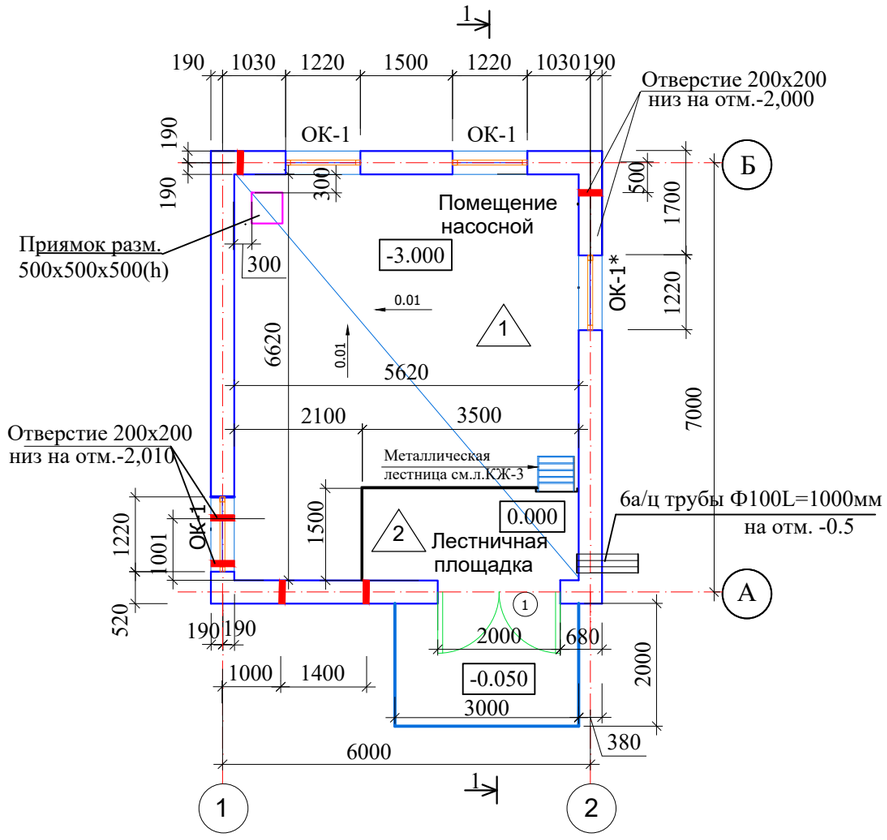

План кровли

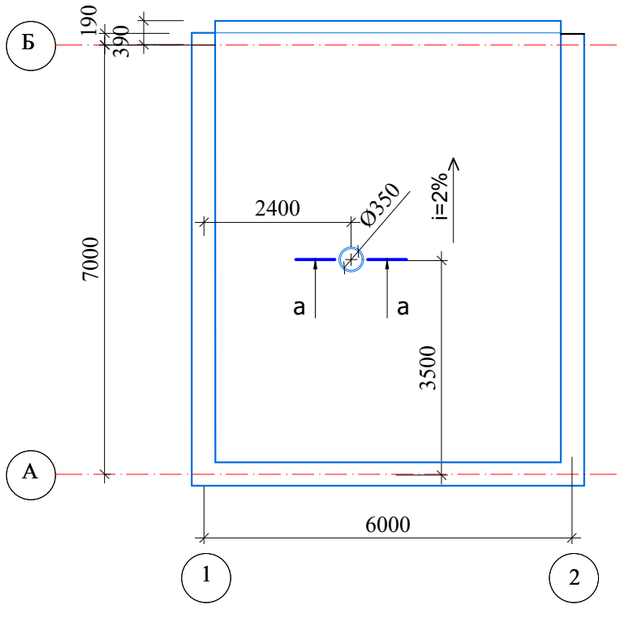

Спецификация элементов (сечение а-а)

1. Зонт стальной оцинкован., б-0,8, м2 -1.4
2. Фартук- сталь оцинкован., б-0,8, м2 -1
3. Уголок 50х50, м.п. -4.2
4. Сталь оцинкован., б-0,7, м2 -1,2
5. Сталь оцинкован., б-0,8, м2 -1,6
6. Утеплитель-"УРСА" П20Г 50мм, м3 -0,004
7. полоса30х6, п.м.-4,0
8. полоса30х6, п.м.-3,0

Слой рубероида с крупнозернистой посыпкой ,
3 слоя рубероида и мастичных композиций марки Вента-У,
толщиной 5-8мм., обладающие теплостойкостью не менее 80С в
течение 3-4 часов гибкостью не выше минус 10С

Стяжка - цементно-песчаный раствор повышенной жесткостиМ 150 -30мм.

Утеплитель - керамзит Y-500 кг/м3 -120 мм

Пароизоляция - 1 слой рубероида.

Ж/Б плита покрытия - 220 мм.

Разрез 1-1

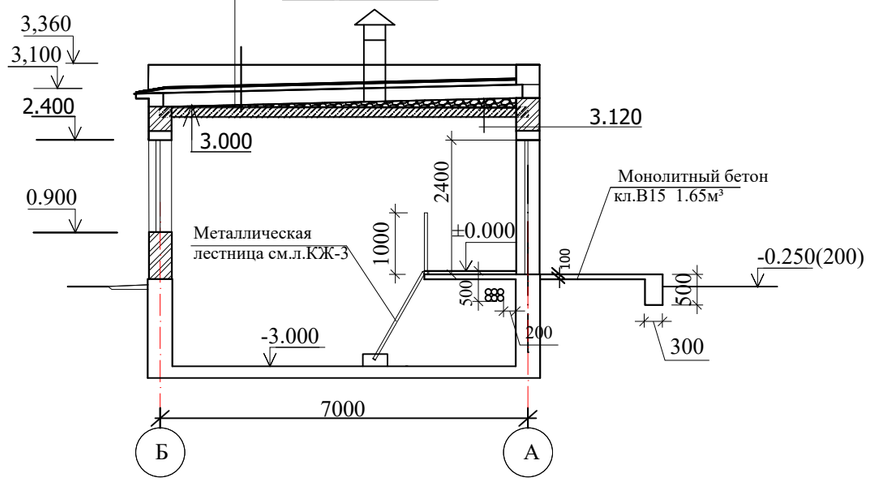

а-а

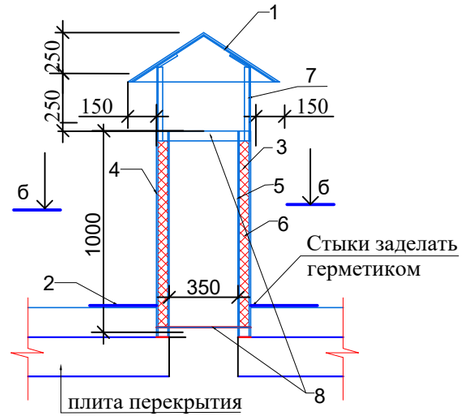

б-б

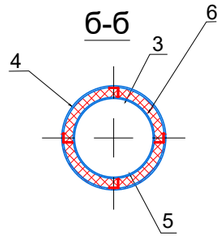

Экспликация полов.

Наименование помещений	Марка пола по проекту	Схема пола	Элементы пола и их толщина	Площадь в м2
Помещение насосной	1		1.Железнение цементным раствором марки М 150 2.Монолитный железобетонное днище см. чертежи КЖ 3. Основание - утрамбованный грунт.	37,20
Лестничная площадка	2		1. Цементно-песчанный раствор с железнением. М 150 - 35 мм. 2.Монолитный железобетон см. чертежи КЖ	5.26

1.Спецификацию заполнения проемов см. л . АР-3.

						Ш-09-24-2-АР
Изм.	К. уч.	Лист	№док	Подпись	Дата	«Строительство водопроводных сетей села Шикудук Уилского района Актюбинской области»
ГИП		Рахманов Р.				Насосная станция II подъёма — Стадия: РП; Лист: 2; Листов:
Разработал		Оразбек Б.				План на отм. 0.000. Разрез 1-1. План кровли. Сечения а-а, б-б. Экспликация полов.
Проверил		Оразбк Б.				ТОО "СҰЛУТӨР ПРОЕКТ ЭКСПЕРТ" ГСЛ №13008530
Н. контроль		Едигенова Ж.				

Фасад 2-1

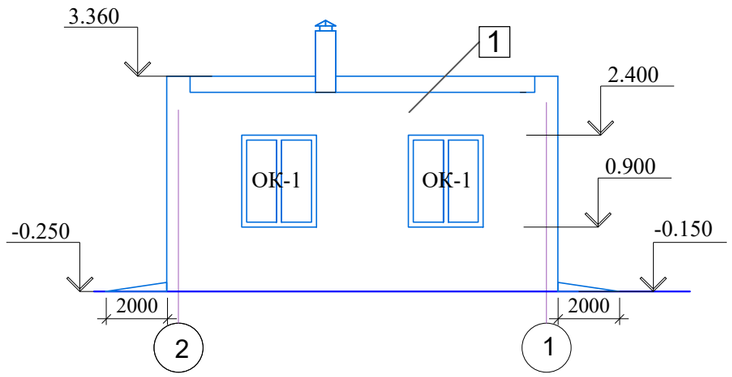

Фасад А-Б

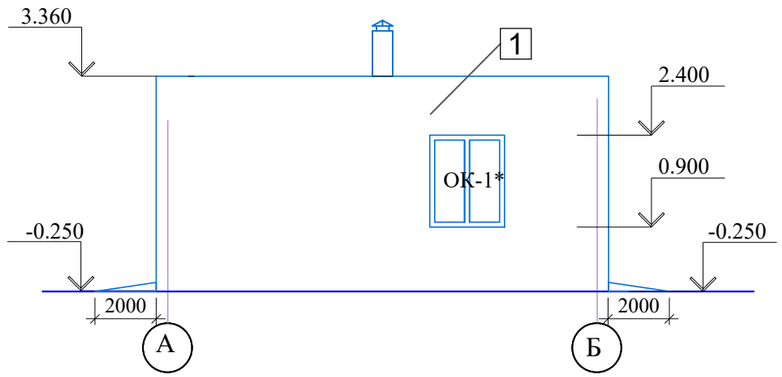

ОК-1*

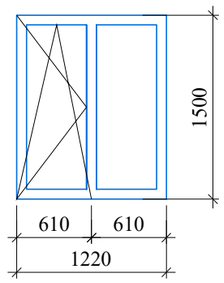

ОК-1

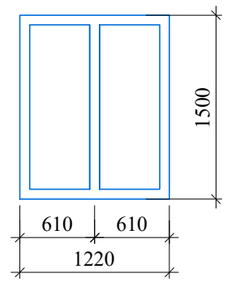

Фасад 1-2

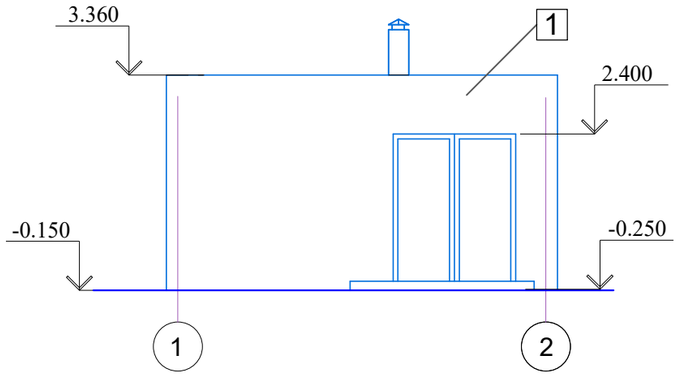

Фасад Б-А

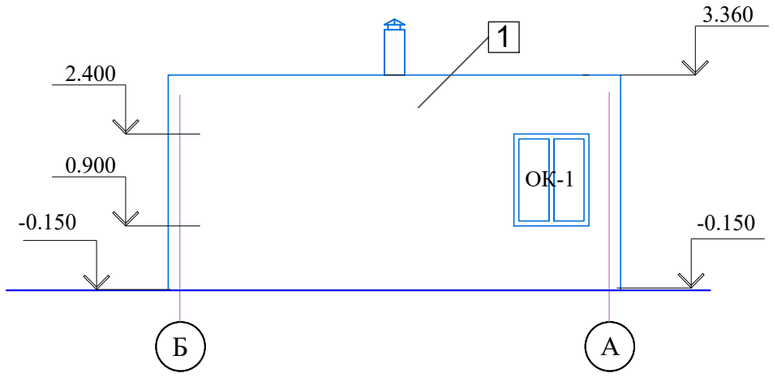

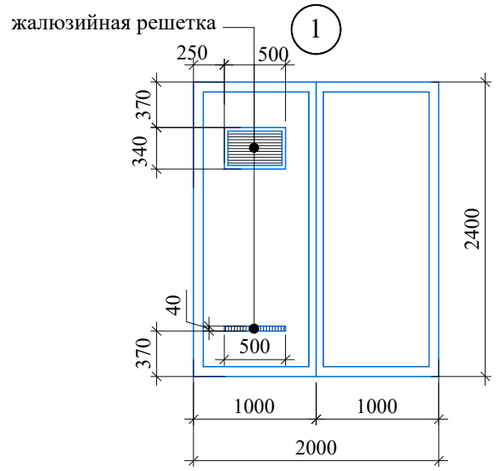

Спецификация элементов зополнения проемов.

Марка поз.	Обозначение	Наименование	К-во. шт.	Масса ед.кг.	К-во шт. на все здание	Примечание
1	ГОСТ 24698-81*	Дверной блок ДГ 24 -20	1		1	металл. см. прим.
ОК-1		Оконный блок ОС 15-12,2	3		3	металлопластик
ОК-1*	с.1.136.5-24 В.1.	Оконный блок ОС 15-12,2	1		1	металлопластик
ПД-1	ГОСТ26919-86	Подоконная доска1320х250х35(h)	4		4	бетонные

1.Дверь тип 1 обшить кровельной сталью по асбестовому картону толщиной не менее -5 мм с приспособлением для самозакрывания и устройством жалюзи : в верхней части двери -0.17м², в нижней части двери-0.02 м².

Кровля: рубероид- 45,2 м2, стяжка цементно-песчан. -40,6 м2 (1,22 м3), утеплитель (керамзит Y-500 кг/м3) -40,6 м2 (4,87 м3), оцинкован. сталь б-0,8 -17,4 м2
4. Площадь отмостки -60.2 м2
5. Длина металлического ограждения -4.0 м, высота -1000 мм.

Ведомость отделки фасадов

Поз.	Обозначение	Наименование	Ед. изм.	Кол-во	Примеч.
1	Фасад в осях 1-2 Фасад в осях 2-1 Фасад Б-А Фасад А-Б	Улучшенная штукатурка стен , окраска водостойкими силикатными красками	м2	73,7	цвет– светло бежевый RAL–1013

Изм.	К. уч.	Лист	№док	Подпись	Дата	Ш-09-24-2-АР			
						«Строительство водопроводных сетей села Шикудук Уилского района Актюбинской области»			
ГИП		Рахманов Р.				Насосная станция II подъёма	Стадия	Лист	Листов
							РП	3	
Разработал		Оразбек Б.				Фасады 1-2, 2-1, А-Б, Б-А Спецификация элементов зополнения проемов.	ТОО "СҰЛУТӨР ПРОЕКТ ЭКСПЕРТ" ГСЛ №13008530		
Проверил		Оразбк Б.							
Н. контроль		Едигенова Ж.							

Ведомость отделки помещений

Наименов. или номер помещения	Вид отделки: Потолок	Площадь, м2	Стены или перегородки	Площадь, м2	Примечание
Помещение насосной	Ж/б перекрытие : ц/п штукатурка (обработка праймером), выравнивание сухими смесями,окраска клеевой краской светлых тонов	37,20	ц/п штукатурка (обработка праймером), выравнивание сухими смесями, покраска антистатической краской, светлых тонов	76.8	см. примечание
Лестничная площадка	Ж/б перекрытие : ц/п штукатурка (обработка праймером), выравнивание сухими смесями,окраска клеевой краской светлых тонов	5.26	ц/п штукатурка (обработка праймером), выравнивание сухими смесями, покраска антистатической краской, светлых тонов	20.0	см. примечание

Узел примыкание к парапету

1. Крепежный элемент установить с шагом 600 мм
2. Отлив из оцинкованной стали (длина секции, L не более 4000 мм)
3. Дополнительный слой водоизоляционного ковра - Техноэласт ЭПП
4. В месте стыка секций отлива уложить две нитки герметизирующей мастики ТЕХНОНИКОЛЬ №71

Слой рубероида с крупнозернистой посыпкой ,
3 слоя рубероида и мастичных композиций марки Вента-У, толщиной 5-8мм., обладающие теплостойкостью не менее 80С в течение 3-4 часов гибкостью не выше минус 10С

Стяжка - цементно-песчаный раствор повышенной жесткостиМ 150 -30мм.

Утеплитель - керамзит Y-500 кг/м3 -120 мм

Пароизоляция - 1 слой рубероида.

Ж/Б плита покрытия - 220 мм.

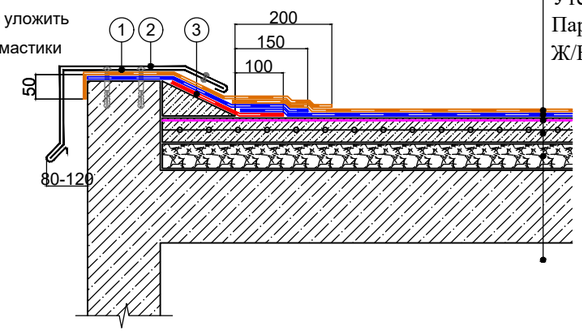

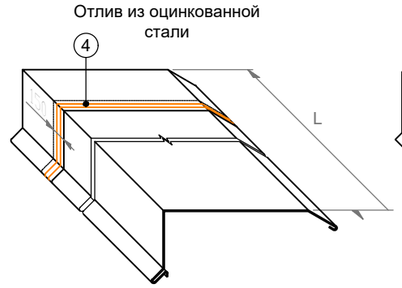

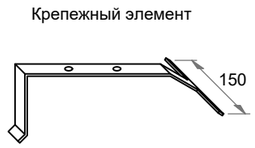

Внешний неорганизованный водосток

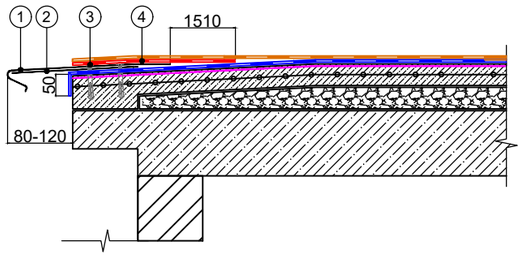

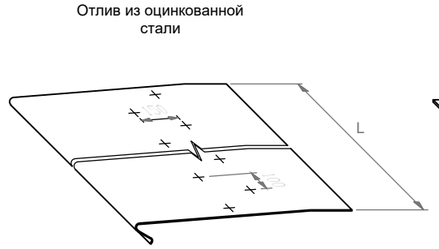

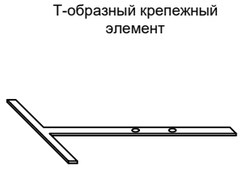

1. Отлив из оцинкованной стали (длина секции, L не более 4000 мм)
2. Т-образный крепежный элемент установить с шагом 600 мм
3. Крепление саморезами с шагом 100 мм в шахматном порядке
4. Дополнительный слой водоизоляционного ковра - Техноэласт ЭПП

Примыкание к трубе

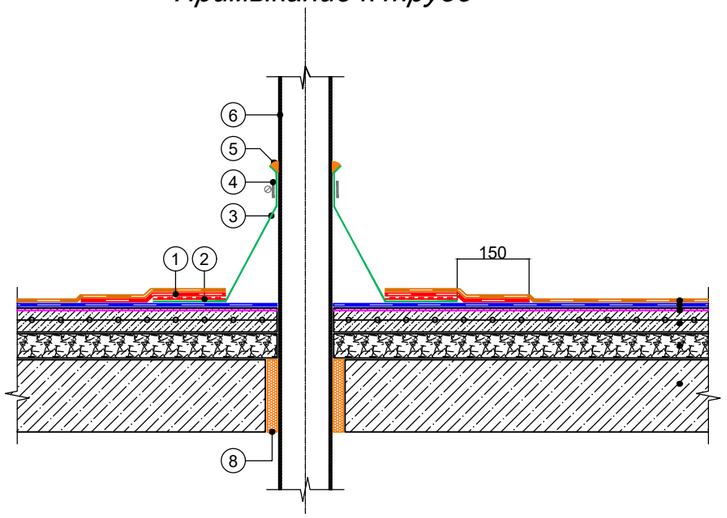

1. Дополнительный слой водоизоляционного ковра - Техноэласт ЭПП
2. Мастика кровельная горячая ТЕХНОНИКОЛЬ №41
3. Фасонная деталь из ЭПДМ-резины
4. Обжимной металлический хомут
5. МастикаТЕХНОНИКОЛЬ №71
6. Труба
8. Пена монтажная ТЕХНОНИКОЛЬ PROFESSIONAL 70

Примечание
1. Данный лист читать совместно с л. АР-2
2. Расход отделочных материалов указан без учета расхода на подгонку и подрезку.

Ведомость стен и перегородок

Наименование стен/перегородок, утеплителя мм	H высота стен, м	V объем стен, м3	S площадь, м2
Стена наружная кирпич 250 мм	2,8	19,3	77,2

Изм.	К. уч.	Лист	№док	Подпись	Дата				
						Ш-09-24-2-АР			
						«Строительство водопроводных сетей села Шикудук Уилского района Актюбинской области»			
ГИП		Рахманов Р.				Насосная станция II подъёма	Стадия	Лист	Листов
							РП	4	
Разработал		Оразбек Б.				Ведомость отделки помещений. Узел примыкание к парапету. Внешний неорганизованный водосток. Примыкание к трубе.	ТОО "СҰЛУТӨР ПРОЕКТ ЭКСПЕРТ" ГСЛ №13008530		
Проверил		Оразбк Б.							
Н. контроль		Едигенова Ж.							