ТОО "СҰЛУТӨР ПРОЕКТ ЭКСПЕРТ"
ГСЛ №13008530

ТОО "СҰЛУТӨР ПРОЕКТ ЭКСПЕРТ"
ГСЛ №13008530

РАБОЧИЙ ПРОЕКТ

«Строительство водопроводных сетей села Шикудук Уилского района Актюбинской области»

ТОМ 3. Альбом 20
Эскизный проект
Ш-09-24-3-ЭП

Алматы–2024 г.

ТОО "СҰЛУТӨР ПРОЕКТ ЭКСПЕРТ"
ГСЛ №13008530

ТОО "СҰЛУТӨР ПРОЕКТ ЭКСПЕРТ"
ГСЛ №13008530

РАБОЧИЙ ПРОЕКТ

«Строительство водопроводных сетей села Шикудук Уилского района Актюбинской области»

ТОМ 3. Альбом 20
Эскизный проект
Ш-09-24-3-ЭП

Директор *Абайулы Д.*

ГИП *Рахманов Р.*

Алматы–2024 г.

Ведомость чертежей основного комплекта марки АР

№ п/п	Наименование	Приме-чание
1	Общие данные	
2	Эскиз здания КПП блочно-модульного типа на основе 20 футового контейнера с утеплением	
3	Коммерческое предложение	

В комплектации входят:

- Металлоконструкция;
- Грунтовка антикоррозийным покрытием;
- Внутренняя обшивка стен – ЛДСП, цвет: на выбор;
- Потолок – ПВХ декор панели, цвет: на выбор;
- Пол – фанера 21 из березы влагостойкая, полукоммерческий линолеум;
- Утепление (пол, стены и потолок) – мин.вата рулонная Урса М15 100мм;
- Парогидроизоляционная плёнка;
- Крыша односкатная – профлист (0,7мм);
- Наружная облицовка – металлосайдинг, цвет: на выбор;
- Окно металлопластиковое, открывание простое, однокамерный стеклопакет, с подоконником (1х1м) – 4 шт., (2х1,4м) – 1 шт. (глухое), фирма Funke, цвет: белый;
- Дверь металлическая глухая утепленная с замком и нажимной ручкой – 2 шт.(0,9х2м), цвет: коричневый, серый;
- Дверь межкомнатная МДФ, с замком и ручкой (0,8х2м) – 1 шт.;
- Санузел: Унитаз – 1 шт., раковина – 1 шт., водонагреватель 5л – 1 шт.;
- Электропроводка (наружная) – кабель ВВ Г 3х2,5 (для розеток), 3х1,5 (для освещения), вводный 3х4 + щиток с автоматами;
- Розетки двойные – 3 шт.; выключатель;
- Различные элементы внутренней и наружной отделки;
- Гарантия 1 год;

Технические решения, принятые в проекте, соответствуют требованиям экологических, санитарно-гигиенических, противопожарных и других действующих норм и правил и обеспечивают безопасную для жизни и здоровья людей эксплуатацию объекта при соблюдении предусмотренных рабочими чертежами мероприятий

Главный инженер проекта_____Рахманов Р.

Общие указания

Проект на строительство КПП для РП «Строительство водопроводных сетей села Шикудук Уилского района Актюбинской области» разработан на основании задания на проектирование от заказчика.

Сантехнический блок-контейнер

Исполнение	
- Исполнение	В собранном виде
- Исполнение	В собранном виде
- Внешняя высота контейнера	2800 мм
- Внутренняя высота помещения	2540 мм
- Исполнение контрукции крыши	Стандартное исполнение
- Исполнение угловой стойки	Стандартное исполнение
- Исполнение конструкции пола	Стандартные поперечные балки пола
- Высота парапета	1030 мм над уровнем чистового пола
- Место подсоединения трубопроводов для подачи и слива воды	В стене (утоплен)
Лакокрасочное покрытие	
- Цвет контейнера	Серо-белый цвет, RAL 9002
Внутренняя отделка	
- Внутренняя отделка	Древесностружечная плита, белая
- Внутренняя отделка потолка	Древесностружечная плита, белая
Изоляция	
- Изоляция стены	Минеральная вата 100 мм
- Изоляция крыши	Минеральная вата 100 мм
- Изоляция пола	Минеральная вата 100 мм
- Изоляция перегородки	Минеральная вата 50 мм
Электрика	
- Исполнение электрики	Вкл. CEE ниши , вкл. распределительный щиток
- Электрика	Норма VDE (400V/32A/5-полюсный)
Исполнение конструкции пола	
- Расстояние между отверстиями под вилочный погрузчик	Без отверстий для вил погрузчика
- Напольная плита	Стандартная напольная плита
- Напольное покрытие	HORIZON серый, 2 мм

Оснащение
2 шт. Усиление стены, закладные
2 шт. Офисное окно с поворотно-откидным механизмом и рольставнями
Наружный размер: 945Х1200 мм
Оконный проем в свету: 821Х1076 мм
Высота парапета: 1030 мм над уровнем чистового пола Рольставни с пластиковыми ламелями
Стеклопакет с газовым наполнением
1 шт. Сантехническое окно с откидным механизмом
Высота парапета: 1525 мм над уровнем чистового пола Наружный размер: 652 Х 714 мм
Оконный проем в свету: 590 Х 528 мм
Стеклопакет с газовым наполнением
1 шт. Глухое остекление
Размеры остекления: 1970 Х 1345 мм
Высота парапета: 1030 мм над уровнем чистового пола Стеклопакет с газовым наполнением

Изм.	Кол.уч	Лист	№док	Подпись	Дата	Ш-09-24-3-ЭП		
						«Строительство водопроводных сетей села Шикудук Уилского района Актюбинской области»		
ГИП		Рахманов Р.				КПП	Стадия	Лист	Листов
Проверил		Оразбек Б					РП	1	
Разраб		Оразбек Б				Общие данные	ТОО "СҰЛУТӨР ПРОЕКТ ЭКСПЕРТ" ГСЛ №13008530		
Н.контроль		Едигенова Ж.							

Согласовано: ОВ Акимбергенов; ТХ Аубакиров М; ЭС Жусупов; СС Кармишев; АС Оразбек Б.; ГП Калимбетов М; НВК Аубакиров М; КЖ Оразбек Б.

Взам. инв.№ | Подпись и дата | Инв.№подп.

Формат А3

Эскиз здания КПП блочно-модульного типа на основе 20 футового контейнера с утеплением

План
М1:50

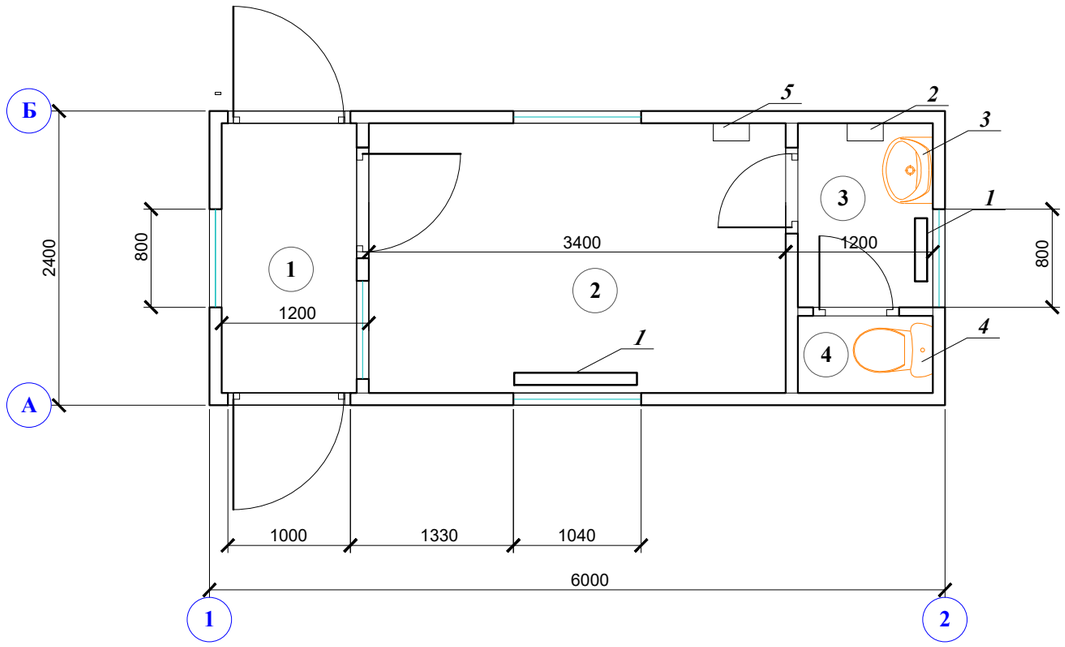

Экспликация помещений

Номер помещения	Наименование	Пл. м²	Примечание
1	Проходная	2,52	
2	Комната охраны	7,48	
3	Санузел	1,8	
4	Санузел	0,96	

Экспликация оборудования

Поз.	Наименование	Кол-во	Примечание
1	Обогреватель конвекторный электрический с терморегулятором	2шт.	мощность 1 кВт
2	Водонагреватель электрический накопительный емк. 10л	1шт.	
3	Умывальник керамический с педъесталом в комплекте с	1 шт.	
	набортным смесителем и бутылочным сифоном		
4	Унитаз керамический с косым выпуском в комплекте со смывным бачком сифоном	1 шт.	
	смывным бачком "компакт"		
5	Ящик электрический с автоматическими выключателями		

Фасад по оси А(Б)
М1:50

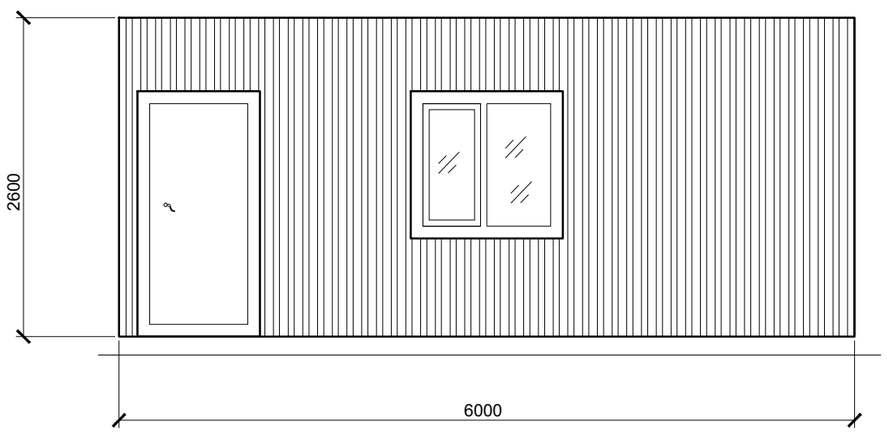

Фасад по оси 1(2)
М1:50

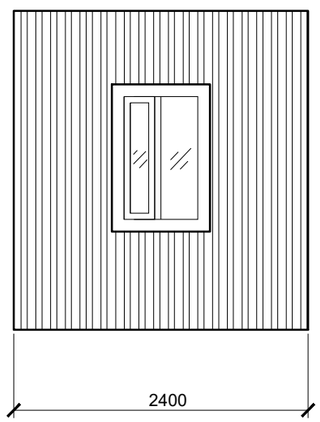

Примечание:

В комплект поставки также включить внутренние электрические кабели и провода по расчетному сечению, освещение с энергосберегающими приборами, внутренние трубопроводы водоснабжения Ду 15мм, канализации Ду 50, Ду 100мм, естественной вентиляции.

Климатический район - III-В. (СНиП РК 2.04-01-2010г).

Снеговая нагрузка - II район, 0,7 кПа (70 кгс/м2).

Ветровой напор - III район, 0,38 кПа (38 кгс/м2).

Средний минимум температур -23,4С.

Абсолютный минимум -44С

Сейсмичность-9 баллов

Изм.	Кол.уч	Лист	№док	Подпись	Дата				
						Ш-09-24-3-ЭП			
						«Строительство водопроводных сетей села Шикудук Уилского района Актюбинской области»			
ГИП		Рахманов Р.				КПП	Стадия	Лист	Листов
Проверил		Оразбек Б					РП	2	
Разраб		Оразбек Б				Эскиз здания КПП блочно-модульного типа на основе 20 футового контейнера с утеплением	ТОО "СҰЛУТӨР ПРОЕКТ ЭКСПЕРТ" ГСЛ №13008530		
Н.контроль		Едигенова Ж.							

Взам. инв.№ | Подпись и дата | Инв.№подп.

Формат А3

ПРОИЗВОДСТВЕННО -СТРОИТЕЛЬНАЯ КОМПАНИЯ

ТЕМІР АСТАНА

Исх.№264(2)-24 ТА 03.10.24
Кому: +7 707 552 29 08

Коммерческое предложение

По Вашему запросу:

Стоимость блочно модульного здания (КПП) из металлоконструкции ***6м*2,5м*2,5м (высота внутри):*** **5 320 000 тенге (без НДС, с доставкой без разгрузки)**

В стоимость комплектации входит:

- ✓ Металлоконструкция;
- ✓ Грунтовка антикоррозийным покрытием;
- ✓ Внутренняя обшивка стен – ЛДСП, цвет: на выбор;
- ✓ Потолок – ПВХ декор панели, цвет: на выбор;
- ✓ Пол – фанера 21 из березы влагостойкая, полукоммерческий линолеум;
- ✓ Утепление (пол, стены и потолок) – мин.вата рулонная Урса М15 100мм, для перегородок 50мм;
- ✓ Парогидроизоляционная плёнка;
- ✓ Крыша односкатная – профлист (0,7мм), без желоба водостока;
- ✓ Наружная облицовка – металлосайдинг (0,45мм), цвет: на выбор;
- ✓ Окно металлопластиковое, открывание простое, однокамерный стеклопакет, с подоконником и сеткой (1х1м) – 4 шт., (2х1,4м) – 1 шт. (глухое), цвет: белый;
- ✓ Дверь металлическая глухая утепленная с замком и нажимной ручкой – 2 шт. (0,9х2м), цвет: коричневый, серый;
- ✓ Дверь межкомнатная МДФ, с замком и ручкой (0,8х2м) – 1 шт.;
- ✓ Санузел: Унитаз – 1 шт., раковина с зеркалом– 1 шт., водонагреватель 5л – 1 шт.;
- ✓ Электропроводка (наружная) – кабель ВВГ 3х2,5 (для розеток), 3х1,5 (для освещения), вводный 3х4 + щиток с автоматами. Освещение внутреннее и наружное;
- ✓ Розетки двойные – 6 шт.; выключатели;
- ✓ Различные элементы внутренней и наружной отделки;
- ✓ Гарантия 1 год;

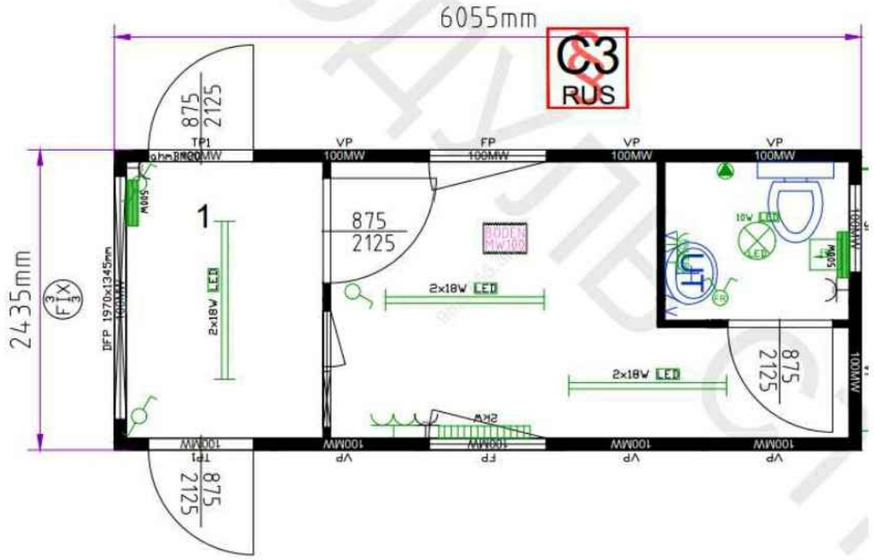

Более точные данные будут обсуждаться при детальных переговорах.

1. Условия оплаты: 70% предоплата, в течении 3-х дней,
30% после подписания акта.

2. Срок действия коммерческого предложения 3 дней;

3. Срок изготовление – 25 календарных дней.

Спасибо за обращение в нашу компанию, надеемся на долгосрочное сотрудничество.

ТОО «Темір Астана»
БИН 110140014134
РНН 620300336671
ИИК KZ796017111000015538
БИК HSBKKZKX
В АО «Народный Банк Казахстана»
г.Астана, район Сарыарка,
Жилой массив Коктал, ул.Болашак 12

Менеджер
Мустафин Данияр
+7 702 680 84 67, +7 7172 300 365