ТОО "СҰЛУТӨР ПРОЕКТ ЭКСПЕРТ"
ГСЛ №13008530

ТОО "СҰЛУТӨР ПРОЕКТ ЭКСПЕРТ"
ГСЛ №13008530

РАБОЧИЙ ПРОЕКТ

«Строительство водопроводных сетей села Шикудук Уилского района Актюбинской области»

ТОМ 3. Альбом 13
Архитектурно-строительные решения
Ш-09-24-1-АС

Алматы–2024 г.

ТОО "СҰЛУТӨР ПРОЕКТ ЭКСПЕРТ"
ГСЛ №13008530

ТОО "СҰЛУТӨР ПРОЕКТ ЭКСПЕРТ"
ГСЛ №13008530

РАБОЧИЙ ПРОЕКТ

«Строительство водопроводных сетей села Шикудук Уилского района Актюбинской области»

ТОМ 3. Альбом 13
Архитектурно-строительные решения
Ш-09-24-1-АС

Директор *Абайулы Д.*

ГИП *Рахманов Р.*

Алматы—2024 г.

Ведомость рабочих чертежей основного комплекта

Лист	Наименование	Примечание
1	Общие данные	
2	Маркировочная схема расположения резервуара для воды емкостью до 50м3/час	
3	Разрез 1-1	
4	Резервуар для воды	
5	Резервуар для воды. Разрез 1-1; 2-2; 3-3.	
6	Рм1 (опалубка)	
7	Рм1 (армирование)	
8	Пм1 (опалубка) ; (армирование)	
~~9~~	~~Колодец подающего трубопровода~~	Аннулирован
~~10~~	~~Колодец спускного и переливного трубопроводов~~	Аннулирован
~~11~~	~~Колодец отводящего трубопровода~~	Аннулирован

Ведомость спецификаций

Лист	Наименование	Примечание
1	Спецификация на маркировочную схему размещения полузаглубленного резервуара	
2	Спецификация на резервуар для воды	
3	Спецификация Рм1	
4	Спецификация Пм1	
~~5~~	~~Спецификация на подающий трубопровод~~	
~~6~~	~~Спецификация на спускной и переливной трубопроводы~~	
~~7~~	~~Спецификация на отводящий трубопровод~~	

Ведомость ссылочных и прилагаемых документов

Обозначение	Наименование	Примечание
ГОСТ 8020-90	Конструкции бетонные и железобетонные для колодцев канализ. водопроводных и газопроводных систем	
Серия 5.900-2	Сальники набивные	
ГОСТ 34028-2016	Сталь горячекатанная для армирования железобетонных конструкций	

Общие указания.

1.Типовой проект «Резервуары для воды емкостью до 50 м³» выполнен на основании:

- технического задания на разработку типового проекта , утвержденного Комитетом по водным ресурсам МСХ РК и Комитетом по делам строительства и жилищно -коммунального хозяйства МИТ РК ;

При разработке типовой документации приняты следующие условия строительства ~~(СНиП РК~~ СП РК 2.04-01-2017

- расчетная зимняя температура наружного воздуха - от минус 25°С до минус 40°С;
- нормативное значение веса снегового покрова - 1,5 кПа
- грунты основания - суглинистые, грунты непучинистые, непросадочные со следующими нормативными значениями характеристик:
- угол внутреннего трения fн = 28°;
- модуль деформации Е = 12 МПа
- коэффициент пористости у = 0,548
- плотность р = 1,95 т/м³;
- коэффициент готовности по грунту в расчетах оснований по деформации - уλ = 1,0;
- рельеф местности спокойный, грунтовые воды отсутствуют.

2. За отм. 0,000 принят уровень планировочной отметки земли .

3. Проектируемое сооружение представляет собой подземный прямоугольный резервуар , выполненый из монолитного железобетона и сборных колодцев подающего трубопровода , трубопровода отводящего, спускного и переливного трубопроводов, выполненных из сборных железобетонных колец по ГОСТ 8020-90 по монолитной железобетонной плите. На поверхности земли выполнена земляная обваловка .

4.Вертикальную гидроизоляцию боковых поверхностей стен колодца , соприкасающихся с грунтом, выполнить обмазкой горячим битумом за 2 раза по холодной битумной грунтовке .

5. Все применяемые изделия должны иметь санитарно -гигиенические и противопожарные сертификаты .

6. Данный типовой проект разработан для для IВ, IIIА,IVА, IVГ климатических подрайонов с обычными геологическими условиями.

7. Запрещается применение строительных конструкций и материалов без данных контроля территориальных санэпидемстанций по содержанию радиоактивных веществ и уровней мощности внешнего гамма -излучения.

8. При производстве строительно -монтажных работ, транспортировке и складировании строительных материалов и конструкций, а также при производстве работ в сезон отрицательных температур , следует руководствоваться указаниями соответствующих нормативных документов , а также СНиП РК 1.03-05-2001 «Охрана труда и техника безопасности в строительстве ».

9. Настоящий рабочий проект выполнен в соответствии с действующими нормами и правилами . Принятые технические решения соответствуют требованиям санитарных , противопожарных и других норм , действующих на территории Республики Казахстан , и обеспечивают безопасную для жизни и здоровья людей эксплуатацию объекта , в т.ч. взрывопожарную безопасность при соблюдении предусмотренных проектом мероприятий и регламентируемых правил эксплуатации сооружения.

10. Степень огнестойкости сооружения -IV ; уровень ответственности сооружения - II.

11. Защита строительных конструкций :

-в строительных конструкциях из монолитного железобетона необходимо выдерживать защитные слои бетона для рабочей арматуры;

-строительные конструкции необходимо защитить гидроизоляцией ;

-при изготовлении монолитной железобетонной конструкции необходимо бетонную смесь тщательно вибрировать , чтобы в конструкции не появлялись поры и изъяны .

Технические показатели :

- Площадь застройки - 32.42м² ;
- Общая площадь 25.25м² ;
- Строительный объем сооружения- 92.75м³;

Проектная документация разработана в соответствии с требованиями государственных нормативов и заданием на ректирование .

Главный инженер проекта Захарченко М . А.

Согласовано
Гл.Спец Захарченко
Взам. инв. №
Подп. и дата
Инв. № подл.

ГИП	Рахманов		
Привязал	Оразбек		
Проверил	Оразбек		
Н.контр.	Едигенова Ж		

изм.	кол.	лист	док.	подпись	дата
Разработал		Кравченко			
Выполнил		Кравченко			
Проверил		Мищан			
ГИП		Мищан			
Н.Контр.		Бурая			

Привязан Ш-09-24-1-АС

ТОО "СҰЛУТӨР ПРОЕКТ ЭКСПЕРТ" ГСЛ №13008530

«Строительство водопроводных сетей села Шикудук Уилского района Актюбинской области»

Листов

ТП РК 1-50 НС II (~~IВ~~, IIIВ, ~~IVА, IVГ~~) - 2009-АС
~~ТП РК 1-50 НС II 7С,8С,9С (IВ,IIВ,IIIА,IIIВ,IVГ) - 2009-АС~~

Резервуары для воды емкостью до 50м³

Для ~~IВ~~, IIIВ,~~IVА, IVГ~~ климатических подрайонов с обычными геологическими условиями

Стадия	Лист	Листов
РП	1	11

Общие данные

ЧП "ПРИВАТАГРОСЕРВИС" г. Харьков

Копировал

А3

Схема котлована

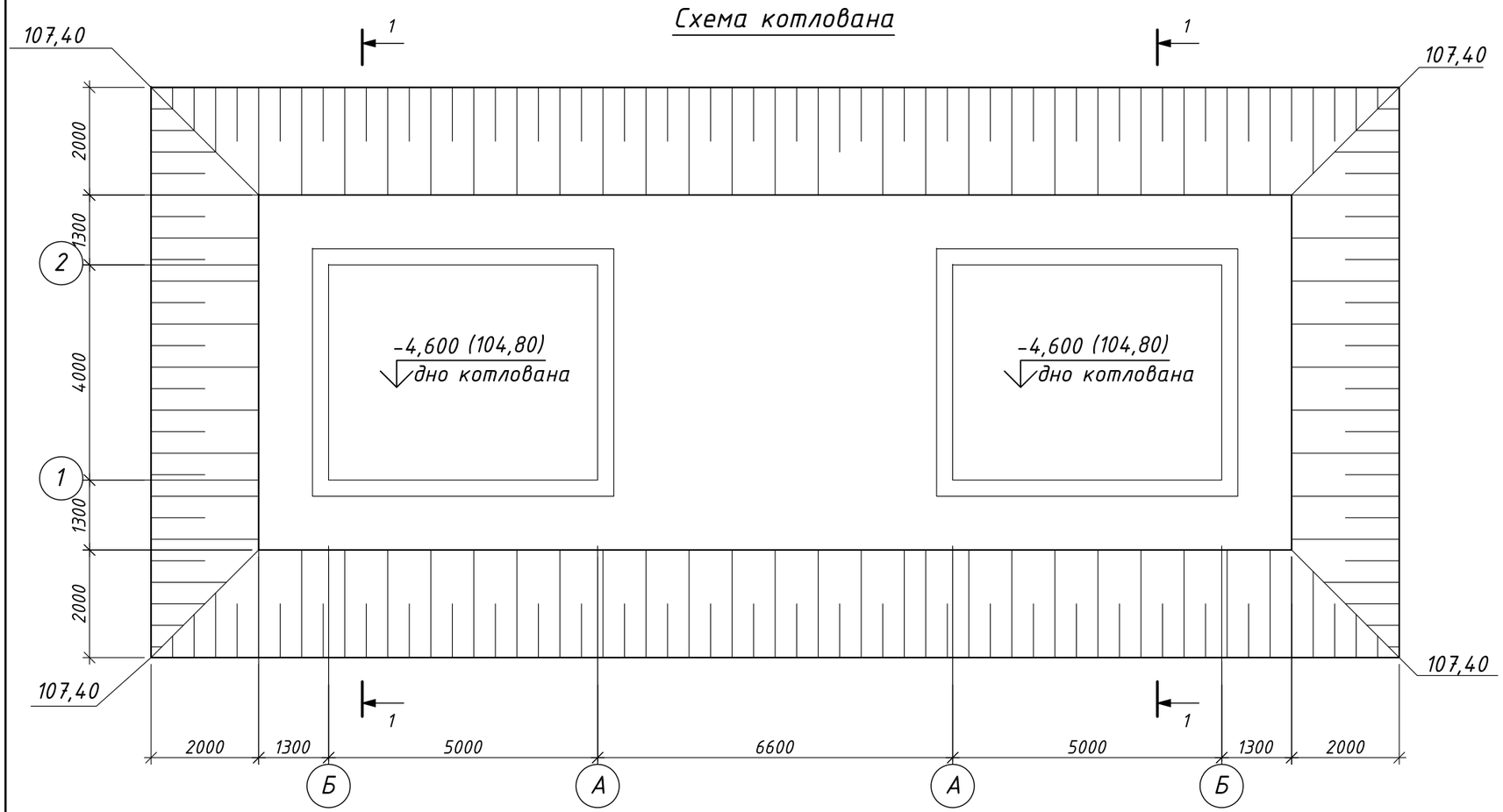

Общие указания

1. Котлован разработаны на основании "Отчета ТОО «Бікен» по выполненным инженерно-геологическим изысканиям на объекте: «Строительство водопроводных сетей села Шикудук Уилского района Актюбинской области».
2. Координатную привязку здания, разбивочный план осей здания - см.чертежи раздела"ГП".
3. На плане котлована показаны границы дна котлована и откосы. Отметки дна котлована даны проектные и приняты в абсолютных отметках.
4. В основании дна котлована должен залегать щебенистый грунт с включением валунов до 3%, гравия и дресвы до 35%, с супесчанным заполнителем.
5. За относительную отметку 0.000 (уровень земли) принята абсолютная отметка на местности 107,40м. Система высот и координат - городская.
6. В пределах площадки изысканий подземные воды на период изысканий на исследуемую глубину 3,0м не вскрыты. Территория не подтопляется грунтовыми водами.
Тип увлажнения территории - I.
7. Все земляные работы вести в соответствии со СН РК 5.01-01-2013, СП РК 5.01-101-2013 "Земляные сооружения, основания и фундаменты", проектом производства работ (ППР).
8. Съезд в котлован условно не показан. Местоположение съезда решается на месте строительной организацией по согласованию с заказчиком проекта.
9. Отрывку котлована вести механизированным способом.
10. Грунт складировать в пределах площадки строительства.
11. Грунты неагрессивны к бетонам на обычных портландцементах.
12. Крутизна откосов принята в отношении 1:0,5
13. Грунт под днищем монолитного резервуара:
ИГЭ-3 - Суглинок серовато-коричневый, легкий, твердый, с вкл. щебня до 10-15%
14. Основание под фундамент уплотнить послойно(30см) катком с виброрамбованием (20тн) до плотности 2.1 гр/см3. Выполнить лабораторные пробы грунта.
Обратную засыпку резервуара и пазух котлована производить местным суглинком без крупных валунов, строительного мусора и растительного грунта с уплотнением слоями не более 200 мм до плотности 1,95 т/м3.
15. Объем выемки грунта - 920,0м3, объем засыпаемого и обваловочного грунта -676,5м3
Объем основания под резервуар гравийно песчаный грунт -76,0м3
16. Расположение резервуаров см. на листах марки ГП.

Данный лист смотреть совместно с листами АС 1...8.

Разрез 1-1

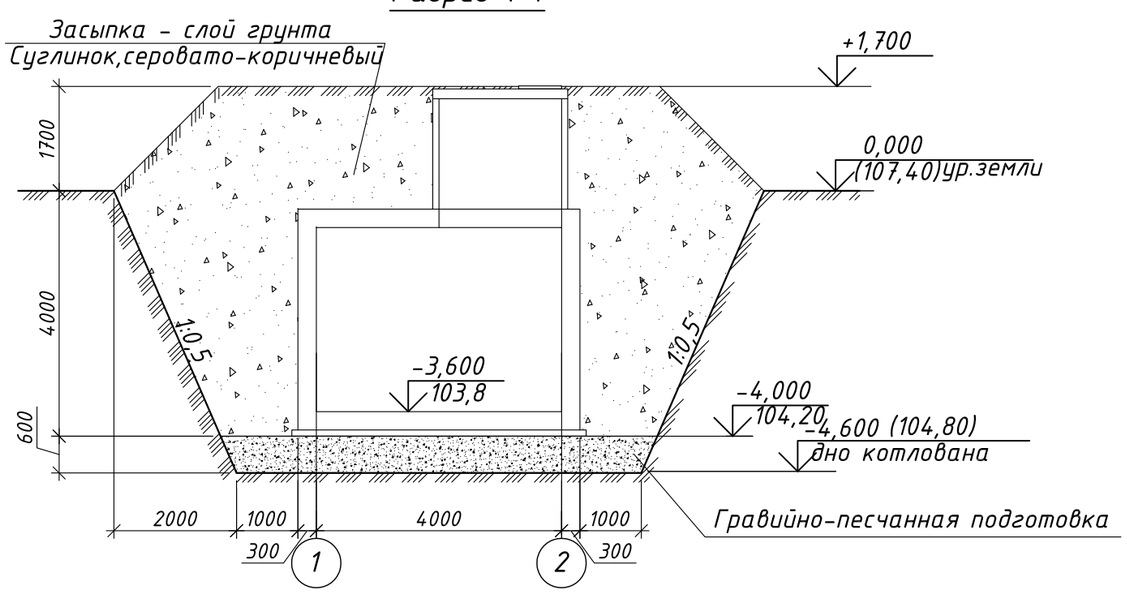

Изм.	Кол.	Лист	Док.	Подпись	Дата	Ш-09/24-1-АС			
						«Строительство водопроводных сетей села Шикудук Уилского района Актюбинской области»			
ГИП		Рахманов Р.			09.24	Резервуары для воды емкостью до 50,0м3	Стадия	Лист	Листов
Разработал		Оразбек			09.24		РП	1.1	
Н. Контр.		Едигенова Ж.			09.24	Схема котлована	ТОО "СҰЛУТӨР ПРОЕКТ ЭКСПЕРТ" ГСЛ №13008530		

Взам.инв.N | Подпись и дата | Инв. N подл.

Формат А3

Маркировочная схема расположения резервуара для воды емкостью до 50м ^{3}

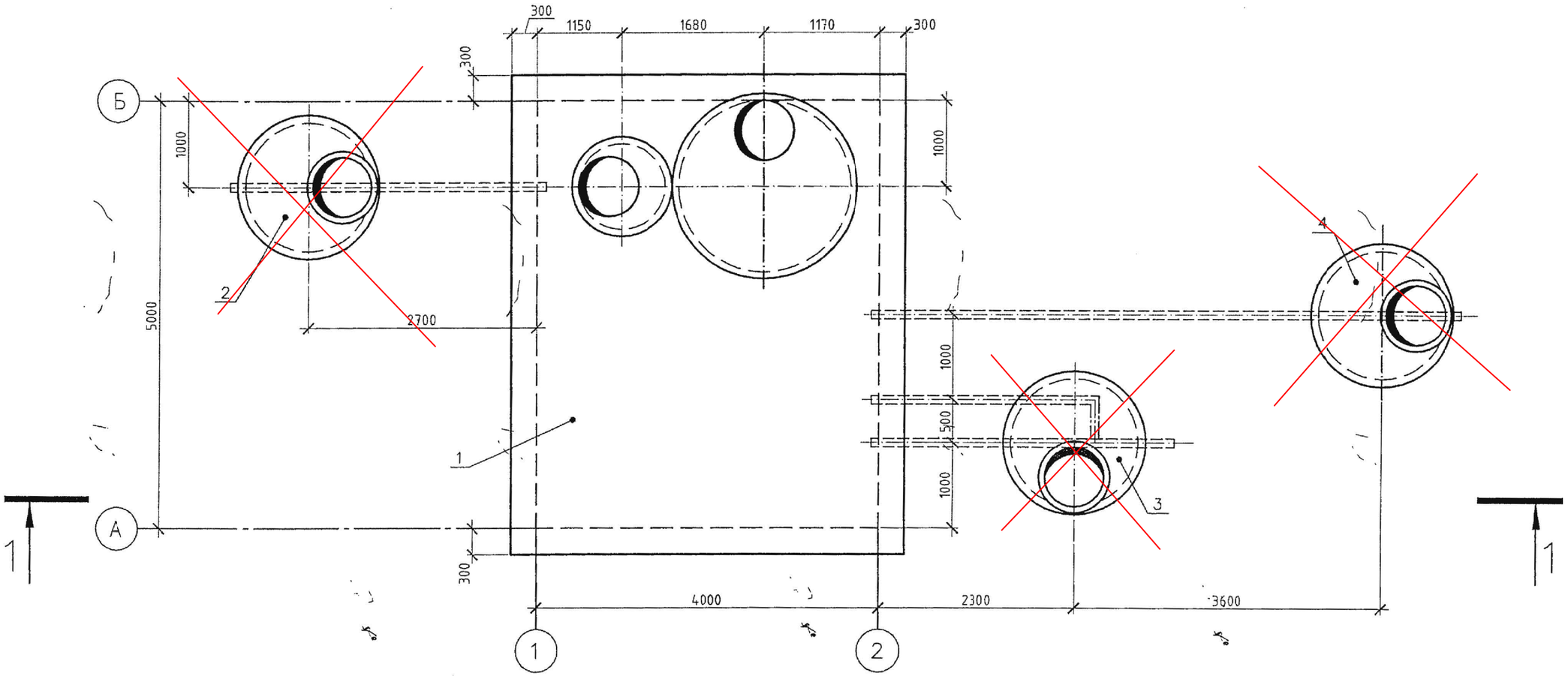

Спецификация к маркировочной схеме расположения резервуара для воды

Поз.	Обозначение	Наименование	Кол.	Примечание
1	Лист 4-8	Резервуар для воды	1	
~~2~~	~~Лист 9~~	~~Колодец подающего трубопровода~~	~~1~~	
~~3~~	~~Лист 10~~	~~Колодец спускного и переливного трубопроводов~~	~~1~~	
~~4~~	~~Лист 11~~	~~Колодец отводящего трубопровода~~	~~1~~	

Примечания:
1. Данный лист читать совместно с л. 4- 8

Привязан Ш-09-24-1-АС

ГИП	Рахманов	
Привязал	Оразбек	
Проверил	Оразбек	
Инв.№		

изм.	кол.	лист	док.	подпись	дата
Разработал		Кравченко			
Выполнил		Кравченко			
Проверил		Мищан			
ГИП		Мищан			
Н.Контр.		Бурая			

ТП РК 1-50 НС II (~~IВ~~, IIIВ, ~~IVА, IVГ~~) - 2009-АС
~~ТП РК 1-50 НС II 7С,8С,9С (IВ,IIВ,IIIА,IIIВ,IVГ) - 2009-АС~~

Резервуары для воды емкостью до 50м^3

Для ~~IВ~~, IIIВ, ~~IVА, IVГ~~ климатических подрайонов с обычными геологическими условиями

Стадия	Лист	Листов
РП	2	

Маркировочная схема расположения резервуара для воды емкостью до 50м^3

ЧП "ПРИВАТАГРОСЕРВИС" г. Харьков

Согласовано
Гл.Спец Захарченко 11.09
Взам. инв. №
Подп. и дата
Инв. № подл.

Копировал

А3

1 - 1

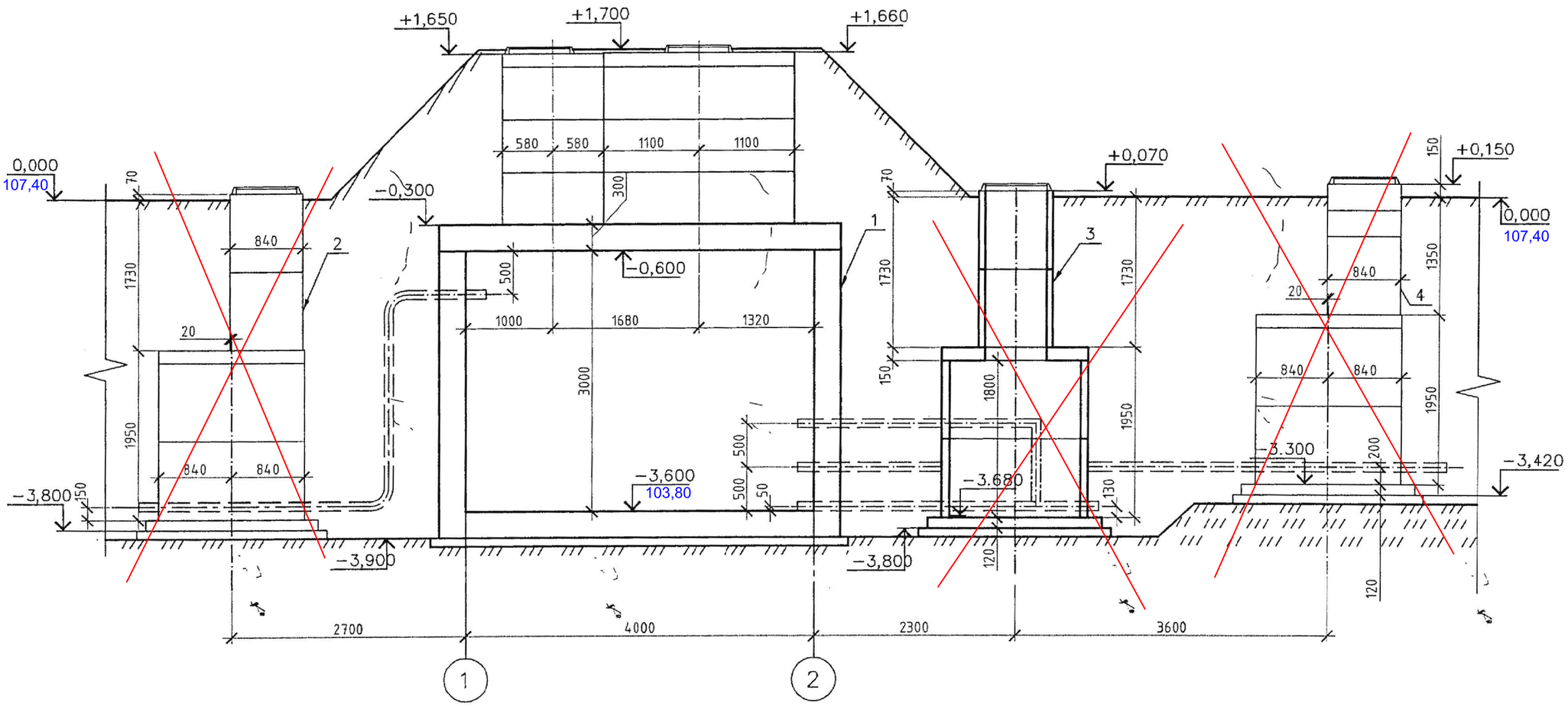

Примечания:

1. Данный лист читать совместно с л. 3; 5- 8
2. Позиции 1,~~2,3,4~~ см. спецификацию на л.2

изм.	кол.	лист	док.	подпись	дата	
Привязан Ш-09-24-1-АС			Разработал	Кравченко		
			Выполнил	Кравченко		
ГИП	Рахманов		Проверил	Мищан		
Привязал	Оразбек		ГИП	Мищан		
Проверил	Оразбек		Н.Контр.	Бурая		
Инв.№						

ТП РК 1-50 НС II (~~IВ,~~ IIIВ, ~~IVА, IVГ~~) - 2009-АС
~~ТП РК 1-50 НС II 7С,8С,9С (IВ,IIВ,IIIА,IIIВ,IVГ) - 2009-АС~~

Резервуары для воды емкостью до 50м³

Для ~~IВ,~~ IIIВ,~~IVА, IVГ~~ климатических подрайонов с обычными геологическими условиями

Стадия	Лист	Листов
РП	3	

Разрез 1 -1

ЧП "ПРИВАТАГРОСЕРВИС" г. Харьков

Копировал

А3

Согласовано
Гл.Спец. Захарченко 11.09

Взам. инв. №

Подп. и дата

Инв. № подл.

Резервуар для воды

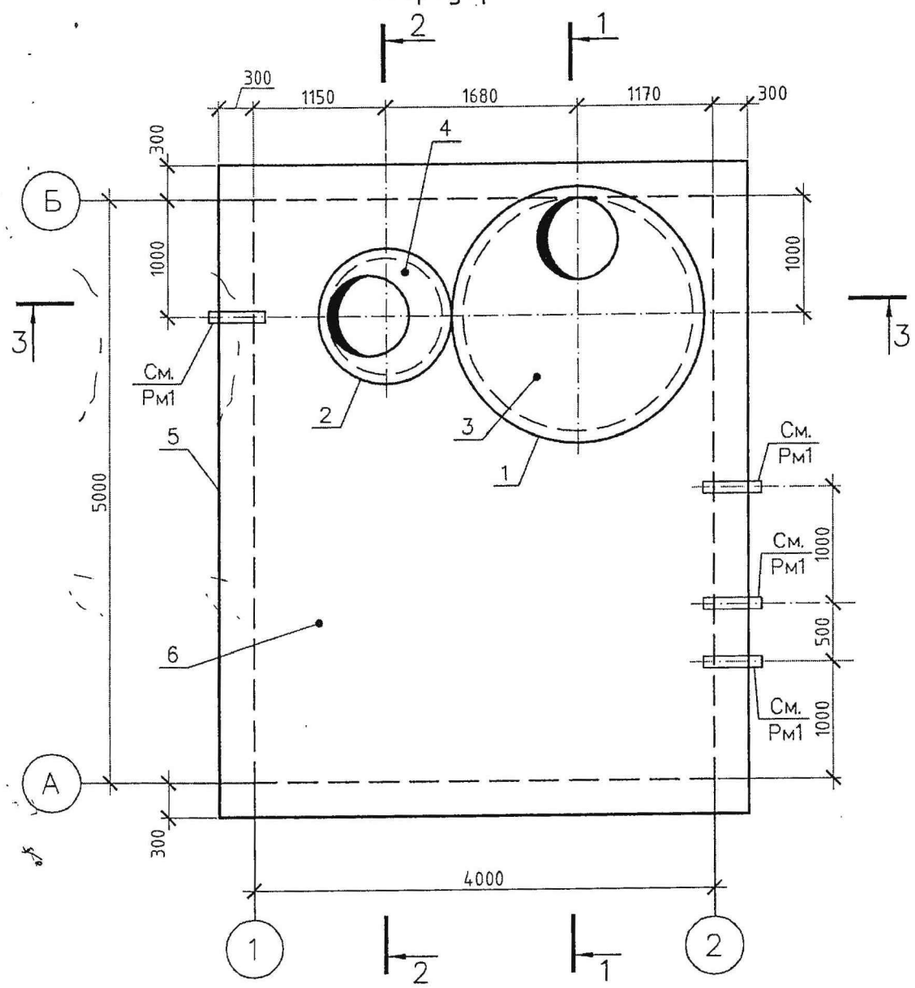

Спецификация на Резервуар для воды

Поз.	Обозначение	Наименование	Кол.	Масса ед., кг	Примечание
		Сборные железобетонные элементы			
1	ГОСТ 8020-90 (Серия 3.900.1-14.)	Кольцо стеновое КС.С20.6	3	1000	
2	ГОСТ 8020-90 (Серия 3.900.1-14.)	Кольцо стеновое КС.С10.6	3	400	
3	ГОСТ 8020-90 (Серия 3.900.1-14.)	Плита перекрытия 2ПП15-1	1	680	
4	ГОСТ 8020-90 (Серия 3.900.1-14.)	Плита перекрытия ПП10-1	1	250	
		Конструкции монолитные железобетонные			
5	Лист 6;7	Резервуар монолитный Рм1	1		
6	Лист 8	Плита монолитная Пм1	1		
		Конструкции металлические			всех кг.
7	ГОСТ 3665-89	Люк чугунный ТВ	3	132	396

Примечания:

1. Данный лист читать совместно с л. 1;2;5;6;7;8
2. Стеновые кольца и плиту перекрытия укладывать на цементно -песчаном растворе М-50толщиной 10мм.
3. Под бетонной подготовкой следует выполнить щебеночную подготовку толщиной 50мм.
4. С внешней стороны по всему периметру резервуара следует выполнить обмазочную вертикальную гидроизоляцию из битумной мастики за 2 раза.
5. В стеновых кольцах предусмотрены лестничные скобы (скобы производятся в одном комплекте со стеновыми кольцами заводом -изготовителем).

Согласовано

Гл.Спец

Захарченко 11.09

Взам. инв. №

Подп. и дата

Инв. № подл.

Привязан Ш-09-24-1-АС			Разработал	Кравченко			
ГИП	Рахманов		Выполнил	Кравченко			
Привязал	Оразбек		Проверил	Мищан			
Проверил	Оразбек		ГИП	Мищан			
Инв.№			Н.Контр.	Бурая			

изм. кол. лист док. подпись дата

ТП РК 1-50 НС II (~~IВ~~, IIIВ ~~IVА, IVГ~~) - 2009-АС
~~ТП РК 1-50 НС II 7С,8С,9С (IВ,IIВ,IIIА,IIIВ,IVГ) - 2009-АС~~

Резервуары для воды емкостью до 50м³

Для ~~IВ~~, IIIВ ~~IVА, IVГ~~ климатических подрайонов с обычными геологическими условиями

Стадия	Лист	Листов
РП	4	

Резервуар для воды

ЧП "ПРИВАТАГРОСЕРВИС" г. Харьков

Копировал

А3