Жауапкершілігі
шектеулі
серіктестігі
«ГипрогазКампани»

Товарищество
с ограниченной
ответственностью
«ГипрогазКампани»

РАБОЧИЙ ПРОЕКТ

Объект № 502

«Строительство внутрипоселкового газопровода в с.Аккемер
Уильского района Актюбинской области»

Альбом 5
Архитектурно-строительные
решения

Актобе-2025 год

Жауапкершілігі шектеулі серіктестігі «ГипрогазКампани»

Товарищество с ограниченной ответственностью «ГипрогазКампани»

РАБОЧИЙ ПРОЕКТ

Объект № 502

«Строительство внутрипоселкового газопровода в с.Аккемер Уильского района Актюбинской области»

Альбом 5
Архитектурно-строительные решения

Директор ТОО "Гипрогаз Кампани" Кузенкова Ж.А.

Актобе-2025 год

ВЕДОМОСТЬ РАБОЧИХ ЧЕРТЕЖЕЙ ОСНОВНОГО КОМПЛЕКТА

Лист	Наименование	Примечание
АС-1и	Общие данные (начало)	
АС-2и	Общие данные (окончание)	
АС-3и	Опора ОП-1 (Опора Ф108 Н-1,0м под газопровод ду-159)	
АС-4и	Опора ОП-2 (Опора Ф89 Н-1,0м под газопровод ду-108)	
АС-5и	Опора ОП-3 (Опора Ф57 Н-2,20м под газопровод ду-57;ду-32)	
АС-6и	Фундамент молниеприёмника Фм 1	
АС-7и	Опора под ГРПШ-13-2В-У1. Спецификация.	
АС-8и	Опора под ГРПШ-07-2У1. Спецификция.	
АС-9и	Планы ограждения 6.0х3.0м. Спецификация элементов ограждения.	
АС-10и	Секция ограждения. Спецификация.	
АС-11и	Калитка К-1. Спецификация.	

Согласовано:

Раздел ГСН	Тартанов
Раздел АС	Тимошенко

Взамен инв.№

Подпись и дата

Инв.№ подл.

Проект разработан в соответствии с действующими нормами и правилами проектирования и предусматривает мероприятия, обеспечивающие взрыво- и пожаробезопасность при эксплуатации зданий и сооружений.

Гл. инженер проекта: _____ Куандыков М.

Изм.	Кол.уч.	Лист	№ док.	Подпись	Дата
Н.контроль		Тимошенко			04.25
ГИП		Куандыков М			04.25
Разработ.		Тимошенко			04.25

502-0-АС

Строительство внутрипоселкового газопровода к с.Аккемер Уилского района Актюбинской области.

Архитектурно строительная часть

Стадия	Лист	Листов
РП	1и	11

Общие данные (начало)

ТОО "Гипрогаз Кампани"

Формат А3

ОБЩИЕ УКАЗАНИЯ:

1. Рабочие чертежи марки АС разработаны на основании;
- задания на проектирование ;
- отчета об инженерно-геологических изысканиях;
- раздела ТХ.

2. Условная отметка 0.000 указана для верха площадок, см. генеральный план.

3. Условия площадки строительства и эксплуатации следующие:

3.1 Климатический район площадки строительства по СП РК 2.04-01-2017 -IIIВ;

3.2 Нормативное значение веса снегового покрова на 1 м² горизонтальной поверхности для III снегового района по НТП РК 01-01-3.1(4.1)-2017 - 1,5кПа (150 кгс/м²)

3.3 Скоростной напор ветра для III ветрового района по НТП РК 01-01-3.1(4.1)-2017 - 0,56кПа (56 кгс/м²)

3.4 Расчетная зимняя температура наружного воздуха наиболее холодной пятидневки при обеспеченности 0,92 по СП РК 2.04-01-2017 - минус 29,9°С

3.5 Сейсмичность района строительства - 5 баллов.

3.6 Категория грунта по сейсмическим свойствам по СП РК 2.03-30-2017- II.

4. Согласно заключения об инженерно-геологических условиях объекта, основным несущим слоем для фундаментов является слой ИГЭ-1 - песок коричневый, мелкий, средней плотности. Вскрытая мощность грунтов достигает от 0,0 до 2,8 - 3,5 м., со следующими нормативными физико-механическими характеристиками :
γ=1,86 г/см³; Е=10,2МПа; С=0кПа, Y=28град.

5.

Засоленность и степень агрессивности грунтов:

По классификации СТ РК 25100-2002 грунты не засоленные. Суммарное содержание водорастворимых солей составляет 0,4%. Тип засоления сульфатный.

Согласно СП РК 2.01-101-2013 по содержанию сульфатов (8160-9984мг/кг) грунты сильноагрессивные к бетонам нормальной проницаемости (марка W4) на портландцементе по ГОСТ 10178-85 и среднеагрессивные к бетонам нормальной проницаемости (марка W4) на сульфатостойком цементе по ГОСТ 22266-94.

По суммарному содержанию хлоридов в пересчете на хлор-ион (430 - 780мг/кг) грунты среднегрессивные к арматуре железобетонных конструкций.

Коррозионная активность грунтов:

- к углеродистой стали: от «высокая»;
- удельное электрическое сопротивление-8,0 О/м.
- к алюминиевым оболочкам кабеля – «высокая»; хлор-ион – 0,02 %
- к свинцовым оболочкам кабеля –«высокая»; нитрат-ион-0,05 %

6. Грунтовые воды в пределах участка не вскрыты до глубины до 5,0 м.

Во избежание застоя поверхностных вод и проникновения их в грунты, во время строительных работ необходимо предусмотреть отвод поверхностных вод за пределы застраиваемой территории, или предусматривать устройство дренажной системы, или исключить возможность утечки из неисправных инженерных сетей.

7. Обратную засыпку выполнять сухим непучинистым грунтом без включений строительного мусора с послойным уплотнением до плотности сухого грунта не менее 1,6 т/м³. Толщина слоев 20...25 см.

8 В случае обнаружения в основании фундаментов грунтов, отличных от принятых в проекте, следует поставить в известность авторов проекта для принятия соответствующих решений.

9. Производство, монтаж и приемку работ выполнять в соответствии с рабочими чертежами и указаниями СП 45.13330.2017 "Земляные сооружения, основания и фундаменты" и СП РК 5.03-07-2013 "Несущие и ограждающие конструкции". Работы вести в соответствии с проектом производства работ по СН РК 1.03-00-2022 "Организация строительства предприятий, зданий и сооружений" с соблюдением требований СН РК 1.03-05-2011 "Охрана труда и техника безопасности в строительстве".

10. Защита строительных конструкций от коррозии в соответствии с СП 72. 13330. 2016 "Защита строительных конструкций от коррозии".

11. Среда по воздействию на металлоконструкции - слабоагрессивная. Степень очистки поверхностей стальных конструкций от окислов по ГОСТ 9.402-2004 - вторая, от жировых загрязнений - вторая.

12. Все металлические конструкции окрасить двумя слоями эмали ПФ-115 по ГОСТ 6465-76 по слою грунта ГФ-021 по ГОСТ 25129-2020 на заводе. Общая толщина лакокрасочного покрытия не менее 60 мкм.
Качество лакокрасочного покрытия должно соответствовать V классу по ГОСТ 9.032-74.

13. Производство работ в зимних условиях проектом не предусмотрено.

ПЕРЕЧЕНЬ АКТОВ ОСВИДЕТЕЛЬСТВОВАНИЯ СКРЫТЫХ РАБОТ

№П/П	Наименование актов	Примечание
	Земляные работы	
1	Освидетельствование качества грунтов основания фундаментов	
2	Устройство подготовки фундаментов с геодезической проверкой правильности заложения	
	Бетонные и железобетонные конструкции монолитные	
1	Установка арматурных изделий монолитных и железобетонных конструкций в проектное положение	
2	Проверка соответсвия сварки	
3	Устройство опалубки конструкций	
4	Бетонирование фундаментов с геодезической проверкой отметок	
5	Устройство обратной засыпки котлованов и траншей	
6	Акт приемки нулевого цикла	

Согласовано:
Раздел ГСН Тартанов
Раздел АС Тимошенко

Взамен инв.№
Подпись и дата
Инв.№ подл.

Изм.	Кол.уч.	Лист	№ док.	Подпись	Дата
Н.контроль		Тимошенко			04.25
ГИП		Куандыков М			04.25
Разработ.		Тимошенко			04.25

502-0-АС

Строительство внутрипоселкового газопровода к с.Аккемер Уилского района Актюбинской области.

Архитектурно строительная часть

Стадия	Лист	Листов
РП	2и	11

Общие данные (окончание)

ТОО "Гипрогаз Кампани"

Формат А3

Опора подвижная ОП-1

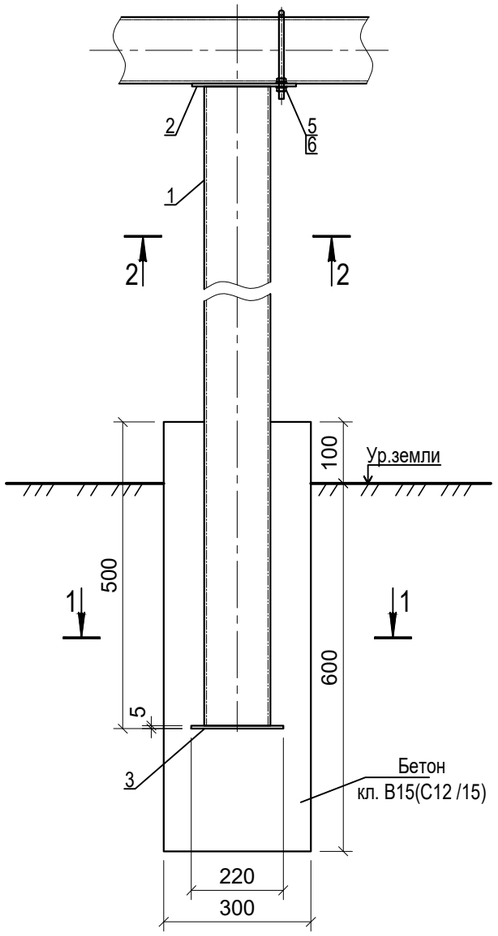

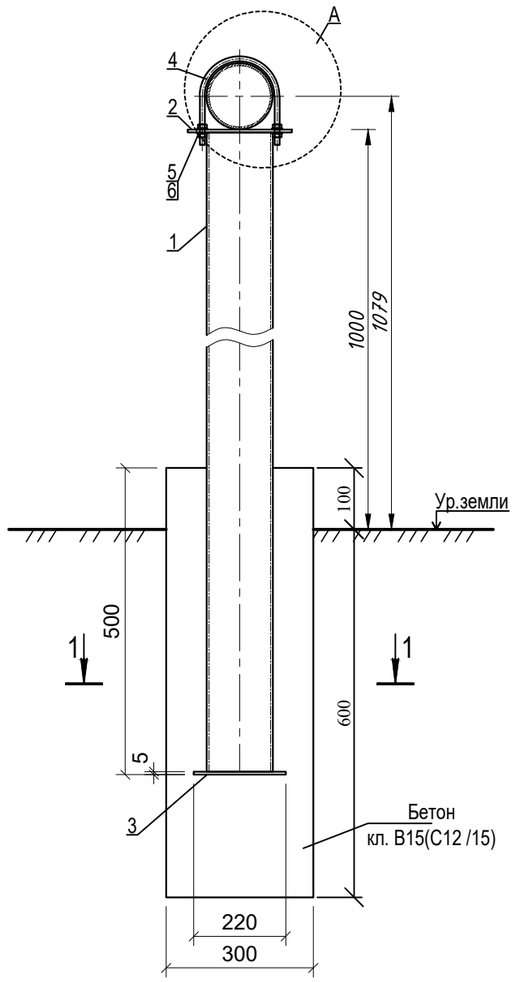

A
M 1:10

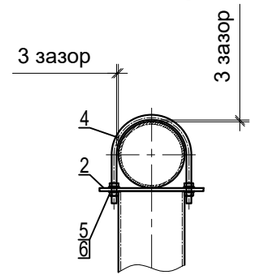

1 - 1
M 1:10

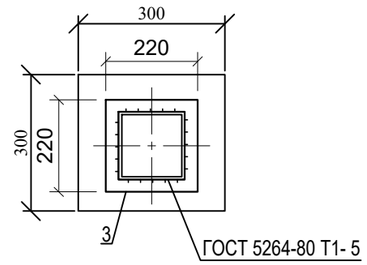

2 - 2
M 1:10

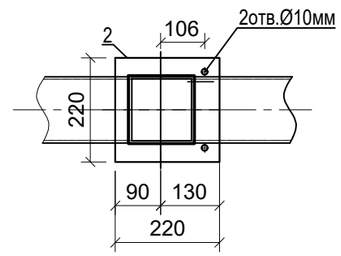

Спецификация

Поз.	Обозначение	Наименование	Кол.	Масса ед/кг	Приме-чание
		ОП-1	1	21,288	
1	214-205-0103-0007	Стойка опоры L=1500мм, ☐ 100х100х4	1	17,25	
2	214-101-0201-0003	Пластина опорная 220х220х5mm	1	1.904	
3	214-101-0201-0003	Пластина опорная 220х220х5mm	1	1.904	
4	214-206-0201-0007	Хомут L=580мм	1	0.23	
		Стандартные изделия			
5	ГОСТ 11371-78	Шайба 8.02	4		
6	ГОСТ ISO 8673-2014	Гайка М8.4	4		
		Материалы			
	212-101-2003	Бетон кл.В15(С12 /15); F50, W4	1	0.054м^3	

1. Перед началом сварочных работ произвести очистку свариваемых поверхностей механическим способом. Степень очистки поверхности конструкций - 3 по ГОСТ 9.402-2004.
2. Хомут (дет.поз.4)) должен быть свободным и не прилегать к трубе.
3. Конструкция сварная, при ручной сварке применять сертифицированные электроды Э-42. Сварные швы по ГОСТ 5264-80.
4. Неуказанные катеты сварных швов принимать по наименьшей толщине свариваемых элементов.
5. Размеры указанные на чертеже со знаком (*) уточнить по месту.
6. Металлоконструкции покрыть 2 слоями ПФ-115 по ГОСТ 6465-76 по 2 слоям грунтовки ГФ-021 по ГОСТ 25129-2020.
Качество покрытия - V по ГОСТ 9.032-74.
Степень очистки поверхности конструкций - 3 по ГОСТ 9.402-2004.
7. Изготовление и монтаж стальных конструкций производить в соотвествии со СНиП РК 5.04-18-2002. "Металлические конструкции. Правила производства и приемки работ."
8. Бетон готовить на сульфатостойком портландцементе.

Согласовано:		
Раздел ГСН	Тартанов	
Раздел АС	Тимошенко	

Взамен инв.№

Подпись и дата

Инв.№ подл.

Изм	Кол.уч.	Лист	№ док.	Подпись	Дата
Н.контроль		Тимошенко			04.25
ГИП		Куандыков М			04.25
Разработ.		Тимошенко			04.25

502-0-АС

Строительство
внутрипоселкового газопровода к с.Аккемер Уилского района Актюбинской области.

Архитектурно строительная часть

Стадия	Лист	Листов
РП	3и	

Опора ОП-1 (Опора Ф108 Н-1,0м под газопровод ду-159)

ТОО "ГипрогазКампани"

Формат А3 297х420мм

Опора подвижная ОП-2

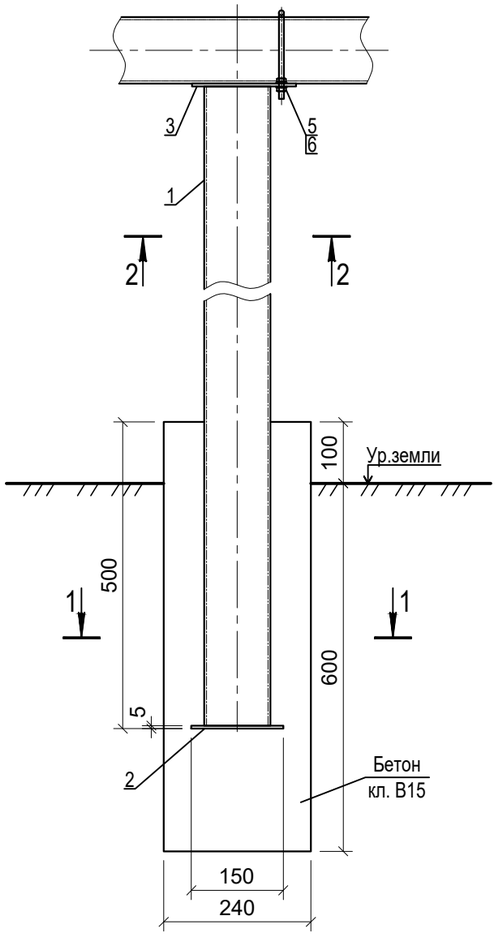

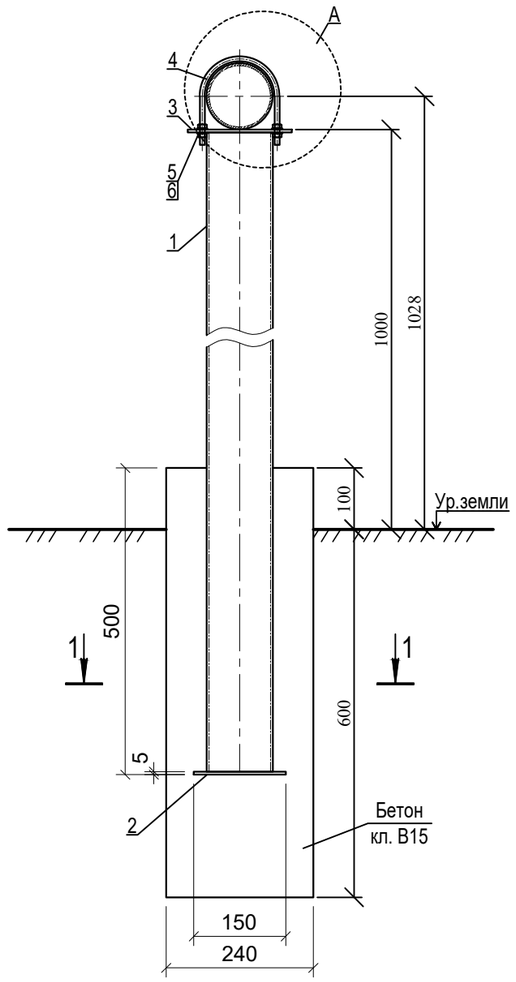

A
M 1:10

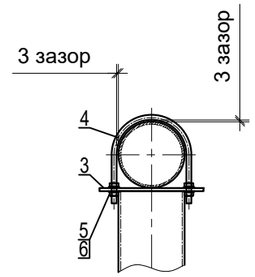

1 - 1
M 1:10

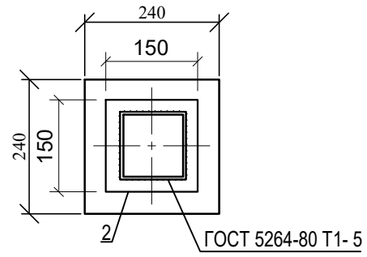

2 - 2
M 1:10

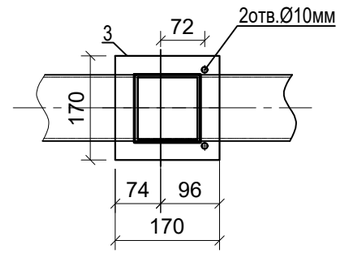

Спецификация

Поз.	Обозначение	Наименование	Кол.	Масса ед/кг	Приме-чание
		ОП-2	1	11,5	
1	214-205-0102-0060	Стойка опоры L=1500мм ☐ 60х60х3,5	1	9,315	
2	214-101-0201-0003	Пластина опорная 150х150х5mm	1	0.885	
3	214-101-0201-0003	Пластина опорная 170х170х5mm	1	1.14	
4	214-206-0201-0007	Хомут L=405мм	1	0.16	
		Стандартные изделия			
5	ГОСТ 11371-78	Шайба 8.02	6		
6	ГОСТ ISO 8673-2014	Гайка М8.4	6		
		Материалы			
7	ГОСТ 26633-2015	Бетон кл.В15; F25, W4	1	0.04 $м^3$	

1. Перед началом сварочных работ произвести очистку свариваемых поверхностей механическим способом. Степень очистки поверхности конструкций - 3 по ГОСТ 9.402-2004.
2. Хомут (дет.поз.4)) должен быть свободным и не прилегать к трубе.
3. Конструкция сварная, при ручной сварке применять сертифицированные электроды Э-42. Сварные швы по ГОСТ 5264-80.
4. Неуказанные катеты сварных швов принимать по наименьшей толщине свариваемых элементов.
5. Размеры указанные на чертеже со знаком (*) уточнить по месту.
6. Все металлические конструкции окрасить двумя слоями эмали ПФ-115 по ГОСТ 6465-76 по слою грунта ГФ-021 по ГОСТ 25129-2020 на заводе. Общая толщина лакокрасочного покрытия не менее 60 мкм. Качество покрытия - V по ГОСТ 9.032-74. Степень очистки поверхности конструкций - 3 по ГОСТ 9.402-2004.
7. Изготовление и монтаж стальных конструкций производить в соотвествии со СНиП РК 5.04-18-2002. "Металлические конструкции. Правила производства и приемки работ."
8. Бетон готовить на сульфатостойком портландцементе.

Изм	Кол.уч.	Лист	№ док.	Подпись	Дата
Н.контроль		Тимошенко			04.25
ГИП		Куандыков М			04.25
Разработ.		Тимошенко			04.25

502-АС

Строительство внутрипоселкового газопровода к с.Аккемер Уилского района Актюбинской области.

Архитектурно строительная часть

Стадия	Лист	Листов
РП	4и	

Опора ОП-2 (Опора Ф89 Н-1,0м под газопровод ду-108, ду-89)

ТОО "ГипрогазКампани"

Согласовано:
Раздел ГСН Тартанов
Раздел АС Тимошенко

Взамен инв.№
Подпись и дата
Инв.№ подл.

Формат А3 297х420мм

Опора подвижная ОП-3

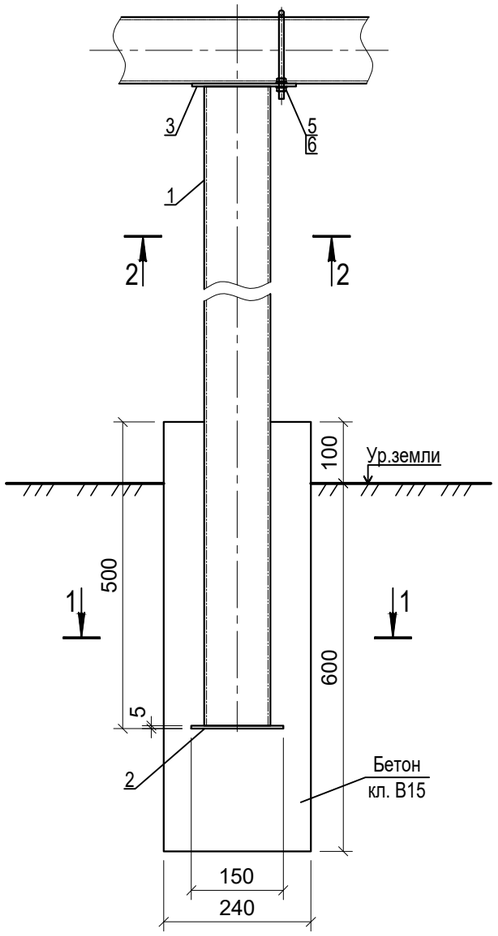

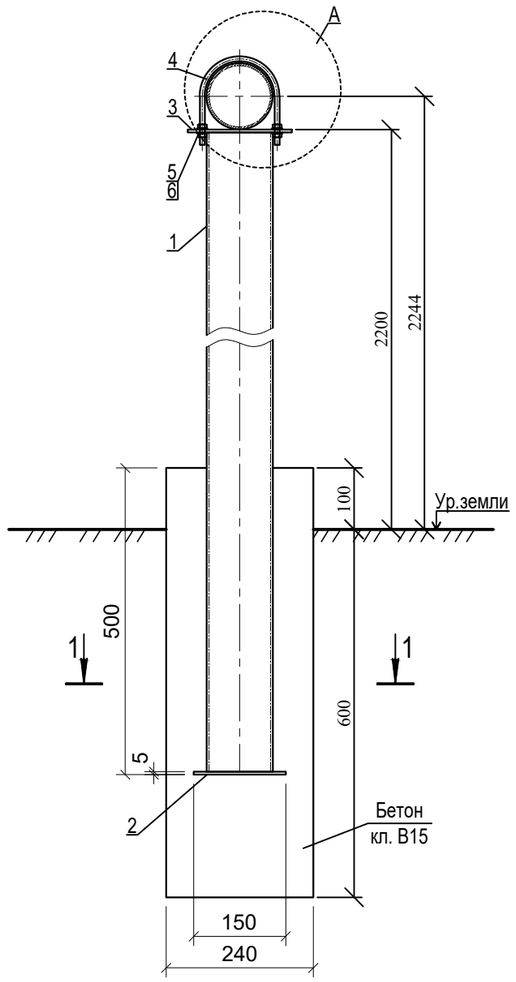

A
M 1:10

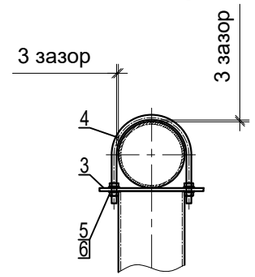

1 - 1
M 1:10

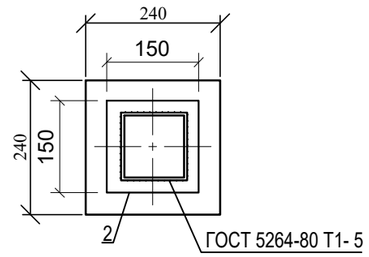

2 - 2
M 1:10

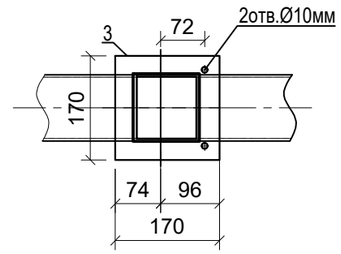

Спецификация

Поз.	Обозначение	Наименование	Кол.	Масса ед/кг	Приме-чание
		ОП-3	1	18,952	
1	214-205-0102-0060	Стойка опоры L=2700мм ☐60х60х3,5	1	16,767	
2	214-101-0201-0003	Пластина опорная 150х150х5mm	1	0.885	
3	214-101-0201-0003	Пластина опорная 170х170х5mm	1	1.14	
4	214-206-0201-0007	Хомут L=405мм	1	0.16	
		Стандартные изделия			
5	ГОСТ 11371-78	Шайба 8.02	6		
6	ГОСТ ISO 8673-2014	Гайка М8.4	6		
		Материалы			
7	212-101-2003	Бетон кл.В15; F25, W4	1	0.04 $м^3$	

1. Перед началом сварочных работ произвести очистку свариваемых поверхностей механическим способом. Степень очистки поверхности конструкций - 3 по ГОСТ 9.402-2004.
2. Хомут (дет.поз.4)) должен быть свободным и не прилегать к трубе.
3. Конструкция сварная, при ручной сварке применять сертифицированные электроды Э-42. Сварные швы по ГОСТ 5264-80.
4. Неуказанные катеты сварных швов принимать по наименьшей толщине свариваемых элементов.
5. Размеры указанные на чертеже со знаком (*) уточнить по месту.
6. Все металлические конструкции окрасить двумя слоями эмали ПФ-115 по ГОСТ 6465-76 по слою грунта ГФ-021 по ГОСТ 25129-2020 на заводе. Общая толщина лакокрасочного покрытия не менее 60 мкм. Качество покрытия - V по ГОСТ 9.032-74. Степень очистки поверхности конструкций - 3 по ГОСТ 9.402-2004.
7. Изготовление и монтаж стальных конструкций производить в соотвествии со СНиП РК 5.04-18-2002. "Металлические конструкции. Правила производства и приемки работ."
8. Бетон готовить на сульфатостойком портландцементе.

Согласовано:
Раздел ГСН Тартанов
Раздел АС Тимошенко

Взамен инв.№
Подпись и дата
Инв.№ подл.

Изм	Кол.уч.	Лист	№ док.	Подпись	Дата
Н.контроль		Тимошенко			04.25
ГИП		Куандыков М			04.25
Разработ.		Тимошенко			04.25

502-АС

Строительство внутрипоселкового газопровода к с.Аккемер Уилского района Актюбинской области.

Архитектурно строительная часть

Стадия	Лист	Листов
РП	5и	

Опора ОП-3 (Опора Ф57 Н-2,20м под газопровод ду-57;ду-32)

ТОО "ГипрогазКампани"

Формат А3 297х420мм

Фундамент Фм1

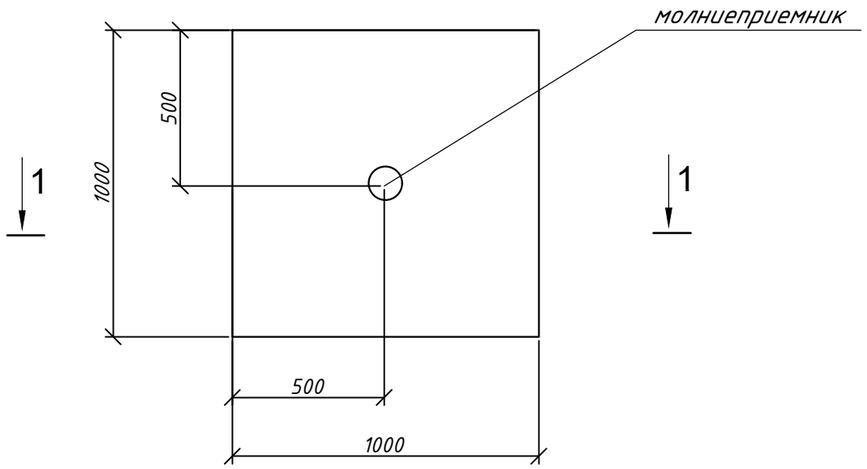

1-1

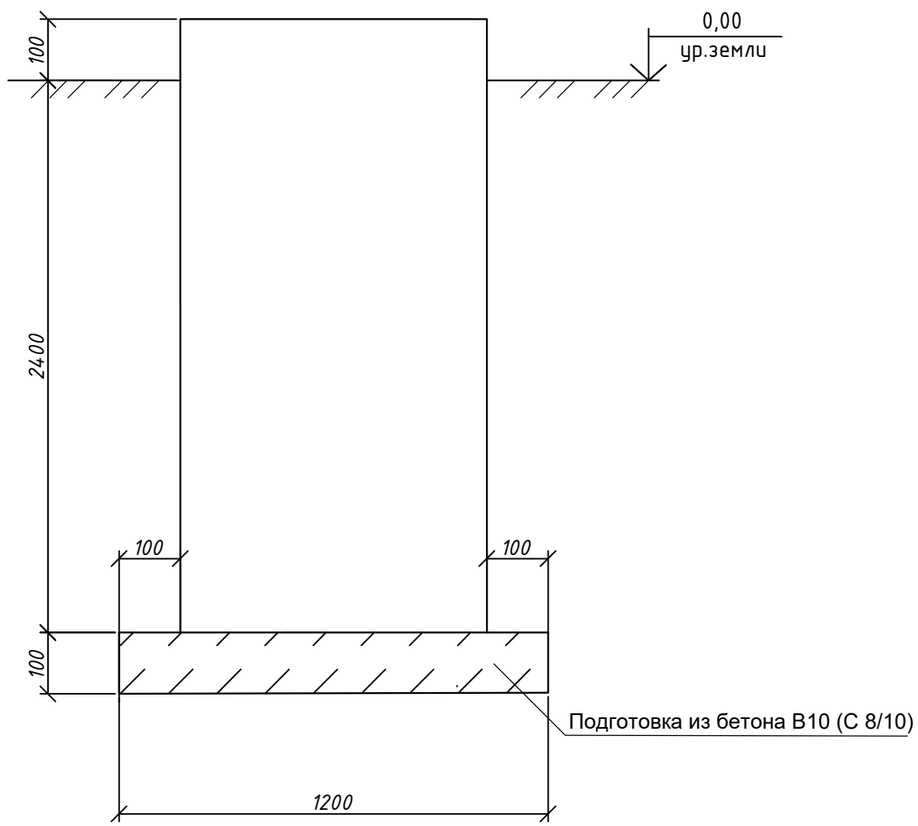

Спецификация

Марка, поз.	Обозначение	Наименование	К-во	Масса ед.кг	Примеч.
		Фундамент Фм-1			
		Материалы			
1	212-101-2003	Бетон кл. В15(С12/15), W4, F50	2,5		м³
2	212-101-1803	Бетон подгатовка В10 (С 8/10)	0,14		м³

1. Бетон В15 (С12/15), для фундаментов готовить нормальной проницаемости W4, F50 по морозостойкости, на сульфатостойком портландцементе ГОСТ 22266-2015.

Согласовано:
Раздел ГСН Тартанов
Раздел АС Тимошенко

Взам.инв.№
Подпись и дата
Инв.№ подл.

Изм	Кол.уч.	Лист	№ док.	Подпись	Дата
Н.контроль		Тимошенко			04.25
ГИП		Куандыков М			04.25
Разработ.		Тимошенко			04.25

502-0-АС

Строительство внутрипоселкового газопровода к с.Аккемер Уилского района Актюбинской области.

Архитектурно строительная часть

Стадия	Лист	Листов
РП	6и	

Фундамент молниеприёмника Фм 1

ТОО "ГипрогазКампани"

Формат А3 297х420мм

Опора ГРПШ-13-2Н(В)-У1

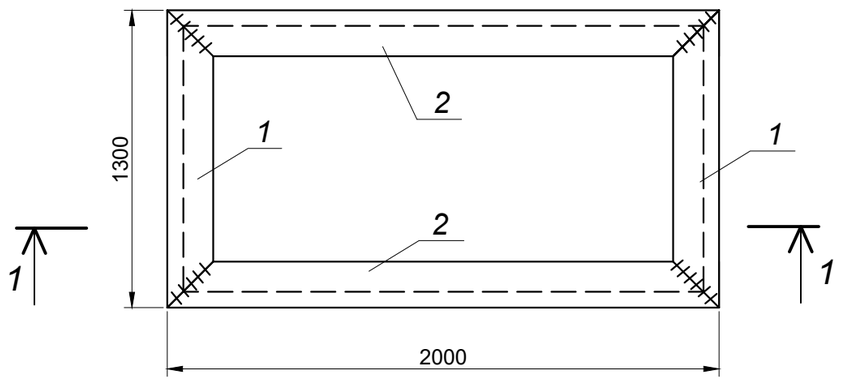

Спецификация элементов опоры ГРПШ-13-2Н(В)-У1

Марка поз.	Обозначение	Наименование	Кол-во	Масса ед.изм.	Примеч.
		Рама			
1	214-201-0102-0020	L 75x6 L=1300	2	8,95	17,9
2	214-201-0102-0020	L 75x6 L=2000	2	13,78	27,56
		Стойка			
3	214-201-0102-0020	L 75x6 L=800	4	5,51	22,04
4	214-101-0201-0009	-8x150 , L=150	4	1,4	5,6
		Материалы			
	212-101-2003	Бетон кл.В15(С12 /15); F50, W4	0,32		м3

1 - 1

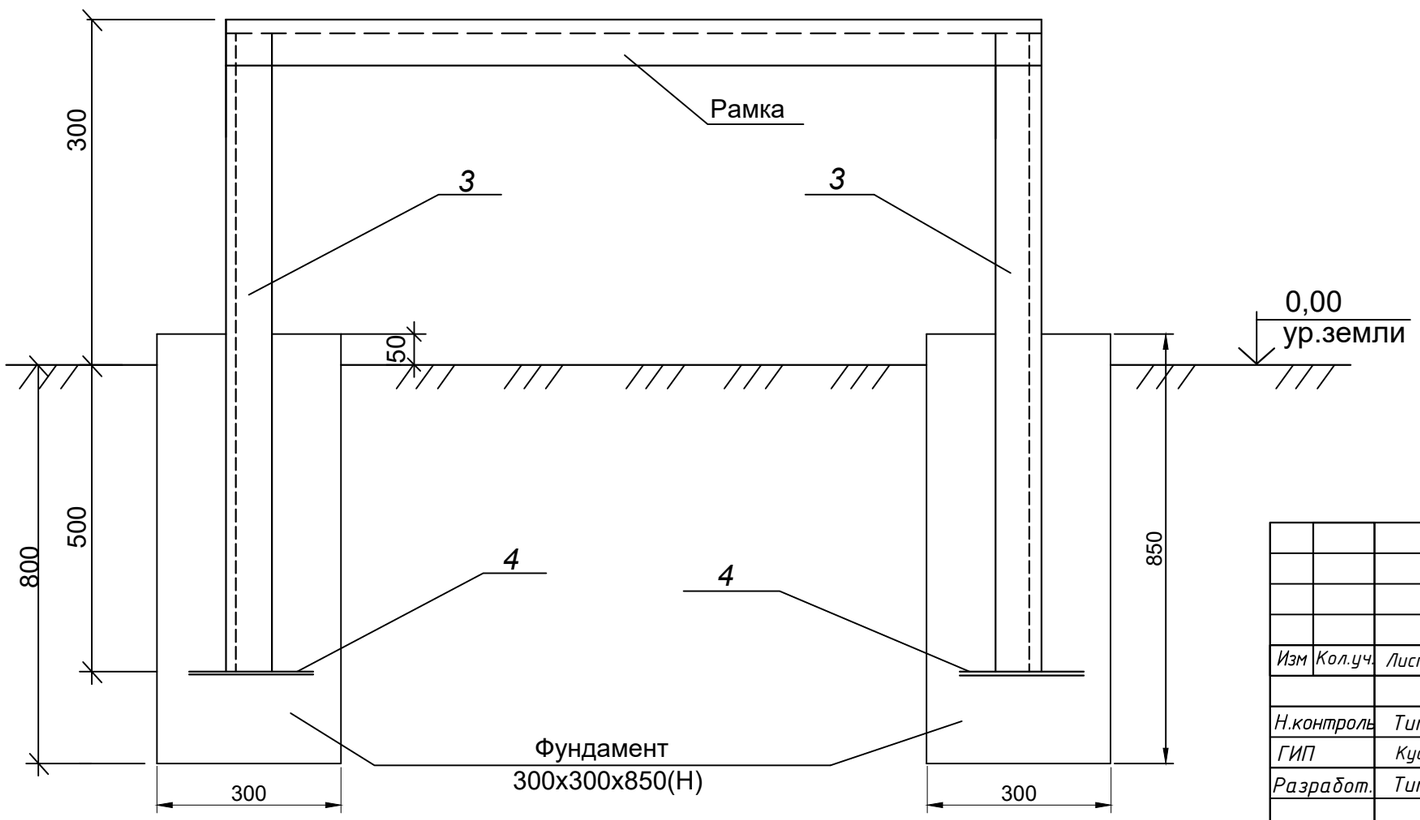

1. Перед началом сварочных работ произвести очистку свариваемых поверхностей механическим способом.
Степень очистки поверхности конструкций - 3 по ГОСТ 9.402-2004.
2. Хомут (дет.поз.4)) должен быть свободным и не прилегать к трубе.
3. Конструкция сварная, при ручной сварке применять сертифицированные электроды Э-42.
Сварные швы по ГОСТ 5264-80.
4. Неуказанные катеты сварных швов принимать по наименьшей толщине свариваемых элементов.
5. Размеры указанные на чертеже со знаком (*) уточнить по месту.
6. Все металлические конструкции окрасить двумя слоями эмали ПФ-115 по ГОСТ 6465-76 по слою грунта ГФ-021 по ГОСТ 25129-2020 на заводе. Общая толщина лакокрасочного покрытия не менее 60 мкм.
Качество покрытия - V по ГОСТ 9.032-74.
Степень очистки поверхности конструкций - 3 по ГОСТ 9.402-2004.
7. Изготовление и монтаж стальных конструкций производить в соотвествии со СНиП РК 5.04-18-2002. "Металлические конструкции. Правила производства и приемки работ."
8. Бетон готовить на сульфатостойком портландцементе.

Согласовано:
Раздел ГСН Тартанов
Раздел АС Тимошенко

Взамен инв.№
Подпись и дата
Инв.№ подл.

Изм	Кол.уч.	Лист	№ док.	Подпись	Дата	502-0-АС		
						Строительство внутрипоселкового газопровода к с.Аккемер Уилского района Актюбинской области.		
Н.контроль		Тимошенко			04.25	Архитектурно строительная часть	Стадия	Лист	Листов
ГИП		Куандыков М			04.25		РП	7и	
Разработ.		Тимошенко			04.25	Опора под ГРПШ-13-2Н(В)-У1. Спецификация.	ТОО "ГипрогазКампани"		

Формат А3 297x420мм

Опора ГРПШ-07-2У1

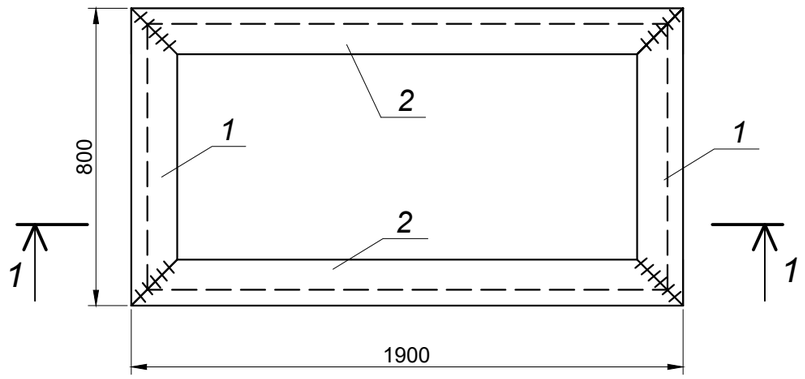

Спецификация элементов опоры ГРПШ-07-2У1

Марка поз.	Обозначение	Наименование	Кол-во	Масса ед.изм.	Примеч.
		Рама			
1	214-201-0102-0020	L 75x6 L=800	2	5,51	11,02
2	214-201-0102-0020	L 75x6 L=1900	2	13,091	26,182
		Стойка			
3	214-201-0102-0020	L 75x6 L=800	4	5,51	22,04
4	214-101-0201-0009	-8x150 , L=150	4	1,4	5,6
		Материалы			
	212-101-2003	Бетон кл.В15(С12 /15); F50, W4	0,32		м3

1 - 1

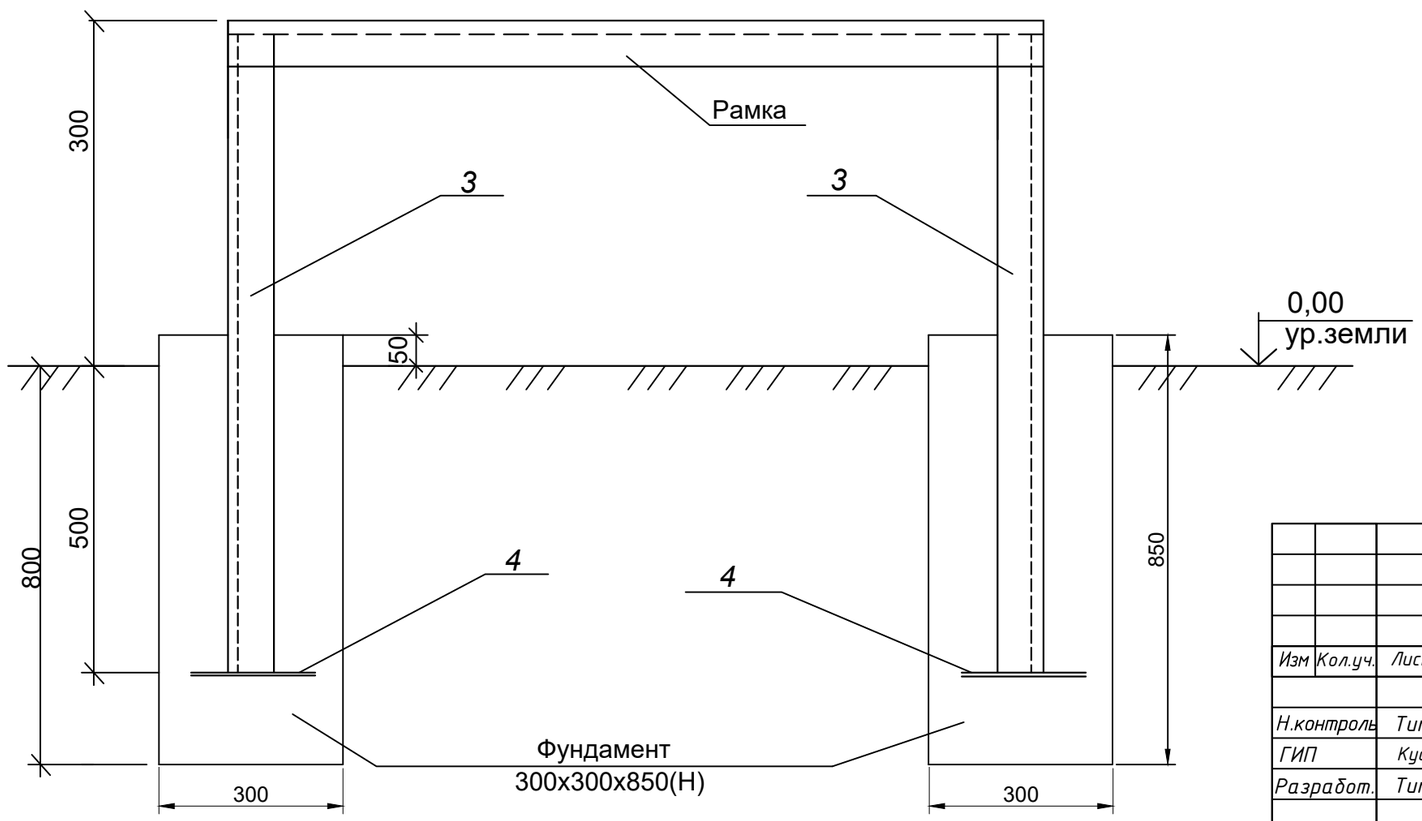

1. Перед началом сварочных работ произвести очистку свариваемых поверхностей механическим способом.
Степень очистки поверхности конструкций - 3 по ГОСТ 9.402-2004.
2. Хомут (дет.поз.4)) должен быть свободным и не прилегать к трубе.
3. Конструкция сварная, при ручной сварке применять сертифицированные электроды Э-42.
Сварные швы по ГОСТ 5264-80.
4. Неуказанные катеты сварных швов принимать по наименьшей толщине свариваемых элементов.
5. Размеры указанные на чертеже со знаком (*) уточнить по месту.
6. Все металлические конструкции окрасить двумя слоями эмали ПФ-115 по ГОСТ 6465-76 по слою грунта ГФ-021 по ГОСТ 25129-2020 на заводе. Общая толщина лакокрасочного покрытия не менее 60 мкм.
Качество покрытия - V по ГОСТ 9.032-74.
Степень очистки поверхности конструкций - 3 по ГОСТ 9.402-2004.
7. Изготовление и монтаж стальных конструкций производить в соотвествии со СНиП РК 5.04-18-2002. "Металлические конструкции. Правила производства и приемки работ."
8.Бетон готовить на сульфатостойком портландцементе.

Изм	Кол.уч.	Лист	№ док.	Подпись	Дата
Н.контроль		Тимошенко			04.25
ГИП		Куандыков М			04.25
Разработ.		Тимошенко			04.25

502-0-АС

Строительство внутрипоселкового газопровода к с.Аккемер Уилского района Актюбинской области.

Архитектурно строительная часть

Стадия	Лист	Листов
РП	8и	

Опора под ГРПШ-07-2У1. Спецификация.

ТОО "ГипрогазКампани"

Согласовано:
Раздел ГСН Тартанов
Раздел АС Тимошенко

Взамен инв.№
Подпись и дата
Инв.№ подл.

Формат А3 297x420мм

План ограждения (6х3м)
М1:50

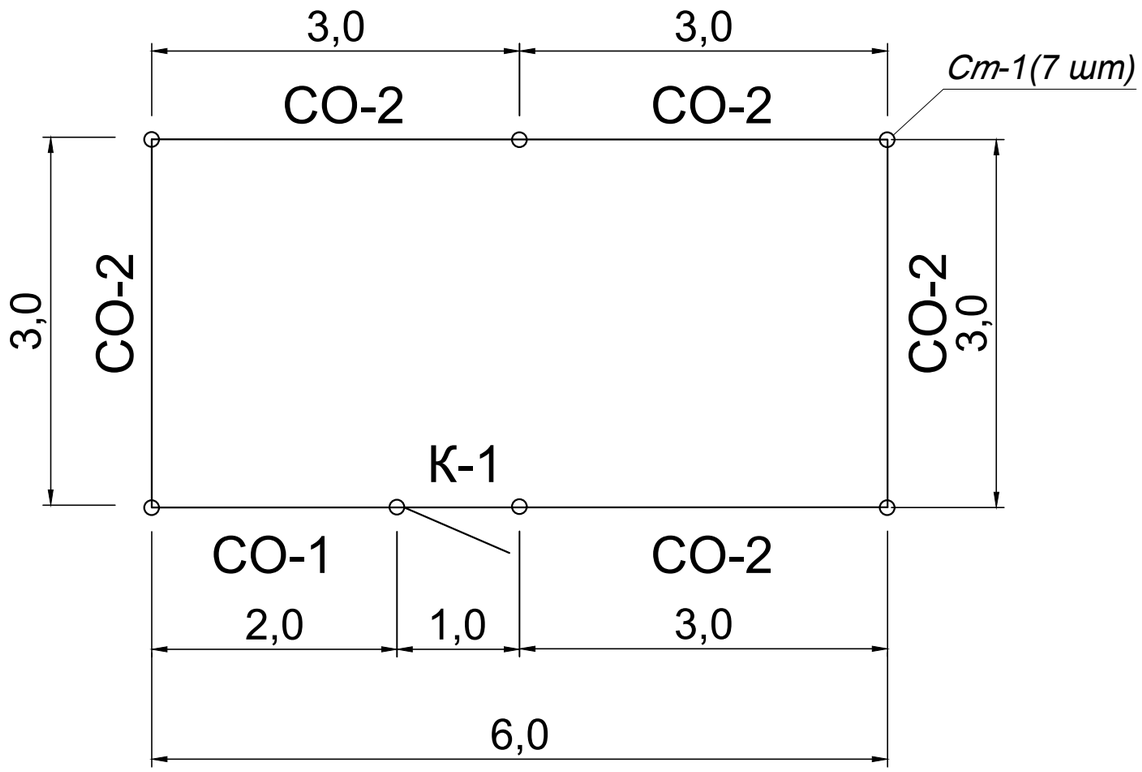

Спецификация материалов на ограждение

Марка поз.	Обозначение	Наименование	Ед. изм.	Кол-во	Масса ед.кг.	Примеч.
Ст-1	лист АС-10	Стойка Ст-1	шт.	7	30,6	214,2 кг
СО-1	лист АС-11	Секция ограждения	шт.	1	27,7	27,7 кг
СО-2	лист АС-11	Секция ограждения	шт.	5	37,44	187,2 кг
К-1	лист АС-12	Калитка	шт.	1	23,6	23,6 кг
		Предупреждающая табличка	шт.	2		
		Крепежные изделия				
	214-201-0102-0010	-50х5 L=100 мм	шт.	10	0,2	2,0 кг
	214-201-0102-0010	-50х5 L=200 мм	шт.	6	0,4	2,4 кг
		Материалы:				
	212-101-2003	Бетон кл.В15*(С $\frac{12}{15}$), W4, F50	м3	0,5		общее

* на сульфатостойком портландцементе.

1. Рамы секций ограждения и калитки изготовить из уголка 45х5.
   Полотно сетки растянуть на прутах из ар-ры d.6мм и приварить к внутренней стенке уголка.
   Соединение уголков и закрепление сетки выполняется ручной сваркой электродами Э-42 ГОСТ 9467-75.
   Все металлоконструкции огрунтовать грунтовкой ПФ-020 ГОСТ 18186-79 и окрасить масляной краской желтого цвета за два раза.
2. Фундаменты под стойки выполнить из бетона кл.В15 (С $\frac{12}{15}$), W-4 на сульфатостойком портландцементе.

Согласовано:
Раздел ГСН Тартанов
Раздел АС Тимошенко
Взамен инв.№
Подпись и дата
Инв.№ подл.

Изм.	Кол.уч.	Лист	№ док.	Подпись	Дата
Нормоконтр.		Тимошенко			04.25
ГИП		Куандыков М			04.25
Разработ.		Тимошенко			04.25

502-0-АС

Строительство внутрипоселкового газопровода к с.Аккемер Уилского района Актюбинской области.

Архитектурно строительная часть

Стадия	Лист	Листов
РП	9и	

Ограждение ГРПШ.
План ограждения М.1:50

ТОО "Гипрогаз Кампани"

Формат А3

Секция ограждения h-1,6м.

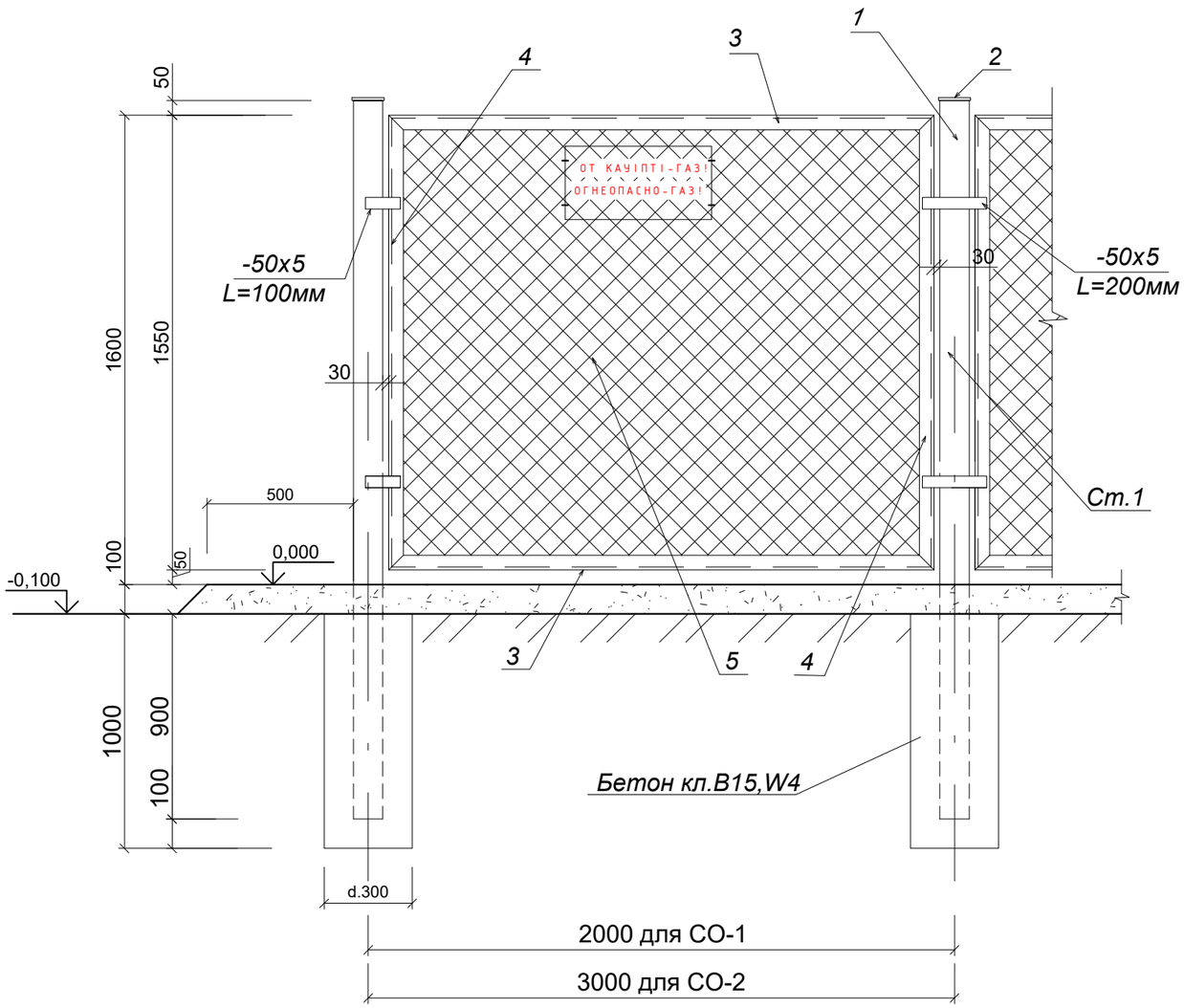

Спецификация материалов на 1ед.

Марка поз.	Обозначение	Наименование	Кол. шт.	Масса ед. кг.	Приме-чание
		Стойка Ст-1		31,5кг	
1	214-205-0102-0082	Труба квадр.80х5 L=2650мм	1	31,19	31,19кг
2	214-208-0103-0011	-90х5 L=90мм	1	0,32	0,32кг
		Секция СО-1		27,7кг	
3	214-201-0102-0007	Уголок 45х5 L= 1860мм	2	6,32	12,6кг
4	214-201-0102-0007	Уголок 45х5 L=1550мм	2	5,27	10,5кг
5	214-401-0113	Сетка Рабица светлая№50-2,0, м2	2,9	1,08	3,1кг
6	214-210-0101-0001	Ар-ра d.6AI (A240) м.п.	6,8	0,222	1,5кг
		Секция СО-2		37,44кг	
3	214-201-0102-0007	Уголок 45х5 L= 2860мм	2	9,69	19,39кг
4	214-201-0102-0007	Уголок 45х5 L=1550мм	2	5,27	10,5кг
5	214-401-0113	Сетка Рабица светлая№50-2,0, м2	4,43	1,32	5,85кг
6	214-210-0101-0001	Ар-ра d.6AI (A240) м.п.	7,8	0,222	1,7кг

1. Рамы секций ограждения и калитки изготовить из уголка 45х5.
   Полотно сетки растянуть на прутах из ар-ры d.6мм и приварить к внутренней стенке уголка.
   Соединение уголков и закрепление сетки выполняется ручной сваркой электродами Э-42 ГОСТ 9467-75.
   Все металлоконструкции огрунтовать грунтовкой ПФ-020 ГОСТ 18186-79 и окрасить масляной краской желтого цвета за два раза.
2. Фундаменты под стойки выполнить из бетона кл.В15 (С $\frac{12}{15}$), W-4 на сульфатостойком портландцементе.

Согласовано:
Раздел ГСН Тартанов
Раздел АС Тимошенко

Взам.инв.№
Подпись и дата
Инв.№ подл.

Изм.	Кол.уч.	Лист	№ док.	Подпись	Дата
Нормоконтр.		Тимошенко			04.25
ГИП		Куандыков М			04.25
Разработ.		Тимошенко			04.25

502-0-АС

Строительство внутрипоселкового газопровода к с.Аккемер Уилского района Актюбинской области.

Архитектурно строительная часть

Стадия	Лист	Листов
РП	10и	

Секция ограждения. Спецификация.

ТОО "Гипрогаз Кампани"

Формат А3

Калитка К-1

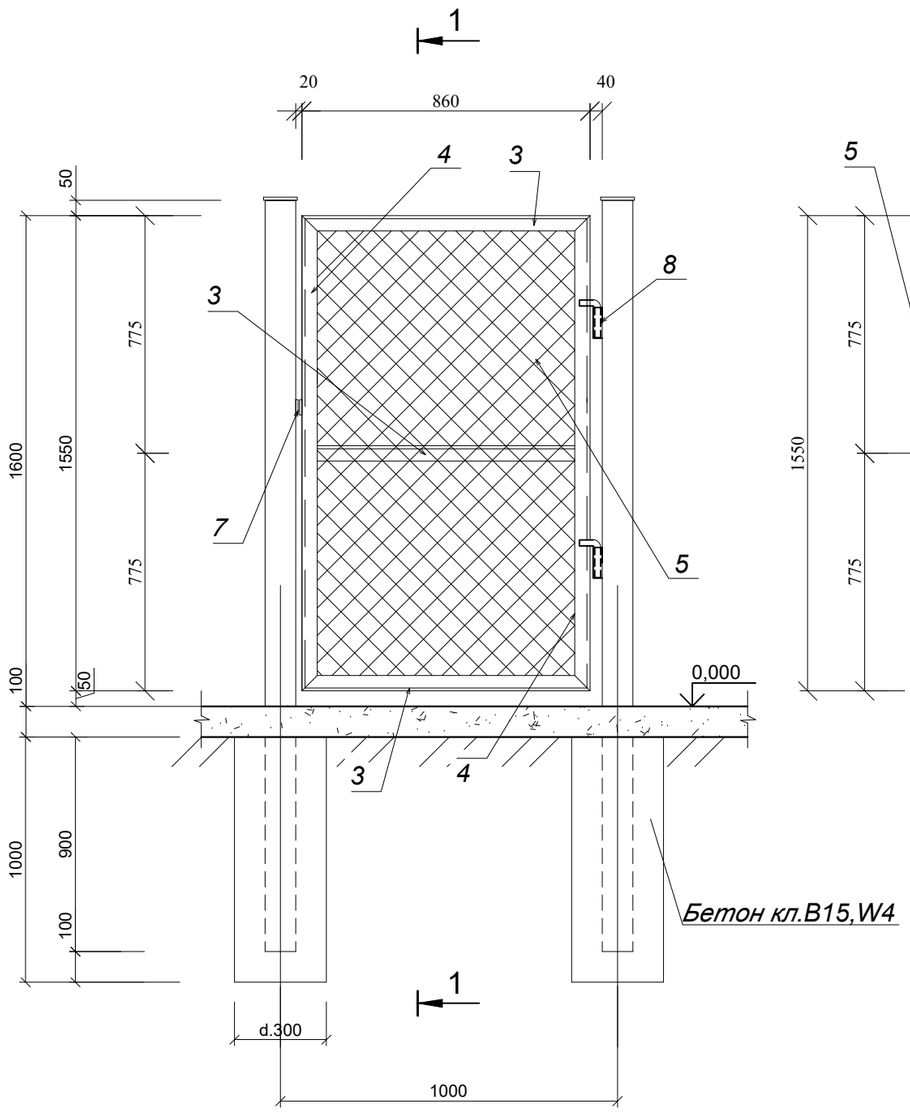

1 - 1

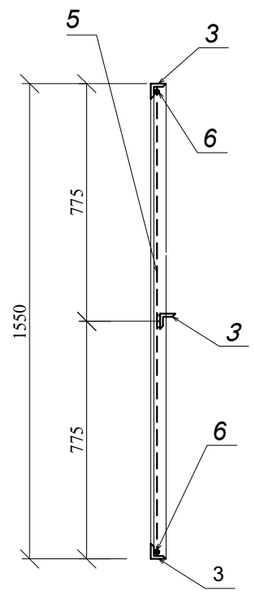

Спецификация материалов на 1ед.

Марка поз.	Обозначение	Наименование	Кол. шт.	Масса ед. кг.	Приме-чание
		Калитка К1		23,67кг	
3	214-201-0102-0007	Уголок 45х5 L= 860мм	3	3,0	9,00
4	214-201-0102-0007	Уголок 45х5 L=1550мм	2	5,27	10,54
5	214-401-0113	Сетка Рабица светлая№50-3,0, м2	1,4	1,08	1,51
6	214-210-0101-0001	Ар-ра d.6AI (А 240) м.п.	4,8	0,222	1,07
7	214-201-0102-0010	-50х5 L=100мм	2	0,2	0,40
8	214-205-0101-0021	Труба □ 25х25х2,5 L=100мм	2	0,176	0,35
	214-210-0102-0003	Ар-ра d.18AI (А 240) L=200мм	2	0,4	0,80

1. Рамы секций ограждения и калитки изготовить из уголка 45х5. Полотно сетки растянуть на прутах из ар-ры d.6мм и приварить к внутренней стенке уголка. Соединение уголков и закрепление сетки выполняется ручной сваркой электродами Э-42 ГОСТ 9467-75. Все металлоконструкции огрунтовать грунтовкой ПФ-020 ГОСТ 18186-79 и окрасить масляной краской желтого цвета за два раза.
2. Фундаменты под стойки выполнить из бетона кл.В15 ($C\frac{12}{15}$), W4 на сульфатостойком портландцементе.

Согласовано:
Раздел ГСН Тартанов
Раздел АС Тимошенко

Взам.инв.№
Подпись и дата
Инв.№ подл.

Изм.	Кол.уч.	Лист	№ док.	Подпись	Дата
Нормоконтр.		Тимошенко			04.25
ГИП		Куандыков М			04.25
Разработ.		Тимошенко			04.25

502-0-АС

Строительство внутрипоселкового газопровода к с.Аккемер Уилского района Актюбинской области.

Архитектурно строительная часть

Стадия	Лист	Листов
РП	11и	

Калитка К-1. Спецификация.

ТОО "Гипрогаз Кампани"

Формат А3