Товариществ с ограниченной ответственностью "ЭкоАС проект"
ГЛ-19017072 от 15.08.2019г

Заказ: ЖС-2025-2026

Заказчик: ГУ "Аппарат Акима города Кульсары"

РАБОЧИЙ ПРОЕКТ

«Строительство ограждении кладбищ в городе Кульсары Жылыойского района Атырауской области (Корректировка)»

Том 3. Альбом 2. Архитектурно строительные решения

Кульсары, 2025г.

Товариществ с ограниченной ответственностью "ЭкоАС проект"
ГЛ-19017072 от 15.08.2019г

Заказ: ЖС-2025-2026

Заказчик: ГУ "Аппарат Акима города Кульсары"

РАБОЧИЙ ПРОЕКТ

«Строительство ограждении кладбищ в городе Кульсары Жылыойского района Атырауской области (Корректировка)»

Том 3. Альбом 2. Архитектурно строительные решения

Директор		Хасанова А.
ГИП		Хасанова А.

Кульсары, 2025г.

Ведомость рабочих чертежей основного комплекта

№ п/п	Наименование	Примечание
1	Общие данные (начало)	
2	Ведомость объемов работ по устройству ограждений.	
3	План ограждения-Дуйсеке Ата.	
4	План ограждения Кайкы.	
5	План ограждения 3 участок.	
6	План ограждения в районе РМЦ НГДУ"ЖМГ".	
7	План ограждения -Промзона.	
8	Ворота В-1. Стойка С-1. Фундамент монолитный Фм-1.	
9	Узел "А". Шарнир Ш-1. Сечение а-а. Спецификация элементов ворот В-2.	
10	Калитка К-1. Стойка С-1. Фундамент монолитный Фм-1.	
11	Узел "А". Шарнир Ш-1. Сечение а-а. Спецификация элементов калитка К-1.	

Согласовано

Согласовано

Раздел АС Сулейменова

Раздел ГП Сулейменова

Взам. инв. №

Подп. и дата

Инв. № подл.

Изм.	Кол.	Лист	№док	Подпись	Дата
ГИП		Хасанова А			11.25
Проверил		Хасанова А.С.			11.25
Исполнитель		Сулейменова			11.25

ЖС-2025/2026-ВЧ

"Строительство ограждении кладбищ в городе Кульсары Жылыойского района, Атырауской области"

Архитектурно-строительные решения

СТАДИЯ	ЛИСТ	ЛИСТОВ
РП	1	1

Ведомость рабочих чертежей основного комплекта.

ТОО "ЭкоАС проект"
ГСЛ-19017072

Копировал

Формат А4

Ведомость основных комплектов рабочих чертежей

Обозначение	Наименование	Примечание
ЖС-2025/2026-ГП	Генеральный план	
ЖС-2025/2026-АС	Архитектурно-строительные решения	

Ведомость ссылочных и прилагаемых документов

Обозначение	Наименование	Примечание
	Ссылочные документы	
СН РК 5.01-01-2013	Земляные сооружения, основания и фундаменты	
СН РК 2.01-01-2013	Защита строительных конструкции от коррозий	
СП РК 20.13330.2016	Нагрузки и воздействия.	
СП РК 5.01-102-2013	Основания зданий и сооружений.	
СП РК 2.01-101-2013	Защита строительных конструкции от коррозий	
СП РК 1.03-106-2012	Охрана труда и техника безопасности в строительстве.	
СНиП РК 5.03-34-2005	Бетонные и ж/бетонные конструкции. Основные положения.	
СНиП РК 5.04-23-2002	Стальные конструкции.	
СП РК 5.03-107-2013	Несущие и ограждающие конструкции.	
ГОСТ 5781-82*	Сталь горячекатаная для армирования железобетонных конструкций.	
Серия 3.017-3	Ограждения площадка и участков предприятий здания сооружений	

Исходные данные

1. Проект разработан на основании задания на проектирование выданного заказчиком ГУ "Аппарат акима г.Кульсары районного значения"

Характеристика района строительства.

2. Краткая характеристика здания и условия строительства
   - Климатический подрайон - IVГ;
   - Уровень ответственности здания - Технически не сложные объекты II (нормального) уровня ответственности;
   - Сейсмичность участка строительства - 5 баллов;
   - Расчетная температура наружного воздуха наиболее холодной пятидневки (обеспеченность 0,92) - 14,9°С;
   - Снеговой район строительства - I (НТП РК 01-01-3.1 (4.1)-2017 Нагрузки и воздействия на здания);
   - Ветровой район строительства - IV (НТП РК 01-01-3.1 (4.1)-2017 Нагрузки и воздействия на здания).

Проектное решение

Проектом предусматривается строительство ограждений кладбищ на нескольких участках в г.Кульсары, Жылыойский район;

- Кладбище «Дуйсеке ата»,

-«Кайкы» расположены вдоль автотрассы в направлении Кульсары-Доссор.

-Кладбище на 3-м участке г.Кульсары.

-Кладбище в районе механического цеха НГДУ на 1-м стучастке.

-Кладбище в промышленной зоне ПС Промзона-2.

- с монтажом железобетонных ограждений. Серии 3.017-3 высотой 2 м. 1ЗП 40.20 (без ноги). Фундаментов Ф12.7.5. металлических решетчатых ворот L-4,5 м, 2 м и калиток размерами L-1,5 м, h-2 м.

Под фундаменты предусмотрено щебеночный слой, пропитанной битумом толщиной - 100 мм.

Защитные мероприятия

Все металлические элементы креплений, должны быть подвергнуты антикорризионной защите, в соответствии с "Указаниями по проектированию антикорризионной защиты строительных конструкций"

Группы возгораемости и пределы огнестойкости, принятых в проекте конструкций, соответствует требованиям СН РК.

Проектом предусматривается окраска панелей бетонных ограждений с наружной стороны силикатной краской с подготовкой поверхности.

В связи с сульфатной агрессией грунтов, в проекте предусматриваются следующие мероприятия;

-боковые поверхности подземных железобетонных и бетонных конструкций, соприкасающиеся с грунтом, обмазываются битумной мастикой за два раза.

-бетон для всех конструкций на сульфатостойком цементе по водонепроницаемости W4.

-в основании фундаментов и площадок выполнить щебеночную подготовку толщиной 100 мм, пролитую битумом.

Металлические поверхности окрасить эмалью ПФ-113 ГОСТ 926-82* по слою грунтовки ПФ-021 ГОСТ 25129-82*.

При изготовлении металлоконсрукции сварные соединения выполнять угловым швом высотой катета 6мм, варить сплошным швом, монтажные швы выполнять-ручной электродуговой сваркой высотой катета 8 мм электродами Э-42.

Все монтажные соединения варить сплошным швом по всему периметру соединяемых деталей.

Рабочий проект Ограждение кладбищ в городе Кульсары Жылыойского района разработан в соответствии с действующими на территории Республики Казахстан нормами и правилами и предусматривает мероприятия, обеспечивающие взрыво-пожаро-безопасность, исключающие вредные воздействия на окружающую средуи воздушный бассейн, а так же предупреждающие чрезвычайные ситуации природного и техногенного характера.

Главный инженер проекта _____ Хасанова А.С.

Согласовано

Раздел АС Сулейменова Д

Раздел ГП Сулейменова Д

Согласовано

Взам. инв. №

Подп. и дата

Инв. № подл.

"Строительство ограждении кладбищ в городе Кульсары Жылыойского района, Атырауской области"

ЖС-2025/2026-АС

"Строительство ограждении кладбищ в городе Кульсары Жылыойского района, Атырауской области"

Изм.	Кол.	Лист	№док	Подпись	Дата		СТАДИЯ	ЛИСТ	ЛИСТОВ
ГИП		Хасанова А			11.25	Архитектурно-строительные решения	РП	2	11
Проверил		Хасанова А.С.			11.25				
Исполнитель		Сулейменова			11.25	Общие данные	ТОО "ЭкоАС проект" ГСЛ-19017072		

Копировал Формат А3

План ограждения- Дуйсеке Ата.

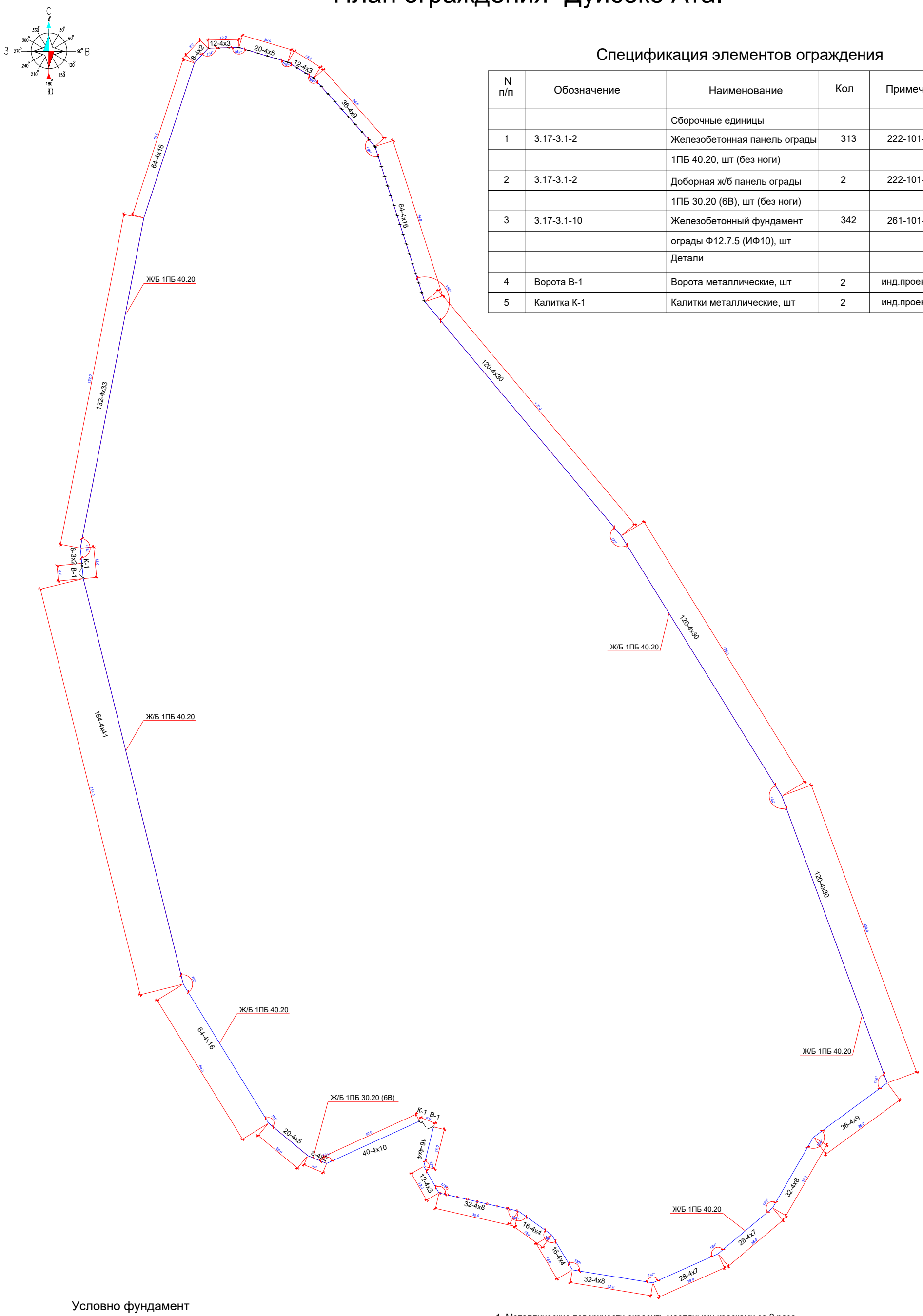

Спецификация элементов ограждения

N п/п	Обозначение	Наименование	Кол	Примечание
		Сборочные единицы		
1	3.17-3.1-2	Железобетонная панель ограды	313	222-101-0101
		1ПБ 40.20, шт (без ноги)		
2	3.17-3.1-2	Доборная ж/б панель ограды	2	222-101-0101
		1ПБ 30.20 (6В), шт (без ноги)		
3	3.17-3.1-10	Железобетонный фундамент	342	261-101-0383
		ограды Ф12.7.5 (ИФ10), шт		
		Детали		
4	Ворота В-1	Ворота металлические, шт	2	инд.проект
5	Калитка К-1	Калитки металлические, шт	2	инд.проект

Условно фундамент
Ф12.7.5 (ИФ10)

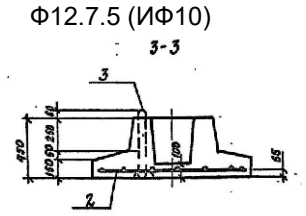

1. Металлические поверхности окрасить масляными красками за 2 раза.
2. Относительно планировочный уровень земли.
3. Бетонные работы по возведению монолитных конструкций выполнять в соответствии с указаниями требованиями СП РК 5.03-107-2013 "Несущие и ограждающие конструкции".

						ЖС-2025/2026-АС			
						"Строительство ограждении кладбищ в городе Кульсары Жылыойского района, Атырауской области"			
Изм.	Кол.	Лист	№док	Подпись	Дата	Архитектурно-строительные решения	СТАДИЯ	ЛИСТ	ЛИСТОВ
ГИП		Хасанова А			11.25		РП	3	11
Проверил		Хасанова А.С.			11.25				
Исполнитель		Сулейменова			11.25	План ограждения-Дуйсеке Ата	ТОО "ЭкоАС проект" ГСЛ-19017072		

Формат А3

План ограждения -Кайкы

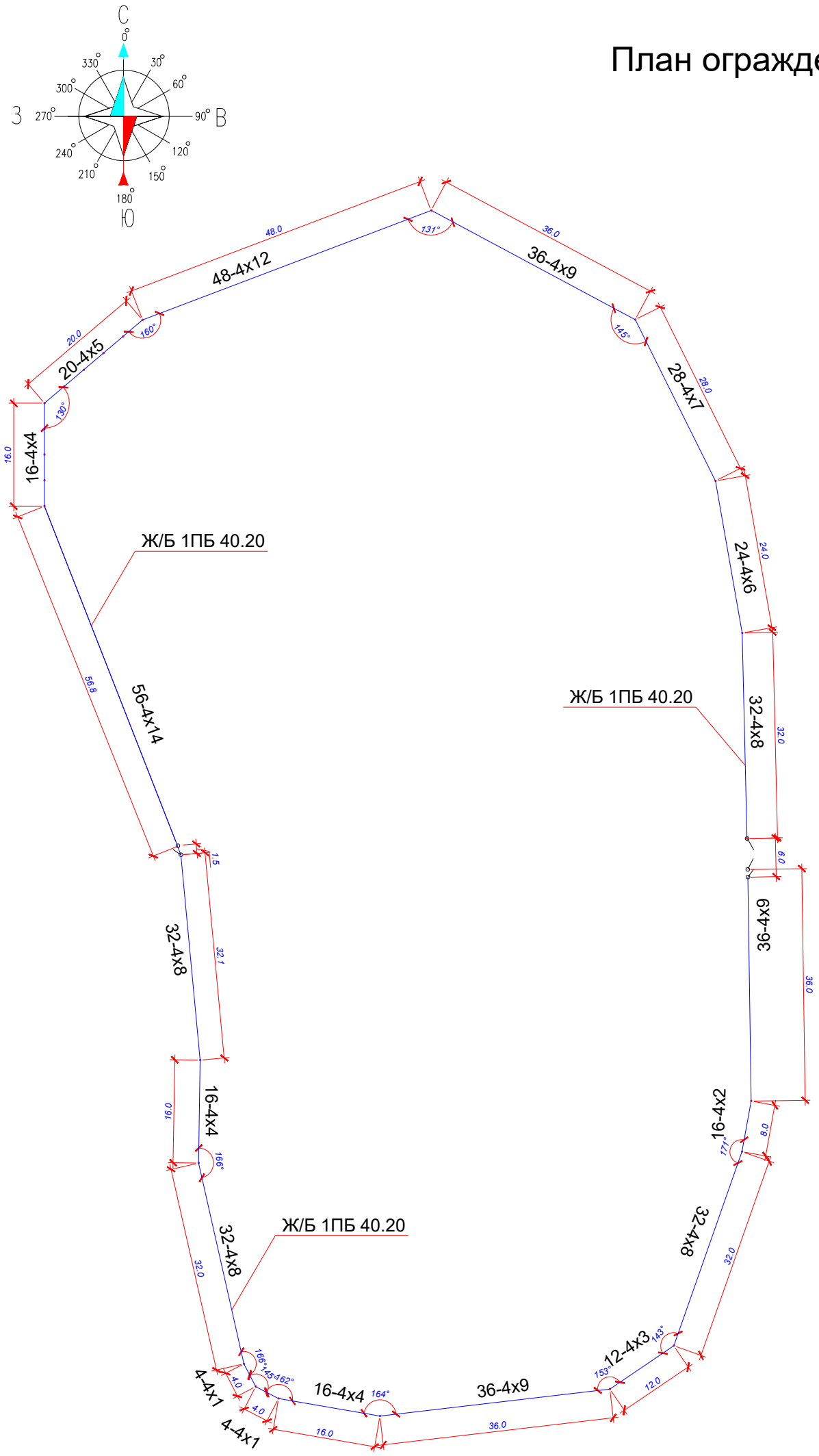

Спецификация элементов ограждения

N п/п	Обозначение	Наименование	Кол	Примечание
		Сборочные единицы		
1	3.17-3.1-2	Железобетонная панель ограды	123	222-101-0101
		1ПБ 40.20, шт, (без ноги)		
2	3.17-3.1-10	Железобетонный фундамент	142	261-101-0383
		ограды Ф12.7.5, шт		
		Детали		
3	Ворота В-1	Ворота металлические, шт	1	Инд.
4	Калитка К-1	Калитки металлические, шт	2	Инд.

Условно фундамент Ф12.7.5 (ИФ10)

3-3

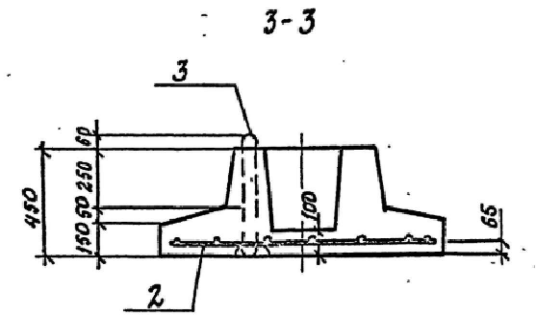

1. Металлические поверхности окрасить масляными красками за 2 раза.
2. Относительно планировочный уровень земли.
3. Бетонные работы по возведению монолитных конструкций выполнять в соответствии с указаниями требованиями СП РК 5.03-107-2013 "Несущие и ограждающие конструкции".

						ЖС-2025/2026-АС			
						"Строительство ограждении кладбищ в городе Кульсары Жылыойского района, Атырауской области"			
Изм.	Кол.	Лист	№док	Подпись	Дата	Архитектурно-строительные решения	СТАДИЯ	ЛИСТ	ЛИСТОВ
ГИП		Хасанова А			11.25		РП	4	11
Проверил		Хасанова А.С.			11.25				
Исполнитель		Сулейменова			11.25	План ограждения Кайкы	ТОО "ЭкоАС проект" ГСЛ-19017072		

План ограждения 3 участок.

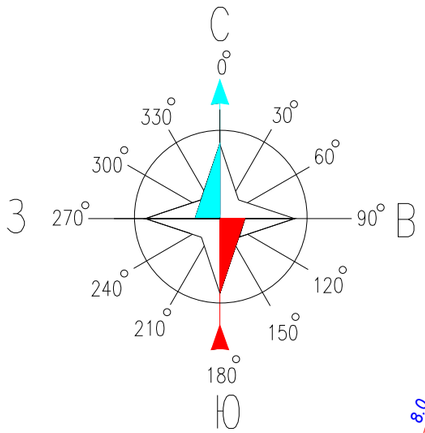

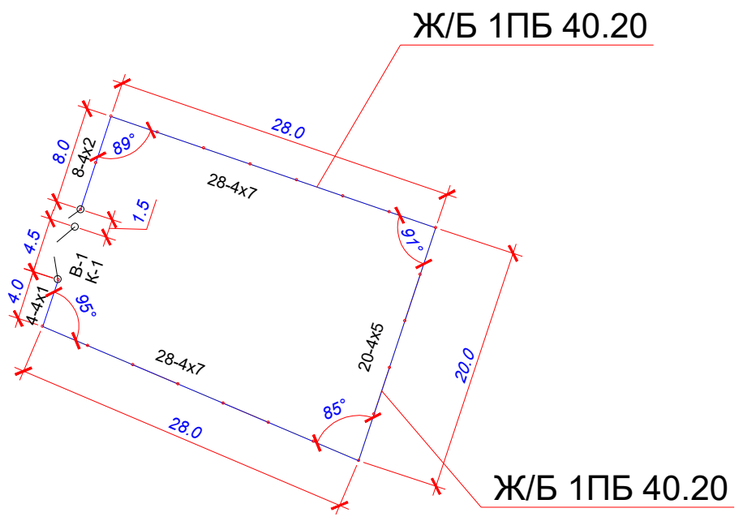

Спецификация элементов ограждения

N п/п	Обозначение	Наименование	Кол	Примечание
		Сборочные единицы		
1	3.17-3.1-2	Железобетонная панель ограды	22	222-101-0101
		1ПБ 40.20, шт (без ноги)		
3	3.17-3.1-10	Железобетонный фундамент	27	261-101-0383
		ограды Ф12.7.5, шт		
		Детали		
4	Ворота В-1	Ворота металлические, шт	1	Инд.
5	Калитка К-1	Калитки металлические, шт	1	Инд.

Условно фундамент Ф12.7.5 (ИФ10)

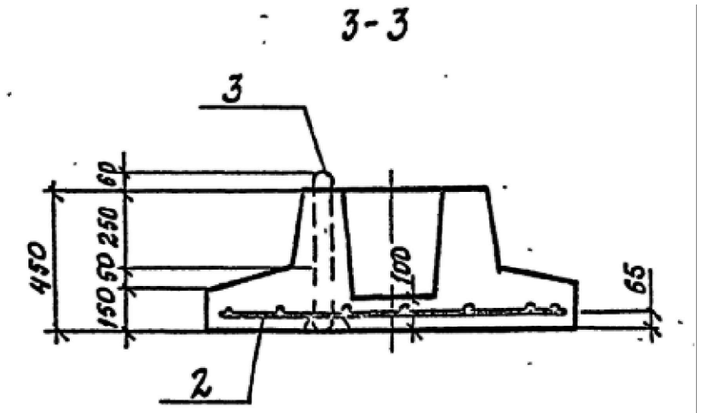

1. Металлические поверхности окрасить масляными красками за 2 раза.
2. Относительно планировочный уровень земли.
3. Бетонные работы по возведению монолитных конструкций выполнять в соответствии с указаниями требованиями СП РК 5.03-107-2013 "Несущие и ограждающие конструкции".

						ЖС-2025/2026-АС			
						"Строительство ограждении кладбищ в городе Кульсары Жылыойского района, Атырауской области"			
Изм.	Кол.	Лист	№док	Подпись	Дата	Архитектурно-строительные решения	СТАДИЯ	ЛИСТ	ЛИСТОВ
ГИП		Хасанова А			11.25		РП	5	11
Проверил		Хасанова А.С.			11.25				
Исполнитель		Сулейменова			11.25	План ограждения 3 участок	ТОО "ЭкоАС проект" ГСЛ-19017072		

План ограждения в районе РМЦ НГДУ"ЖМГ"

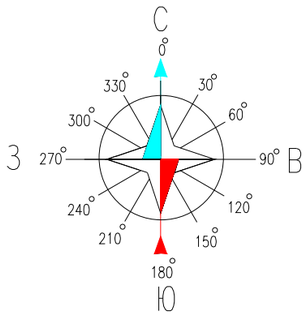

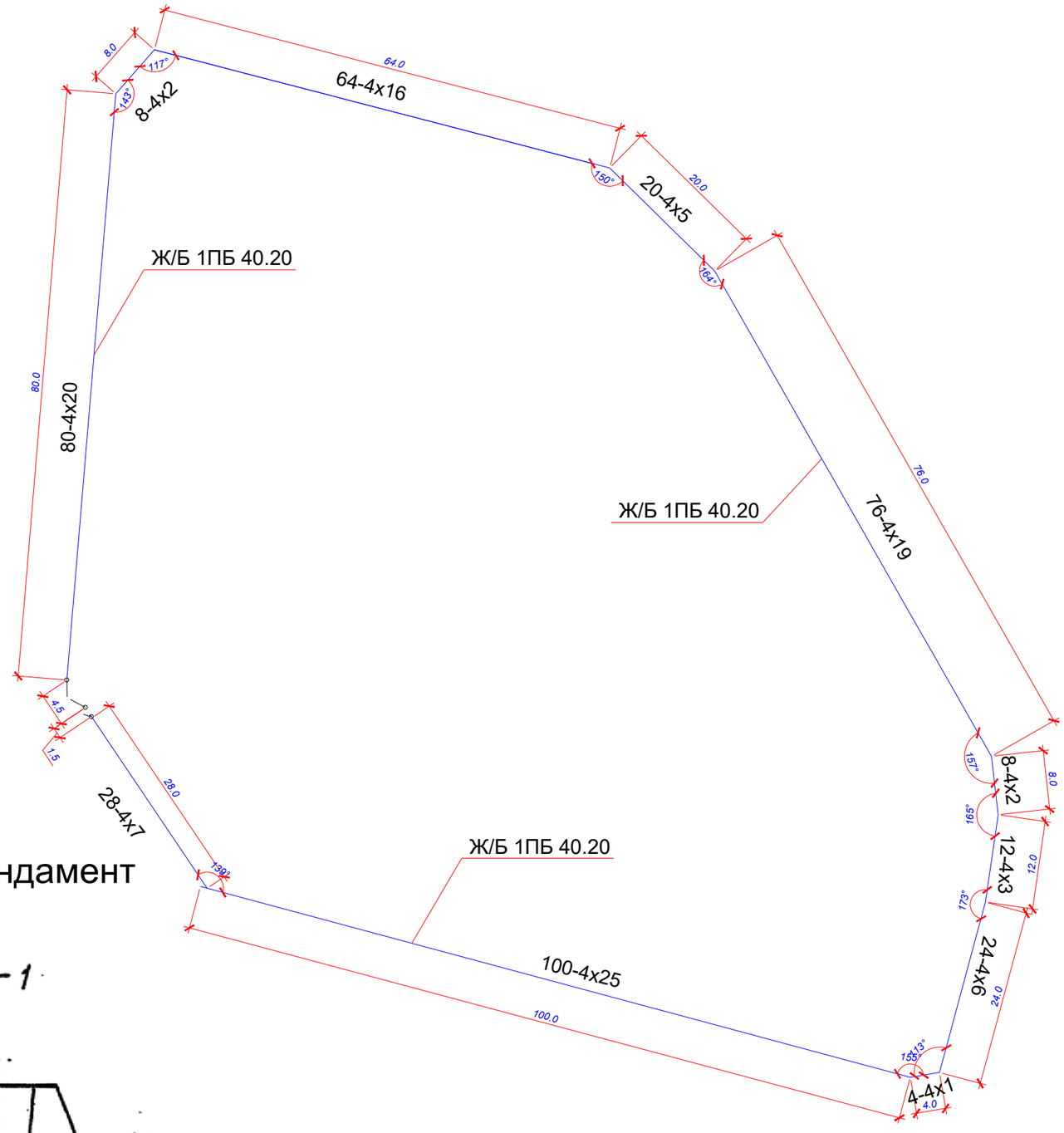

Спецификация элементов ограждения

N п/п	Обозначение	Наименование	Кол	Примечание
		Сборочные единицы		
1	3.17-3.1-2	Железобетонная панель ограды	106	222-101-0101
		1ПБ 40.20, шт (без ног)		
2	3.17-3.1-10	Железобетонный фундамент	117	261-101-0383
		ограды Ф9.7.5, шт		
		Детали		
3	Ворота В-1	Ворота металлические, шт	1	Инд
4	Калитка К-1	Калитки металлические, шт	1	Инд

Условно фундамент Ф9.7.5

1 - 1

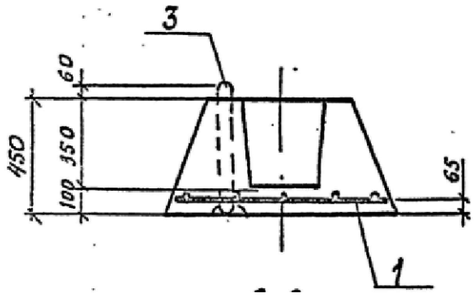

1. Металлические поверхности окрасить масляными красками за 2 раза.
2. Относительно планировочный уровень земли.
3. Бетонные работы по возведению монолитных конструкций выполнять в соответствии с указаниями требованиями СП РК 5.03-107-2013 "Несущие и ограждающие конструкции".

Изм.	Кол.	Лист	№док	Подпись	Дата				
						ЖС-2025/2026-АС			
						"Строительство ограждении кладбищ в городе Кульсары Жылыойского района, Атырауской области"			
ГИП		Хасанова А			11.25	Архитектурно-строительные решения	СТАДИЯ	ЛИСТ	ЛИСТОВ
Проверил		Хасанова А.С.			11.25		РП	6	11
Исполнитель		Сулейменова			11.25	План ограждения в районе РМЦ НГДУ"ЖМГ"	ТОО "ЭкоАС проект" ГСП-19017072		

План ограждения Промзона

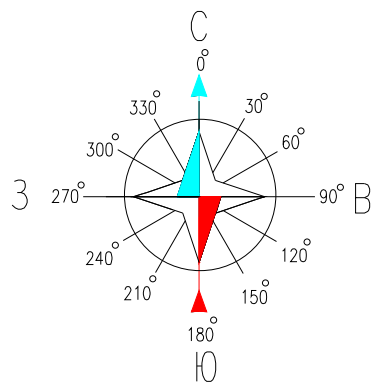

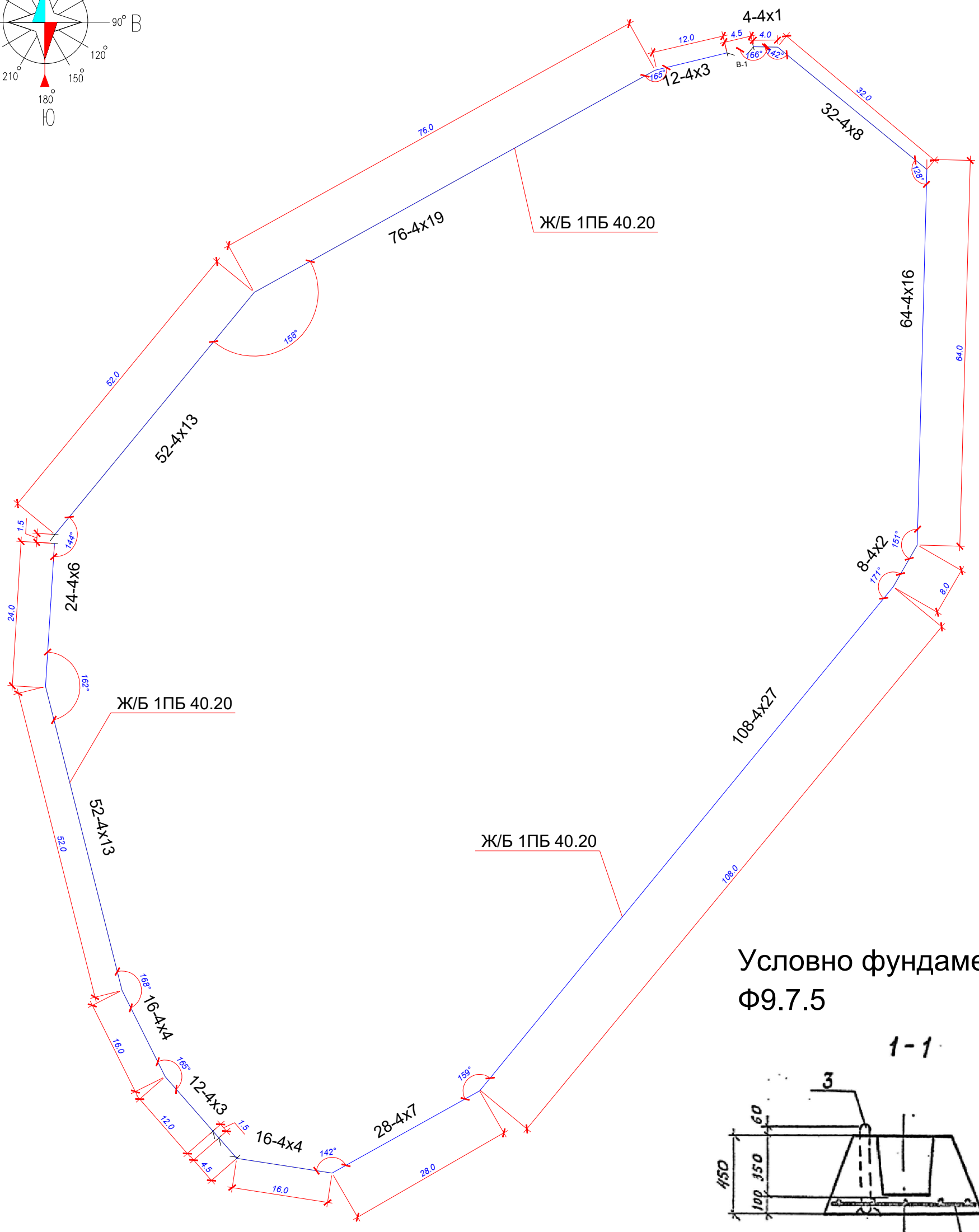

Условно фундамент Ф9.7.5

1-1

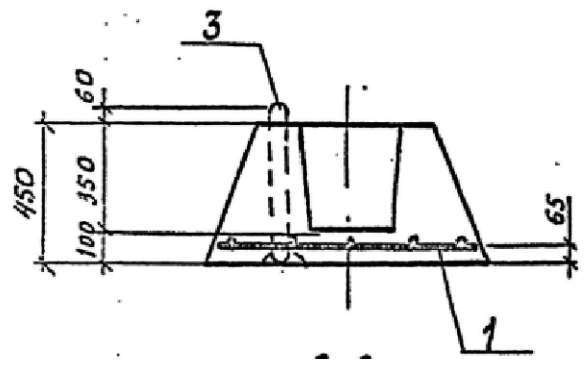

Спецификация элементов ограждения

N п/п	Обозначение	Наименование	Кол	Примечание
		Сборочные единицы		
1	3.17-3.1-2	Железобетонная панель ограды	126	222-101-0101
		1ПБ 40.20, шт		
2	3.17-3.1-10	Железобетонный фундамент	140	261-101-0383
		ограды Ф9.7.5, шт		
		Детали		
3	Ворота В-1	Ворота металлические, шт	2	Инд.
4	Калитка К-1	Калитки металлические, шт	1	Инд.

1. Металлические поверхности окрасить масляными красками за 2 раза.
2. Относительно планировочный уровень земли.
3. Бетонные работы по возведению монолитных конструкций выполнять в соответствии с указаниями требованиями СП РК 5.03-107-2013 "Несущие и ограждающие конструкции".

Изм.	Кол.	Лист	№док	Подпись	Дата				
						ЖС-2025/2026-АС			
						"Строительство ограждении кладбищ в городе Кульсары Жылыойского района, Атырауской области"			
ГИП		Хасанова А			11.25	Архитектурно-строительные решения	СТАДИЯ	ЛИСТ	ЛИСТОВ
Проверил		Хасанова А.С.			11.25		РП	7	11
Исполнитель		Сулейменова			11.25	План ограждения Промзона	ТОО "ЭкоАС проект" ГСЛ-19017072		

Ворота В-2

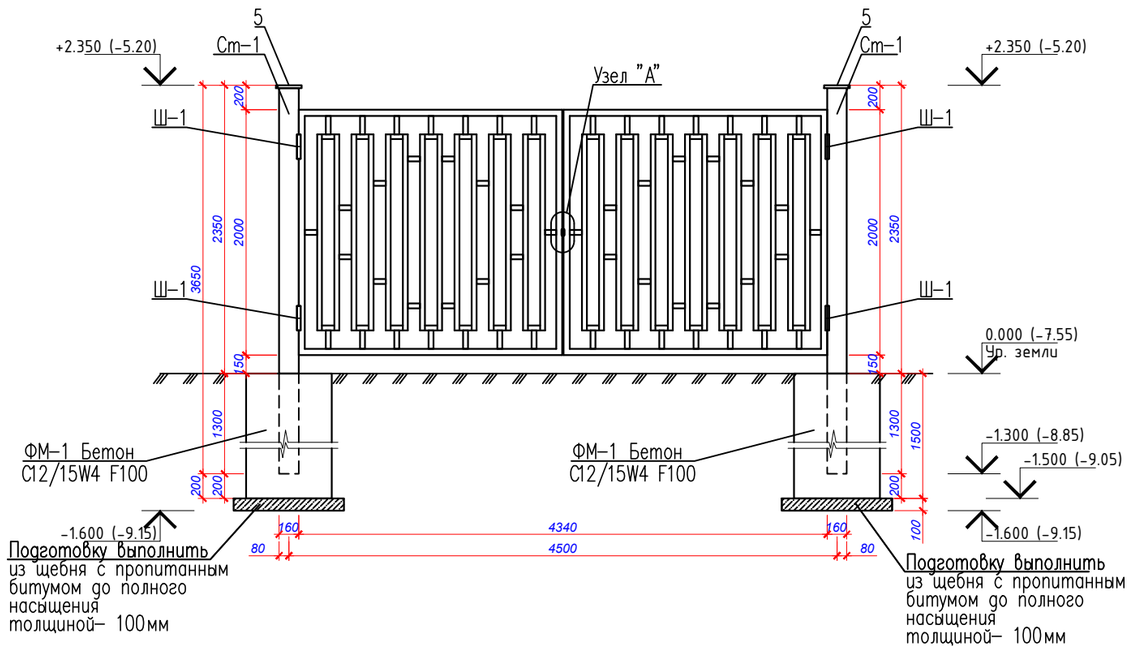

Стойка Ст-1

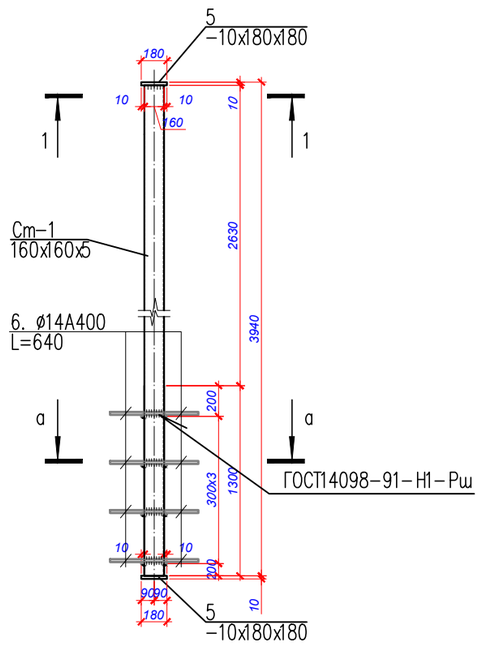

Фундамент монолитный Фм-1

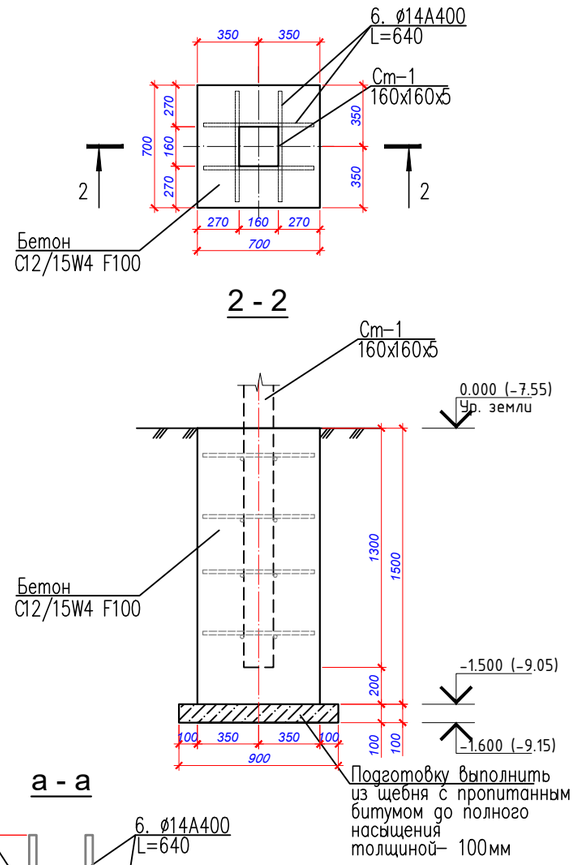

Фрагмент ворота В-2

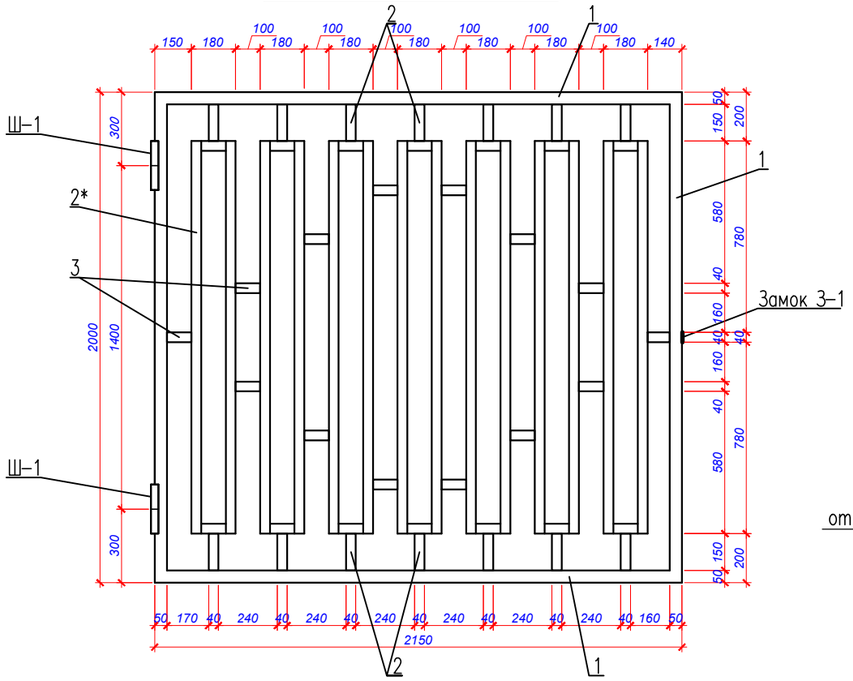

1 - 1

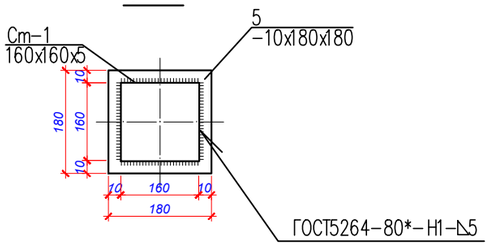

Узел "А"

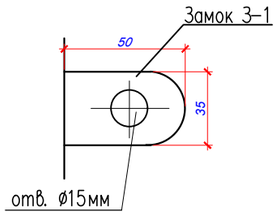

а - а

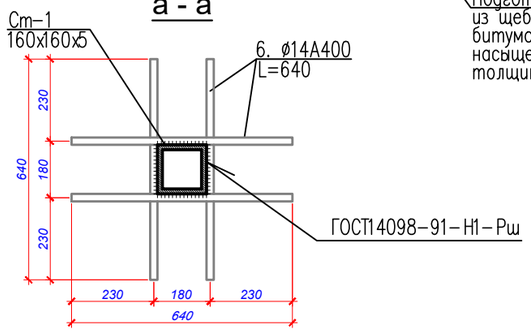

1. Металлические поверхности окрасить масляными красками за 2 раза.
2. Монтажный шов - ручная электро-дуговая сварка по ГОСТ 5264-80* электродами Э42А.
3. Бетонные работы по возведению монолитных конструкций выполнять в соответствии с указаниями требованиями СП РК 5.03-107-2013 "Несущие и ограждающие конструкции".
4. Все монтажные соединения в стыках и узлах после окончания монтажных работ должны быть очищены, зашпатлеваны и окрашены.

						ЖС-2025/2026-АС		
						"Строительство ограждении кладбищ в городе Кульсары Жылыойского района, Атырауской области"		
Изм.	Кол.	Лист	№док	Подпись	Дата	Архитектурно-строительные решения	СТАДИЯ	ЛИСТ	ЛИСТОВ
ГИП		Хасанова А			11.25		РП	8	11
Проверил		Хасанова А.С.			11.25				
Исполнитель		Сулейменова			11.25	Ворота - 1. Стойка С-1. Фундамент монолитный Фм-1.	ТОО "ЭкоАС проект" ГСЛ-19017072		

Согласовано:

Взам. инв. N

Подпись и дата

Инв. N подл.

Копировал

Формат А3

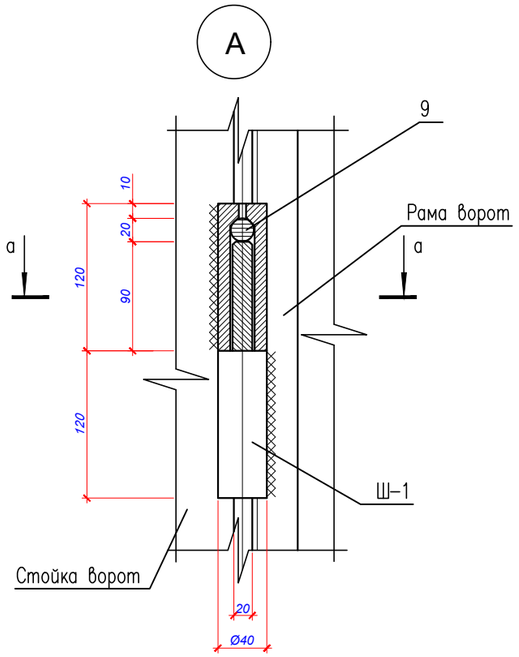

Ш-1

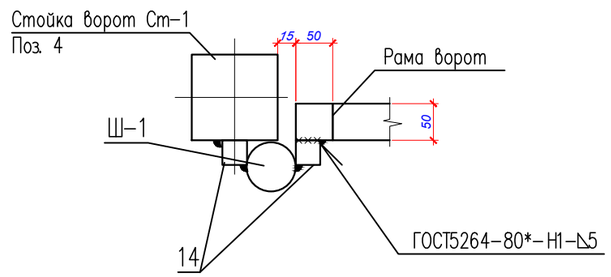

а - а

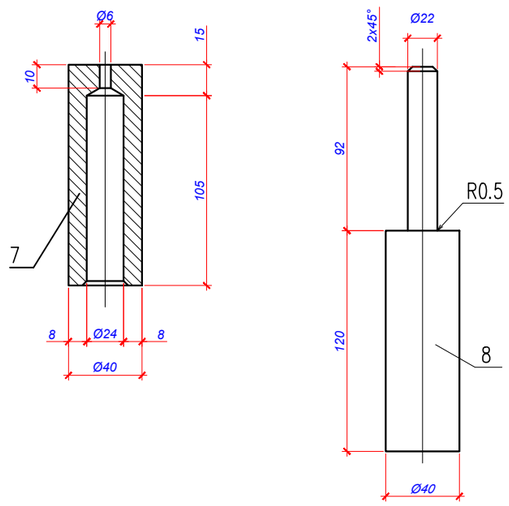

Спецификация элементов ворот В-2.

Поз.	Обозначение	Наименование	Кол.	Масса ед.,кг.	Примечание
В-1	(расход дано на 1 ворота В-1)	Ворота В-1	2		
1	ГОСТ 30245-2012 214-205-0102-0050	Квадрат 50х50х5 ГОСТ 30245-2012 / С235 ГОСТ 27772-88* L=п.м.	8.30	6.56	54.45
2, 2*	ГОСТ 30245-2012 214-205-0102-0050	Квадрат 40х40х3 ГОСТ 30245-2012 / С235 ГОСТ 27772-88* L=п.м.	26.0	3.30	85.80
3	ГОСТ 30245-2012 214-205-0102-0050	Квадрат 40х40х3 ГОСТ 30245-2012 / С235 ГОСТ 27772-88* L=п.м.	1.40	3.30	4.62
Ст-1		Стойка Ст-1	2	41.23	82.46
4	ГОСТ 30245-2012 214-205-0103-0043	Квадрат 160х160х5 ГОСТ 30245-2012 / С235 ГОСТ 27772-88* L=3940	1	23.83	23.83
5	ГОСТ 19903-2015 214-101-0201-0013	Лист 10х180х180 ГОСТ 19903-2015 / С245 ГОСТ 27772-88*	2	2.54	5.08
6	ГОСТ 34028-2016 214-210-0202-0001	ø14 А400 L=640	16	0.77	12.32
Ш-1		Шарнир Ш-1	4	3.918	15.67
7	ГОСТ 34028-2016 214-210-0203-0002	ø40 А400 L=120	1	1.18	1.18
8	ГОСТ 34028-2016 214-210-0203-0002	ø40 А400 L=212	1	2.09	2.09
9	ГОСТ 2591-2006	Шар ø19	1	0.028	0.028
10	ГОСТ 30245-2012 214-205-0103-0043	Квадрат 20х20х3 ГОСТ 30245-2012 / С235 ГОСТ 27772-88* L=100	2	0.31	0.62
З-1		Замок З-1	2	0.08	0.16
11	ГОСТ 19903-2015 214-101-0201-0005	Лист 6х35х50 ГОСТ 19903-2015 / С245 ГОСТ 27772-88*	1	0.08	0.08
	Материалы:	Фундамент Фм-1	2		
	СТ РК EN 206-2017 212-101-2008	Бетон кл. С12/15 F100 W4 (на сульф.цем.)	м3	0.735	
	Подготовка: 211-201-0606	Подготовку выполнить из щебня с насыщения толщиной- 100мм м3		0.081	

1. Металлические поверхности окрасить масляными красками за 2 раза.
2. Относительно планировочный уровень земли.
3. Бетонные работы по возведению монолитных конструкций выполнять в соответствии с указаниями требованиями СП РК 5.03-107-2013 "Несущие и ограждающие конструкции".

Примечание:
1. Сталь арматурная гладкого профиля класса А240 (А-I), для арматуры диаметром 6 КОД по АГСК-214-210-0101-0001.
2. Сталь арматурная периодического профиля класса А400 (А-III), для арматуры диаметром 12 КОД по АГСК-214-210-0201-0004, для арматуры диаметром 14 КОД по АГСК-214-210-0202-0001.
3. Труба стальная квадратная из углеродистой стали ГОСТ 13663-86 КОД по АГСК-214-205-0102.
4. Бетон тяжелый класса С12/15, сульфатостойкий ГОСТ 7473-2010 КОД по АГСК-212-101-2008.

Изм.	Кол.	Лист	№док	Подпись	Дата
ГИП		Хасанова А			11.25
Проверил		Хасанова А.С.			11.25
Исполнитель		Сулейменова			11.25

ЖС-2025/2026-АС

"Строительство ограждении кладбищ в городе Кульсары Жылыойского района, Атырауской области"

Архитектурно-строительные решения

СТАДИЯ	ЛИСТ	ЛИСТОВ
РП	9	11

Узел "А". Шарнир Ш-1. Сечение а-а. Спецификация элементов ворот В-2

ТОО "ЭкоАС проект" ГСЛ-19017072

Согласовано:

Взам. инв. N

Подпись и дата

Инв. N подл.

Копировал

Формат А3

Калитка К-1

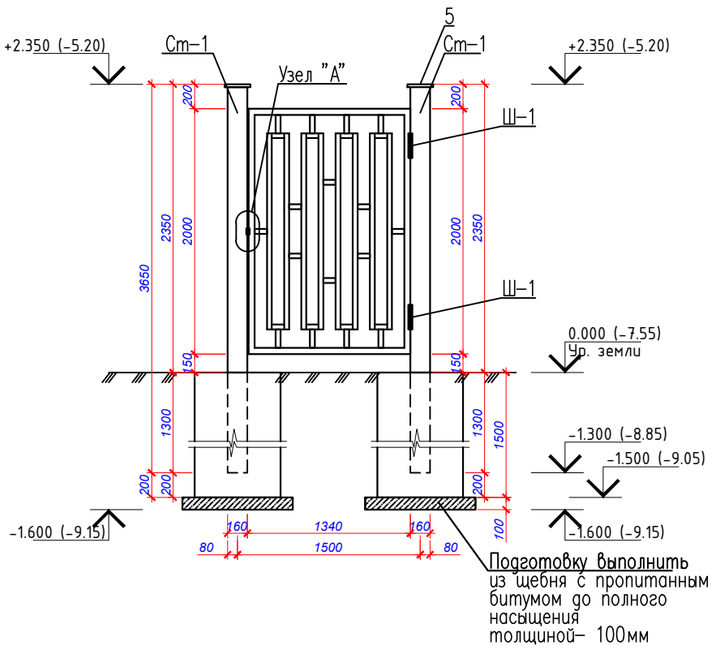

Стойка Ст-1

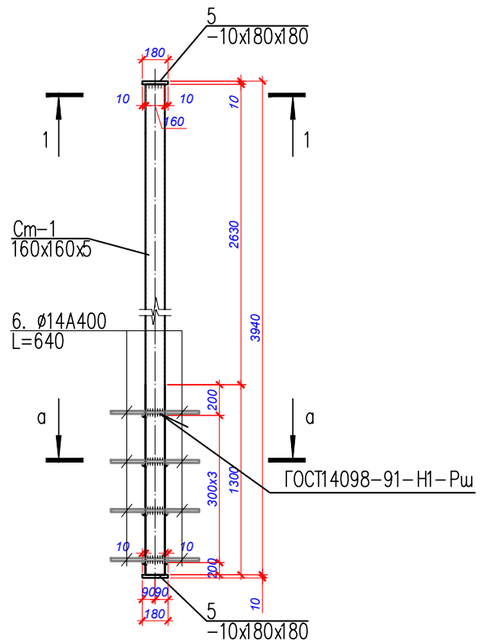

Фундамент монолитный Фм-1

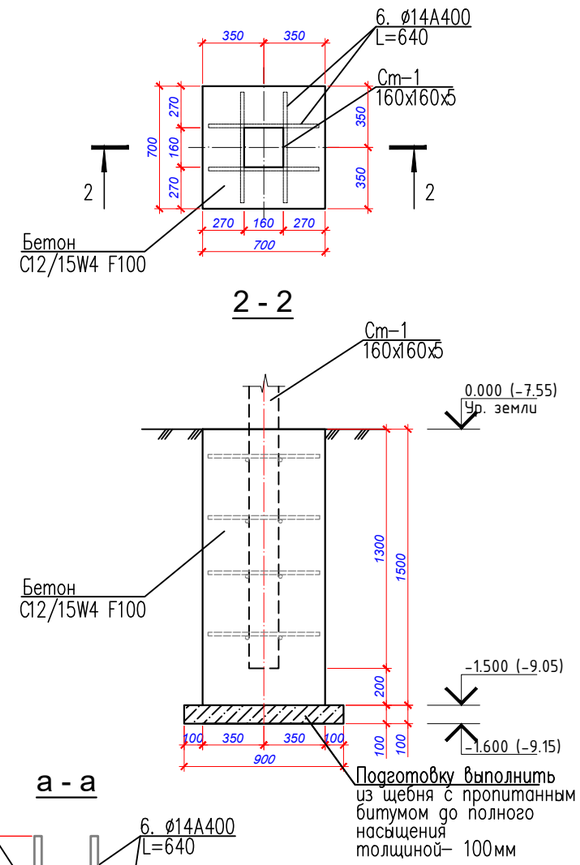

Фрагмент калитка К-1

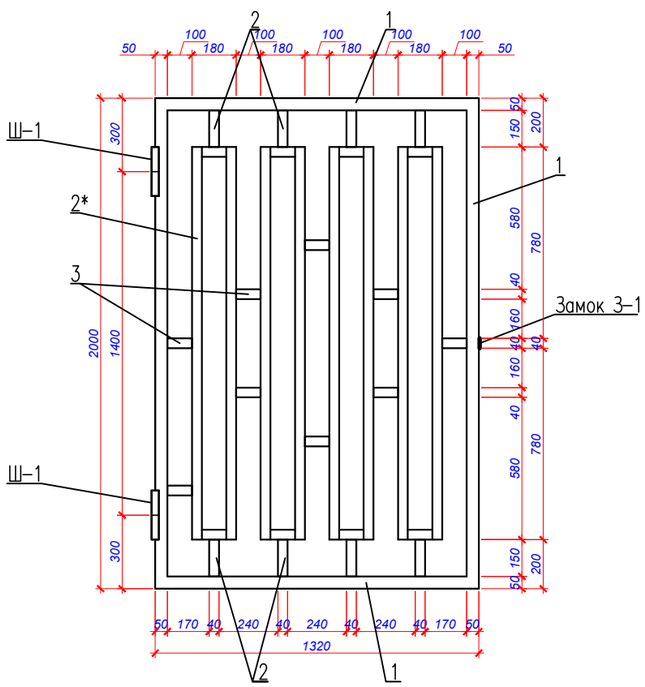

1 - 1

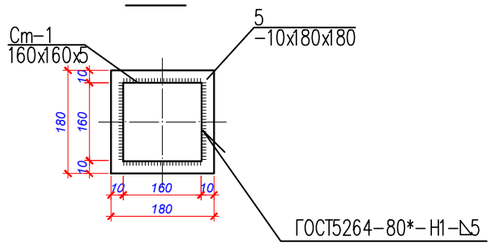

Узел "А"

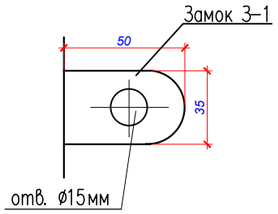

а - а

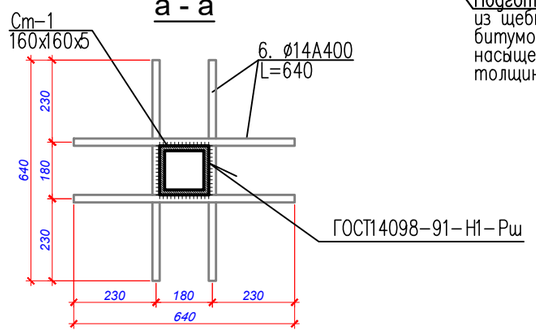

1. Металлические поверхности окрасить масляными красками за 2 раза.
2. Монтажный шов - ручная электро-дуговая сварка по ГОСТ 5264-80* электродами Э42А.
3. Бетонные работы по возведению монолитных конструкций выполнять в соответствии с указаниями требованиями СП РК 5.03-107-2013 "Несущие и ограждающие конструкции".
4. Все монтажные соединения в стыках и узлах после окончания монтажных работ должны быть очищены, зашпатлеваны и окрашены.

						ЖС-2025/2026-АС			
						"Строительство ограждении кладбищ в городе Кульсары Жылыойского района, Атырауской области"			
Изм.	Кол.	Лист	№док	Подпись	Дата	Архитектурно-строительные решения	СТАДИЯ	ЛИСТ	ЛИСТОВ
ГИП		Хасанова А			11.25		РП	10	11
Проверил		Хасанова А.С.			11.25				
Исполнитель		Сулейменова			11.25	Калитка К-1. Стойка С-1. Фундамент монолитный Фм-1.	ТОО "ЭкоАС проект" ГСЛ-19017072		

Согласовано:

Взам. инв. N

Подпись и дата

Инв. N подл.

Копировал

Формат А3

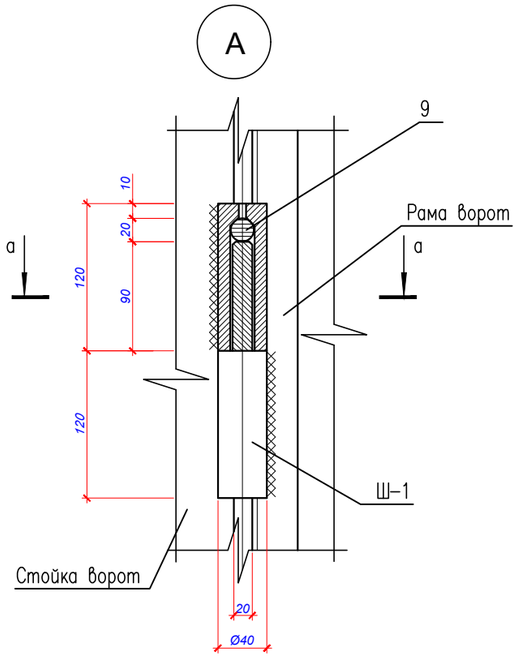

Ш-1

а - а

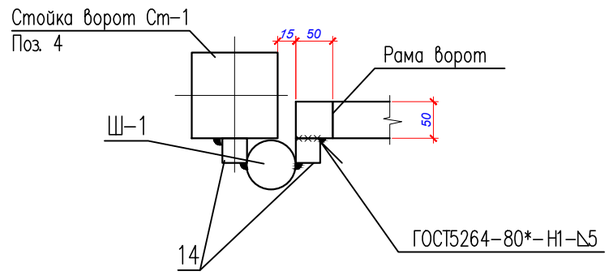

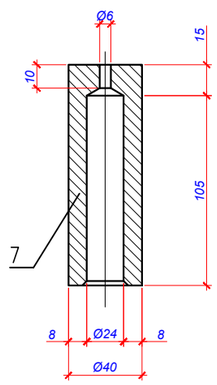

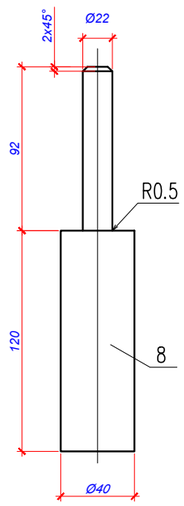

Спецификация элементов калитка К-1.

Поз.	Обозначение	Наименование	Кол.	Масса ед.,кг.	Примечание
К-1	(расход дано на 1калитку)	Калитка К-1	1		
1	ГОСТ 30245-2012 214-205-0102-0050	Квадрат 50х50х5 ГОСТ 30245-2012 / С235 ГОСТ 27772-88* L=п.м.	6.64	6.56	43.55
2, 2*	ГОСТ 30245-2012 214-205-0102-0050	Квадрат 40х40х3 ГОСТ 30245-2012 / С235 ГОСТ 27772-88* L=п.м.	14.8	3.30	48.84
3	ГОСТ 30245-2012 214-205-0102-0050	Квадрат 40х40х3 ГОСТ 30245-2012 / С235 ГОСТ 27772-88* L=п.м.	0.80	3.30	2.64
Ст-1		Стойка Ст-1	1	41.23	82.46
4	ГОСТ 30245-2012 214-205-0103-0043	Квадрат 160х160х5 ГОСТ 30245-2012 / С235 ГОСТ 27772-88* L=3940	1	23.83	23.83
5	ГОСТ 19903-2015 214-101-0201-0013	Лист 10х180х180 ГОСТ 19903-2015 / С245 ГОСТ 27772-88*	2	2.54	5.08
6	ГОСТ 34028-2016 214-210-0202-0001	ø14 А400 L=640	16	0.77	12.32
Ш-1		Шарнир Ш-1	2	3.918	7.83
7	ГОСТ 34028-2016 214-210-0203-0002	ø40 А400 L=120	1	1.18	1.18
8	ГОСТ 34028-2016 214-210-0203-0002	ø40 А400 L=212	1	2.09	2.09
9	ГОСТ 2591-2006	Шар ø19	1	0.028	0.028
10	ГОСТ 30245-2012 214-205-0103-0043	Квадрат 20х20х3 ГОСТ 30245-2012 / С235 ГОСТ 27772-88* L=100	2	0.31	0.62
З-1		Замок З-1	2	0.08	0.16
11	ГОСТ 19903-2015 214-101-0201-0005	Лист 6х35х50 ГОСТ 19903-2015 / С245 ГОСТ 27772-88*	1	0.08	0.08
	Материалы:	Фундамент Фм-1	1		
	СТ РК EN 206-2017 212-101-2008	Бетон кл. С12/15 F100 W4 (на сульф.цем.)	м3	0.735	
	Подготовка: 211-201-0606	Подготовку выполнить из щебня с насыщения толщиной- 100мм м3		0.081	

1. Металлические поверхности окрасить масляными красками за 2 раза.
2. Относительно планировочный уровень земли.
3. Бетонные работы по возведению монолитных конструкций выполнять в соответствии с указаниями требованиями СП РК 5.03-107-2013 "Несущие и ограждающие конструкции".

Примечание:
1. Сталь арматурная гладкого профиля класса А240 (А-I), для арматуры диаметром 6 КОД по АГСК-214-210-0101-0001.
2. Сталь арматурная периодического профиля класса А400 (А-III), для арматуры диаметром 12 КОД по АГСК-214-210-0201-0004, для арматуры диаметром 14 КОД по АГСК-214-210-0202-0001.
3. Труба стальная квадратная из углеродистой стали ГОСТ 13663-86 КОД по АГСК-214-205-0102.
4. Бетон тяжелый класса С12/15, сульфатостойкий ГОСТ 7473-2010 КОД по АГСК-212-101-2008.

ЖС-2025/2026-АС

"Строительство ограждении кладбищ в городе Кульсары Жылыойского района, Атырауской области"

Изм.	Кол.	Лист	№док	Подпись	Дата
ГИП		Хасанова А			11.25
Проверил		Хасанова А.С.			11.25
Исполнитель		Сулейменова			11.25

Архитектурно-строительные решения

СТАДИЯ	ЛИСТ	ЛИСТОВ
РП	11	11

Узел "А". Шарнир Ш-1. Сечение а-а. Спецификация элементов калитка К-1.

ТОО "ЭкоАС проект" ГСЛ-19017072

Согласовано:

Взам. инв. N

Подпись и дата

Инв. N подл.

Копировал

Формат А3