Приложение 2
к перечню некоторых
приказов в сфере строительной
деятельности,в которые вносятся
изменения и дополнения
от 08 февраля 2021 г.№ 53
Утвержден
приказом Министра
по инвестициям и развитию
Республики Казахстан
от 24 апреля 2017 года № 234
форма

Акт приемки объекта в эксплуатацию

Сноска. Форма в редакции приказа Министра индустрии и инфраструктурного развития РК от 08.02.2021 № 53 (вводится в действие по истечении десяти календарных дней после дня первого официального опубликования).

«05» ноября 2025 год

Заказчик: Шалабаев Казбек Васильевич Государственное коммунальное предприятие "Костанай-Су" акимата города Костаная государственного учреждения "Отдел жилищно-коммунального хозяйства, пассажирского транспорта и автомобильных дорог акимата города Костаная"
Костанайская область, г.Костанай, пр.Абая, 19
БИН 991240001001

фамилия, имя, отчество (при его наличии) ИИН, телефон – для физических лиц, наименование организации – для юридических лиц, БИН, телефон, почтовый индекс, область, город, район, населенный пункт, наименование улицы, номер дома/здания (стационарного помещения)

на основании: **Декларации о соответствии от «05» ноября 2025 года (прилагается), генподрядчик: Акционерное общество «Павлодарский речной порт», председатель правления Батырханов Канат Нурланович, г. Павлодар, ул.Северная, 197, БИН940140001393, тел. 8 (7182) 65 41 41**

дата подписания декларации, наименование подрядной (генподрядной) организации, фамилия, имя, отчество (при его наличии) руководителя, юридический адрес, БИН, телефон

Заключение о качестве строительно-монтажных работ «05» ноября 2025 года (прилагается) ТОО«Есиль-Строй-Экспертиза», Сыздыков Абзал Галимович KZ77VJE00071658 от 14.01.2022 г., Макишев Куант Казакбаевич KZ01VJE00064005 27.04.2021г., Туребеков Азирхан Калиханович KZ50VJE00064966 от 27.04.2021г., БИН 040140001355, тел. 87152-34-00-97

дата подписания заключения, наименование организации, фамилия, имя, отчество (при его наличии) экспертов технического надзора, № и дата получения аттестатов, БИН, телефон

Заключение о соответствии выполненных работ проекту «05» ноября 2025 года, (прилагается) Товарищество с ограниченной ответственностью «Промстройпроект», эксперт авторского надзора Пивоваров Александр Николаевич, БИН 041040002273, тел. 87142533301

дата подписания заключения, наименование организации, фамилия, имя, отчество (при его наличии) экспертов авторского надзора, № и дата получения аттестатов, БИН, телефон

произведя осмотр готовности предъявленного подрядчиком (генеральным подрядчиком)

к приемке в эксплуатацию объекта:

«Реконструкция и восстановление водоочистных сооружений на 100 000

м3/сут г.Костанай (блок фильтров и отстойников, реагентное хозяйство, насосная станция повторного использования воды). Корректировка без сметной документации», Республика Казахстан, Костанайская область, г. Костанай ул. Абая, 19

(область, район, населенный пункт, микрорайон, квартал, улица, номер дома (корпуса)

проверив комплектность исполнительной технической документации подтверждает, что:

1. Строительство объекта осуществлено на основании:

1) правоустанавливающего документа на земельный участок **от «16» апреля 2018 года регистрационный номер № 951 , Акимат города Костанай;**

документ подтвердивший наступление юридических фактов (юридических составов) на основании которых возникают, изменяются или прекращаются права на земельный участок, в том числе договоры, решения судов, правовые акты исполнительных органов, свидетельство о праве на наследство, передаточный акт или разделительный баланс при реорганизации негосударственных юридических лиц, владеющих земельным участком на праве собственности или выкупивших право временного возмездного землепользования (аренды) либо решения о реконструкции (перепланировке, переоборудовании) помещений

(отдельных частей) существующих зданий от «___»_____20___года № _____;

наименование органа вынесшего решение

2) талона о приеме уведомления о начале или прекращении осуществления деятельности или определенных действий: **Уведомление о начале производства строительно-монтажных работ №KZ86REA00218541 от 21.04.2021 года, №KZ12REA00360038 от 02.11.2023 года,№ KZ07REA00409598 от 07.08.2024 года, №KZ44REA00439584 от 19.12.2024 года Государственное учреждение «Управление государственного архитектурно-строительного контроля акимата Костанайской области»**

наименование органа принявшего уведомление, дата выдачи талона

3) проекта (проектно-сметной документации) **Товарищество с ограниченной ответственностью «Промстройпроект», Рабочий проект Заказ №: 24.3-638/18, 24.3-818/21**

наименование проектной организации, номер проекта

утвержденного(й) и **ГКП «Костанай-Су» акимата города Костанай» №253/П от 10.10.2019 и №79/п от 17.05.2022 г.**

наименование организации, утвердившей (переутвердившей) проект и дата утверждения

2. Строительно-монтажные работы осуществлены в сроки:

начало работ- апрель 2021 года;

окончание работ- май 2025 года;

месяц, год

при продолжительности строительства, месяц:

по норме или по проекту организации строительства, месяц: **24 месяца;**

фактически, месяц**: 43 месяцев;**

3. Объект (комплекс) имеет следующие основные технико-экономические показатели (мощность, производительность, производственная площадь, протяженность, вместимость, объем, пропускная способность, провозная способность, число рабочих мест и тому подобное, заполняется по всем

объектам (кроме жилых домов) в единицах измерения соответственно целевой продукции или основным видам услуг):

Мощность, производительность и так далее	**Единица измерения**	**По проекту**		**Фактически**	
		общая (с учетом ранее принятых)	**в том числе пускового комплекса или очереди**	**общая (с учетом ранее принятых)**	**в том числе пускового комплекса или очереди**
Общая площадь участка проектирования	га	3,63029		3,63029	
Площадь участка 1 очереди	га	3,14556	0,24693	3,14556	0,24693
Площадь участка 2 очереди	га	0,48473		0,48473	

Выпуск продукции (оказания услуг), предусмотренной проектом в объеме, соответствующем нормам освоения проектных мощностей в начальный период

_____;

факт начала выпуска продукции с указанием объема

Жилой дом имеет следующие показатели:

Показатели	Единица измерения	По проекту	Фактически
Общая площадь	метр в квадрате (далее - $м^2$)		
Число этажей	этаж		
Общий строительный объем	метр в кубе (далее - $м^3$)		
В том числе подземной части	$м^3$		
Площадь встроенных, встроено-пристроенных и пристроенных помещений	$м^2$		

Показатели	По проекту			Фактически		
	число квартир	площадь квартир, $м^2$		число квартир	площадь квартир, $м^2$	
		общая	жилая		общая	жилая
Всего квартир, в том числе: однокомнатных двухкомнатных трехкомнатных четырехкомнатных и более						

4. Технологические и архитектурно-строительные решения по объекту характеризуются следующими данными:

Пристройка к АБК.
Теплая парковка и КПП,
Здание ремонтно-строительного участка.
Переходная галерея №1.
Переходная галерея №2.
Здание Реагентного хозяйства.
Наружные сети водопровода и канализации - 950,54м.;
Наружные тепловые сети – 671,1м.;
Здание блока 1а (водоочистки).
Емкости из монолитного ж/б:
Горизонтальные отстойники – 6 шт.;
Скорые фильтры – 8 шт.;
Резервуары промывной воды – 2 шт.
Технологическое оборудование:
Смеситель мгновенного действия – 2 шт.
Блок тонкослойного модуля «СОТЕЛ» с опорной конструкцией – 6 компл.;
Гидравлическая система смыва осадков – 6 компл.;
Дренажная распределительная система «Полидеф» - 8 компл.;
Воздушная система «Полипор» - 8 компл.
Насосы промывки фильтров CHP 200-250/259 – 3 компл.;
Насосы гидросмыва отстойников NB 125/239 – 2 компл.;
Насосы подачи воды в РПВ NB 100/200 – 2 компл.;
Насосы подачи отбора проб VRS 25/4-180 – 9 компл.;
Трубопроводная арматура с электроприводами Ф150-1000мм. – 80 компл.;
Трубопроводная арматура с ручным приводом Ф150-1000мм. – 68 компл.;
Грузоподъемные механизмы:
Кран мостовой подвесной однопролетный г/п 2,0т. – 6 компл.;
Электрооборудование:
Щит автоматического ввода резерва (АВР) – 1 компл.;
Щит управления насосами ЩУН-1 – 1 компл.;
Щит управления задвижками по цифровой шине ЩУЗ-1 – 1 компл.;
Щит управления задвижками ЩУЗ- 2 - ЩУЗ-7 – 5 компл.;
Щит управления вентиляцией и отоплением ЩУВ-1 – 1 компл.;
Радарный уровнемер с дискретным выходом – 8 компл.;
Оборудование КИМ Коагулянт-осветлитель, КИМ Хлор-мониторинг – 1 компл.;
Счетчик ультразвуковой Модель СУР-97 – 2 компл.;
Турбовоздуходувка WL-150-12 – 4 компл.;

краткие технические характеристики по особенностям его размещения, по основным материалам и конструкциям, инженерному и технологическому оборудованию

5. На объекте установлено предусмотренное проектом оборудование в количестве согласно актам о его приемке после индивидуального испытания и комплексного опробования;

6. Наружные инженерные коммуникации (холодное и горячее водоснабжение, канализация, теплоснабжение, газоснабжение, электроснабжение и связь) обеспечивают нормальную эксплуатацию объекта (здания, сооружения, помещения) и приняты городскими эксплуатационными организациями;

7. Сметная стоимость по утвержденному проекту (проектной-сметной

документации):

Всего **7 909 683,984** тысяч тенге, в том числе строительно-монтажных работ **3 648 452,849** тысяч тенге, оборудования, инструмента и инвентаря **3 075 080,403** тысяч тенге, прочие затраты **1 186 150,732** тысяч тенге;

8. Сметная стоимость основных фондов, принимаемых в эксплуатацию **7 052 720, 266** тысяч тенге, в том числе:

стоимость строительно-монтажных работ **3 702 241,114** тысяч тенге;

стоимость оборудования, инструмента и инвентаря **3 075 080,403** тысяч тенге;

стоимость прочих затрат **275 398,749** тысяч тенге

9.Доля местного содержания предусмотрена в проектно-сметной документации
92% и фактически применено 70% (на объектах, финансируемых за счет государственных инвестиций и средств квазигосударственного сектора);

10.Класс энергоэффективности здания _____

11. Объект построен в соответствии с утвержденным проектом (проектно-сметной документацией) и требованиями государственных нормативных документов в области архитектуры, градостроительства и строительства.

РЕШИЛ: «Реконструкция и восстановление водоочистных сооружений на 100 000 м3/сут г.Костанай (блок фильтров и отстойников, реагентное хозяйство,насосная станция повторного использования воды). Корректировка без сметной документации» принять в эксплуатацию

наименование объекта (комплекса)

Заказчик: **ГКП «Костанай-Су» акимата города Костаная ГУ «Отдел жилищно-коммунального хозяйства, пассажирского транспорта и автомобильных дорог акимата города Костаная», директор Шалабаев Казбек Васильевич**

фамилия, имя, отчество (при его наличии), подпись руководителя Место печати (при наличии)

Технический надзор:

1) аттестованный (-ые) эксперт (-ы)

(фамилия, имя, отчество (при его наличии) эксперта, специализация аттестата, подпись, дата Место печати (при наличии)

2) аккредитованная организация **ТОО «Есиль-Строй-Экспертиза» директор Бекенов Самат Дулатович** 05.11.25г

(наименование организации) имеющей в своем составе аттестованного (-ых) эксперта (-ов), фамилия, имя, отчество (при его наличии) руководителя, подпись, дата Место печати (при наличии)

Сыздыков Абзал Галимович по объектам первого уровня ответственности - в части несущих и ограждающих конструкций; Макишев Куант Казакбаевич, по объектам первого уровня ответственности в части инженерных сетей; Туребеков Азирхан Калиханович, по объектам первого уровня ответственности - в части инженерных сетей и технологического оборудования 05.11.25г

(фамилия, имя, отчество (при его наличии) эксперта, специализация аттестата), подпись, дата Место печати

(при наличии)

Авторский надзор:

1) разработчик проекта **ТОО «Промстройпроект», директор Едревский Сергей Александрович**

(наименование организации, фамилия, имя, отчество (при его наличии), должность), подпись, дата Место печати (при наличии)

Главный инженер проекта Пивоваров Александр Николаевич

2) организация _____

_____

(наименование организации) имеющей в своем составе аттестованного (-ых) эксперта (-ов), фамилия, имя, отчество (при его наличии) руководителя, подпись, дата Место печати (при наличии)

_____

(фамилия, имя, отчество (при его наличии) эксперта, специализация аттестата), подпись, дата Место печати (при наличии)

3) аттестованный (-ые) эксперт (-ы)

_____

(фамилия, имя, отчество (при его наличии) эксперта, специализация аттестата), подпись, дата Место печати (при наличии)

Подрядчик (генеральный подрядчик)

АО «Павлодарский речной порт», председатель правления Батырханов Канат Нурланович

фамилия, имя, отчество (при его наличии), подпись руководителя Место печати (при наличии)

Приложение 13
к акту приемки объекта в эксплуатацию
форма

Технические характеристики объекта (сети, водоводы, коллекторы и тому подобное)

№ п/п	Наименование	Единицы измерения	Количество, протяженность	Примечание
1	2	3	4	5
Водопровод				
1	1)из стальных труб	м		
	2) из чугунных труб	м		
	3) из асбестоцементных труб	м		
	4) из железобетонных труб	м		
	5) из полиэтиленовых труб	м	614,94	Д –50,100, 200, 250,600, 900,1000 мм
2	Распределительная сеть (общая протяженность)	м		
	1) из стальных труб	м		
	2) из чугунных труб	м		
	3) из асбестоцементных труб	м		
	4) из полиэтиленовых труб	м		
	5)			
3	Прочие устройства			
	Смотровой колодец	шт.	17	
	Задвижка d-	шт.		
	" d-	шт.		
	" d-	шт.		
	Вентили d-	шт.		
	" d-	шт.		
	" d-	шт.		
	Кран d-	шт.		
	" d-	шт.		
	" d-	шт.		
	Гидрант	шт.		
	Водопроводный ввод	шт.		
	Водоразборная колонка	шт.		
	Стальной футляр	шт.		
	Питьевой фонтанчик	шт.		
Канализация				
1	Коллекторы (общая протяженность)	м		
	1) из керамических труб	м		
	2) из чугунных труб	м		

	3) из бетонных труб	м		
	4) из асбестоцементных труб	м		
	5) из железобетонных труб	м		
	6) из трубы двухслойной полимерной со структурированной стенкой SN 8 с соединительным элементом	м		
	7)			
2	Канализационная сеть (общая протяженность)	м	335,6	
	1) из керамических труб	м		
	2) из чугунных труб	м		
	3) из бетонных труб	м		
	4) из асбестоцементных труб	м		
	5) из железобетонных труб	м		
	6) из трубы Корсис		335,6	Д – 110, 200, 800, 450,400 мм
3	Прочие устройства			
	Смотровой колодец	шт.	16	
	Выпуск	шт.		

Горизонтальный разрез колодца	Вертикальный разрез колодца
Масштаб _____	Масштаб _____

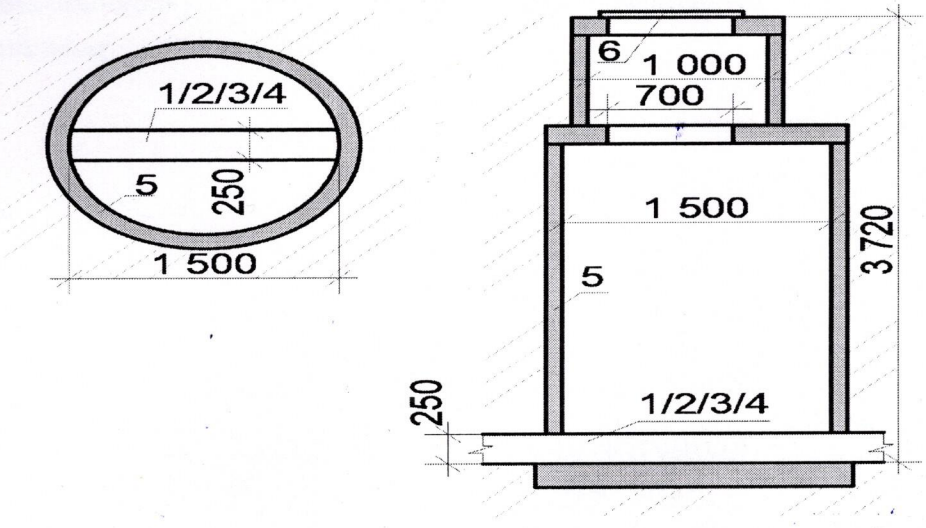

Спецификация

№ п/п	Наименование	Марка	Материал	Диаметр (мм) (размеры)	Количество	Примечание
1	Труба полимерная со структурированной стенкой SN 8 с	Корсис		110	8	

	соединительным элементом (раструб, муфта)					
2	Труба полимерная со структурированной стенкой SN 8 с соединительным элементом (раструб, муфта)	Корсис		200	56,9	
3	Труба полимерная со структурированной стенкой SN 8 с соединительным элементом (раструб, муфта)	Корсис		400	75	
4	Труба полимерная со структурированной стенкой SN 8 с соединительным элементом (раструб, муфта)	Корсис		800	174,2	
5	Труба полиэтиленовая ПЭ100			50	43,2	
6	Труба полиэтиленовая ПЭ100			100	33,1	
7	Труба полиэтиленовая ПЭ100			250	55,6	
8	Труба полиэтиленовая ПЭ100			450	7,3	
9	Труба полиэтиленовая ПЭ100			600	46,85	
10	Труба полиэтиленовая ПЭ100			900	163,9	
11	Труба полиэтиленовая ПЭ100			1000	199,1	
12	Труба стальная водопроводная			250	15	
13	Труба стальная водопроводная			600	50,85	
14	*Колодец из сборных ж/б элементов*	ТП 901-09-11-84			33	
15	*Люк чугунный Ø700мм типа "Т"*	ГОСТ 3634-2019			33	

Схема привязки колодца к постоянным точкам-ориентирам

Исполнительная топосъемка в масштабе 1:500

Заказчик:
Директор ГКП "Костанай-Су" акимата города Костаная ГУ "Отдела коммунального хозяйства, пассажирского транспорта и автомобильных дорог акимата города Костаная" _____ **Шалабаев Казбек Васильевич**
фамилия, имя, отчество (при наличии), подпись руководителя

М.П.

Авторский надзор:
ТОО «Промстройпроект» _____ **Пивоваров Александр Николаевич**
фамилия, имя, отчество (при наличии), подпись эксперта

М.П.