Республика Казахстан
Товарищество с ограниченной ответственностью

"ГАЗПРОЕКТСТРОЙ"

ГОС.ЛИЦЕНЗИЯ 18004164

РАБОЧИЙ ПРОЕКТ

"Разработка Проектно сметной документаций на капитальный ремонт водопроводных линии по улице Тухфатова пос Индербор Индерского районо Атырауской области"

ТОМ 3

НАРУЖНЫЙ ВОДОПРОВОД

Директор: Батырашев С.М.

Главный инженер проекта: Кенжегалиев И.М.

Заказчик: ГУ"ИНДЕРСКИЙ РАЙОННЫЙ ОТДЕЛ ЖИЛИЩНО-КОММУНАЛЬНОГО ХОЗЯЙСТВА, ПАССАЖИРСКОГО ТРАНСПОРТА, АВТОМОБИЛЬЫХ ДОРОГ И ЖИЛИЩНОЙ ИНСПЕКЦИИ"

г.Уральск - 2023 г.

Ведомость рабочих чертежей основного комплекта НВ

Лист	Наименование	Примечание
1	Общие данные	
2	План сетей водопровода	
3	План сетей водопровода	
4	План сетей водопровода	
5	План сетей водопровода	
6	План сетей водопровода	
7	План сетей водопровода	
8	План сетей водопровода	
9	Продольный профиль водопровода от колодцев 1-24	
10	Продольный профиль водопровода от колодцев 24-38, 18-ПГ25	
11	Продольный профиль водопровода от колодцев 45(сущ)-51(сущ)	
12	Привязочная таблица водопроводных колодцев	
13	Привязочная таблица водопроводных колодцев	
14	Привязочная таблица водопроводных колодцев	
15	Схемы колодцев. Сечения покрытий	

Ведомость ссылочных и прилагаемых документов

Обозначения	Наименование	Примечание
	Ссылочные документы	
СН РК 4.01-02-2009	Водоснабжение. Наружные сети и сооружения	
СП РК 4.01-103-2013	Наружные сети и сооружения водоснабжения и канализации	
901-09-11.84	Водопроводные колодцы	
Вып.1 Разд.3	Альбом оборудования, фасонных частей и арматуры для сетей и сооружений водопровода и канализации.	
Серия 3.001.1-3	Упоры на наружных напорных трубопроводах водопровода и канализации.	
	Прилагаемые документы	
-НВ.СО	Спецификация оборудования, изделий и материалов	3 листа

Настоящий проект соответствует требованиям экологических, санитарно-гигиенических, противопожарных и других норм, действующих на территории Республики Казахстан и обеспечивает безопасную для жизни и здоровья людей эксплуатацию объекта.

Главный инженер проекта

Взам. инв.N | Подп. и дата | Инв.N подл.

Общие данные

"Разработка Проектно сметной документаций на капитальный ремонт водопроводных линии по улице Тухфатова пос Индербор Индерского районо Атырауской области" выполнен согласно
-задания на проектирование;
-в соответствии СН РК 4.01-02-2009; СН РК 4. 01-03-2011 ;

Водоснабжение

Проектом предусматривается капитальный ремонт водопроводной линии по ул.Тухфатова от проектирумого колодца 1 до ул.Пушкина до колодца 38.
Сети водопровода монтируются из полиэтиленовых труб "Питьевая" Ф225х13,4 по ГОСТ 18599-2001, Ф160х9,5 по ГОСТ 18599-2001.

При пересечении с дорогами и проездами водопровод прокладывается в футляре из полиэтиленовых труб SDR 26 по ГОСТ 18599-2001

Вдоль прокладываемых труб предусмотреть сигнальную детекционную ленту которая предостерегает пролегающий подземный водопровод ширина ленты 20см.
В колодце 6 установлен вантуз для спуска воздуха на участке.
Проектом предусмотрена перевреза к существующим потребителям. В колодцах установить отключающую арматуру-задвижки, краны.
Наружное пожаротушение предусмотрено от проектируемых пожгидранов Н=1,65
Для присоединения труб из полиэтилена к арматуре принято фланцевое соединение.

Крепление арматуры выполнить с помощью анкерных болтов и хомутов.

В местах расположения пожарных гидрантов установить флуоресцентные указатели с нанесенными буквенными индексами ПГ, цифровыми значениями расстояния в метрах от указателя до гидранта и внутреннего диаметра трубопровода в м.

Пересечение трубопроводов со стенками колодцев предусматривается в полиэтиленовых гильзах с заделкой зазоров между гильзой и трубопроводом промасленным жгутом, пропитанным раствором полиизобутана в бензине в соотношении 1:1, снаружи заделать асбестоцементным раствором.

Водопроводные колодцы предусмотрены из сборных железобетонных элементов по т.п.р. 901-09-11.84.Вокруг колодцев выполнить отмостку шириной 1м.

Инженерно-геологические условия территории обусловлены ее геоморфологическим положением, геолого-литологическим строением и гидрогеологическими условиями.
Уровень грунтовых вод не вскрыт.
0-ИГЭ почвенно-растительный слой-0,2м, насыпной грунт-0,2м.
1-ИГЭ представляет суглинки темно коричневого цвета,от твердой до тугопластичной консистенции, мощность слоя варируется от4 до 8,8м

Изм	Кол.уч	N документа	Подпись	Дата	-НВ		
					"Разработка Проектно сметной документаций на капитальный ремонт водопроводных линии по улице Тухфатова пос Индербор Индерского районо Атырауской области"		
Исполнил					Наружные сети водопровода	Стадия	Лист	Листов
Проверил						РП	1	15
ГИП								
					Общие данные	ТОО "Газ Проект Строй"		

ФОРМАТ А3

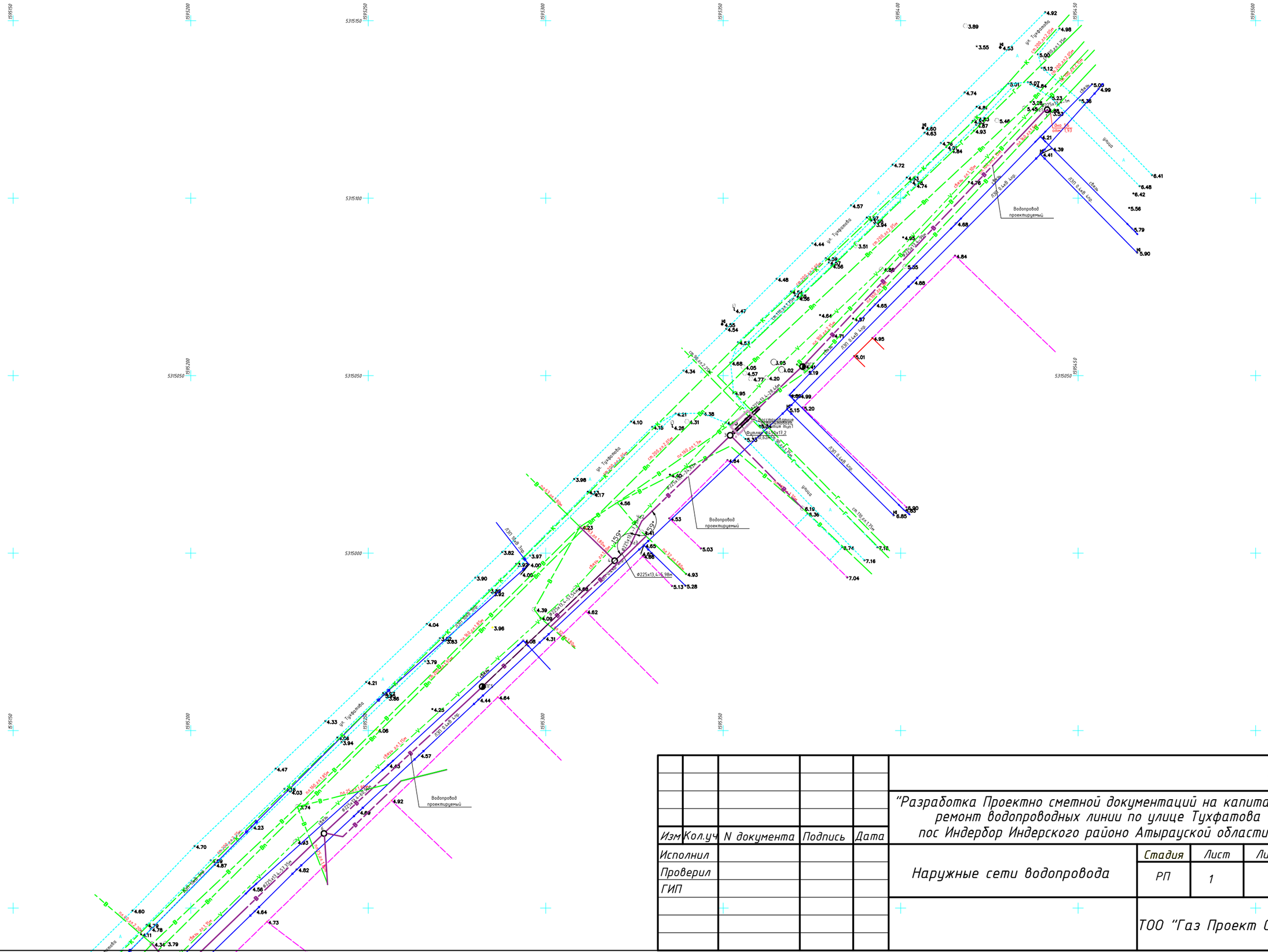
ул. Тухфатова
улица
Водопровод проектируемый
ПГ
Ф225х13,4-6,98м
Ф225х13,4-28,48м
Ф225х13,4-30,80м
Ф225х13,4-51,54м
Ф225х13,4-57,37м
Ф225х13,4-2,28м
Ф225х13,4-1,94м
Ф225х13,4-1,94м
45°
45°
ПЭТ 0,4кВ 4кр
ПЭТ 0,4кВ 6кр
ПЭТ 0,4кВ 2кр
ПЭТ 0,4кВ 3кр
ПЭТ 0,4кВ 1кр
ПЭТ 0,4кВ 5кр
ПЭТ 0,4кВ 7кр
ПЭТ 0,4кВ 8кр
ПЭТ 0,4кВ 9кр
ПЭТ 0,4кВ 10кр
ПЭТ 0,4кВ 11кр
ПЭТ 0,4кВ 12кр
ПЭТ 0,4кВ 13кр
ПЭТ 0,4кВ 14кр
ПЭТ 0,4кВ 15кр
ПЭТ 0,4кВ 16кр
ПЭТ 0,4кВ 17кр
ПЭТ 0,4кВ 18кр
ПЭТ 0,4кВ 19кр
ПЭТ 0,4кВ

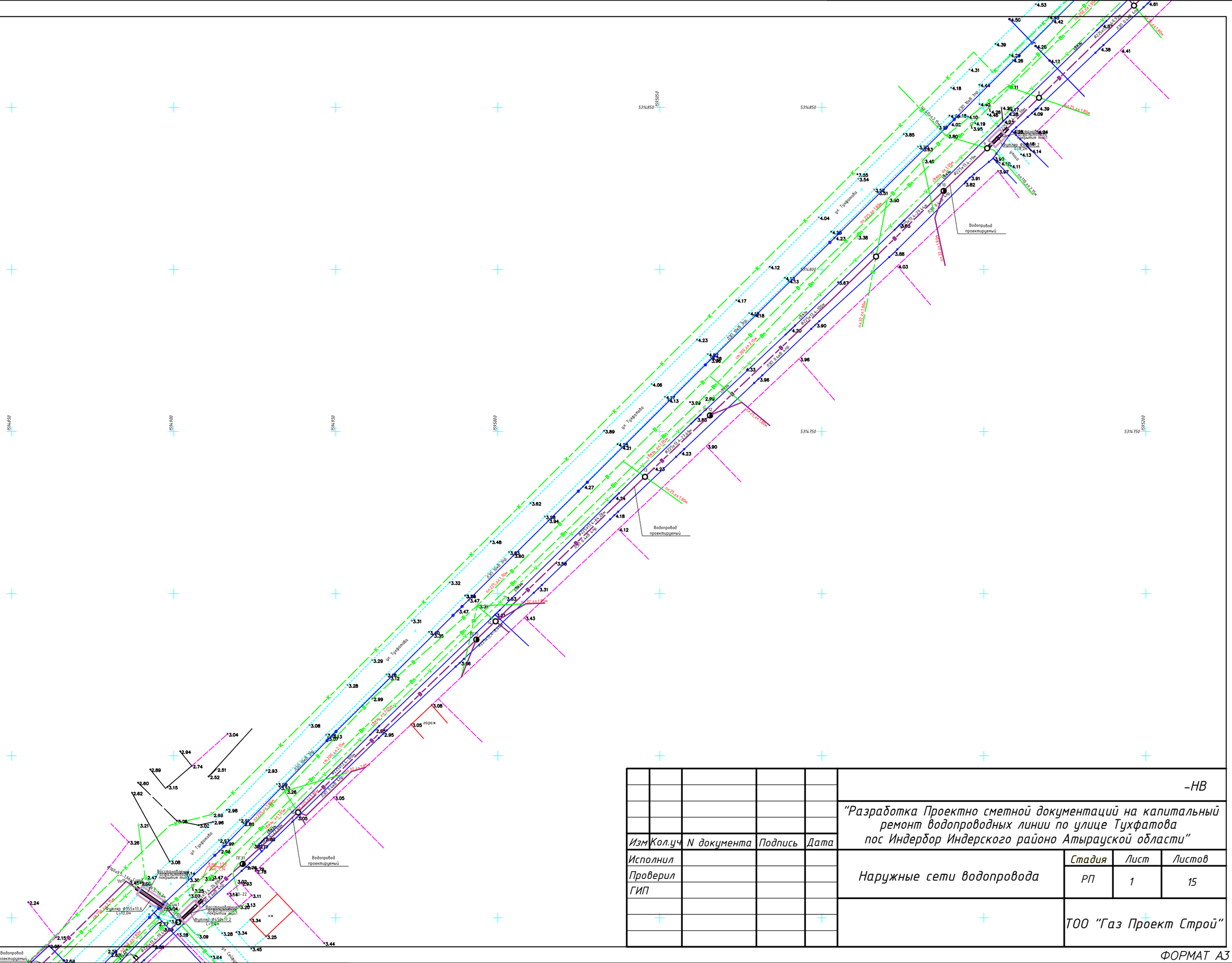

Изм	Кол.уч	N документа	Подпись	Дата
Исполнил				
Проверил				
ГИП				

-НВ

"Разработка Проектно сметной документаций на капитальный ремонт водопроводных линии по улице Тухфатова пос Индербор Индерского районо Атырауской области"

Наружные сети водопровода

Стадия	Лист	Листов
РП	1	15

ТОО "Газ Проект Строй"

Взам. инв.N

Подп. и дата

ФОРМАТ А3

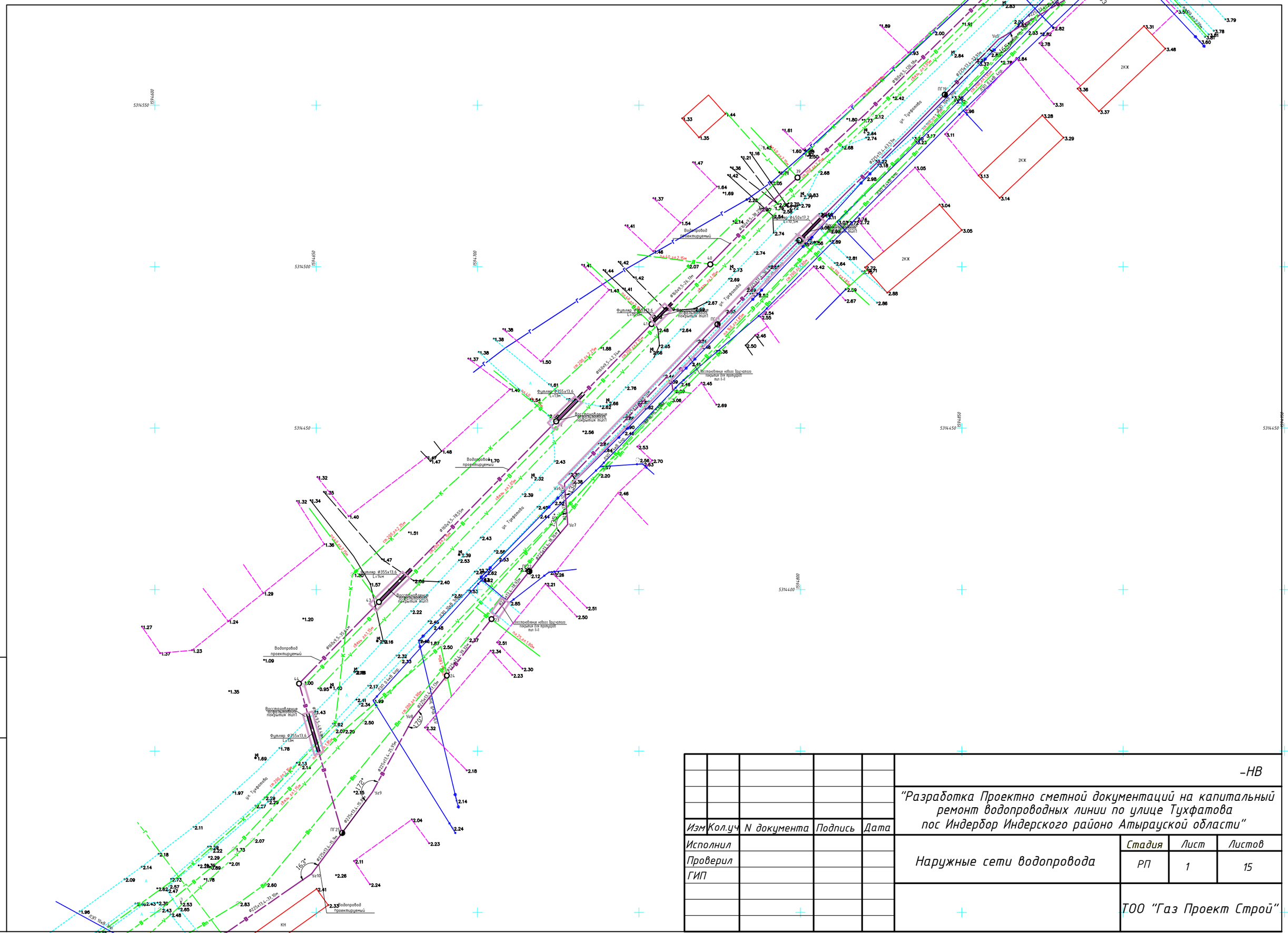

					-НВ		
					"Разработка Проектно сметной документаций на капитальный ремонт водопроводных линии по улице Тухфатова пос Индербор Индерского районо Атырауской области"		
Изм	Кол.уч	N документа	Подпись	Дата			
Исполнил					Наружные сети водопровода	Стадия	Лист	Листов
Проверил						РП	1	15
ГИП								
					ТОО "Газ Проект Строй"			

Подп. и дата | Взам. инв.N

ФОРМАТ А3

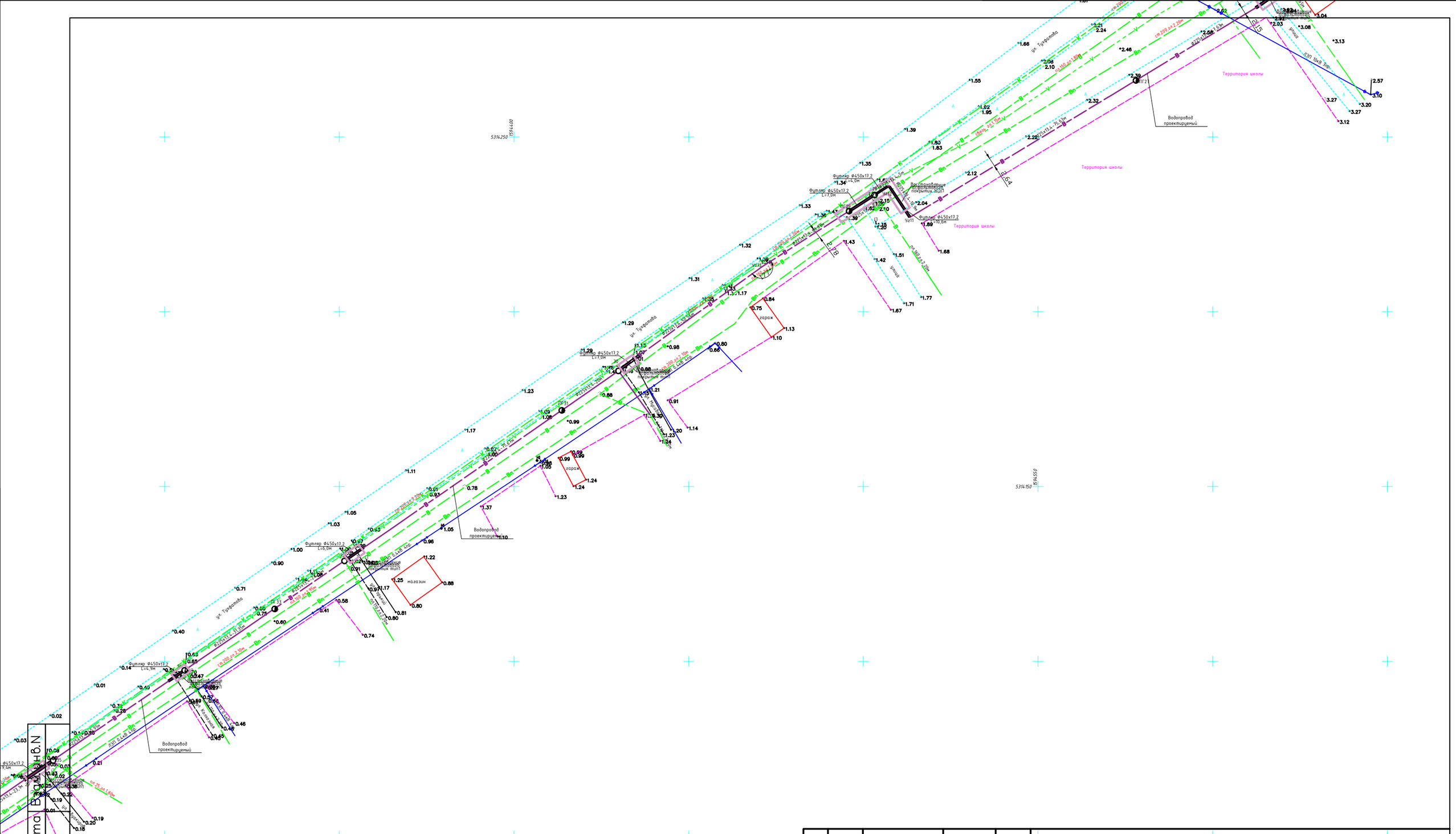
Территория школы
Водопровод проектируемый
ул. Тухфатова
Футляр Ф450х17,2 L=7,0м
Футляр Ф450х17,2 L=6,9м
Футляр Ф450х17,2 L=4,9м
гараж
ПЭ100 SDR11 110х10,0 "Газ"
ПЭ100 SDR11 160х14,6 "Газ"
ПЭ100 SDR11 63х5,8 "Газ"
ПЭ100 SDR11 90х8,2 "Газ"
ПЭ100 SDR11 75х6,8 "Газ"
ПЭ100 SDR11 32х2,9 "Газ"
ПЭ100 SDR11 25х2,3 "Газ"
ПЭ100 SDR11 20х1,9 "Газ"
ПЭ100 SDR11 16х1,5 "Газ"
ПЭ100 SDR11 20х1,9 "Газ"
ПЭ100 SDR11 25х2,3 "Газ"
ПЭ100 SDR11 32х2,9 "Газ"
ПЭ100 SDR11 75х6,8 "Газ"
ПЭ100 SDR11 90х8,2 "Газ"
ПЭ100 SDR11 110х10,0 "Газ"
ПЭ100 SDR11 160х14,6 "Газ"
ПЭ100 SDR11 63х5,8 "Газ"

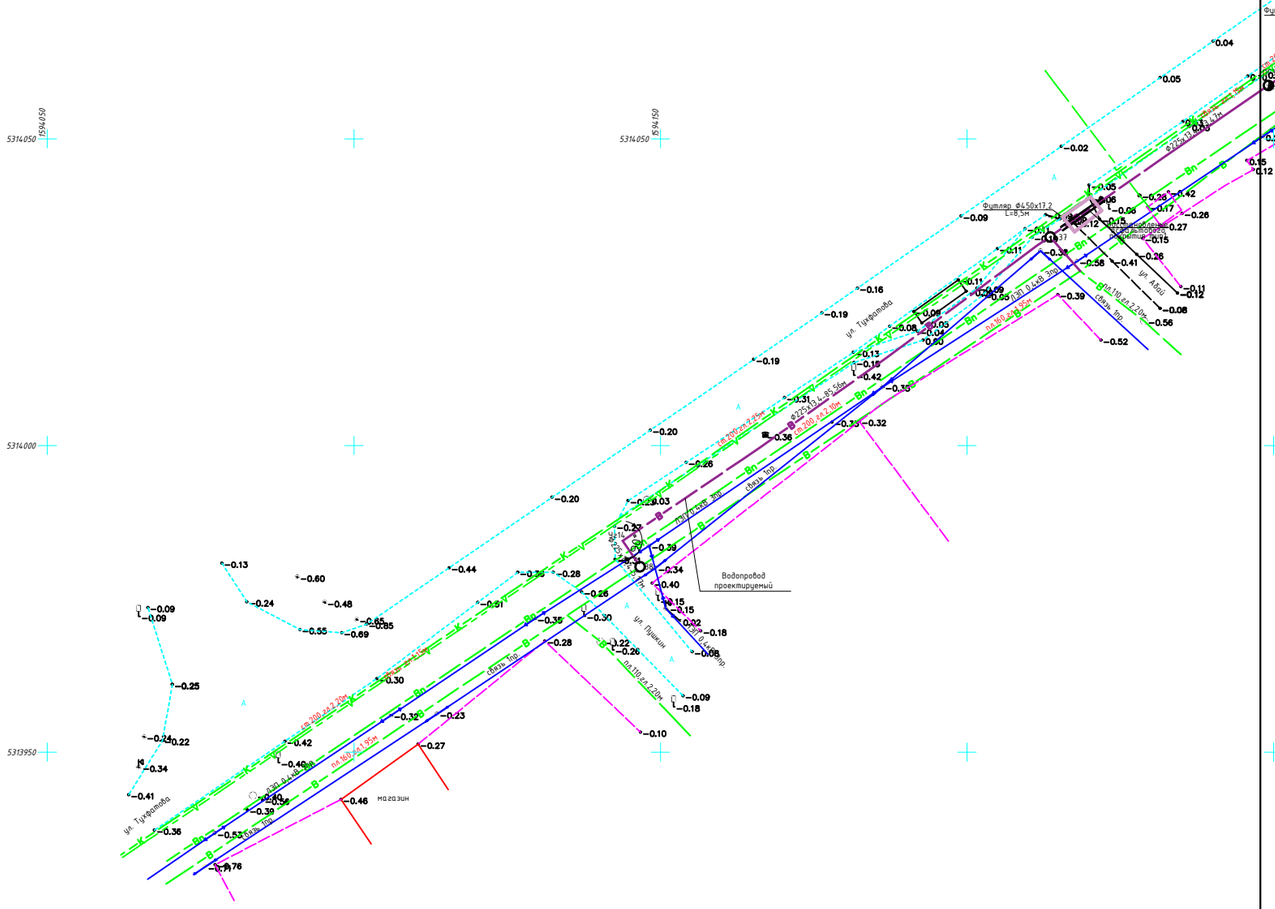

Изм	Кол.уч	N документа	Подпись	Дата
Исполнил				
Проверил				
ГИП				

-НВ

"Разработка Проектно сметной документаций на капитальный ремонт водопроводных линии по улице Тухфатова пос Индербор Индерского районо Атырауской области"

Наружные сети водопровода

Стадия	Лист	Листов
РП	1	15

ТОО "Газ Проект Строй"

Подп. и дата

Взам. инв.N

ФОРМАТ А3

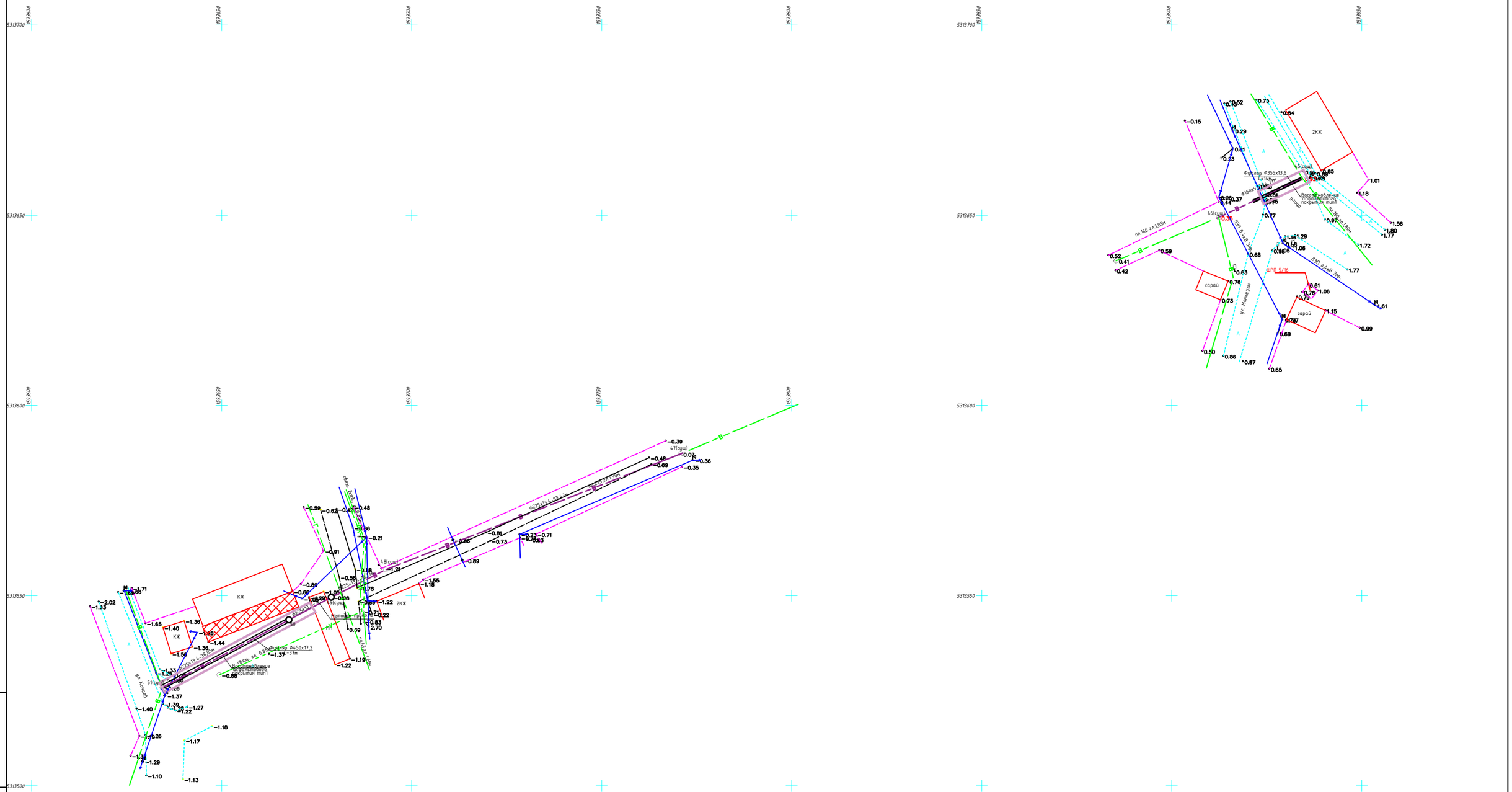

					-НВ		
					"Разработка Проектно сметной документаций на капитальный ремонт водопроводных линии по улице Тухфатова пос Индербор Индерского районо Атырауской области"		
Изм	Кол.уч	N документа	Подпись	Дата			
Исполнил					Наружные сети водопровода	Стадия	Лист	Листов
Проверил						РП	1	15
ГИП								
					ТОО "Газ Проект Строй"			

Взам.инв.N

Подп. и дата

ФОРМАТ А3

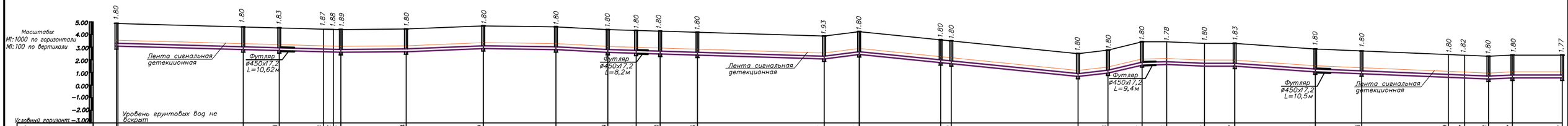
Масштабы:
М1:1000 по горизонтали
М1:100 по вертикали
5.00
4.00
3.00
2.00
1.00
0.00
-1.00
-2.00
Условный горизонт -3.00
Уровень грунтовых вод не вскрыт
Лента сигнальная детекционная
Футляр ø450х7,2 L=10,62м
Футляр ø450х7,2 L=8,2м
Футляр ø450х7,2 L=9,4м
Футляр ø450х7,2 L=10,5м

| | | |

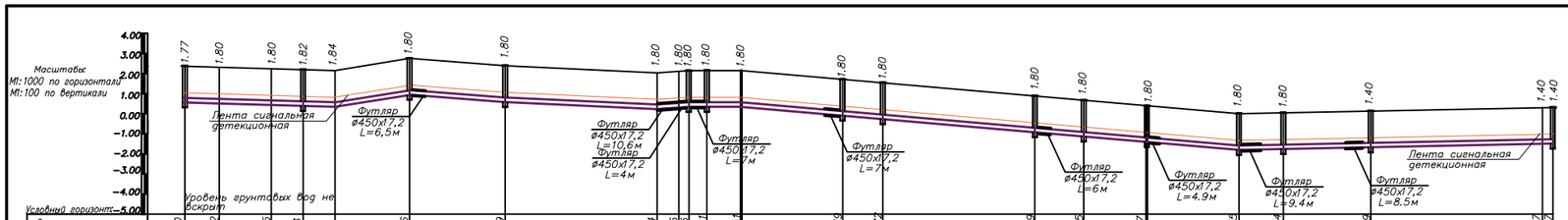
Масштабы:
М1:1000 по горизонтали
М1:100 по вертикали
Условный горизонт-5.00
Уровень грунтовых вод не вскрыт
Лента сигнальная детекционная
Футляр ø450х17,2 L=6,5м
Футляр ø450х17,2 L=10,6м
Футляр ø450х17,2 L=4м
Футляр ø450х17,2 L=7м
Футляр ø450х17,2 L=7м
Футляр ø450х17,2 L=6м
Футляр ø450х17,2 L=4.9м
Футляр ø450х17,2 L=9.4м
Футляр ø450х17,2 L=8.5м
Лента сигнальная детекционная

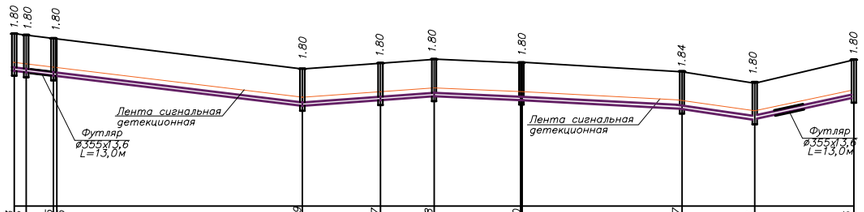
Лента сигнальная детекционная
Футляр ø355х13,6 L=13,0м
Лента сигнальная детекционная
Футляр ø355х13,6 L=13,0м

| | | |

Масштабы:
М1:1000 по горизонтали
М1:100 по вертикали

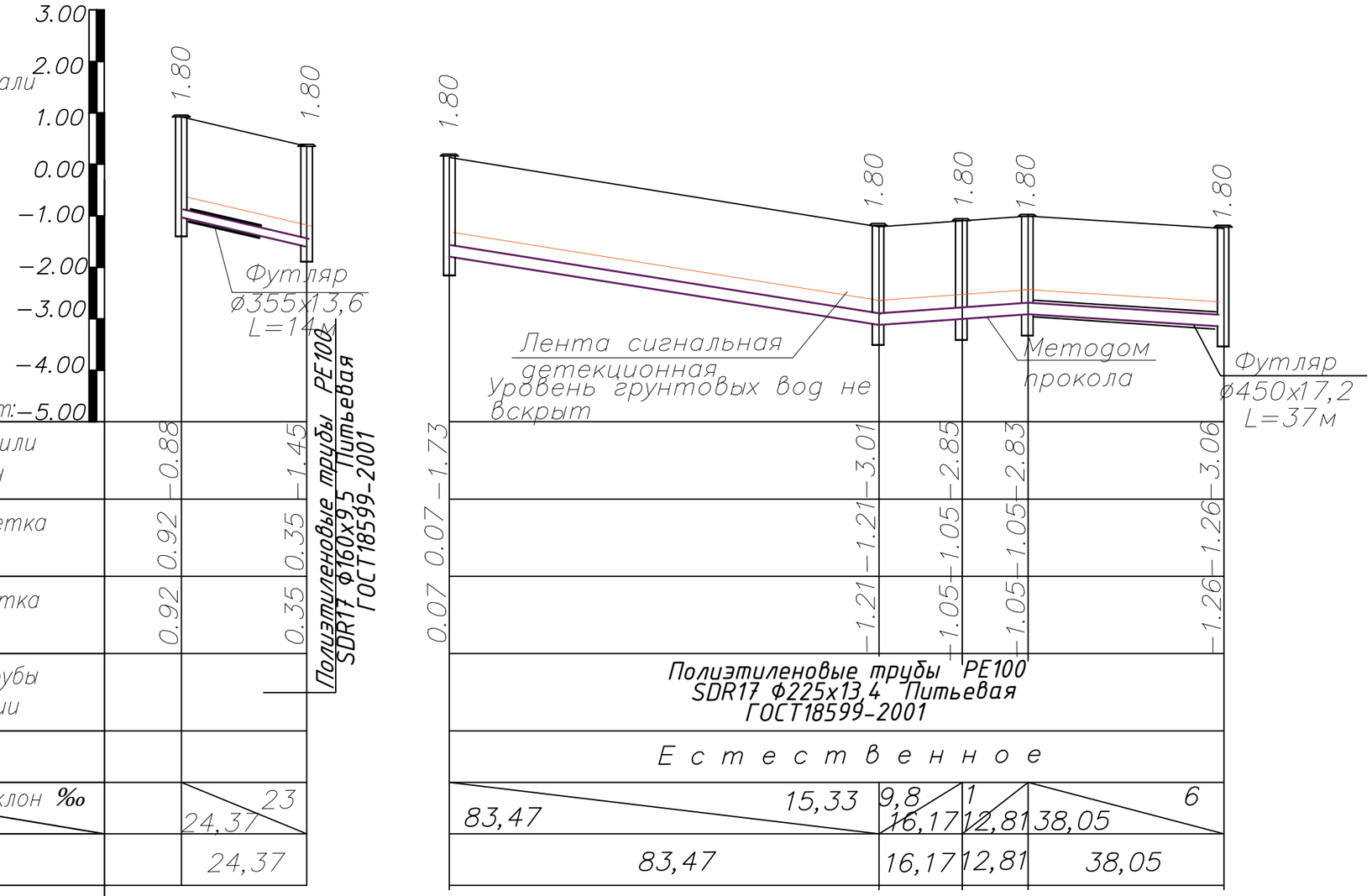

Отметка низа или лотка трубы	−0.88	−1.45	−1.73	−3.01	−2.85	−2.83	−3.06		
Проектная отметка земли	0.92	0.35	0.07	−1.21	−1.05	−1.05	−1.26		
Натурная отметка земли	0.92	0.35	0.07	−1.21	−1.05	−1.05	−1.26		
Обозначение трубы и тип изоляции			Полиэтиленовые трубы PE100 SDR17 ø225x13,4 Питьевая ГОСТ18599-2001						
Основание			Естественное						
Уклон ‰ / Длина, м		23 / 24,37	15,33 / 83,47	9,8 / 16,17	1 / 12,81	38,05	6		
Расстояние		24,37	83,47		16,17	12,81	38,05		
Номер колодца, точки угла поворота	45(сущ)	46(сущ)	47(сущ)	48 (сущ)	49 (сущ)	50	51(сущ)		

Типовое поперечное сечение траншеи
Тип I

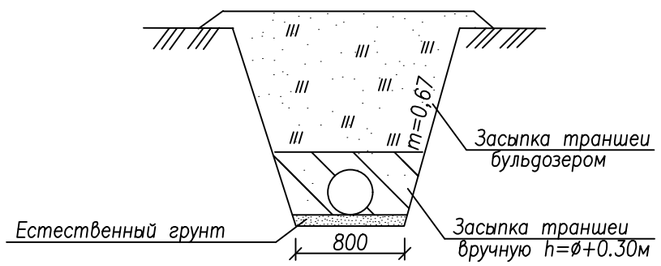

Изм	Кол.уч	N документа	Подпись	Дата	-НВ			
					"Разработка Проектно сметной документаций на капитальный ремонт водопроводных линии по улице Тухфатова пос Индербор Индерского районо Атырауской области"			
Исполнил					Наружные сети водопровода	Стадия	Лист	Листов
Проверил						РП	11	
ГИП								
					Продольный профиль водопровода от колодцев 45(сущ)-51(сущ)	ТОО "Газ Проект Строй"		

Взам. инв.№ | Подпись и дата | Инв. № подл.

Формат А3

ПГ33

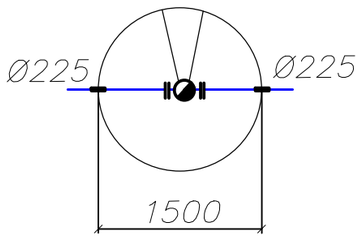

34

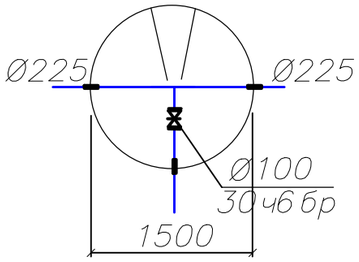

35

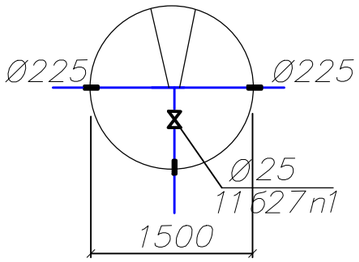

ПГ36

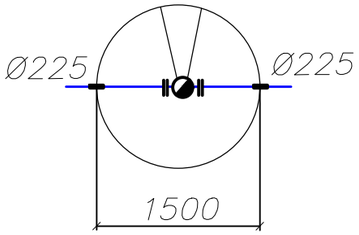

37

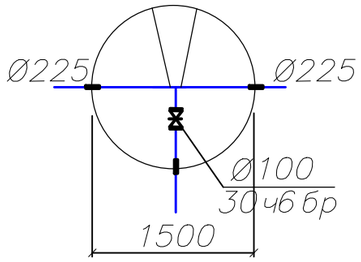

38

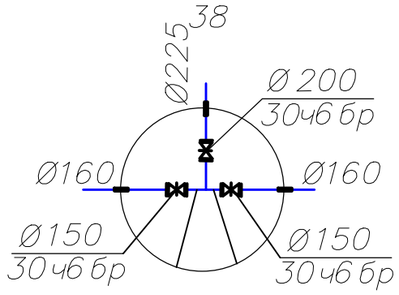

39

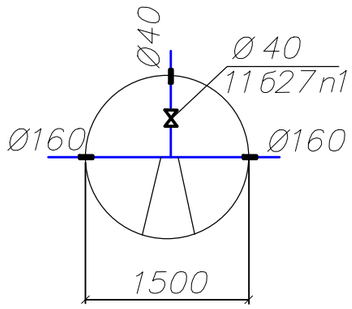

Узел установки
вантуза в колодце 6

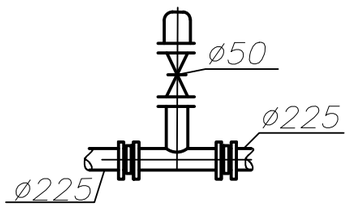

40

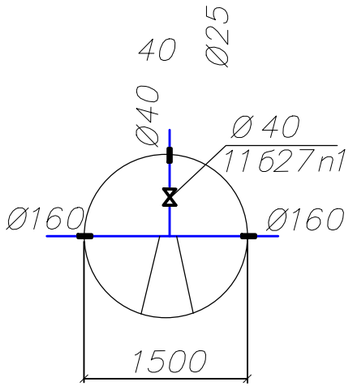

Установка пожарного
гидранта

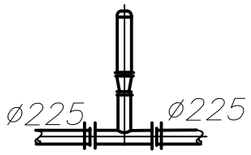

41

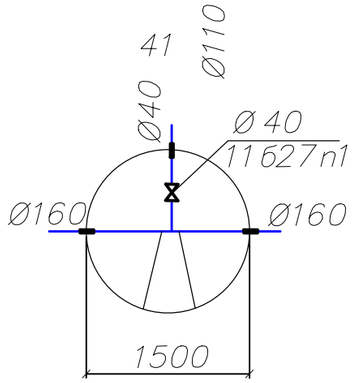

42

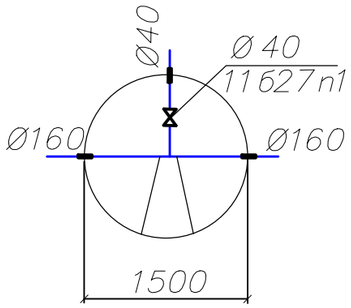

43

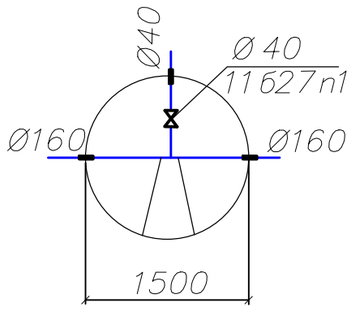

44

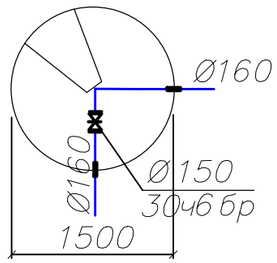

Тип 1

Конструкция нового асфальтобетонного
покрытия по проезду
сечение I – I

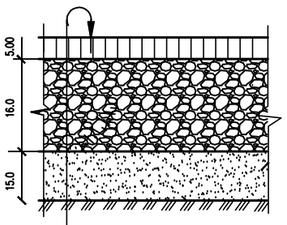

горячая мелкозернистая асфальтобая смесь СТ РК 1225–2019 тип Б марки II марка битума БНД 90/130 – 4.0 см
розлив вязкого битума БНД 70/100 СТ РК 1373–2013 норма раскода – 0.3л/м2
горячая крупнозернистая асфальтобая смесь СТ РК 1225–2019 марки II марка битума БНД 90/130 – 6.0 см
розлив вязкого битума БНД 70/100 СТ РК 1373–2013 норма раскода – 0.8л/м2
смесь щебня С4 М600 СТ РК 1284–2004 –16см фракции 40–70 с расклинкой щебнем фракции 20–40
песчано-гравийная смесь СТ РК 1549–2006 – 15 см
уплотненный грунт основания (К = 0,98)

ПОКРЫТИЕ ТИП II

Конструкция нового брусчатого
покрытия для тротуаров
сечение II–II

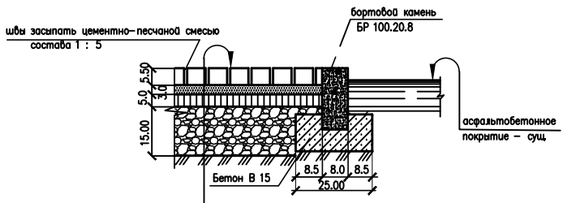

покрытие из брусчатки ГОСТ 17608–91 – 5.5 см
песчано-цементная смесь (5:1) – 3.0 см
песок крупнозернистый ГОСТ 8736–93 – 5см
щебень М300 СТ РК 1284–2004 – 15.0 см
уплотненный грунт основания (к= 0,98)

Изм	Кол.уч	N документа	Подпись	Дата	-НВ		
					"Разработка Проектно сметной документаций на капитальный ремонт водопроводных линии по улице Тухфатова пос Индербор Индерского районо Атырауской области"		
Исполнил					Наружные сети водопровода	Стадия	Лист	Листов
Проверил						РП	15	
ГИП								
					Схемы колодцев. Сечения покрытий	ТОО "Газ Проект Строй"		

Взам. инв.№

Подпись и дата

Инв. № подл.

Формат А3

Позиция	Наименование и техническая характеристика	Тип, марка, обозначение опросного листа	Код оборудования изделия и материала	Поставщик	Единица измерения	Коли чество	Масса ед, кг	Прмечания
1	2	3	4	5	6	7	8	9
	Водопровод –В1–							
	Тройник полиэтиленовый литой переходной 90° ПЭ100 SDR 11, PN 16 размерами 225х160х225 мм	ГОСТ 18599–2001			шт	3		
	Задвижка чугунная фланцевая Ру=1.0 ø200	30ч6бр			шт	3		
	Задвижка чугунная фланцевая Ру=1.0 ø150	30ч6бр			шт	8		
	Задвижка чугунная фланцевая Ру=1.0 ø100	30ч6бр			шт	8		
	Задвижка чугунная фланцевая Ру=1.0 ø50	30ч6бр			шт	1		
	Кран шаровой ø40	11б27п1			шт	8		
	Кран шаровой ø32	11б27п1			шт	9		
	Кран шаровой ø25	11б27п1			шт	9		
	Фланец стальной свободный на втулку ø200–10Вст3сп2	ГОСТ 33259–2015			шт	6		
	Фланец стальной свободный на втулку ø150–10Вст3сп2	ГОСТ 33259–2015			шт	16		
	Фланец стальной свободный на втулку ø100–10Вст3сп2	ГОСТ 33259–2015			шт	16		
	Фланец стальной свободный на втулку ø50–10Вст3сп2	ГОСТ 33259–2015			шт	2		
	Втулка удлиненная под фланец PE100 SDR17 ø225	ГОСТ 18599–2001			шт	6		
	Втулка удлиненная под фланец PE100 SDR17 ø160	ГОСТ 18599–2001			шт	16		
	Втулка удлиненная под фланец PE100 SDR17 ø110	ГОСТ 18599–2001			шт	16		
	Втулка удлиненная под фланец PE100 SDR17 ø50	ГОСТ 18599–2001			шт	2		
	Подземный пожарный гидрант H=1500мм ø100	ГОСТ Р53961–2010	N 5035	HAWLE	шт	15		
	Подставка под пожарный гидрант двойная 150х100х150		N 5049	HAWLE	шт	15	16.89	
	Тройник полиэтиленовый литой переходной 90° ПЭ 100 SDR 11, PN 16 размерами 225х160х225 мм	ГОСТ 18599–2001			шт	4		
	Тройник полиэтиленовый литой переходной 90° ПЭ 100 SDR 11, PN 16 размерами 225х110х225 мм	ГОСТ 18599–2001			шт	8		
	Седелка для врезки 225х63 мм	ГОСТ 18599–2001			шт	1		

Внимание! После завершения монтажных работ произвести промывку и дезинфекцию водопроводных сетей, согласно "Санитарно-эпидемиологические требования к водоисточникам, местам водозабора для хозяйственно-питьевых целей, хозяйственно-питьевому водоснабжению, местам водоиспользования и безопасности водных объектов".

Взам. инв.N | Подпись и дата | Инв. N подл.

Изм	Кол.уч	N документа	Подпись	Дата
Исполнил				
Проверил				
ГИП				

-НВ.СО

"Разработка Проектно сметной документаций на капитальный ремонт водопроводных линии по улице Тухфатова пос Индербор Индерского районо Атырауской области"

Наружные сети водопровода

Стадия	Лист	Листов
РП	1	3

Спецификация оборудования, изделий и материалов

ТОО "Газ Проект Строй"

ФОРМАТ А3

Позиция	Наименование и техническая характеристика	Тип, марка, обозначение опросного листа	Код оборудования изделия и материала	Поставщик	Единица измерения	Коли чество	Масса ед, кг	Прмечания
1	2	3	4	5	6	7	8	9
	Седелка для врезки 225х40 мм	ГОСТ 18599–2001			шт	8		
	Седелка для врезки 225х32 мм	ГОСТ 18599–2001			шт	9		
	Седелка для врезки 225х25 мм	ГОСТ 18599–2001			шт	9		
	Тройник стальной приварной неравнопроходной 200х100х200	ГОСТ17376–2001			шт	15		
	Вантуз В6М–50	ГОСТ 23289–94			шт	1		
	Водопроводный колодец Ф1500	т.п.р. 901–09–11.84			шт	45		см. таблицу колодцев
	Люк тип "Т"				шт	6		
	Люк тип "Л"	ГОСТ 3634–99			шт	39		
	Бетон под упоры М150				м3	0,75		
	Труба ПЕ 100 SDR 17 питьевая ø25х1,5	ГОСТ 18599–2001			м	60		
	Труба ПЕ 100 SDR 17 питьевая ø32х2,3	ГОСТ 18599–2001			м	130		
	Труба ПЕ 100 SDR 17 питьевая ø40х2,4	ГОСТ 18599–2001			м	12		
	Труба ПЕ 100 SDR 17 питьевая ø63х3,8	ГОСТ 18599–2001			м	15		
	Труба ПЕ 100 SDR 17 питьевая ø110х6,6	ГОСТ 18599–2001			м	54		
	Труба ПЕ 100 SDR 17 питьевая ø160х9,5	ГОСТ 18599–2001			м	441		
	Труба ПЕ 100 SDR 17 питьевая ø225х13,4	ГОСТ 18599–2001			м	2011,12		
	Труба ПЕ 100 SDR 26 – футляр ø450х17,2 L=10,62м	ГОСТ 18599–2001			шт	1		
	Труба ПЕ 100 SDR 26 – футляр ø450х17,2 L=8,2м	ГОСТ 18599–2001			шт	1		
	Труба ПЕ 100 SDR 26 – футляр ø450х17,2 L=9,4м	ГОСТ 18599–2001			шт	2		
	Труба ПЕ 100 SDR 26 – футляр ø450х17,2 L=10,5м	ГОСТ 18599–2001			шт	1		
	Труба ПЕ 100 SDR 26 – футляр ø450х17,2 L=6,5м	ГОСТ 18599–2001			шт	1		
	Труба ПЕ 100 SDR 26 – футляр ø450х17,2 L=10,9м	ГОСТ 18599–2001			шт	1		
	Труба ПЕ 100 SDR 26 – футляр ø450х17,2 L=4м	ГОСТ 18599–2001			шт	1		
	Труба ПЕ 100 SDR 26 – футляр ø450х17,2 L=7м	ГОСТ 18599–2001			шт	2		
	Труба ПЕ 100 SDR 26 – футляр ø450х17,2 L=6м	ГОСТ 18599–2001			шт	1		
	Труба ПЕ 100 SDR 26 – футляр ø450х17,2 L=9м	ГОСТ 18599–2001			шт	1		
	Труба ПЕ 100 SDR 26 – футляр ø450х17,2 L=8,5м	ГОСТ 18599–2001			шт	1		

Взам. инв.N

Подпись и дата

Инв. N подл.

Позиция	Наименование и техническая характеристика	Тип, марка, обозначение опросного листа	Код оборудования изделия и материала	Поставщик	Единица измерения	Коли чество	Масса ед, кг	Прмечания
1	2	3	4	5	6	7	8	9
	Труба ПЕ 100 SDR 26 –футляр ø450х17,2 L=37м	ГОСТ 18599–2001			шт	1		
	Труба ПЕ 100 SDR 26 –футляр ø355х13,6 L=14м	ГОСТ 18599–2001			шт	2		
	Труба ПЕ 100 SDR 26 –футляр ø355х13,6 L=13м	ГОСТ 18599–2001			шт	3		
	Труба ПЕ 100 SDR 26 –футляр ø355х13,6 L=10м	ГОСТ 18599–2001			шт	1		
	Изоляция битумная "весьма усиленная" стальных				м2	11		
	частей							
	Лента сигнальная детекционная ЛСВ–200				м	2452		
	Бетонная отмостка вокруг колодцев				м2	247,5		
	Промывка и дезинфекция водопроводной сети				м	2452		
	Восстановление асфальтового покрытия на автодороге	сечение I–I			м2	607		
	Восстановление покрытия из брусчатки	сечение II–II			м2	168		
	Прокол участка методом ГНБ от колодца 49(сущ)–50				м	12,81		
	Стальная труба–футляр ø325х6,0 L=0,2м	ГОСТ10704–91			шт	74		
	Стальная труба–футляр ø219х6,0 L=0,2м	ГОСТ10704–91			шт	24		
	Стальная труба–футляр ø159х4,0 L=0,2м	ГОСТ10704–91			шт	27		
	Стальная труба–футляр ø108х4,0 L=0,2м				шт	26		
	Изоляция битумная "весьма усиленная" футляров				м2	22		
	через колодца							
	Демонтажные работы							
	Труба ПЕ 100 SDR 17 питьевая ø63х3,8	ГОСТ 18599–2001			м	15		
	Труба ПЕ 100 SDR 17 питьевая ø160х9,5	ГОСТ 18599–2001			м	24,37		
	Труба ПЕ 100 SDR 17 питьевая ø225х13,4	ГОСТ 18599–2001			м	151		

Взам. инв.N | Подпись и дата | Инв. N подл.

Изм	К уч	Лист	Nдок	Подпись	Дата

Спецификация оборудования, изделий и материалов

Лист 3

Таблица водопроводных колодцев

N колодца по плану	Марка колодца по грунтовым условиям	Диаметры трубопроводов мм		N схемы узла	Диаметр колодца D мм	Полная глубина колодца по профилю H мм	Высота рабочей части H мм	N строительно-монтажной схемы	Высота горловины с перекрытием HгММ	Объем бетона на упоры м 3	Расход материалов																												
											Днище			Рабочая часть											Плита перекрытия							Горловина								
											Сборные железобетонные элементы. Серия 3.900.3 выпуск 7																													
		Dу	dу								ПН10	ПН15	ПН20	КС10.6	КС10.9	КС15.6	КС15.6-а	КС15.6-в	КС15.9	КС15.9-а	КС15.9-в	КС20.6	КС20.9	КС20.9-а	1ПП15-1	1ПП15-2	2ПП15-1	2ПП15-2	2ПП20-1	1ПП20-2	3ПП15-1	ПП10-1	КО 6	КС7.3	КО 4	КО 3	Кирпичная кладка,ряды	Тип люка	Стремянка	Гидроизоляция
1	2	3	4	5	6	7	8	9	10	11	12	13	14	15	16	17	18	19	20	21	22	23	24	25	26	27	28	29	30	31	32	33	34	35	36	37	38	39	40	41
В1																																								
1	В-1	225	225		1500	2050	1200	СМ-7	850	0,05	–	1	–	–	–	2	–	–	–	–	–	–	–	–	1	–	–	–	–	–	–	–	1	1	–	–	2-3	Л	С1	2 слоя битума
ПГ2	В-1	225	225		1500	2050	1200	СМ-7	850	0,05	–	1	–	–	–	2	–	–	–	–	–	–	–	–	1	–	–	–	–	–	–	–	1	1	–	–	2-3	Л	С1	
3	В-1	225	225		1500	2080	1200	СМ-7	880	0,05	–	1	–	–	–	2	–	–	–	–	–	–	–	–	1	–	–	–	–	–	–	–	1	1	–	–	2-3	Л	С1	
4	В-1	225	225		1500	2140	1500	СМ-7	640	0,05	–	1	–	–	–	1	–	–	1	–	–	–	–	–	1	–	–	–	–	–	–	–	2	–	–	–	–	Л	С1	
ПГ5	В-1	225	225		1500	2050	1200	СМ-7	850	0,05	–	1	–	–	–	2	–	–	–	–	–	–	–	–	1	–	–	–	–	–	–	–	1	1	–	–	–	Л	С1	
6	В-1	225	225		1500	2050	1200	СМ-7	850	0,05	–	1	–	–	–	2	–	–	–	–	–	–	–	–	1	–	–	–	–	–	–	–	1	1	–	–	–	Л	С1	
7	В-1	225	225		1500	2050	1200	СМ-7	850	0,05	–	1	–	–	–	2	–	–	–	–	–	–	–	–	1	–	–	–	–	–	–	–	1	1	–	–	–	Т	С1	
8	В-1	225	225		1500	2050	1200	СМ-7	850	0,05	–	1	–	–	–	2	–	–	–	–	–	–	–	–	1	–	–	–	–	–	–	–	1	1	–	–	2-3	Л	С1	
9	В-1	225	225		1500	2050	1200	СМ-7	850	0,05	–	1	–	–	–	2	–	–	–	–	–	–	–	–	1	–	–	–	–	–	–	–	1	1	–	–	2-3	Л	С1	
ПГ10	В-1	225	225		1500	2050	1200	СМ-7	850	0,05	–	1	–	–	–	2	–	–	–	–	–	–	–	–	1	–	–	–	–	–	–	–	1	1	–	–	2-3	Л	С1	
11	В-1	225	225		1500	2050	1200	СМ-7	850	0,05	–	1	–	–	–	2	–	–	–	–	–	–	–	–	1	–	–	–	–	–	–	–	1	1	–	–	2-3	Л	С1	2 слоя битума
ПГ12	В-1	225	225		1500	2180	1500	СМ-7	680	0,05	–	1	–	–	–	1	–	–	1	–	–	–	–	–	1	–	–	–	–	–	–	–	2	–	–	–	–	Л	С1	
13	В-1	225	225		1500	2050	1200	СМ-7	850	0,05	–	1	–	–	–	2	–	–	–	–	–	–	–	–	1	–	–	–	–	–	–	–	1	1	–	–	2-3	Л	С1	
14	В-1	225	225		1500	2050	1200	СМ-7	850	0,05	–	1	–	–	–	2	–	–	–	–	–	–	–	–	1	–	–	–	–	–	–	–	1	1	–	–	2-3	Л	С1	
ПГ15	В-1	225	225		1500	2050	1200	СМ-7	850	0,05	–	1	–	–	–	2	–	–	–	–	–	–	–	–	1	–	–	–	–	–	–	–	1	1	–	–	2-3	Л	С1	
16	В-1	225	225		1500	2050	1200	СМ-7	850	0,05	–	1	–	–	–	2	–	–	–	–	–	–	–	–	1	–	–	–	–	–	–	–	1	1	–	–	2-3	Л	С1	

Инв.N подл. | Подпись и дата | Взам.инв.N

Изм	Кол.уч	N документа	Подпись	Дата
Исполнил				
Проверил				
ГИП				

-НВ

"Разработка Проектно сметной документаций на капитальный ремонт водопроводных линии по улице Тухфатова пос Индербор Индерского района Атырауской области"

Наружные сети водопровода	Стадия	Лист	Листов
	РП	12	

Привязочная таблица водопроводных колодцев

ТОО "Газ Проект Строй"

ФОРМАТ А3

Таблица водопроводных колодцев

N колодца по плану	Марка колодца по грунтовым условиям	Диаметры трубопроводов мм		N схемы узла	Диаметр колодца D мм	Полная глубина колодца по профилю H мм	Высота рабочей части H мм	N строительно-монтажной схемы	Высота горловины с перекрытием hг мм	Объем бетона на упоры м 3	Расход материалов																												
											Днище			Рабочая часть											Плита перекрытия							Горловина							
											Сборные железобетонные элементы. Серия 3.900.3 выпуск 7																													
		Dу	dу								ПН10	ПН15	ПН20	КС10.6	КС10.9	КС15.6	КС15.6-а	КС15.6-в	КС15.9	КС15.9-а	КС15.9-в	КС20.6	КС20.9	КС20.9-а	1ПП15-1	1ПП15-2	2ПП15-1	2ПП15-2	2ПП20-1	1ПП20-2	3ПП15-1	ПП10-1	КО 6	КС7.3	КО 4	КО 3	Кирпичная кладка, ряды	Тип люка	Стремянка	Гидроизоляция
1	2	3	4	5	6	7	8	9	10	11	12	13	14	15	16	17	18	19	20	21	22	23	24	25	26	27	28	29	30	31	32	33	34	35	36	37	38	39	40	41
В1																																								
ПГ17	В-1	225	225		1500	2050	1200	СМ-7	850	0,05	–	1	–	–	–	2	–	–	–	–	–	–	–	–	1	–	–	–	–	–	–	–	1	1	–	–	2-3	Л	С1	2 слоя битума
18	В-1	160	160		1500	2050	1200	СМ-7	850	0,05	–	1	–	–	–	2	–	–	–	–	–	–	–	–	1	–	–	–	–	–	–	–	1	1	–	–	2-3	Т	С1	
ПГ19	В-1	160	160		1500	2080	1200	СМ-7	880	0,05	–	1	–	–	–	2	–	–	–	–	–	–	–	–	1	–	–	–	–	–	–	–	1	1	–	–	2-3	Л	С1	
20	В-1	160	160		1500	2050	1200	СМ-7	850	0,05	–	1	–	–	–	2	–	–	–	–	–	–	–	–	1	–	–	–	–	–	–	–	1	1	–	–	2-3	Т	С1	
ПГ21	В-1	160	160		1500	2050	1200	СМ-7	850	0,05	–	1	–	–	–	2	–	–	–	–	–	–	–	–	1	–	–	–	–	–	–	–	1	1	–	–	2-3	Л	С1	
ПГ22	В-1	160	160		1500	2050	1200	СМ-7	850	0,05	–	1	–	–	–	2	–	–	–	–	–	–	–	–	1	–	–	–	–	–	–	–	1	1	–	–	2-3	Л	С1	
23	В-1	160	160		1500	2050	1200	СМ-7	850	0,05	–	1	–	–	–	2	–	–	–	–	–	–	–	–	1	–	–	–	–	–	–	–	1	1	–	–	2-3	Л	С1	
24	В-1	160	160		1500	2020	1200	СМ-7	820	0,05	–	1	–	–	–	2	–	–	–	–	–	–	–	–	1	–	–	–	–	–	–	–	1	1	–	–	2-3	Л	С1	
ПГ25	В-1	225	225		1500	2070	1200	СМ-7	870	0,05	–	1	–	–	–	2	–	–	–	–	–	–	–	–	1	–	–	–	–	–	–	–	1	1	–	–	2-3	Л	С1	
26	В-1	225	225		1500	2050	1200	СМ-7	850	0,05	–	1	–	–	–	2	–	–	–	–	–	–	–	–	1	–	–	–	–	–	–	–	1	1	–	–	2-3	Л	С1	
ПГ27	В-1	225	225		1500	2050	1200	СМ-7	850	0,05	–	1	–	–	–	2	–	–	–	–	–	–	–	–	1	–	–	–	–	–	–	–	1	1	–	–	2-3	Л	С1	2 слоя битума
28	В-1	225	225		1500	2050	1200	СМ-7	850	0,05	–	1	–	–	–	2	–	–	–	–	–	–	–	–	1	–	–	–	–	–	–	–	1	1	–	–	2-3	Т	С1	
ПГ29	В-1	225	225		1500	2050	1200	СМ-7	850	0,05	–	1	–	–	–	2	–	–	–	–	–	–	–	–	1	–	–	–	–	–	–	–	1	1	–	–	2-3	Т	С1	
30	В-1	225	225		1500	2050	1200	СМ-7	850	0,05	–	1	–	–	–	2	–	–	–	–	–	–	–	–	1	–	–	–	–	–	–	–	1	1	–	–	2-3	Л	С1	
ПГ31	В-1	225	225		1500	2050	1200	СМ-7	850	0,05	–	1	–	–	–	2	–	–	–	–	–	–	–	–	1	–	–	–	–	–	–	–	1	1	–	–	2-3	Л	С1	
32	В-1	225	225		1500	2050	1200	СМ-7	850	0,05	–	1	–	–	–	2	–	–	–	–	–	–	–	–	1	–	–	–	–	–	–	–	1	1	–	–	2-3	Л	С1	

Инв.N подл. | Подпись и дата | Взам. инв.N

Изм	Кол.уч	N документа	Подпись	Дата
Исполнил				
Проверил				
ГИП				

-НВ

"Разработка Проектно сметной документаций на капитальный ремонт водопроводных линии по улице Тухфатова пос Индербор Индерского районо Атырауской области"

Наружные сети водопровода

Стадия	Лист	Листов
РП	13	

Привязочная таблица водопроводных колодцев

ТОО "Газ Проект Строй"

ФОРМАТ А3

Таблица водопроводных колодцев

N колодца по плану	Марка колодца по грунтовым условиям	Диаметры трубопроводов мм		N схемы узла	Диаметр колодца D мм	Полная глубина колодца по профилю H мм	Высота рабочей части H мм	N строительно-монтажной схемы	Высота горловины с перекрытием HгММ	Объем бетона на упоры м 3	Расход материалов																												
											Днище			Рабочая часть											Плита перекрытия							Горловина								
											Сборные железобетонные элементы. Серия 3.900.3 выпуск 7																													
		Dу	dу								ПН10	ПН15	ПН20	КС10.6	КС10.9	КС15.6	КС15.6-а	КС15.6-б	КС15.9	КС15.9-а	КС15.9-б	КС20.6	КС20.9	КС20.9-а	1ПП15-1	1ПП15-2	2ПП15-1	2ПП15-2	2ПП20-1	1ПП20-2	3ПП15-1	ПП10-1	КО 6	КС7.3	КО 4	КО 3	Кирпичная кладка,ряды	Тип люка	Стремянка	Гидроизоляция
1	2	3	4	5	6	7	8	9	10	11	12	13	14	15	16	17	18	19	20	21	22	23	24	25	26	27	28	29	30	31	32	33	34	35	36	37	38	39	40	41
В1																																								
ПГ33	В-1	225	225		1500	2050	1200	СМ-7	850	0,05	–	1	–	–	–	2	–	–	–	–	–	–	–	–	1	–	–	–	–	–	–	–	1	1	–	–	2-3	Л	С1	
34	В-1	225	225		1500	2050	1200	СМ-7	850	0,05	–	1	–	–	–	2	–	–	–	–	–	–	–	–	1	–	–	–	–	–	–	–	1	1	–	–	2-3	Т	С1	
35	В-1	225	225		1500	2050	1200	СМ-7	850	0,05	–	1	–	–	–	2	–	–	–	–	–	–	–	–	1	–	–	–	–	–	–	–	1	1	–	–	2-3	Л	С1	
ПГ36	В-1	225	225		1500	2050	1200	СМ-7	850	0,05	–	1	–	–	–	2	–	–	–	–	–	–	–	–	1	–	–	–	–	–	–	–	1	1	–	–	2-3	Л	С1	
37	В-1	225	225		1500	1650	900	СМ-7	750	0,05	–	1	–	–	–	–	–	–	1	–	–	–	–	–	1	–	–	–	–	–	–	–	3	–	–	–	1	Л	С1	2 слоя битума
38	В-1	225	225		1500	1650	900	СМ-7	750	0,05	–	1	–	–	–	–	–	–	1	–	–	–	–	–	1	–	–	–	–	–	–	–	3	–	–	–	1	Л	С1	
39	В-1	225	225		1500	2050	1200	СМ-7	850	0,05	–	1	–	–	–	2	–	–	–	–	–	–	–	–	1	–	–	–	–	–	–	–	1	1	–	–	2-3	Л	С1	
40	В-1	225	225		1500	2050	1200	СМ-7	850	0,05	–	1	–	–	–	2	–	–	–	–	–	–	–	–	1	–	–	–	–	–	–	–	1	1	–	–	2-3	Л	С1	
41	В-1	225	225		1500	2050	1200	СМ-7	850	0,05	–	1	–	–	–	2	–	–	–	–	–	–	–	–	1	–	–	–	–	–	–	–	1	1	–	–	2-3	Л	С1	
42	В-1	225	225		1500	2050	1200	СМ-7	850	0,05	–	1	–	–	–	2	–	–	–	–	–	–	–	–	1	–	–	–	–	–	–	–	1	1	–	–	2-3	Л	С1	
43	В-1	225	225		1500	2050	1200	СМ-7	850	0,05	–	1	–	–	–	2	–	–	–	–	–	–	–	–	1	–	–	–	–	–	–	–	1	1	–	–	2-3	Л	С1	
44	В-1	225	225		1500	2050	1200	СМ-7	850	0,05	–	1	–	–	–	2	–	–	–	–	–	–	–	–	1	–	–	–	–	–	–	–	1	1	–	–	2-3	Л	С1	
50	В-1	225	225		1500	2050	1200	СМ-7	850	0,05	–	1	–	–	–	2	–	–	–	–	–	–	–	–	1	–	–	–	–	–	–	–	1	1	–	–	2-3	Л	С1	

Инв.N подл. | Подпись и дата | Взам. инв.N

Изм	Кол.уч	N документа	Подпись	Дата
Исполнил				
Проверил				
ГИП				

-НВ

"Разработка Проектно сметной документаций на капитальный ремонт водопроводных линии по улице Тухфатова пос Индербор Индерского района Атырауской области"

Наружные сети водопровода	Стадия	Лист	Листов
	РП	14	

Привязочная таблица водопроводных колодцев

ТОО "Газ Проект Строй"

ФОРМАТ А3