Республика Казахстан
ТОО (АСК-Көксарай)
(Лиц №19021653 от25. 11. 2019г.)

Заказ: 09-24 Заказчик: КГУ
"Общеобразовательная средняя школа имени С.Байшева"
ГУ "Отдел образования Темирского района
Управления образования Актюбинской области".

РАБОЧИЙ ПРОЕКТ

«Капитальный ремонт зданий КГУ "Общеобразовательная средняя школа имени С.Байшева" по адресу:г. Темир, Темирского района, Актюбинской области, улица. Ыбырая Алтынсарина, 38"»

Конструктивные решения (КР)
Альбом 2

Директор **Тиметов У.М.**

ГАП **Тиметов У.М.**

г.Шымкент 2024г.

Ведомость рабочих чертежей основного комплекта КР (начало)

Лист	Наименование	Примечание
КР-1	Ведомость чертежей (начало)	
КР-2	Ведомость чертежей (окончание)	
КР-3	Общие данные (начало)	
КР-4	Общие данные (продолжение)	
КР-5	Общие данные (окончание)	
	Блок А	
КР-6	План на отм -3.000 (демонтажные работы).	
КР-7	План на отм 0.000 (демонтажные работы).	
КР-8	План на отм +3.300 (демонтажные работы).	
КР-9	План на отм +6.600 (демонтажные работы).	
КР-10	Разрез 1-1 (демонтажные работы).	
КР-11	Разрез 2-2 (демонтажные работы).	
КР-12	План кровля (демонтажные работы).	
КР-13	Деталь пробиваемого дверного проема в стене t= 250мм	
КР-14	Деталь изменение проема	
КР-15	Деталь пробиваемого дверного проема в стене t= 380мм	
КР-16	План на отм -3.000 (ремонтные работы).	
КР-17	План на отм 0.000 (ремонтные работы).	
КР-18	План на отм +3.300 (ремонтные работы).	
КР-19	План на отм +6.600 (ремонтные работы).	
КР-20	Разрез 1-1 (ремонтные работы).	
КР-21	Разрез 2-2 (ремонтные работы).	
КР-22	План кровля (ремонтные работы).	
КР-23	Слуховое окно.	
КР-24	Мр-1,2. Спецификация материалов	
КР-25	Узел А	
КР-26	Деталь изменение проема	

Рабочий проект "Капитальный ремонт зданий КГУ "Общеобразовательная средняя школа имени С.Байшева" по адресу:г. Темир. Темирского района. Актюбинской облКРти. улица. Ыбырая Алтынсарина. 38" разработан в соответствии с действующими на территории Республики Казахстан нормами и правилами и предусматривает мероприятия. обеспечивающие взрыво-пожаро-безопКРность. исключающие вредные воздействия на окружающую среду и воздушный бКРсейн. а так же предупреждающие чрезвычайные ситуации природного и техногенного характера

Главный архитектор проекта: _____Тиметов У.

СоглКРовано

Взам. инв. ?

Подп. и дата

Инв. ? подл.

Ведомость рабочих чертежей основного комплекта КР (продолжение)

1	2	3
КР-27	Экспликация полов (ремонтные работы)	
КР-28	Схема расположения перемычек на отм -3.000 (ремонтные работы).	
КР-29	Схема расположения перемычек на отм 0.000 (ремонтные работы).	
КР-30	Схема расположения перемычек на отм +3.300 (ремонтные работы).	
КР-31	Схема расположения перемычек на омт +6.600 (ремонтные работы).	
КР-32	План чердака на отм. +9.820	
КР-33	Общий вид вентиляционной шахты ВШ5. Сечение 1-1,2-2,3-3. Сетка Сг-1,2.	
КР-34	Зонт шахты З-1. Спецификация материалов	
КР-35	Узел прохода канализационной трубы Уп-1. Сечение 1-1.	
КР-36	Узел прохода канализационной трубы Уп-2. Сечение 1-1.	
КР-37	Ограждение радиаторов	
КР-38	Поручень П-1. Сечение 1-1, 2-2. Спецификация материалов.	
КР-39	Поручень П-2. Сечение 1-1, 2-2. Спецификация материалов.	
КР-40	Сантехнические перегородки СП-1 на отм. 0.000, +3.300, +6.600	
КР-41	Сантехнические перегородки СП-1 на отм. 0.000, +3.300, +6.600	
КР-42	Схема расположения металлическлй конструкций под навесной фасад 1-19	
КР-43	Схема расположения металлическлй конструкций под навесной фасад 19-1	
КР-44	Схема расположения металлическлй конструкций под навесной фасад А-С	
КР-45	Схема расположения металлическлй конструкций под навесной фасад С-А	
КР-46	Узлы крепления металлического сайдинга (Ремонтные работы)	
	Блок Б	
КР-1	Фассад Г-М.Фассад М-Г (демонтажные работы).	
КР-2	План на отм 0.000 (демонтажные работы).	
КР-3	Разрез 1-1 (демонтажные работы).	
КР-4	План кровли (демонтажные работы).	
КР-5	Фассад Г-М,Фассад М-Г (ремонтные работы).	
КР-6	План на отм 0.000 (ремонтные работы).	

Изм.	Nуч.	Лист	Nдок.	Подпись	Дата	09-24КР		
						"Капитальный ремонт зданий КГУ "Общеобразовательная средняя школа имени С.Байшева" по адресу:г. Темир, Темирского района, Актюбинской облКРти, улица. Ыбырая Алтынсарина, 38"		
ГАП		Тиметов У					Стадия	Лист	Листов
Проверил		Тиметов У					РП	1	
Разработал		Тунгышбек Б				Ведомость чертежей (начало)	ТОО "АСК-Көксарай" г. Шымкент 2024г	
Н.контроль		Кданов Б							

Копировал

А3

Ведомость рабочих чертежей основного комплекта КР (начало)

Лист	Наименование	Примечание
1	2	3
КР-7	Разрез 1-1 (ремонтные работы).	
КР-8	План кровли Спецификация материалов кровли (ремонтные работы).	
КР-9	Водосточная система. Узел А	
КР-10	Ограждение радиаторов	
КР-11	Ведомость ремонтных работ	
Блок В		
КР-1	Фасад 1-14 (демонтажные работы).	
КР-2	Фасад 14-1 (демонтажные работы).	
КР-3	Фасад М-С (демонтажные работы).	
КР-4	Фасад С-М (демонтажные работы).	
КР-5	План на отм 0.000 (демонтажные работы).	
КР-6	План на отм +3.300 (демонтажные работы).	
КР-7	Разрез 1-1 (демонтажные работы).	
КР-8	Разрез 2-2 (демонтажные работы).	
КР-9	План кровля (демонтажные работы).	
КР-10	Фасад 1-14 (ремонтные работы).	
КР-11	Фасад 14-1 (ремонтные работы).	
КР-12	Фасад М-С (ремонтные работы).	
КР-13	Фасад С-М (ремонтные работы).	
КР-14	План на отм 0.000 (ремонтные работы).	
КР-15	План на отм +3.300 (ремонтные работы).	
КР-16	Разрез 1-1 (ремонтные работы).	
КР-17	Разрез 2-2 (ремонтные работы).	
КР-18	План кровля Спецификация элементов	
КР-19	Слуховое окно.	
КР-20	Мр-1,2. Спецификация материалов	
КР-21	Узел А	
КР-22	Схема расположения перемычек на отм 0.000 (ремонтные работы).	
КР-23	Схема расположения перемычек на отм +3.300 (ремонтные работы).	
КР-24	План чердака на отм. +6.520	
КР-25	Узел прохода канализационной трубы Уп-1. Сечение 1-1.	

Ведомость рабочих чертежей основного комплекта КР (Окончание)

Лист	Наименование	Примечание
1	2	3
КР-26	Ограждение радиаторов	
КР-27	Поручень П-1. Сечение 1-1, 2-2. Спецификация материалов.	
КР-28	Поручень П-2. Сечение 1-1, 2-2. Спецификация материалов.	
КР-29	Сантехнические перегородки СП-1 на отм. 0.000, +3.300, +6.600	
КР-30	Сантехнические перегородки СП-1 на отм. 0.000, +3.300, +6.600	
КР-31	Трибуна сцены Тр-1 на отм. +0.900. Разрез 1-1,2-2,3-3,4-4. Спецификация материалов.	

СоглКРовано

Взам. инв. ?

Подп. и дата

Инв. ? подл.

Изм.	Nуч.	Лист	Nдок.	Подпись	Дата
ГАП		Тиметов У			
Проверил		Тиметов У			
Разработал		Тунгышбек Б			
Н.контроль		Кданов Б			

09-24КР

"Капитальный ремонт зданий КГУ "Общеобразовательная средняя школа имени С.Байшева" по адресу:г. Темир, Темирского района, Актюбинской облКРти, улица. Ыбырая Алтынсарина, 38"

Стадия	Лист	Листов
РП	2	

Ведомость чертежей (окончание)

ТОО "АСК-Көксарай" г. Шымкент 2024г

Копировал

А3

Ведомость основных комплектов рабочих чертежей

Обозн.	Наименование	Примечание
АР	Архитектурное решение.	
КР	Конструктивное решение	
ВК	Водопровод и канализация	
ПС	Пожарный сигнализация	
ЭОМ	Электрооборудование и электроосвещение	

Ведомость ссылочных и прилагаемых документов

Обозначение	Наименование	Примечание
СН РК 2.02-01-2019	Пожарная безопасность зданий и сооружений	
СН РК 5.01-02-2013	Основания зданий и сооружений	
СН РК 2.04-04-2013	Строительная теплотехника	
СН РК 3.02-36-2012	Полы	
СН РК 2.01-01-2013	Защита строительных конструкций от коррозии	
СП РК EN 1993-1-2:2005/2011	Проектирование стальных конструкций	
НТП РК 01-01-3.1(4.1)-2017	Нагрузки и воздействия	
СН РК 3.02-37-2013*	Крыши и кровли	
НТП РК 02-01-1.1-2011	Проектирование бетонных и железобетонных конструкций из тяжелых бетонов без предварительного напряжения арматуры	
СН РК 5.03-07-2013	Несущие и ограждающие конструкции	
ГОСТ 5781-82*	Сталь горячекатаная для армирования железобетонных конструкций.	
СП РК 2.03-30-2017	Строительство в сейсмических районах	
СП РК EN 1996-1- 2:2005/2011	Проектирование каменных конструкций	
СН РК 1.03-05-2011	Охрана труда и техники безопасности в строительстве	

Обьемно-планировочные показатели Блок А

N п/п	Наименование	Кол-во
1	Этажность	3
2	Площадь застройки	1878.22 м2
3	Общая площадь	4361.51 м2
4	Строительный объем	18545.36 м3

Обьемно-планировочные показатели Блок Б

N п/п	Наименование	Кол-во
1	Этажность	1
2	Площадь застройки	306.48 м2
3	Общая площадь	253.13 м2
4	Строительный объем	986.86 м3

Обьемно-планировочные показатели

N п/п	Наименование	Кол-во
1	Этажность	2
2	Площадь застройки	1336.20 м2
3	Общая площадь	1373.48 м2
4	Строительный объем	8952.54 м3

СоглКРовано

Взам. инв. ?

Подп. и дата

Инв. ? подл.

Изм.	Nуч.	Лист	Nдок.	Подпись	Дата
ГАП		Тиметов У			
Проверил		Тиметов У			
Разработал		Тунгышбек Б			
Н.контроль		Кданов Б			

09-24КР

"Капитальный ремонт зданий КГУ "Общеобразовательная средняя школа имени С.Байшева" по адресу:г. Темир, Темирского района, Актюбинской облКРти, улица. Ыбырая Алтынсарина, 38"

Стадия	Лист	Листов
РП	3	

Общие данные (начало)

ТОО "АСК-Көксарай" г. Шымкент 2024г

Копировал

А3

Общие данные

Настоящий проект "Капитальный ремонт зданий КГУ "Общеобразовательная средняя школа имени С.Байшева" по адресу:г. Темир. Темирского района. Актюбинской области. улица. Ыбырая Алтынсарина. 38"
разработан на оснований:

- задания на проектирование согласованного с заказчиком
- технических условий на инженерные коммуникации. электроснабжения и водопровод и канализации;
- акт обследования. дефектного акта.
- Год строительства здания – 1977.
- Вид строительства – Капительный ремонт.
- Источник финансирования – бюджетные средства.

Класс ответственности здания – II
Степень огнестойкости – II.
Класс конструктивной пожарной опасности здания – С0
Класс функциональной пожарной опасности здания – Ф1.1
Класс пожарной опасности строительных конструкций – К0
Уровень ответственности здания – II (нормальный)
Степень долговечности ограждающих конструкций – II

Характеристика площадки строительства

Природно–климатические условия района эксплуатации здания.
Климат резко–континентальный. сухое жаркое лето и снежная холодная зима.
Район характеризуется следующими природно–климатическими условиями:

- По природным условиям относится к строительно–климатическому подрайону –IIIВ;
- Скоростной напор ветра –38 кгс/м2;
- Вес снегового покрова – 70 кгс/м2;
- Среднегодовая скорость ветра – 2.9 м/с;
- Среднегодовая влажность воздуха – 70%;
- Норма выпадающих за год осадков – 348 мм;
- Средняя температура воздуха – (+6.2)0С;
- Абсолютная максимальная температура воздуха – (+41.6)0С;
- Абсолютная минимальная температура воздуха –(–43.1)0С;
- Норма осадков – 348 мм;
- Нормативная глубина сезонного промерзания грунта составляет – 1.62 м.

Объемно–планировочные и конструктивные решения

Блок А

Здание – трехэтажное. с подвала. прямоугольной формы в плане здание. с размерами в осях 108.00х15.70м. Здание имеет два входа. На момент обследования обследуемое здание эксплуатировалось.

Конструктивная схема здания – комплексными конструкциями. с несущими продольными и поперечными стенами из обожженного кирпича. поперечными монолитными железобетонными рамами и сборными железобетонными круглопустотными плитами перекрытия и покрытиями.
Высота помещений первого этажа от пола до потолка – 3.00 м.

Высота помещений второго этажа от пола до потолка – 3.00 м.
Высота помещений третьего этажа от пола до потолка – 3.00 м.
Высота подвала от пола до потолка – 3.00 м.
Год строительства 1977 г.

Блок В

Здание – двухэтажное. без подвала. прямоугольной формы в плане здание. с размерами в осях 78.00х15.00м. Здание имеет два входа. На момент обследования обследуемое здание эксплуатировалось.

Конструктивная схема здания – комплексными конструкциями. с несущими продольными и поперечными стенами из обожженного кирпича. поперечными монолитными железобетонными рамами и сборными железобетонными круглопустотными плитами перекрытия и покрытиями.
На актовом зале и в сопртивном зале в качестве покрытия работает железобетонная ферма длиной 12.0м и 3.0м. Поперечный размер здания 15м. В местах соединения двух железобетонных ферм установлено железобетонная колонна с размерами 400х400мм.

Высота помещений первого этажа от пола до потолка – 3.00 м.
Высота помещений второго этажа от пола до потолка – 3.00 м.
Высота актового и спортивного зала до низа конструкций – 6.00м
Год строительства 1977 г.

Блок Б

Здание – одноэтажное. без подвала. прямоугольной формы в плане здание. с размерами в осях 30.00х9.00м. Здание работеть в виде переходной галерей между блоками А и В.. На момент обследования обследуемое здание эксплуатировалось.

Конструктивная схема здания – комплексными конструкциями. с несущими продольными и поперечными стенами из обожженного кирпича. поперечными монолитными железобетонными рамами и сборными железобетонными круглопустотными плитами перекрытия и покрытиями.

Высота помещений первого этажа от пола до потолка – 3.00 м.
Год строительства 1977 г.

Строительные конструкции здания:

- фундаменты под стены – ленточные сборные из ФБС блоков;
- стойки – из кирпичной кладки 400х400мм;
- колонны – монолитные железобетонные;
- наружные и внутренние стены – из обожженного кирпича толщиной 640 мм и 380 мм;
- перегородки – из обожженного кирпича толщиной 120 мм;
- перекрытие – из сборных железобетонных круглопустотных плит;
- покрытие – из сборных железобетонных круглопустотных плит;
- лестницы – железобетонные лестничные марши и площадки;
- козырьки – сборные железобетонные;
- кровля – чердачная. с покрытием из металлочерепицы по деревянным конструкциям;
- утеплитель – отсутствует;
- полы – из керамических плиток и линолеумные. деревянные;
- оконные блоки – из ПВХ деревянные;
- дверные блоки – металлические и деревянные;
- внутренняя отделка – штукатурка с последующей извесковой аобелкой;
- наружная отделка – отсутствует;
- отмостка – бетонная;

Принятые проектные решения для капитального ремонта:

В конструкциях здания выявлены следующие дефекты:
Количественная оценка согласно правилу оценки физического износа зданий исооружений СП РК 1.04–102–2012 определена степень общего физического износа зданияв целом 44.0%.
Основными причинами появления дефектов являются атмосферные воздействия. атакже длительная эксплуатация без капитального ремонта.
В связи с этим считаем. что необходимо произвести следующие работы:

- По периметру здания восстановить отмостку;
- Замена профнастила на металлочерепицу с обрешеткой;
- Выполнить наружную отделку фасадов металосайдинг Блок А;
- Замена наружный дверей;
- внутренние отделочно–покрасочные работы стен и потолков во всех помещениях и входных группах;
- Полная замена пол;
- Устройсва пожарный сигнализация;
- Замена электричества;
- Перепланировка Блок А;

СогласованоКР

Взам. инв. ?

Подп. и дата

Инв. ? подл.

Изм.	Nуч.	Лист	Nдок.	Подпись	Дата	09–24КР		
						"Капитальный ремонт зданий КГУ "Общеобразовательная средняя школа имени С.Байшева" по адресу:г. Темир, Темирского района, Актюбинской облКРти, улица. Ыбырая Алтынсарина, 38"		
ГАП		Тиметов У					Стадия	Лист	Листов
Проверил		Тиметов У					РП	4	
Разработал		Тунгышбек Б							
						Общие данные (продолжение)	ТОО "АСК-Көксарай" г. Шымкент 2024г	
Н.контроль		Каанов Б						

Копировал А3

Цель проектирования:
Мероприятия по восстановлению функциональной способности здания.
Обеспечения условий для дальнейшей успешной эксплуатации здания.

Противопожарные мероприятия.
Противопожарные мероприятия предусмотрены в соответствии с требованиями СН РК 5.03-07-2013 «Общественные здания и сооружения». СН РК 2.02-01-2019 «Пожарная безопасность зданий и сооружений».

Степень огнестойкости здании II.
Общественное здание размещено на свободной от застройки территории с соблюдением противопожарных норм и обеспечением свободного проезда пожарных машин.
Деревянные конструкции обработать огнезащитными материалами в соответствии с требованиями СН РК 2.02-01-2019 «Пожарная безопасность зданий и сооружений». При прокладке кабелей. воздуховодов и трубопроводов. через ограждающие конструкции для заделки отверстий с нормируемыми пределами огнестойкости и распространения огня применять материалы с пределом огнестойкости не ниже чем у существующих конструкций.
Отделочные материалы имеют сертификат качества. в обязательном порядке согласованные с Госпожинспекцией и санэпидстанцией.
Для обеспечения пожарной безопасности предусмотрена автоматическая пожарная сигнализация.

Защита строительных конструкций от коррозии.
Защиту строительных конструкций от коррозии осуществлять в соответствии с СН РК 2.01-01-2013 "Защита строительных конструкций от коррозии". При этом необходимо выполнить следующие мероприятия
Защита от коррозии металлических конструкций осуществляется лакокрасочными материалами 1-ой группы в соответствии с СН РК 2.01-01-2013. Поверхности несущих стальных конструкций перед нанесением защитных лакокрасочных покрытий зачищают от окислов (окалины. ржавчины. шлаковых включений) до 3 степени очистки согласно ГОСТ 9.402-2004 «Подготовка металлических поверхностей перед окрашиванием». Качество лакокрасочного покрытия несущих металлических конструкций должно соответствовать VII классу по ГОСТ 9.032-74 «Покрытия лакокрасочные».
Для защиты от коррозии деревянных конструкций. вызываемой биологическими агентами. нижняя поверхность настила из досок расположенного по нижним поясам ферм должна быть антисептирована антисептиками или обработана антисептическими пастами.
В качестве антисептиков для поверхностной обработки древесины следует использовать состав комплексного действия ТХЭФ. обладающим биозащитными и огнезащитными свойствами. Состав ТХЭФ – это раствор трихлорэтилфосфата в четыреххлористом углероде в следующем соотношении по массе:
трихлорэтилфосфат ТУ 6-05-1611-78 – 40%.
четыреххлористый углерод ГОСТ 4-05 – 60%

СоглКРовано

Взам. инв. ?

Подп. и дата

Инв. ? подл.

Изм.	Nуч.	Лист	Nдок.	Подпись	Дата	09-24КР		
						"Капитальный ремонт зданий КГУ "Общеобразовательная средняя школа имени С.Байшева" по адресу:г. Темир, Темирского района, Актюбинской облКРти, улица. Ыбырая Алтынсарина, 38"		
ГАП		Тиметов У					Стадия	Лист	Листов
Проверил		Тиметов У					РП	5	
Разработал		Тунгышбек Б							
						Общие данные (окончание)	ТОО "АСК-Кексарай" г. Шымкент 2024г	
Н.контроль		Кданов Б						

Копировал

А3

План на отм -3.000. (демонтажные работы).

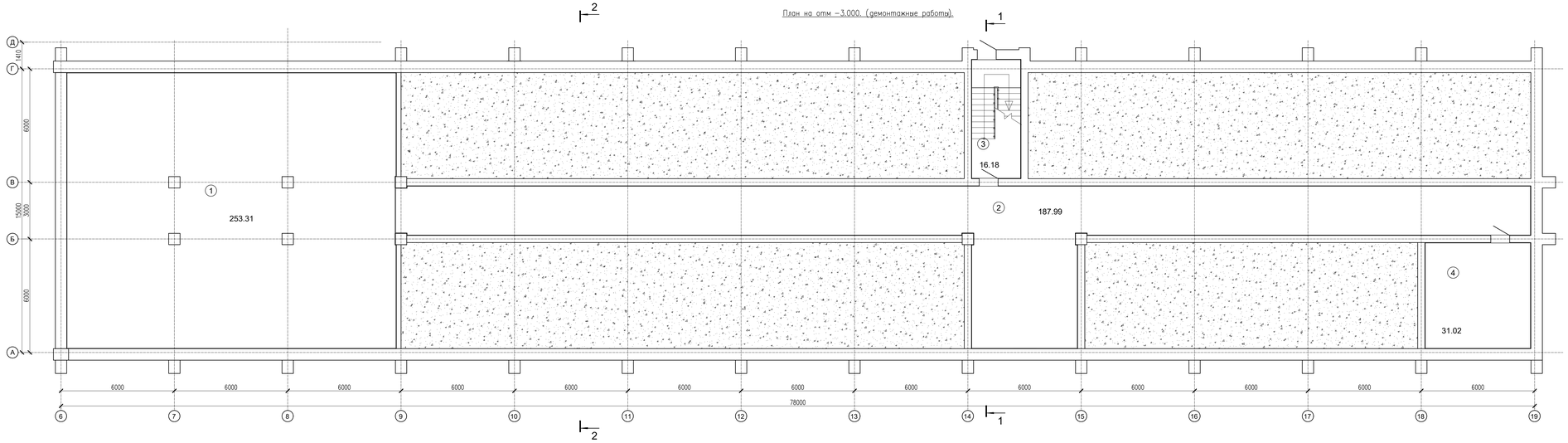

Экспликация помещений

Номер поме-щения	Наименование	Площадь, м2	Кат. поме-ще-ния
1	Помещение	253.31	Д
2	Коридор	187.99	Д
2	Коридор	16.18	Д
4	Помещение	31.02	Д
	Итого	488.50	Д

СХЕМА БЛОКИРОВКА

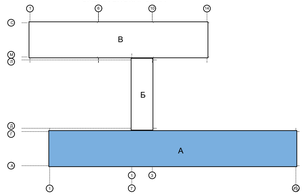

Изм.	Кол.	Лист	N док.	Подпись	Дата
ГИП		Тимитов Ч			
Проверил		Тимитов Ч			
Разработал		Тунгишбаев Б			
Н.контроль		Каснов Б			

09-24КР

"Капитальный ремонт зданий КГУ "Общеобразовательная средняя школа имени С.Байшева" по адресу: Темир, Темирского района, Актюбинской обл.КРТи, улица. Ыбырая Алтынсарина, 38"

Блок – А

План на отм -3.000 (демонтажные работы).

Стадия	Лист	Листов
РП	6	

ТОО "АСК-Инвестрой"
г. Шымкент 2024 г

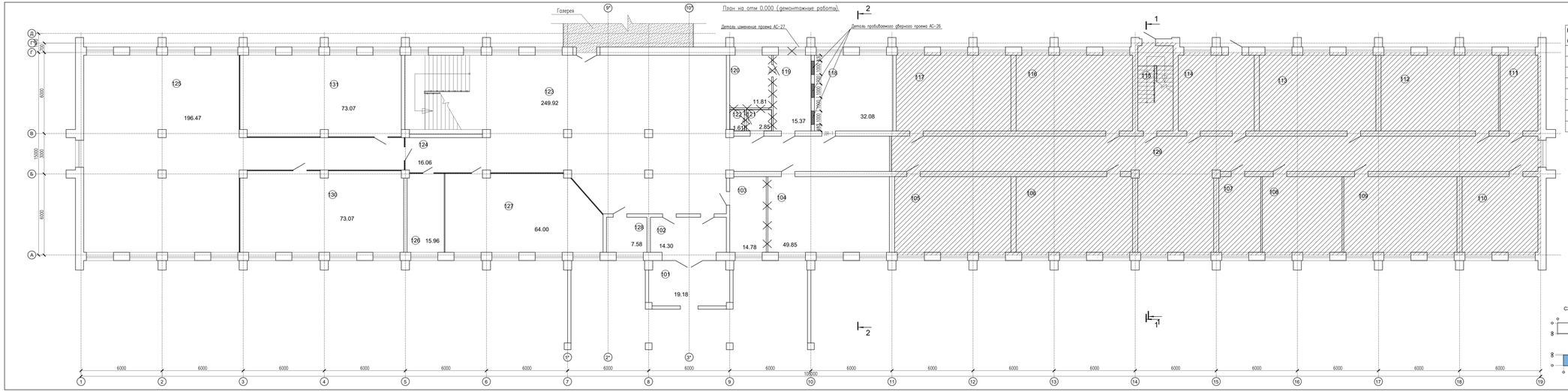
План на отм 0.000 (демонтажные работы)
Газеера
Деталь изменения проема АС-27
Деталь пробиваемого оберегого проема АС-26
196.47
73.07
249.92
16.06
73.07
15.96
64.00
7.58
14.30
19.18
14.78
49.85
11.81
1.61
2.85
15.37
32.08
6000
6000
6000

План на отм +3.300

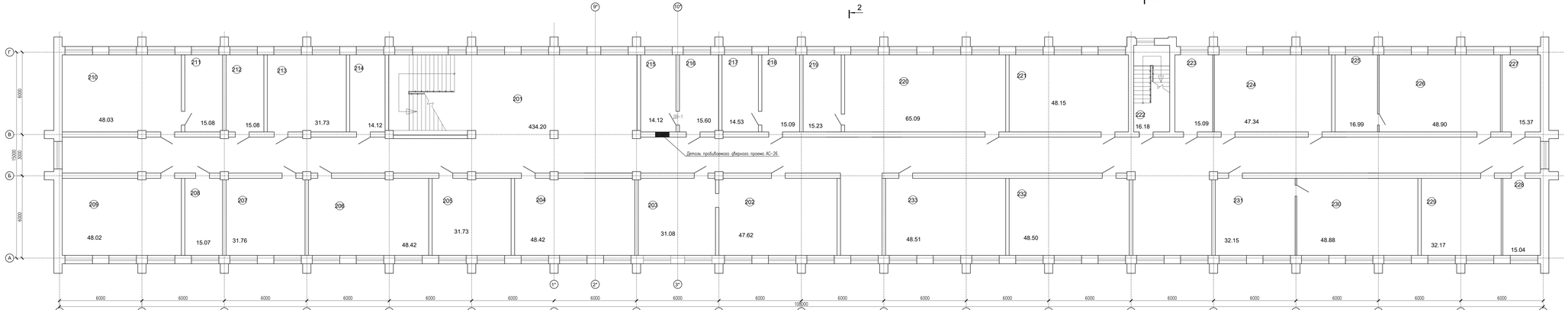

Экспликация помещений

Номер помещения	Наименование	Площадь м2	Кат. помещений
226	Начальный класс	48.90	Д
227	Санузел	15.37	Д
228	Начальный класс	15.04	Д
229	Начальный класс	32.17	Д
230	Начальный класс	48.88	Д
231	Начальный класс	32.15	Д
232	Начальный класс	48.50	Д
233	Начальный класс	48.51	Д
	Итого	1433.32	

Экспликация помещений

Номер помещения	Наименование	Площадь м2	Кат. помещений
201	Фойе	434.20	Д
202	Начальный класс	47.62	Д
203	Начальный класс	31.08	Д
204	Начальный класс	48.42	Д
205	Начальный класс	31.73	Д
206	Начальный класс	48.42	Д
207	Начальный класс	31.76	Д
208	Начальный класс	15.07	Д
209	Начальный класс	48.02	Д
210	Кабинет Информатика	48.03	Д
211	Кабинет Информатика	15.08	Д
212	Класс	15.08	Д
213	Класс	31.73	Д
214	Кабинет психолога	14.12	Д
215	НВП кабинет	14.12	Д
216	НВП кабинет	15.62	Д
217	Начальный класс	14.53	Д
218	Начальный класс	15.09	Д
219	Кабинет Физика	15.23	Д
220	Кабинет Физика	65.09	Д
221	Малый акт зал	48.15	Д
222	Лестничная клетка	16.18	Д
223	Медпункт	15.09	Д
224	Начальный класс	47.34	Д
225	Начальный класс	16.99	Д

СХЕМА БЛОКИРОВКИ

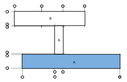

09-24КР

"Капитальный ремонт здания КГУ "Общеобразовательная средняя школа имени С.Бабаева" по адресу: Темир, Темирского района, Актюбинской области, улица Мырза Алтынсарина, 38"

Изм.	Кол.уч.	Лист	N док.	Подпись	Дата
ГИП		Тимиров Т.			
Проверил		Тимиров Т.			
Разработал		Турмагамбет Е.			
Н.контроль		Кобанов Б.			

Блок - А

Стадия	Лист	Листов
ИП	8	

План на отм +3.300 (демонтажные работы).

ТОО "АСК-Алмасарай" г. Шымкент 2024г

Копировал

Формат

План на отм +6,600

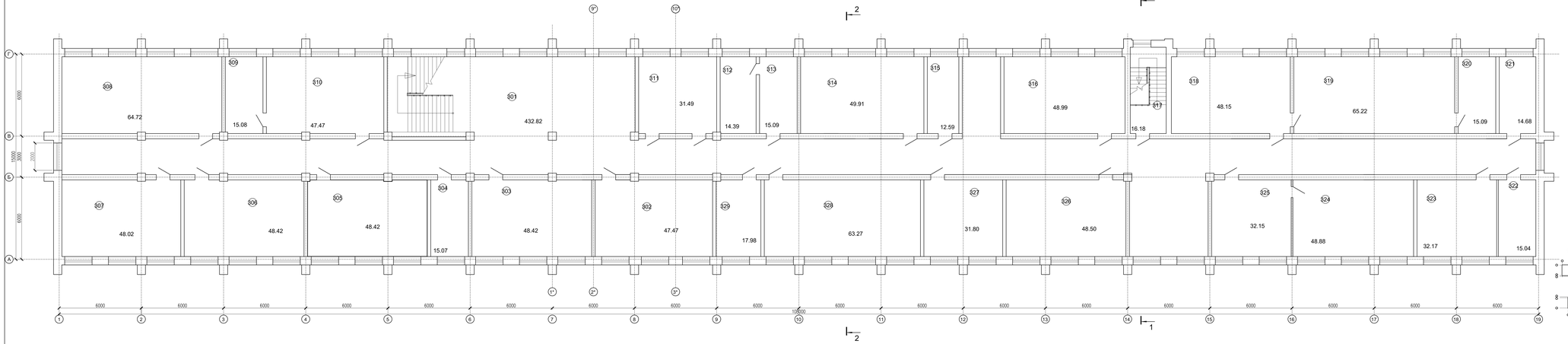

СХЕМА БЛОКИРОВКИ

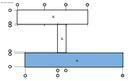

Экспликация помещений

Номер помещения	Наименование	Площадь м2	Кат. помещений
326	Класс	48.50	Д
327	Класс	31.80	Д
328	Кабинет биология	63.27	Д
329	Лаборатория биология	17.98	Д
	Итого	1437.28	

Экспликация помещений

Номер помещения	Наименование	Площадь м2	Кат. помещений
301	Фойе	432.82	Д
302	Класс	47.47	Д
303	Класс	48.42	Д
304	Кабинет дефектолога	15.07	Д
305	Класс	48.22	Д
306	Класс	48.42	Д
307	Кабинет шахмат	48.02	Д
308	Интерактив кабинет	64.72	Д
309	Мультимедиа кабинет	15.08	Д
310	Мультимедиа кабинет	47.47	Д
311	Класс	31.49	Д
312	Класс	14.39	Д
313	Класс	15.09	Д
314	Класс	49.91	Д
315	Класс	12.59	Д
316	Класс	48.99	Д
317	Лестничная клетка	16.18	Д
318	Класс	48.15	Д
319	Кабинет химия	65.22	Д
320	Лаборатория химии	15.09	Д
321	Лаборатория химии	14.68	Д
322	Кабинет технологии для девочек	15.04	Д
323	Кабинет технологии для девочек	32.17	Д
324	Класс	48.88	Д
325	Класс	32.15	Д

09-24КР

"Капитальный ремонт здания КГУ "Общеобразовательная средняя школа имени С.Бабаева" по адресу: Темир, Темирского района, Актюбинской области, улица. Мырза Алтынсарина, 38"

Изм.	Кол.уч.	Лист	N док.	Подпись	Дата
ГИП		Тимиров Т.			
Проверил		Тимиров Т.			
Разработал		Тулеубаев Е.			
Н.контроль		Кобанов Б.			

Блок - А

Стадия	Лист	Листов
ИП	9	

План на отм +6,600 (демонтажные работы).

ТОО "АСК-Алмасарай" г. Шымкент 2024г

Копировал

Формат

Разрез 1–1

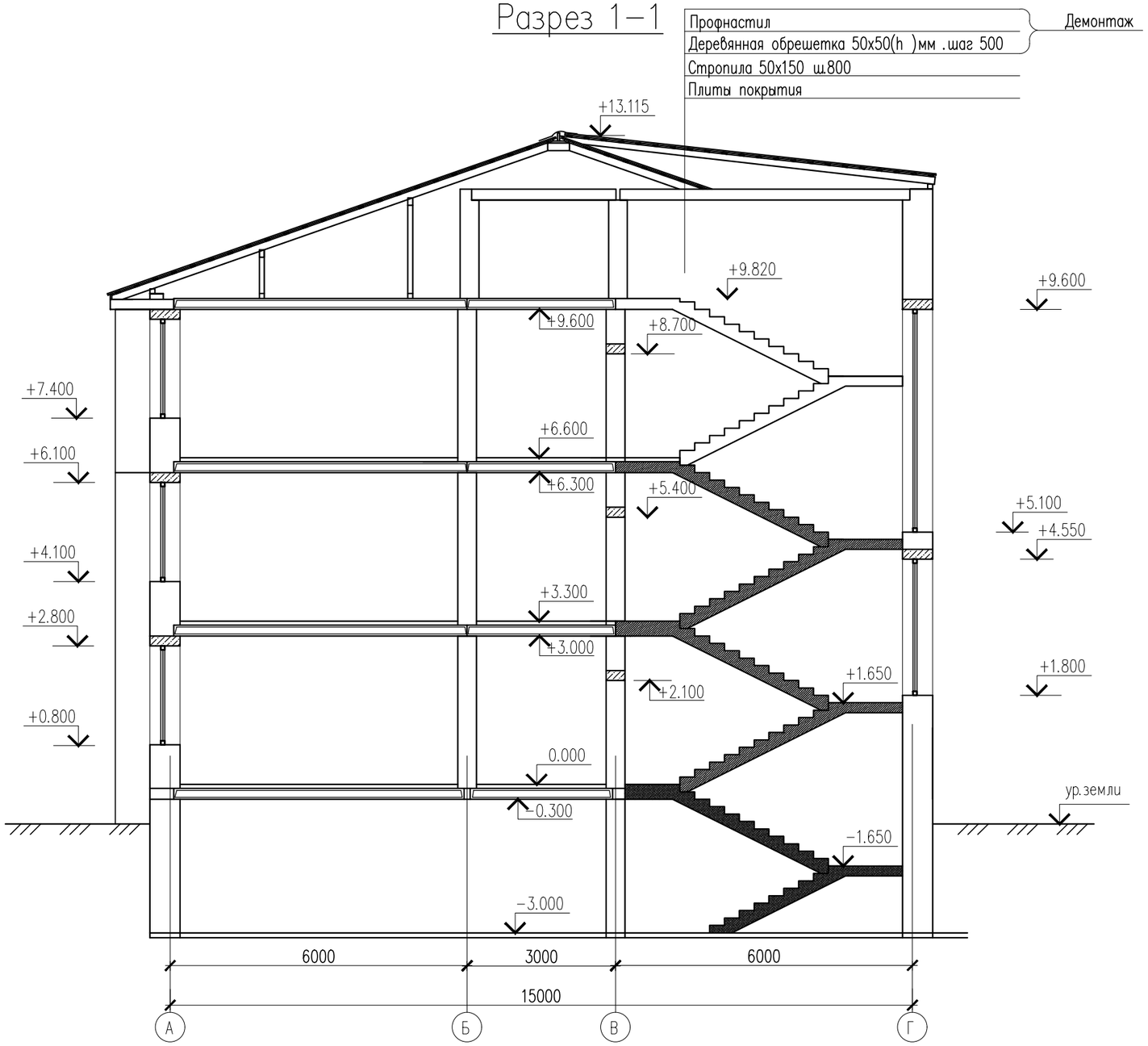

Согласовано

Взам. инв. N

Подп. и дата

Инв. N подл.

						09–24КР
						"Капитальный ремонт зданий КГУ "Общеобразовательная средняя школа имени С.Байшева" по адресу:г. Темир, Темирского района, Актюбинской облКРти, улица. Ыбырая Алтынсарина, 38"
Изм.	Nуч.	Лист	Nдок.	Подпись	Дата	
ГАП		Тиметов У				Блок – А — Стадия: РП; Лист: 10; Листов:
Проверил		Тиметов У				
Разработал		Тунгышбек Б				Разрез 1–1 (демонтажные работы). — ТОО "АСК-Көксарай" г. Шымкент 2024г
Н.контроль		Кданов Б				

Копировал

Формат А3

Разрез 2–2

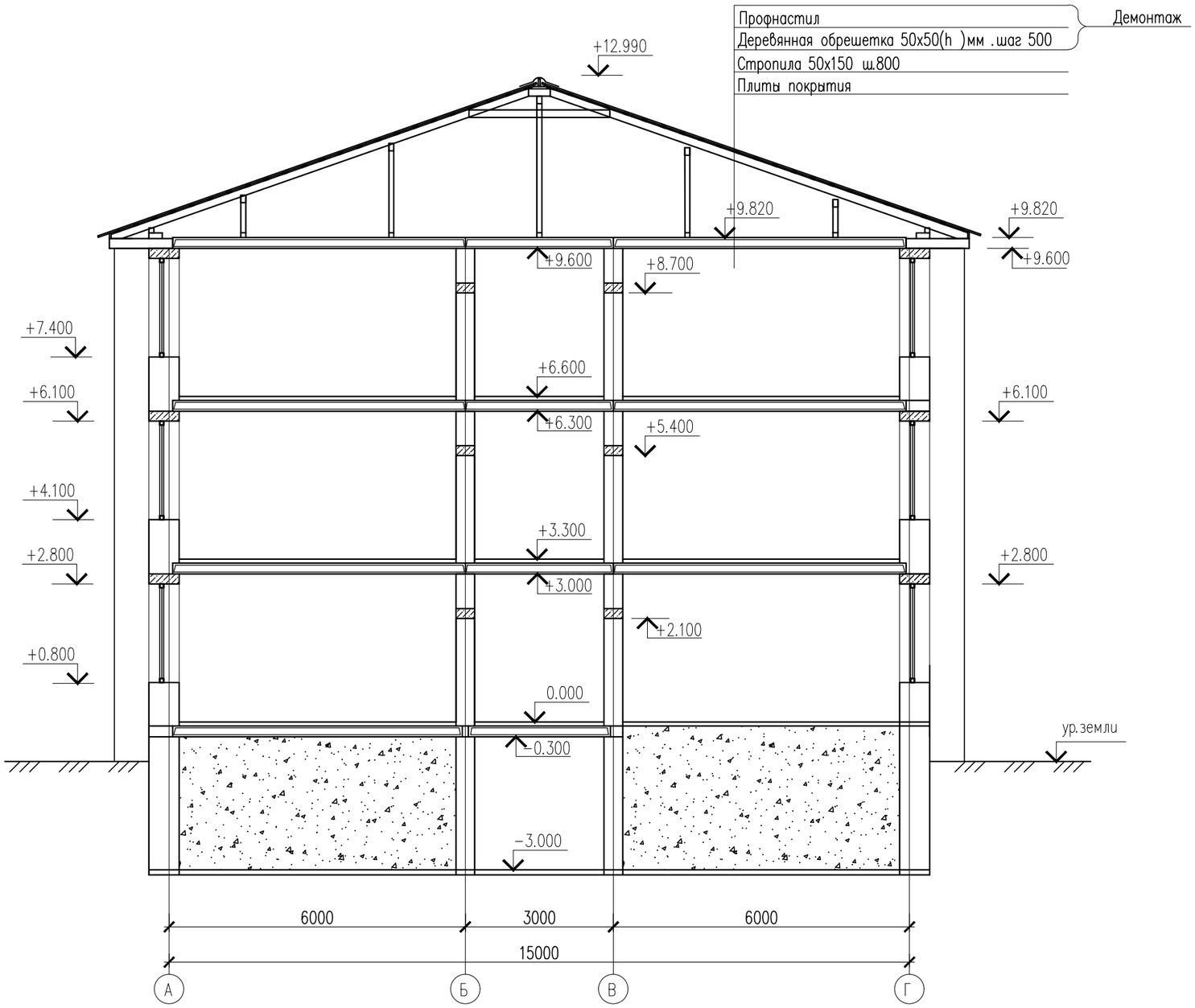

Согласовано

Взам. инв. N

Подп. и дата

Инв. N подл.

Изм.	Nуч.	Лист	Nдок.	Подпись	Дата
ГАП		Тиметов У			
Проверил		Тиметов У			
Разработал		Тунгышбек Б			
Н.контроль		Кданов Б			

09–24КР

"Капитальный ремонт зданий КГУ "Общеобразовательная средняя школа имени С.Байшева" по адресу:г. Темир, Темирского района, Актюбинской облКРти, улица. Ыбырая Алтынсарина, 38"

Блок – А

Стадия	Лист	Листов
РП	11	

Разрез 2–2
(демонтажные работы).

ТОО "АСК-Көксарай"
г. Шымкент 2024г

Копировал

Формат А3

План кровли. (демонтажные работы).

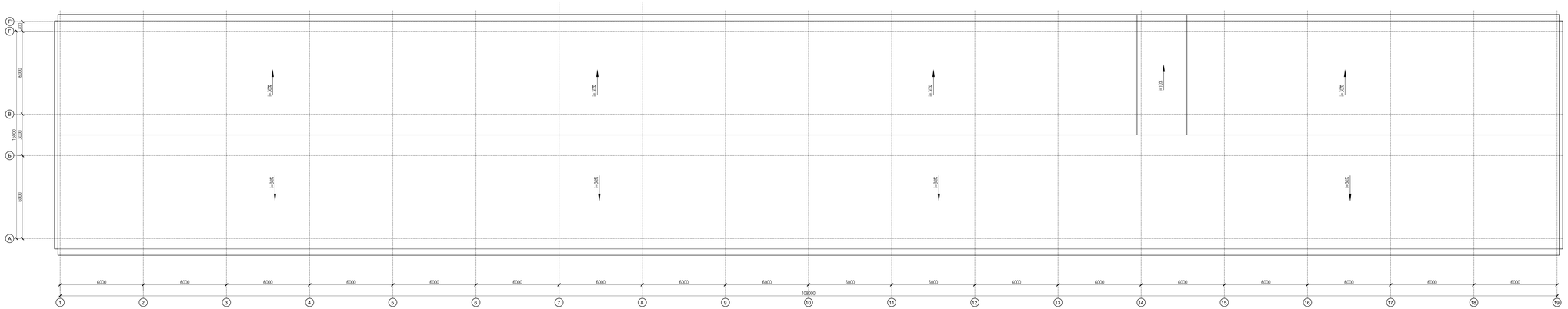

СХЕМА БЛОКИРОВКА

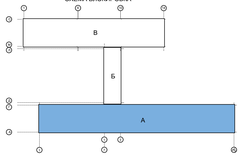

						09-24КР			
Изм.	Кол.уч.	Лист	№док.	Подпись	Дата	"Капитальный ремонт здания КГУ "Общеобразовательная средняя школа имени С.Бабаева" по адресу: Темир, Темирского района, Актюбинской области, улица Мырза Алмысарина, 38"			
ГАП		Тимиров У.				Блок – А	Стадия	Лист	Листов
Проверил		Тимиров У.					ИП	12	
Разработал		Трамзибек Е.				План кровли (демонтажные работы).	ТОО "АСК-Алмасарай" г. Шымкент 2024г.		
Н.контроль		Кобанов Б.							

Деталь пробиваемого дверного проема в стене

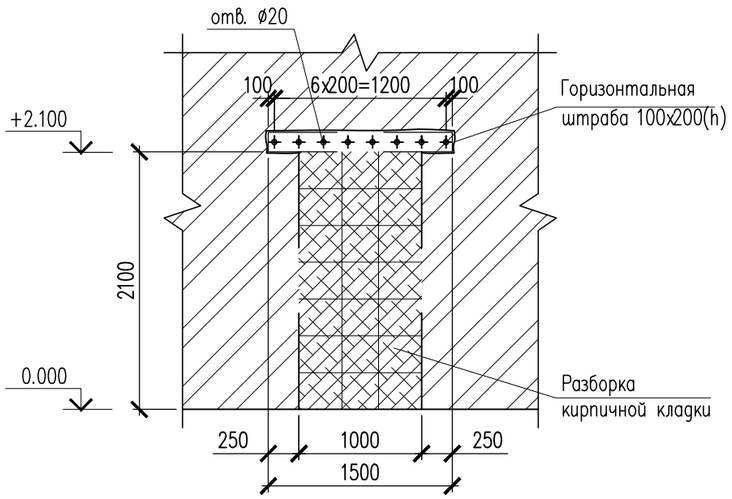

Дверной проем после демонтажа

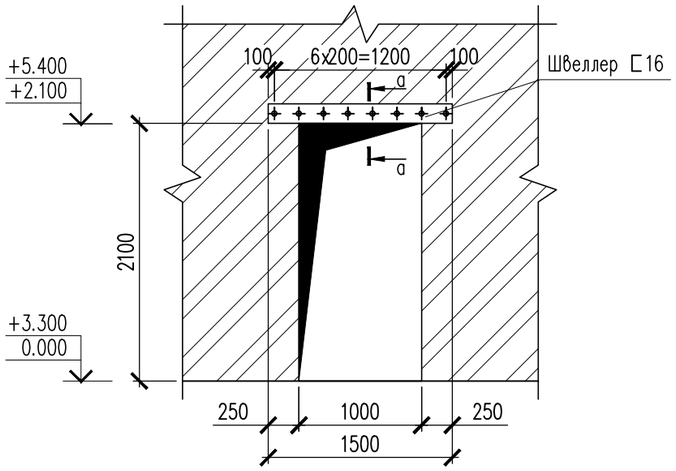

Спецификация материалов

Поз.	Обозначение	Наименование	Кол.	Масса ед., кг.	Примеч.
		Пробивка дверного проема 1000x2100h	3		
1	ГОСТ 8240-97	Швеллер $\frac{16\ ГОСТ\ 8240-97}{С245\ ГОСТ\ 27772-88*}$ L=1500	2	21.3	42.6
2	ГОСТ 7805-70	Болт М16x170 ГОСТ 7805-70	8	0.3032	2.43
	ГОСТ 11371-78*	Шайба 16 ГОСТ 11371-78*	8	0.011	0.09
	ГОСТ 5915-70	Гайка М16 ГОСТ 5915-70	8	0.038	0.30
3	ГОСТ 103-2006	Полоса $\frac{4x40\ ГОСТ\ 103-2006}{С245\ ГОСТ\ 27772-88*}$ L=380	4	0.48	1.92
С-1	ГОСТ 6727-80*	Сетка ⌀5Вр$^{100}_{100}$ м²	0.42	2.80	1.18
		Демонтируемая кирпичная кладка, м3			0.53 м3

а – а

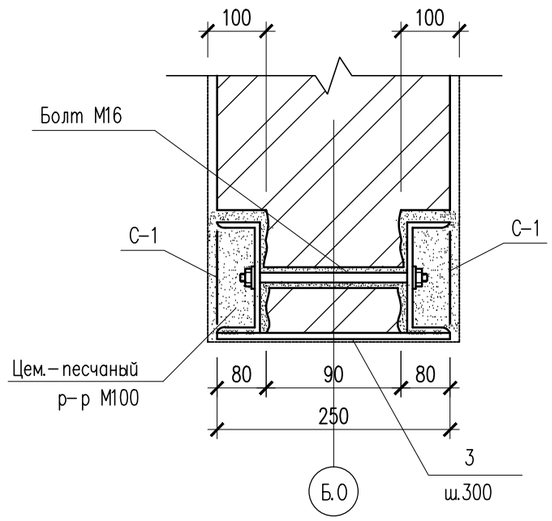

Швеллер ⊏16 для отв. 1000x2100h (М 1:20)

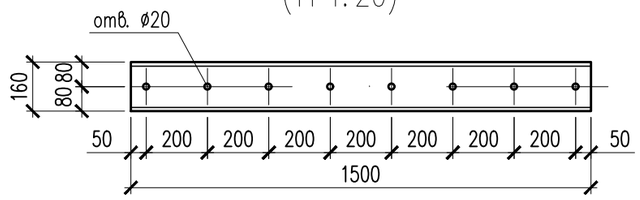

Указания по устройству металлической перемычки из швеллера:

1. Над намеченным отверстием на стене выполнить штрабы для устройства перемычки из стальных прокатных швеллеров 16.
2. Штрабы выполнить под размер перемычки. Поверхность штраб тщательно очистить от грязи и пыли, просверлить отверстия ⌀20 мм с шагом 250 мм под стяжные болты М16.
3. Подвести перемычку из двух швеллеров и на цементно – песчаном растворе М100 с обеспечением плотного прилегания к поверхности кирпичной стены, стянуть болтами М16.
4. К разборке кирпичной стены под проектируемое отверстие приступать только после установки металлической перемычки в проектное положение.
5. По контуру намечаемого отверстия отбить штукатурку. Выбрать кирпич небольшими фрагментами.
6. Разборку кирпичной стены производить сверху вниз, не допуская при этом резких ударов. Запрещается работать инструментами, создающими динамические воздействия на конструкции здания;
7. К низу металлической перемычки приварить пластину 4x40x380 с шагом 300мм по длине проема.

Согласовано

Взам. инв. N

Подп. и дата

Инв. N подл.

Изм.	Nуч.	Лист	Nдок.	Подпись	Дата	09-24КР		
						"Капитальный ремонт зданий КГУ "Общеобразовательная средняя школа имени С.Байшева" по адресу:г. Темир, Темирского района, Актюбинской облКРти, улица. Ыбырая Алтынсарина, 38"		
ГАП		Тиметов У				Блок – А	Стадия	Лист	Листов
Проверил		Тиметов У					РП	13	
Разработал		Тунгышбек Б				Деталь пробиваемого дверного проема в стене t= 250мм	ТОО "АСК-Көксарай" г. Шымкент 2024г		
Н.контроль		Каданов Б							

Копировал Формат А3

Деталь пробиваемого дверного проема в стене

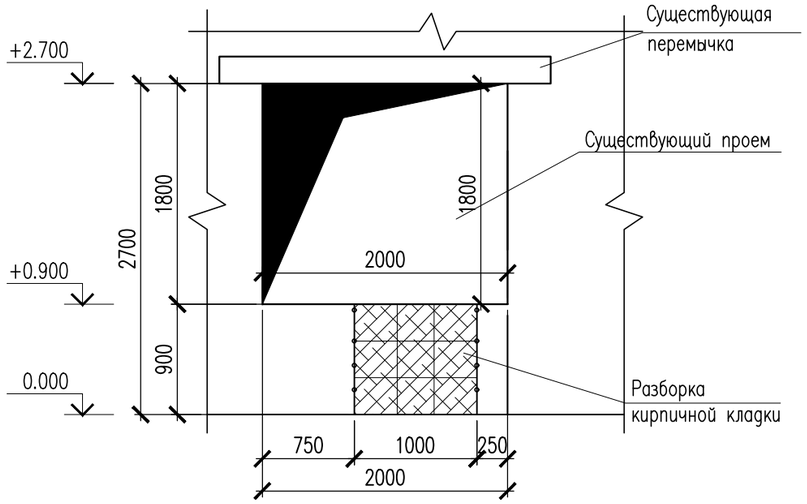

Дверной проем после демонтажа

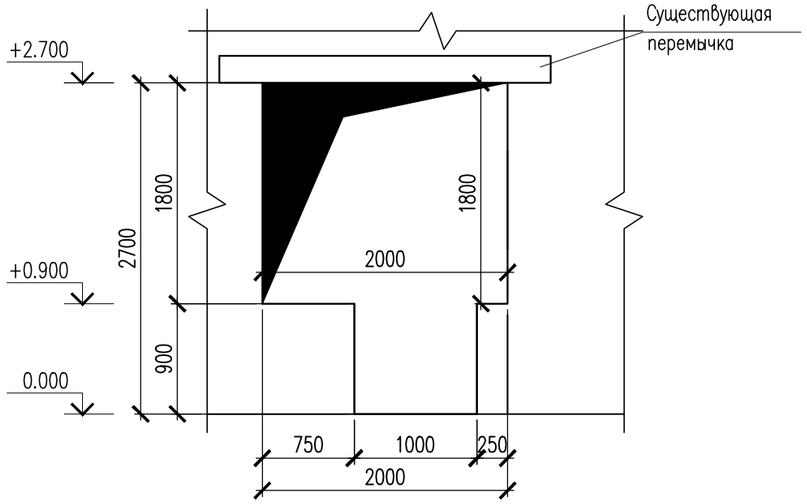

Спецификация материалов

Поз.	Обозначение	Наименование	Кол.	Масса ед., кг.	Примеч.
		Изменение проема	1		
		Демонтируемая кирпичная кладка, м3			0.576 м3

Указания по изменению оконного проема на дверной проем:

1. Просверлить отверстия ⌀20 мм с шагом 250 мм под стяжные болты М16.
2. К разборке кирпичной стены под проектируемое отверстие приступать только после установки металлической перемычки в проектное положение.
3. По контуру намечаемого отверстия отбить штукатурку. Выбрать кирпич небольшими фрагментами.
4. Разборку кирпичной стены производить сверху вниз.

Согласовано

Взам. инв. N

Подп. и дата

Инв. N подл.

Изм.	Nуч.	Лист	Nдок.	Подпись	Дата
ГАП		Тиметов У			
Проверил		Тиметов У			
Разработал		Тунгышбек Б			
Н.контроль		Каанов Б			

09-24КР

"Капитальный ремонт зданий КГУ "Общеобразовательная средняя школа имени С.Байшева" по адресу:г. Темир, Темирского района, Актюбинской облКРти, улица. Ыбырая Алтынсарина, 38"

Блок – А	Стадия	Лист	Листов
	РП	14	

Деталь изменение проема

ТОО "АСК-Көксарай" г. Шымкент 2024г

Копировал

Формат А3

Деталь пробиваемого дверного проема в стене

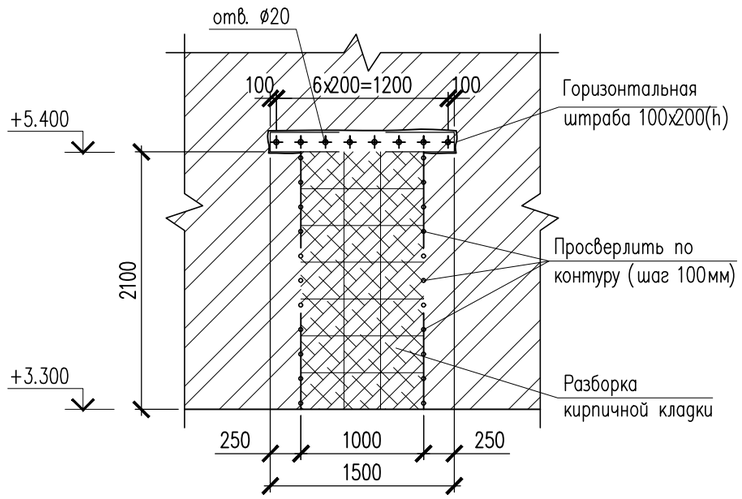

Дверной проем после демонтажа

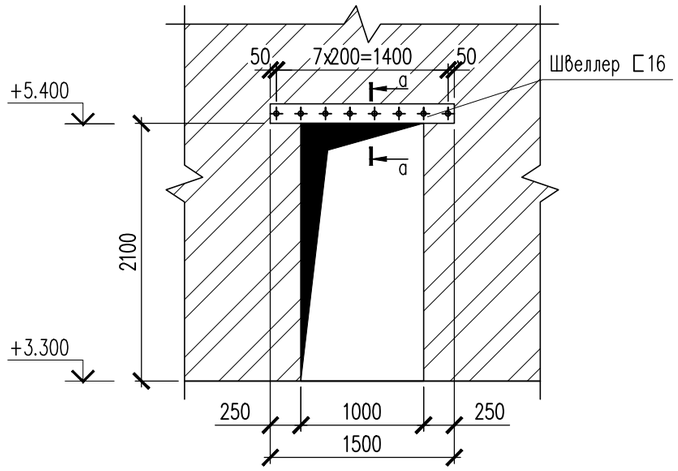

Спецификация материалов

Поз.	Обозначение	Наименование	Кол.	Масса ед., кг.	Примеч.
		Пробивка дверного проема 1000x2100h	1		
1	ГОСТ 8240-97	Швеллер $\frac{\text{16 ГОСТ 8240-97}}{\text{С245 ГОСТ 27772-88*}}$ L=1500	2	21.3	42.6
2	ГОСТ 7805-70*	Болт М16x300 ГОСТ 7805-70*	8	0.5085	4.07
	ГОСТ 11371-78*	Шайба 16 ГОСТ 11371-78*	8	0.011	0.09
	ГОСТ 5915-70	Гайка М16 ГОСТ 5915-70	8	0.038	0.30
3	ГОСТ 103-2006	Полоса $\frac{\text{4x40 ГОСТ 103-2006}}{\text{С245 ГОСТ 27772-88*}}$ L=380	4	0.48	1.92
С-1	ГОСТ 6727-80*	Сетка ø5Вр$^{100}_{100}$ м^2	0.48	2.80	1.344
		Демонтируемая кирпичная кладка, м3			0.73 м3

а – а

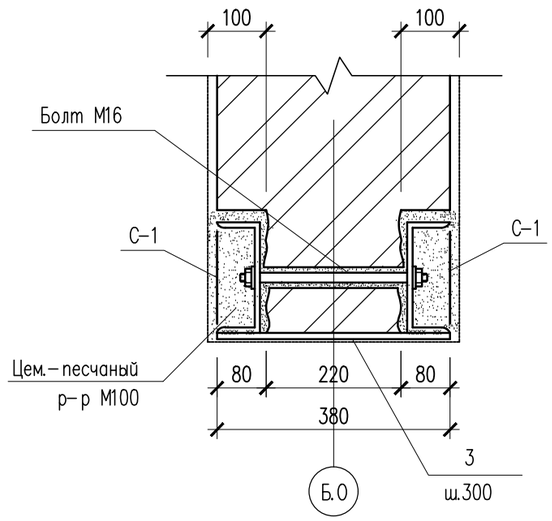

Швеллер ⊏16 для отв. 1000x2100h (М 1:20)

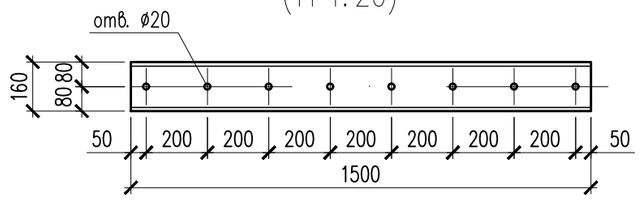

Указания по устройству металлической перемычки из швеллера:

1. Над намеченным отверстием на стене выполнить штрабы для устройства перемычки из стальных прокатных швеллеров 16.
2. Штрабы выполнить под размер перемычки. Поверхность штраб тщательно очистить от грязи и пыли, просверлить отверстия ø20 мм с шагом 250 мм под стяжные болты М16.
3. Подвести перемычку из двух швеллеров и на цементно – песчаном растворе М100 с обеспечением плотного прилегания к поверхности кирпичной стены, стянуть болтами М16.
4. К разборке кирпичной стены под проектируемое отверстие приступать только после установки металлической перемычки в проектное положение.
5. По контуру намечаемого отверстия отбить штукатурку. Выбрать кирпич небольшими фрагментами.
6. Разборку кирпичной стены производить сверху вниз, не допуская при этом резких ударов. Запрещается работать инструментами, создающими динамические воздействия на конструкции здания;
7. К низу металлической перемычки приварить пластину 4x40x380 с шагом 300мм по длине проема.

Согласовано

Взам. инв. N

Подп. и дата

Инв. N подл.

Изм.	Nуч.	Лист	Nдок.	Подпись	Дата	09-24КР		
						"Капитальный ремонт зданий КГУ "Общеобразовательная средняя школа имени С.Байшева" по адресу:г. Темир, Темирского района, Актюбинской облКРти, улица. Ыбырая Алтынсарина, 38"		
ГАП		Тиметов У				Блок – А	Стадия	Лист	Листов
Проверил		Тиметов У					РП	15	
Разработал		Тунгышбек Б				Деталь пробиваемого дверного проема в стене t= 380мм	ТОО "АСК-Көксарай" г. Шымкент 2024г		
Н.контроль		Каданов Б							

Копировал Формат А3

План на отм -3.000. (ремонтные работы).

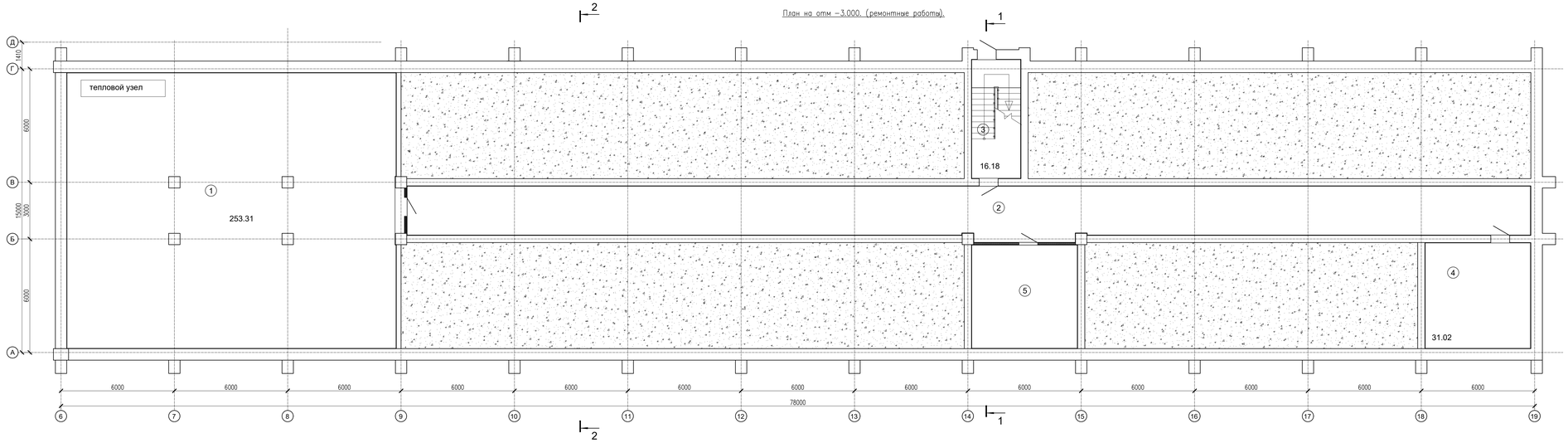

Экспликация помещений

Номер помещения	Наименование	Площадь м2	Кат. помещения
1	Тепловой узел	253.31	Д
2	Коридор	155.36	Д
3	Лестничная клетка	16.18	Д
4	Насосный	31.02	Д
5	Электрощитовая	30.47	Д
	Итого	486.34	Д

СХЕМА БЛОКИРОВКА

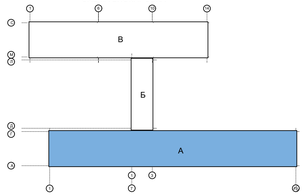

Изм.	Кол.	Лист	N док.	Подпись	Дата
ГИП		Тимеев Ч			
Проверил		Тимеев Ч			
Разработал		Тунгушбаев Б			
Н.контроль		Кланов Б			

09-24КР

"Капитальный ремонт зданий КГУ "Общеобразовательная средняя школа имени С.Байшева" по адресу: Темир, Темирского района, Актюбинской обл.КРТи, улица. Ыбырая Алтынсарина, 38"

Блок – А

План на отм -3.000 (ремонтные работы).

Стадия	Лист	Листов
РП	16	

ТОО "АСК-Инжиниринг" г. Шымкент 2024 г

План на отм 0.000 (ремонтные работы)

Экспликация помещений

Номер помещения	Наименование	Площадь м2	Кат. помещения
130	Коридор	17.51	Д
131	Читальный зал	73.07	Д
132	Туалет МГН	10.36	Д
133	Туалет	16.81	Д
134	Уборочный инвентарь	6.22	Д
135	Лестница	33.15	Д
136	Кабинет директора	43.79	Д
137	Кабинет врача	18.08	Д
138	Изолятор	12.00	Д
139	Кабинет медсестры	14.01	Д
140	ПУИ	3.83	Д
141	С/у	1.83	Д
	Итого	1478.57	

Экспликация помещений

Номер помещения	Наименование	Площадь м2	Кат. помещения
101	Коридор	19.18	Д
102	Коридор	14.3	Д
103	Обеденный зал	66.25	Д
104	Овощной цех	5.66	Д
104.1	Моечная столовой посуды	16.05	Д
104.2	Помещение персонала	8.25	Д
104.3	Моечная кухенной посуды	5.38	Д
105-117	Кабинет (ремонт не требуется)	476.00	
118	Горячий цех	10.18	Д
118.1	Холодный цех	9.47	Д
119	Приемная-разгрузочная	3.15	Д
119.1	Коридор	8.53	Д
120	Склад сухих продуктов	4.98	Д
120.1	Холодильная камера	6.08	Д
120.2	Мясо-рыбный цех	5.53	Д
121	Душ	2.59	Д
122	Туалет	2.33	Д
122.1	Коридор	2.46	Д
123	Фойе	147.79	Д
124	Коридор	16.5	Д
125	Библиотека	196.47	Д
126	Бухгалтерия	15.96	Д
127	Приемная	18.45	Д
128	Помещения охраны	7.58	Д
129	Коридор (ремонт не требуется)	158.79	Д

Изм.	Кол.	Лист	N док.	Подпись	Дата
ГИП		Тимиров Т.			
Проверил		Тимиров Т.			
Разработал		Тулешабек Е.			
Н.контроль		Кобылов Б.			

09-24КР

"Капитальный ремонт здания КГУ "Общеобразовательная средняя школа имени С.Бегалиева" по адресу: Темир, Темирский район, Актюбинская область, улица. Мырза Алмысарина, 38"

Блок - А	Стадия	Лист	Листов
	ИП	17	

План на отм 0.000 (ремонтные работы).

ТОО "АСК-Алмасарай" г. Шымкент 2024г.

Копировал

Формат

План на отм +3.300

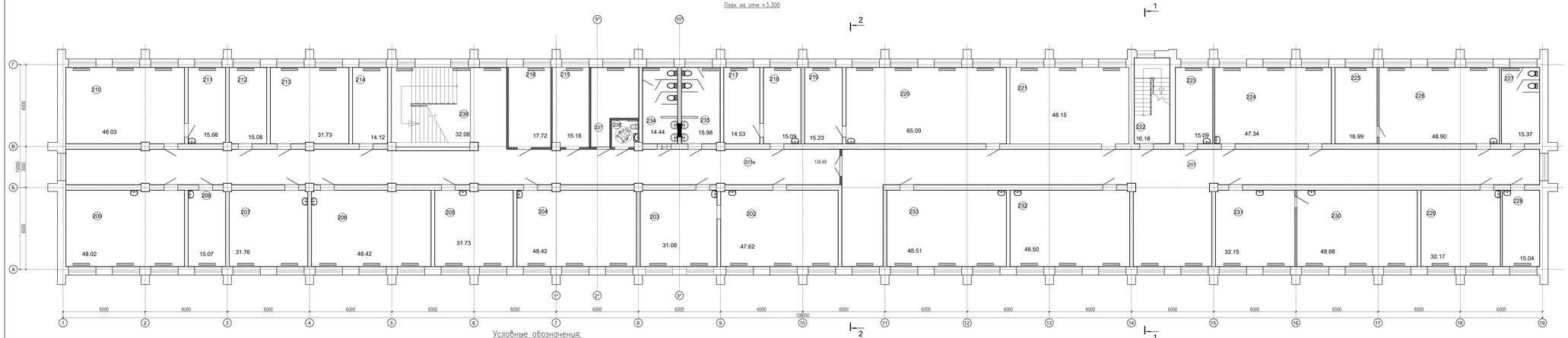

Экспликация помещений

Номер помещения	Наименование	Площадь м2	Кат. помещений
226	Начальный класс	48.9	Д
227	С/у мужской	15.37	Д
228	Начальный класс	15.04	Д
229	Начальный класс	32.17	Д
230	Начальный класс	48.88	Д
231	Начальный класс	32.15	Д
232	Начальный класс	48.5	Д
233	Начальный класс	48.51	Д
234	Туалет Ж	14.44	Д
235	Туалет М	15.98	Д
236	Лестница	32.08	Д
237	Зона безопасности	15.85	Д
238	С/у (МГН)	3.71	Д
	Итого	1427.46	

Экспликация помещений

Номер помещения	Наименование	Площадь м2	Кат. помещений
201	Фойе	343.13	Д
202	Начальный класс	47.62	Д
203	Начальный класс	31.08	Д
204	Учительская	48.42	Д
205	Начальный класс	31.73	Д
206	Начальный класс	48.42	Д
207	Начальный класс	31.76	Д
208	Начальный класс	15.07	Д
209	Начальный класс	48.02	Д
210	Кабинет Информатика	48.03	Д
211	Кабинет Информатика	15.08	Д
212	Класс	15.08	Д
213	Класс	31.73	Д
214	Кабинет психолога	14.12	Д
215	НВП кабинет	15.18	Д
216	НВП кабинет	17.72	Д
217	Начальный класс	14.53	Д
218	Начальный класс	15.09	Д
219	Кабинет Физика	15.23	Д
220	Кабинет Физика	65.09	Д
221	Малый акт зал	48.15	Д
222	Лестничная клетка	16.18	Д
223	Кабинет	15.09	Д
224	Начальный класс	47.34	Д
225	Начальный класс	16.99	Д

СХЕМА БЛОКИРОВКА

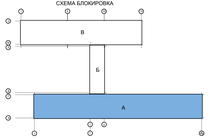

Условные обозначения:

- Вновь возводимые кирпичные стены

09-24КР

Изм.	Кол.уч.	Лист	N док.	Подпись	Дата
ГИП		Тимиров Ч.			
Проверил		Тимиров Ч.			
Разработал		Тулешабек Е.			
Н.контроль		Кобылов Б.			

"Капитальный ремонт здания КГУ "Общеобразовательная средняя школа имени С.Бабаева" по адресу: Темир, Темирского района, Актюбинской области, улица Ыбырая Алтынсарина, 38"

Блок – А	Стадия	Лист	Листов
	ИП	18	

План на отм +3.300 (ремонтные работы).

ТОО "АСК-Кинсарай" г. Шымкент 2024г

Копировал

Формат

План на отм. +6.600

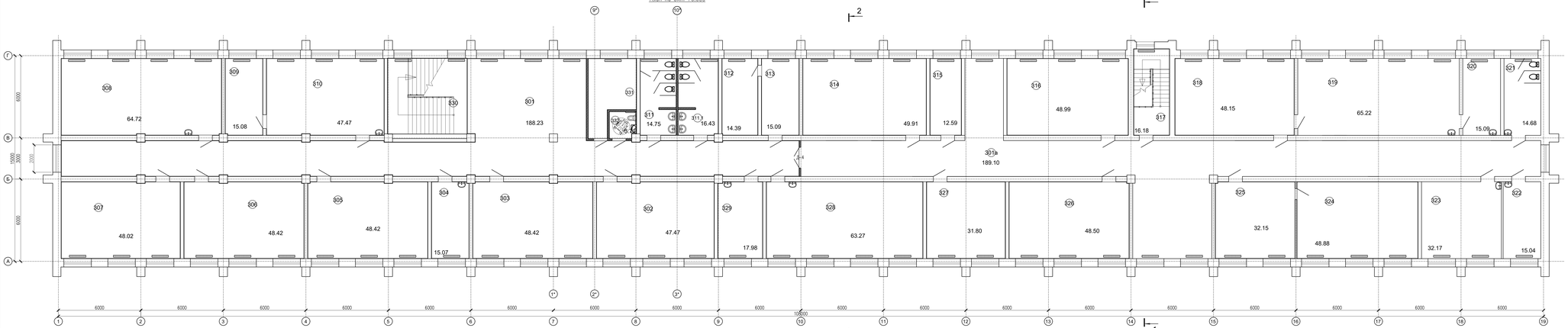

Условные обозначения

– виды безобразия кирпичные стены

Экспликация помещений

Номер помещения	Наименование	Площадь м2	Кат. помещений
324	Класс	48.88	Д
325	Класс	32.15	Д
326	Класс	48.50	Д
327	Класс	31.80	Д
328	Кабинет биология	63.27	Д
329	Лаборатория биология	17.98	Д
330	Лестница	33.15	Д
331	Зона безопасности	15.85	Д
332	С/у (МГН)	3.71	Д
	Итого	1434.39	

Экспликация помещений

Номер помещения	Наименование	Площадь м2	Кат. помещений
301	Коридор	188.23	Д
301а	Коридор	189.10	Д
302	Класс	47.47	Д
303	Класс	48.42	Д
304	Кабинет дефектолога	15.07	Д
305	Класс	48.42	Д
306	Класс	48.42	Д
307	Кабинет шахмат	48.02	Д
308	Интерактив кабинет	64.72	Д
309	Мультимедиа кабинет	15.08	Д
310	Мультимедиа кабинет	47.47	Д
311	Туалет Ж	14.75	Д
311.1	Туалет М	16.43	Д
312	Класс	14.39	Д
313	Класс	15.09	Д
314	Класс	49.91	Д
315	Класс	12.59	Д
316	Класс	48.99	Д
317	Лестничная клетка	16.18	Д
318	Класс	48.15	Д
319	Кабинет химия	65.22	Д
320	Лаборатория химии	15.09	Д
321	С/у женский	14.68	Д
322	Кабинет технологии для девочек	15.04	Д
323	Кабинет технологии для девочек	32.17	Д

СХЕМА БЛОКИРОВКА

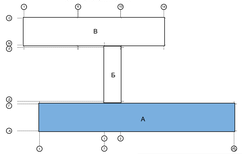

09–24КР

Изм.	Кол.уч.	Лист	N док.	Подпись	Дата
ГИП		Тимиров Ч.			
Проверил		Тимиров Ч.			
Разработал		Тулешабек Е.			
Н.контроль		Кобанов Б.			

"Капитальный ремонт здания КГУ "Общеобразовательная средняя школа имени С.Бабаева" по адресу: Темир, Темирский район, Актюбинская область, улица Ыбырая Алтынсарина, 38"

Стадия	Лист	Листов
ИП	19	

Блок – А

План на отм +6.600 (ремонтные работы).

ТОО "АСК-Кинсарай" г. Шымкент 2024г

Копировал

Формат

Разрез 1–1 (ремонтные работы).

Металлочерепица
Обрешетка из доски 100х32 (h) шаг350;
Контр. обрешетка из доски 50х50 (h) шаг350;
Противоконденсатная пленка
Стропильная нога из доски 50х150(h) шаг–800;(сущ.)
Стяжка из цементно–песчаного раствора М50 толщ.50мм
Утеплитель – плиты теплоизоляционные
по ТУ 5763–003–56846022–06 плотностью 120 кг/м3, б=140мм.
Сборная ж/б плита покрытия(сущ.)

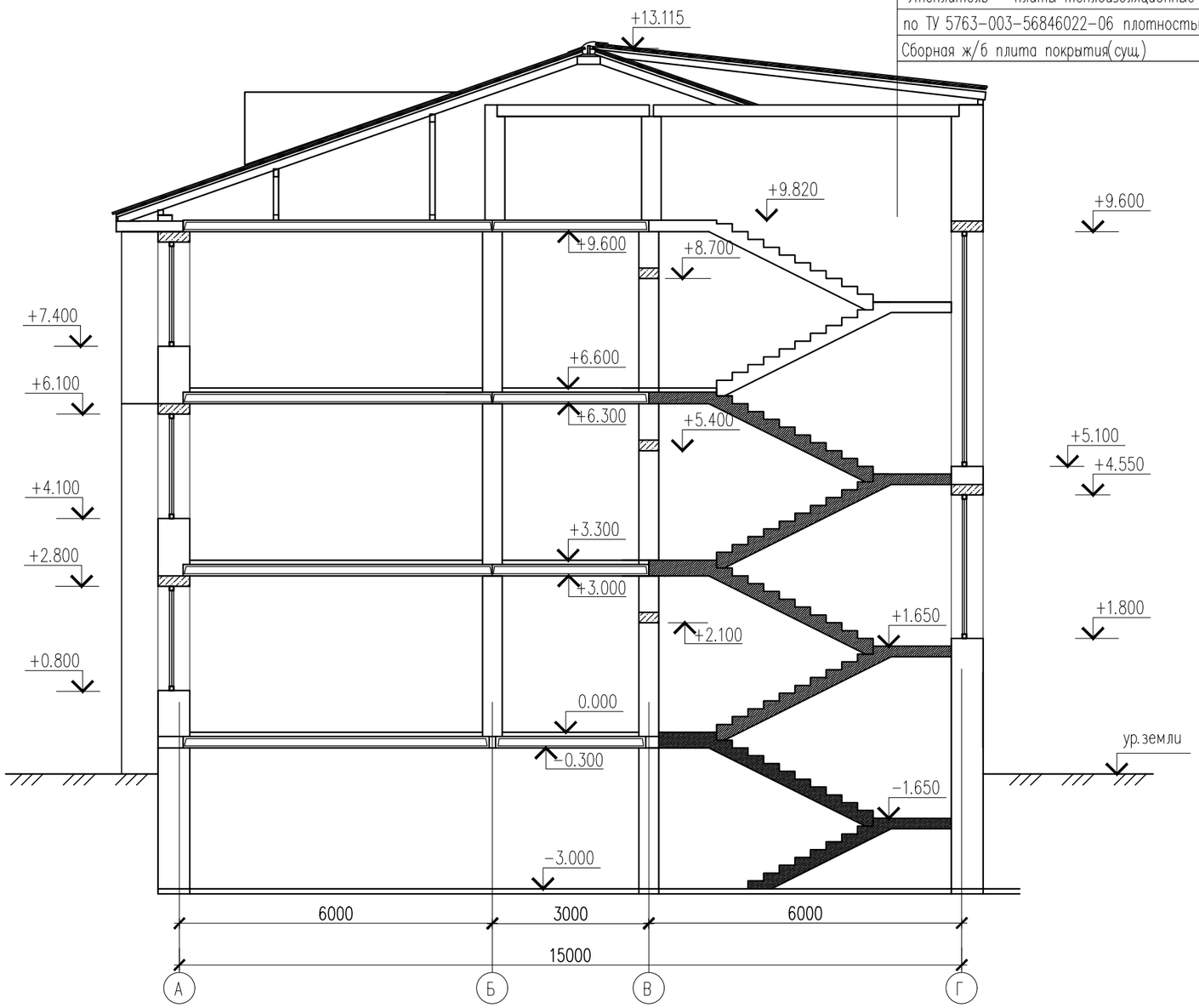

Согласовано

Взам. инв. N

Подп. и дата

Инв. N подл.

Изм.	Nуч.	Лист	Nдок.	Подпись	Дата
ГАП		Тиметов У			
Проверил		Тиметов У			
Разработал		Тунгышбек Б			
Н.контроль		Каанов Б			

09–24КР

"Капитальный ремонт зданий КГУ "Общеобразовательная средняя школа имени С.Байшева" по адресу:г. Темир, Темирского района, Актюбинской облКРти, улица. Ыбырая Алтынсарина, 38"

Блок – А

Стадия	Лист	Листов
РП	20	

Разрез 1–1 (ремонтные работы).

ТОО "АСК-Көксарай" г. Шымкент 2024г

Копировал

Формат А3

Разрез 2–2. (ремонтные работы).

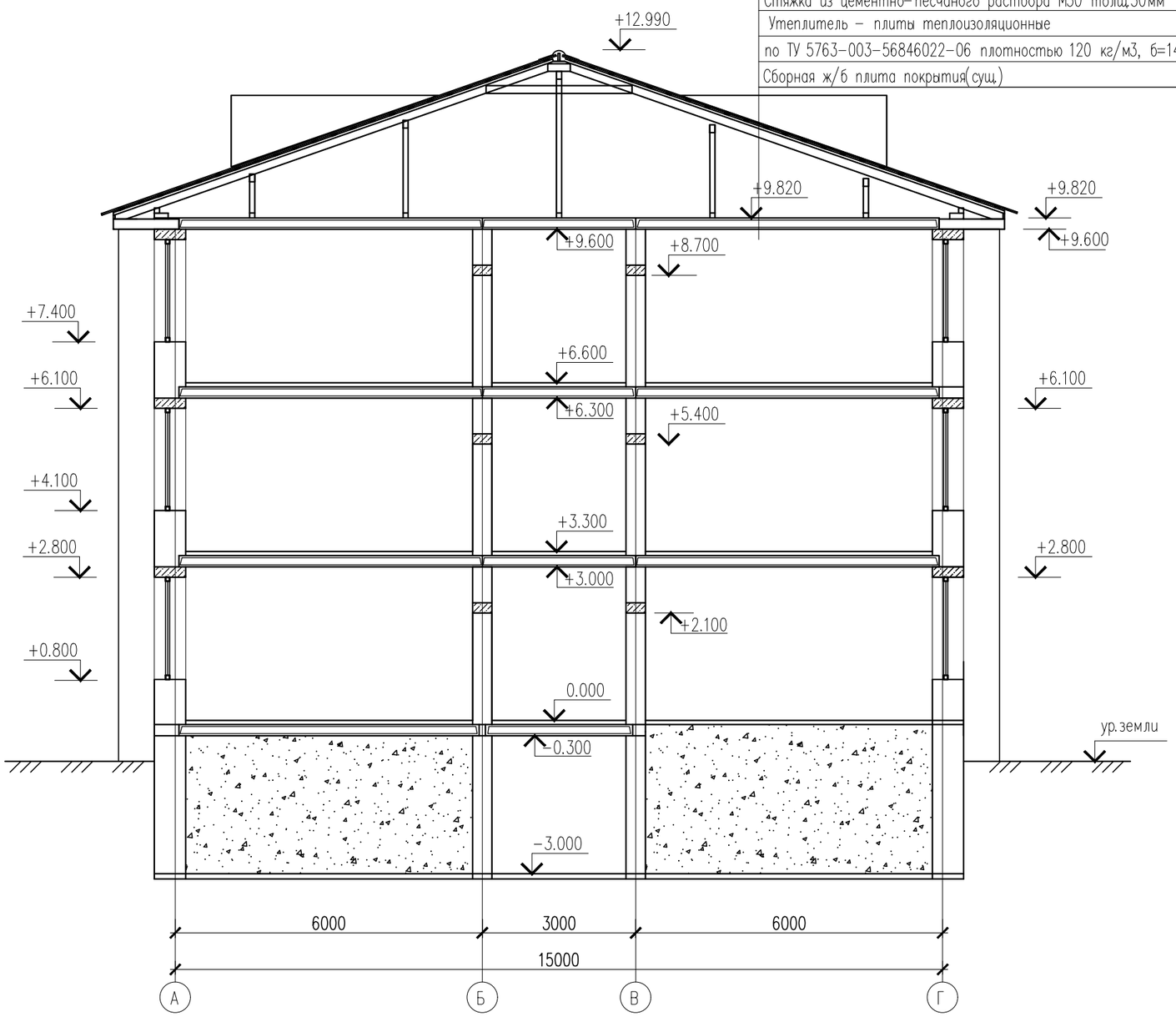

Металлочерепица
Обрешетка из доски 100х32 (h) шаг350;
Контр. обрешетка из доски 50х50 (h) шаг350;
Противоконденсатная пленка
Стропильная нога из доски 50х150(h) шаг-800;(сущ.)
Стяжка из цементно-песчаного раствора М50 толщ.50мм
Утеплитель – плиты теплоизоляционные
по ТУ 5763-003-56846022-06 плотностью 120 кг/м3, б=140мм.
Сборная ж/б плита покрытия(сущ.)

Согласовано

Взам. инв. N

Подп. и дата

Инв. N подл.

Изм.	Nуч.	Лист	Nдок.	Подпись	Дата
ГАП		Тиметов У			
Проверил		Тиметов У			
Разработал		Тунгышбек Б			
Н.контроль		Кданов Б			

09–24КР

"Капитальный ремонт зданий КГУ "Общеобразовательная средняя школа имени С.Байшева" по адресу:г. Темир, Темирского района, Актюбинской облКРти, улица. Ыбырая Алтынсарина, 38"

Блок – А

Стадия	Лист	Листов
РП	21	

Разрез 2–2
(ремонтные работы).

ТОО "АСК-Көксарай"
г. Шымкент 2024г

Копировал

Формат А3

План кровли. (ремонтные работы).

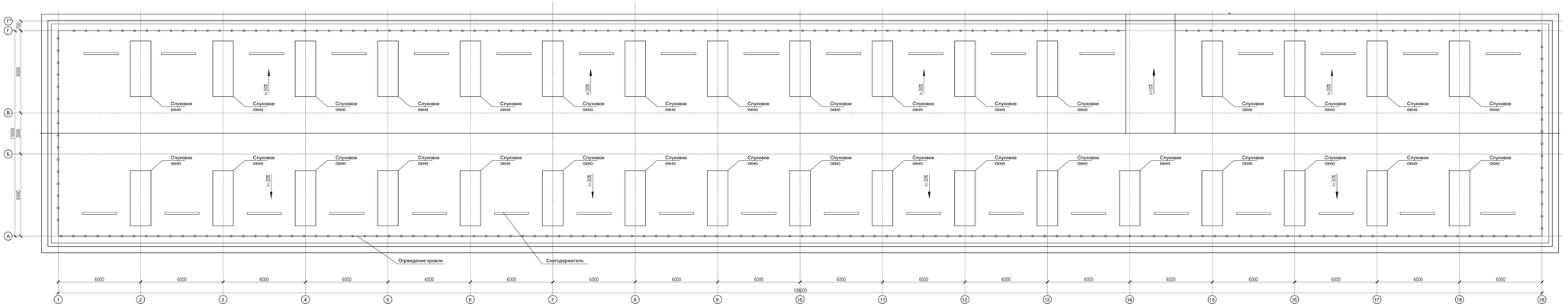

Ограждение кровли КО

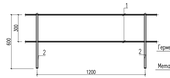

Сечение 1–1

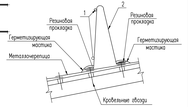

Примечание: Ограждения кровли должны быть подвергнуты приемочным испытаниям (в период приемки объекта в эксплуатацию, т.е. после завершения строительства) – согласно п. 7.2 СТ РК 2218–2012.
Для проведения испытаний руководителем объекта (заказчика) формируют комиссию в составе представителей:
а) объекта (заказчика), представитель комиссии;
б) испытательной лаборатории, необходимо от формы собственности, аккредитованной в государственной системе технического регулирования Республики Казахстан;
в) изготовителя продукции (при необходимости).
Объем проведения приемочных и эксплуатационных испытаний металлических ограждений кровли должен соответствовать Таблице Д1 Приложения Д.
Оформление результатов испытаний осуществляется в соответствии с требованиями Раздела 9 настоящего стандарта.
На ограждения кровли, подвергнутые испытаниям, должны быть закреплены таблички (бирки) с краткими информацией о результатах испытаний.
Форма таблички (бирки) и способ нанесения информации, учитывая климатические факторы, ограничивается организацией, проводящей испытания.
Информация о неисправном ограждении кровли (не прошедшая испытаний) должна быть доведена в обязательном порядке до личного состава пожарной части, в районе выезда которой находится объект.
По результатам испытаний составляется заключение о соответствии ограждения кровли зоны требованиям СТ РК 2218–2012 стандарта.
Форма протокола испытаний приведена в Приложении Ж СТ РК 2218–2012.

Спецификация материалов

Поз.	Обозначение	Наименование	Кол.	Масса ед.кг.	Примеч.
		Ограждение кровли КО			878.48
1	ГОСТ 34028–2016	12–А240 ГОСТ 34028–2016	м.п.	885.00	0.888	430.68
2	ГОСТ 103–2006	12х–Полоса (ГОСТ 103–76) ГОСТ 103–76	204	2.2	448.80

						09–24КР	
Изм.	Кол.	Лист	N док.	Подпись	Дата	"Капитальный ремонт здания КГУ "Общеобразовательная средняя школа имени С.Бейсембаева" по адресу: Темир, Темирского района, Актюбинской области, улица. Шыгыс Алтынсарина, 38"	
ГАП		Тимиров Т.					
Проверил		Тимиров Т.				Блок – А	Стадия: ИП; Лист: 22; Листов:
Разработал		Тулешибек Е.				План кровли (ремонтные работы)	ТОО "АСК-Инвестрай" г. Шымкент 2024г.
Н.контроль		Кобанов Б.					

Слуховое окно

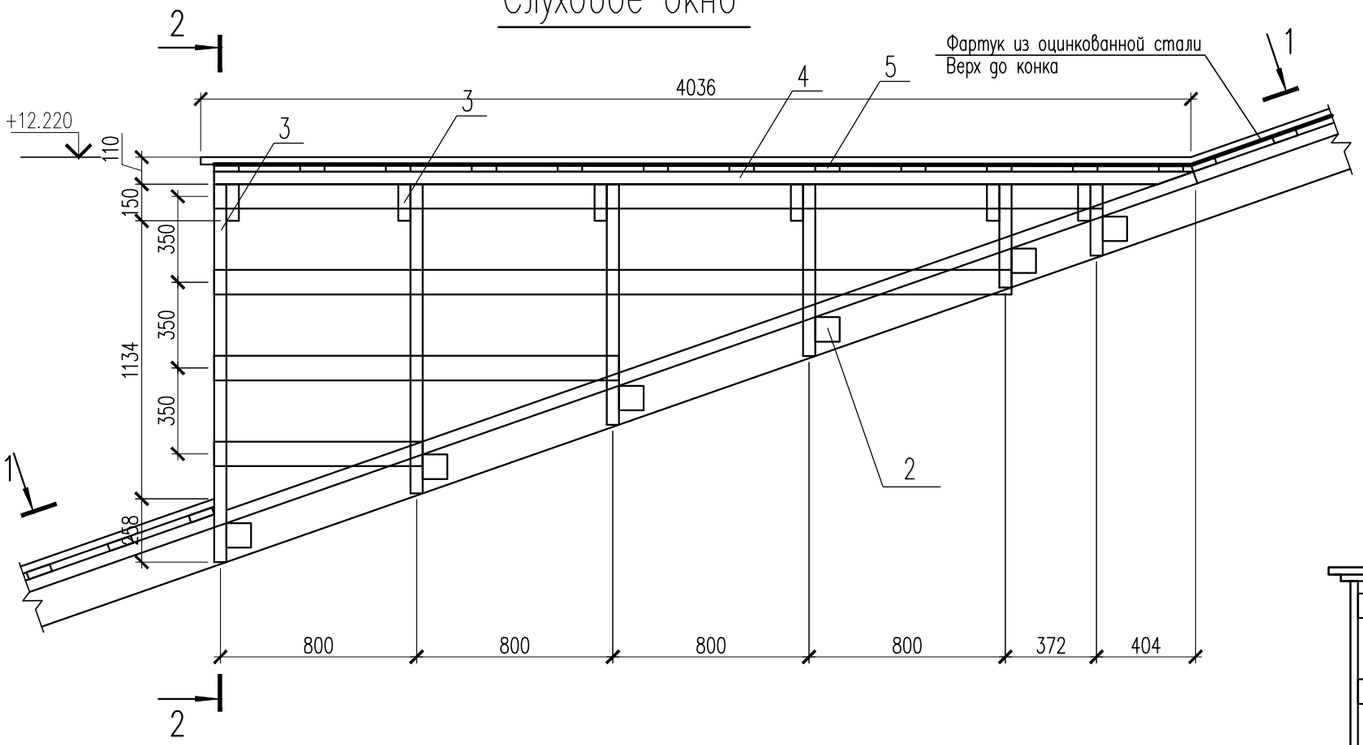

2 – 2

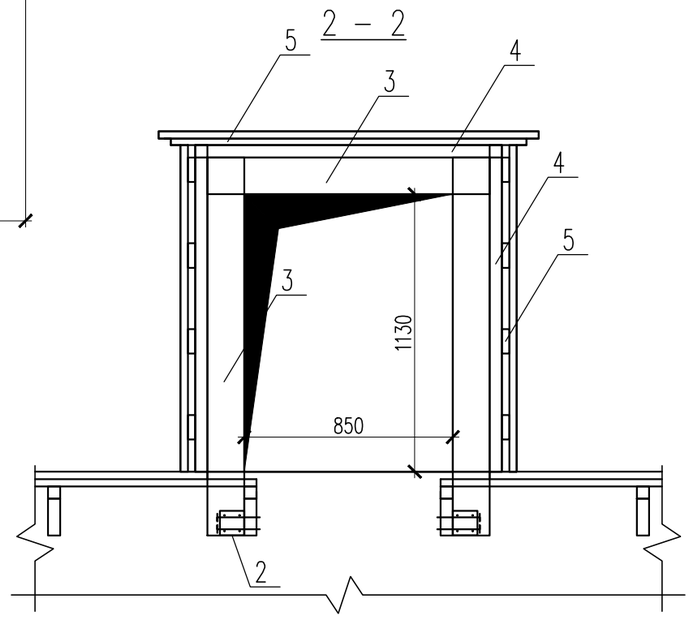

1 – 1

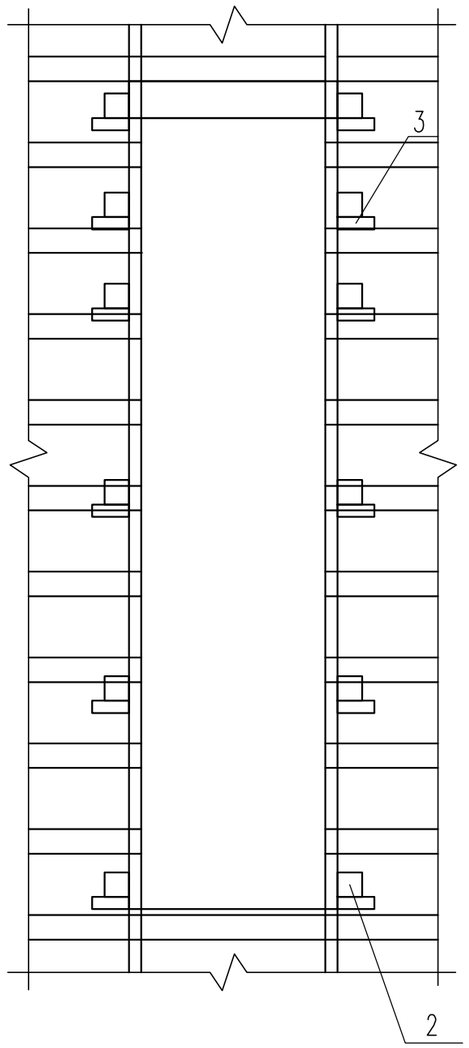

1. Данный лист см. совместно с л.АС–####, ####.
2. Подшивку из досок покрасить масляной краской за 2 раза под цвет металлочерепицы.

СПЕЦИФИКАЦИЯ

N п.п.	Обозначение	Наименование	Кол.	Объем ед., м3	Объем общ., м3
1	л.АС–17	Блок слухового окна	33		0.29м3
2	ГОСТ 8486–86*Е	Брусок 100х100, L=100мм	12		0.012
3	ГОСТ 8486–86*Е	Стропила 50х150, п.м.	17.5		0.14
4	ГОСТ 8486–86*Е	Контр.Обрешетка 50х50, п.м	17.5		0.044
5	ГОСТ 8486–86*Е	Обрешетка 50х50, п.м	36.8		0.092
		Металлочерепица–оцинкованный лист с порошковым покрытием	12.10		м2
		Фартук из оцинкованной кровельной стали б=0,7мм	23.50		м2

Согласовано:

Взам. инв. N

Подпись и дата

Инв. N подл.

Изм.	Nуч.	Лист	Nдок.	Подпись	Дата
ГАП		Тиметов У			
Проверил		Тиметов У			
Разработал		Тунгышбек Б			
Н.контроль		Каанов Б			

09–24КР

"Капитальный ремонт зданий КГУ "Общеобразовательная средняя школа имени С.Байшева" по адресу:г. Темир, Темирского района, Актюбинской облКРти, улица. Ыбырая Алтынсарина, 38"

Блок – А

Стадия	Лист	Листов
РП	23	

Слуховое окно.

ТОО "АСК-Кексарай" г. Шымкент 2024г

Формат А3

Металлическая решетка МР-1

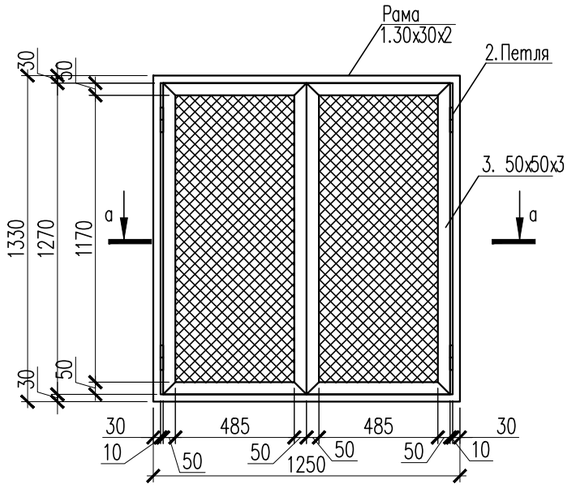

а – а

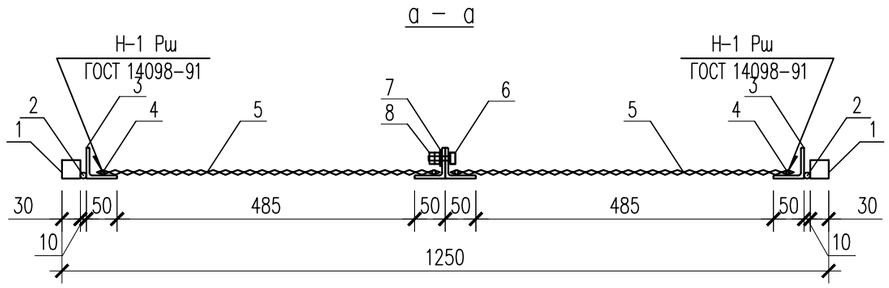

СП-1

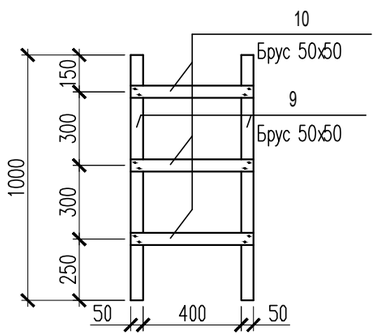

Спецификация материалов

Поз.	Обозначение	Наименование	Кол.	Масса ед., кг.	Примеч.
МР-1		Металлическая решетка МР-1	33	10.66	
1	ГОСТ 8639-82	Труба 30х30х2 ГОСТ 8639-82 / С235 ГОСТ 27772-88* м. п.	5.16	1.7	8.77
2		Петля шт.	4		
3	ГОСТ 8509-93	Уголок 50х50х3 ГОСТ 8509-93 / С235 ГОСТ 27772-88* м. п.	7.42	2.32	17.2
4	ГОСТ 34028-2016	6-А240 ГОСТ 34028-2016 м.п.	7.42	0.222	1.65
5	ГОСТ 5336-80*	Сетка Р 20-2.0 ГОСТ 5336-80* $м^2$	1.49	0.39	0.59
6	ГОСТ 7805-70	Болт М10х100 ГОСТ 7805-70	2	0.07138	0.14
7	ГОСТ 11371-78	Шайба 10 ГОСТ 11371-78 м2	2	0.003438	0.01
8	ГОСТ 5915-70	Гайка М10 ГОСТ 5915-70 м2	4	0.01022	0.04

Согласовано:

Взам. инв. №

Подп. и дата

Инв. № подл.

Изм.	Nуч.	Лист	Nдок.	Подпись	Дата
ГАП		Тиметов У			
Проверил		Тиметов У			
Разработал		Тунгышбек Б			
Н.контроль		Кданов Б			

09-24КР

"Капитальный ремонт зданий КГУ "Общеобразовательная средняя школа имени С.Байшева" по адресу:г. Темир, Темирского района, Актюбинской облКРти, улица. Ыбырая Алтынсарина, 38"

Блок – А

Стадия	Лист	Листов
РП	24	

Мр-1,2. Спецификация материалов

ТОО "АСК-Көксарай"
г. Шымкент 2024г

Формат А3

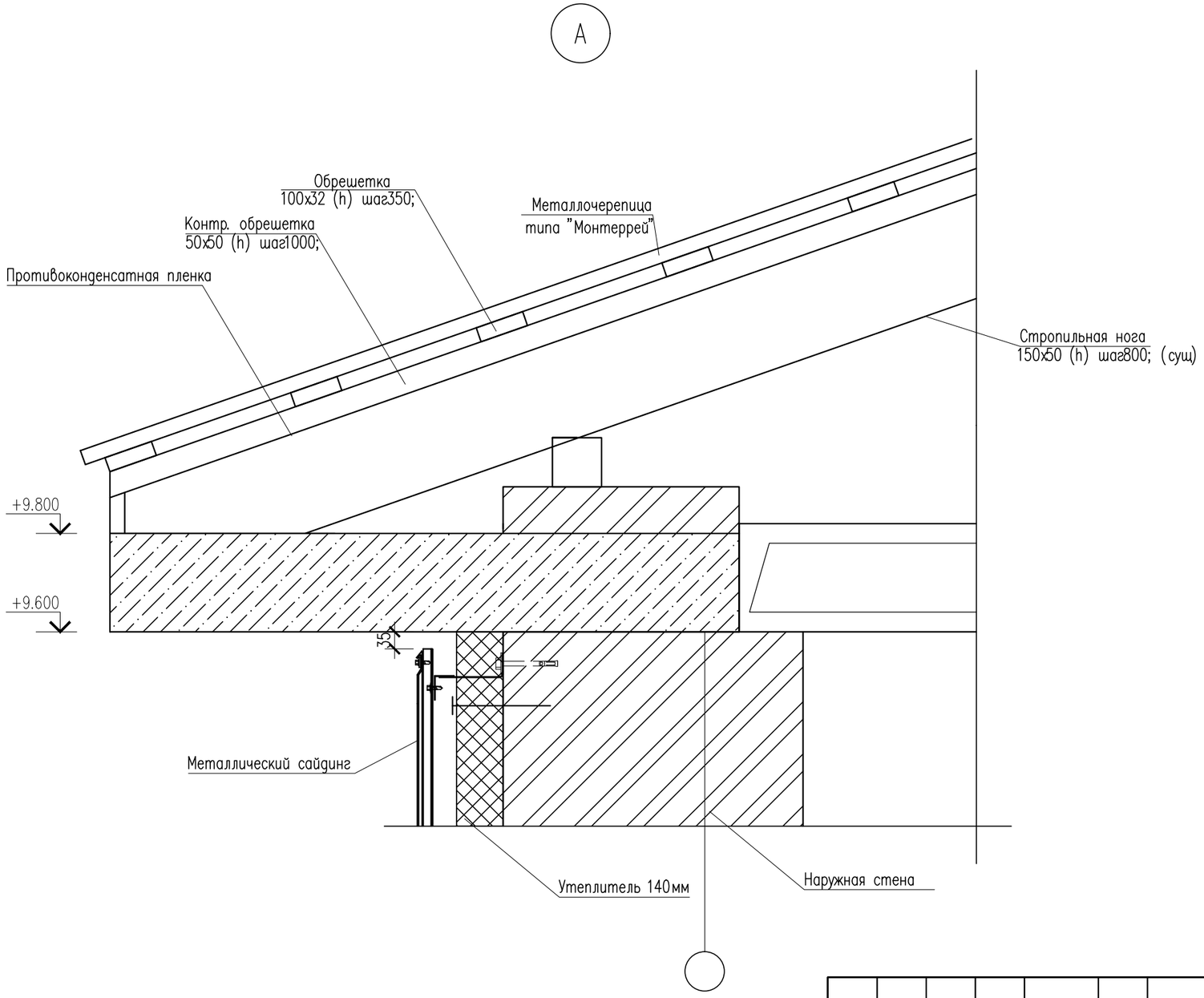

Согласовано

Взам. инв. N

Подп. и дата

Инв. N подл.

						09–24КР		
						"Капитальный ремонт зданий КГУ "Общеобразовательная средняя школа имени С.Байшева" по адресу:г. Темир, Темирского района, Актюбинской облКРти, улица. Ыбырая Алтынсарина, 38"		
Изм.	Nуч.	Лист	Nдок.	Подпись	Дата			
ГАП		Тиметов У				Блок – А	Стадия	Лист	Листов
Проверил		Тиметов У					РП	25	
Разработал		Тунгышбек Б							
						Узел А	ТОО "АСК-Көксарай" г. Шымкент 2024г		
Н.контроль		Кданов Б							

Копировал Формат А3

Закладка дверного проема

Монтажные работы

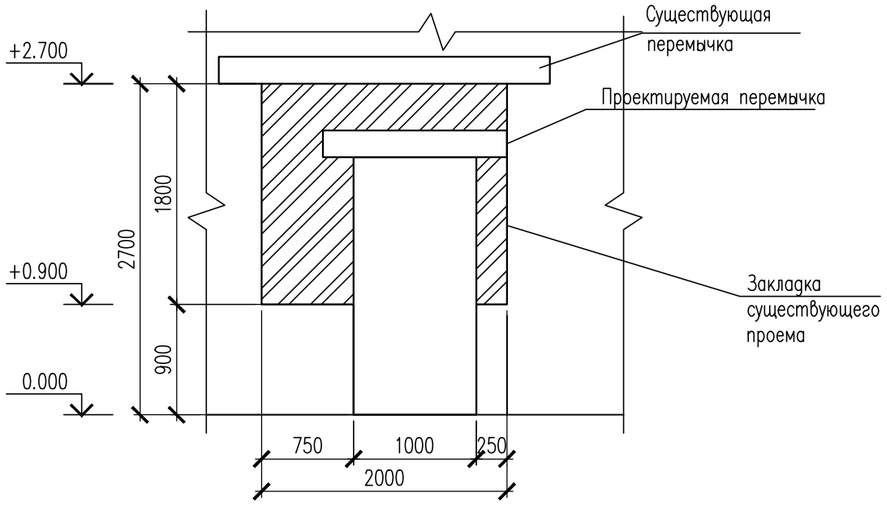

Спецификация материалов

Поз.	Обозначение	Наименование	Кол.	Масса ед., кг.	Примеч.
		Деталь изменение проема	1		
		Кирпич марки КР-р-по 250х120х65/1НФ/100/2,0/50/ГОСТ 530-2012, м3			1.33 м3
		Сборные железобетонные перемычки			
	ГОСТ 948-2016	1ПБ 16-1 шт.	4		

Согласовано

Взам. инв. N

Подп. и дата

Инв. N подл.

Указания по закладке существующего проема :

1. Проем в стене, указанный на плане здания, закладывается керамическим полнотелым одинарным кирпичом марки КР-р-по 250х120х65/1НФ/100/2,0/50/ГОСТ 530-2012 на растворе М50.

Изм.	Nуч.	Лист	Nдок.	Подпись	Дата
ГАП		Тиметов У			
Проверил		Тиметов У			
Разработал		Тунгышбек Б			
Н.контроль		Кданов Б			

09-24КР

"Капитальный ремонт зданий КГУ "Общеобразовательная средняя школа имени С.Байшева" по адресу:г. Темир, Темирского района, Актюбинской облКРти, улица. Ыбырая Алтынсарина, 38"

Блок - А

Стадия	Лист	Листов
РП	26	

Деталь изменение проема

ТОО "АСК-Көксарай" г. Шымкент 2024г

Копировал

Формат А3

Ведомость ремонтных работ

N п.п.	Обозначение	Наименование видов работ	Ед-цы измер.	Кол-во	Примечание
1		По периметру здания устройство бет. отмостки шир. 1500мм. из бетона кл.С8/10	м2	402.60	
2		Утеплитель для чердака плиты теплоизоляционные по ТУ 5763-003-56846022-06 плотностью 120 кг/м3 толщиной 140мм.	м2	1744.00	
3		Стяжка из цементно-песчаного раствора М50 толщ.50мм	м2	1744.00	
4		Монтаж металлочерепицы кровли	м2	2100.00	
		Монтаж обрешетки 32х100мм, шаг 350мм	м3	13.37	
5		Монтаж металлического конка	п.м.	110.50	
6		Гидроизоляция кровли противоконденсатная пленка	м2	2100.00	
7		Монтаж контр. обрешетки 50х50мм, шаг 800мм	м3	6.61	
8		Монтаж деревянных поручней лестницы по ГОСТ 8242-88	п.м.	53.00	
9		Устройство снегодержателей длиной 2,5м из оцинкованной стали с полимерным покрытием 30мКм	шт.	35	

Деталь устроиство отмостки

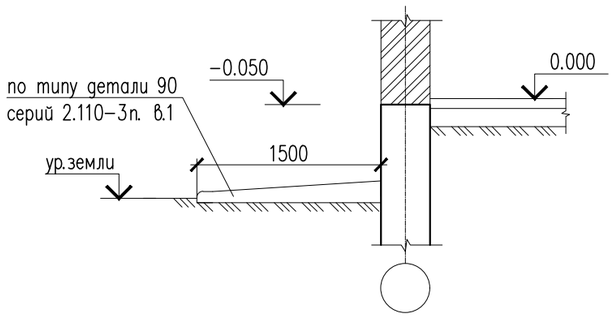

Согласовано

Взам. инв. N

Подп. и дата

Инв. N подл.

Изм.	Nуч.	Лист	Nдок.	Подпись	Дата
ГАП		Тиметов У			
Проверил		Тиметов У			
Разработал		Тунгышбек Б			
Н.контроль		Каанов Б			

09-24КР

"Капитальный ремонт зданий КГУ "Общеобразовательная средняя школа имени С.Байшева" по адресу:г. Темир, Темирского района, Актюбинской облКРти, улица. Ыбырая Алтынсарина, 38"

Блок - А

Стадия	Лист	Листов
РП	27	

Экспликация полов (ремонтные работы)

ТОО "АСК-Көксарай" г. Шымкент 2024г

Копировал

Формат А3

Схема расположения перемычек на отм –3,000. (ремонтные работы).

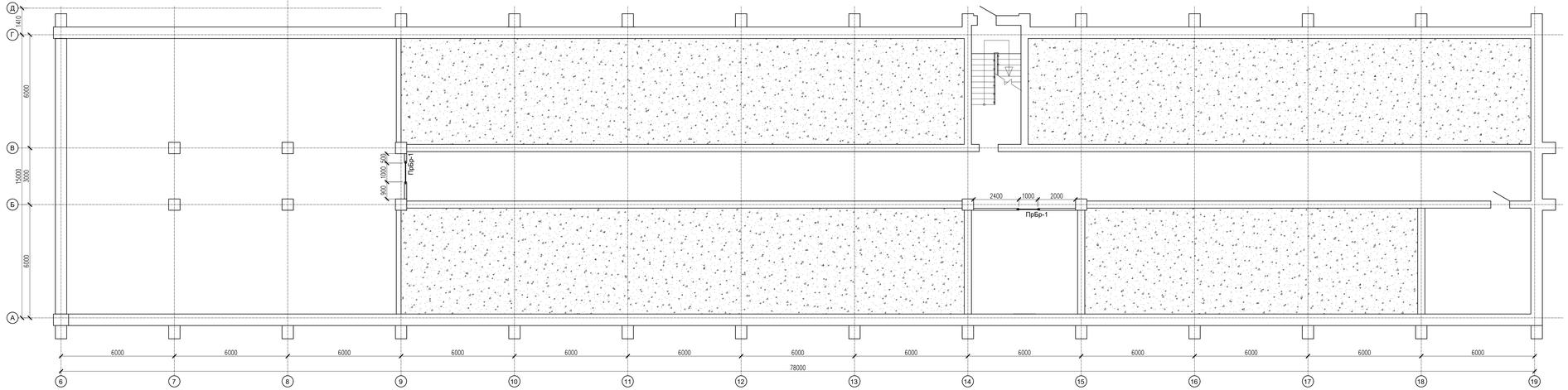

Спецификация элементов

Марка поз.	Обозначение	Наименование	Кол.	Масса ед.,кг	Прим. на ед.
		Перемычки Брусковые			
Прбр-1	серия 1.038.1-1 вып.1	1 ПБ 13-1	2		
		Объем кирпича м3	2,03		

СХЕМА БЛОКИРОВКА

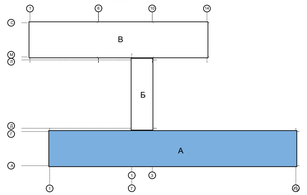

Изм.	Кол.	Лист	N док.	Подпись	Дата
ГИП		Тимитов Ч			
Проверил		Тимитов Ч			
Разработал		Тунгушбаев Б			
Н.контроль		Казанов Б			

09-24КР

"Капитальный ремонт зданий КГУ "Общеобразовательная средняя школа имени С.Байшева" по адресу: Темир, Темирского района, Актюбинской облКРТи, улица. Ыбырая Алтынсарина, 38"

Блок – А

Схема расположения перемычек на отм –3,000 (ремонтные работы).

Стадия	Лист	Листов
РП	28	

ТОО "АСК-Инкарав" г. Шымкент 2024 г

Схема расположения перемычек на отм 0,000 (ремонтные работы).

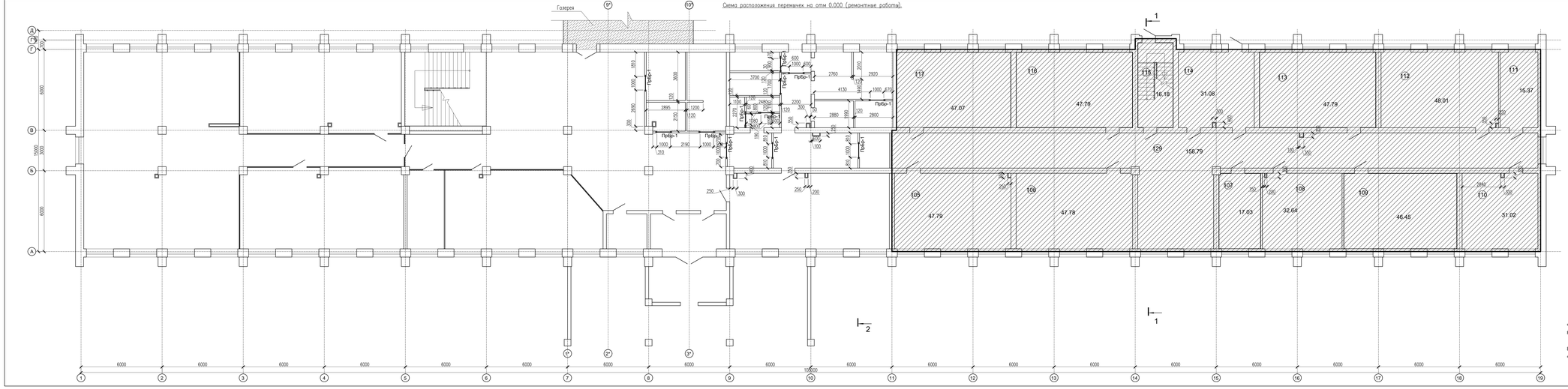
Галерея
Д
Г
Г'
Г"
В
Б
А
1
2
3
4
5
6
7
8
9
10
11
12
13
14
15
16
17
18
19
9'
9"
10'
10"
6000
6000
6000
6000
6000
6000
6000
6000
6000
6000
6000
6000
6000
6000
6000
6000
6000
6000
6000
105000
8000
8000
15000
3000
Пр6р-1
1810
3600
1000
2600
300
2895
2750
120
1200
1000
2190
310
1000
250
300
3700
250
2760
4130
2920
1000
1480
2200
300
2880
2800
1000
1000
1000

Схема расположения перемычек на отм +3,300

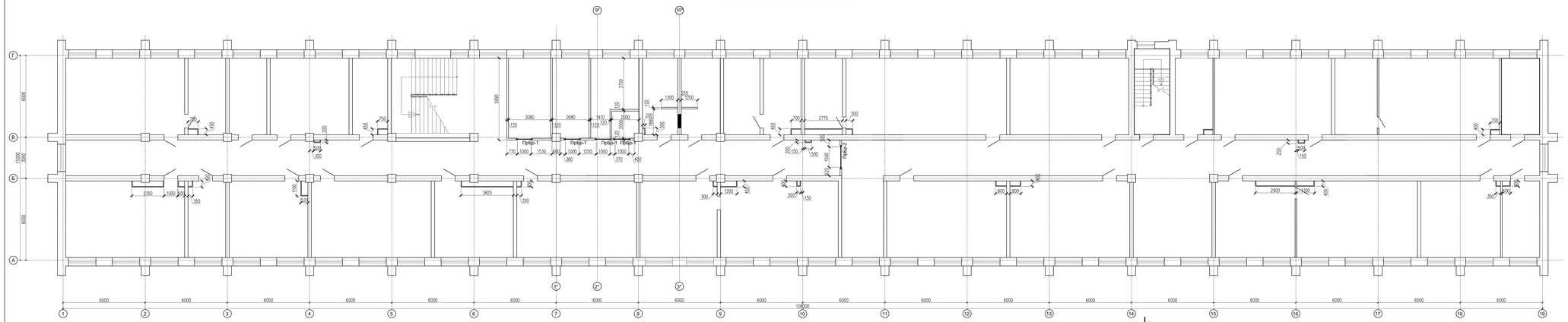

Спецификация элементов

Марка поз.	Обозначение	Наименование	Кол.	Масса ед.,кг	Прим. на ед.
		Перемычки Брускобая			
Прёр-1	серия 1.038.1-1 вып.1	1 ПБ 13-1	4		
Прёр-2	серия 1.038.1-1 вып.1	2 ПБ 19-3	1		
		Объем кирпича м3	10.60		

Примечание: Обшивка пароизоляции вентиляционных шахт по металлокаркасу потолка площадью – 43,10м2
Шпатлёвка (окраска) стен и потолка – 43,10м2
Водоэмульсионная окраска за 2 раза – 43,10м2

						09-24КР
Изм.	Кол.уч.	Лист	№док.	Подпись	Дата	"Капитальный ремонт здания КГУ "Общеобразовательная средняя школа имени С.Бабаева" по адресу: Темир, Темирского района, Актюбинской области, улица Ыбырая Алтынсарина, 38"
ГАП		Тимиров Т.				
Проверил		Тимиров Т.				Блок – А
Разработал		Тулешабек Е.				
Н.контроль		Кбанов Б.				Схема расположения перемычек на отм +3,300 (ремонтные работы).

Стадия	Лист	Листов
РП	30	

ТОО "АСК-Инвестарай" г. Шымкент 2024г

Копировал

Формат

Схема расположения перемычек на отм +6,600

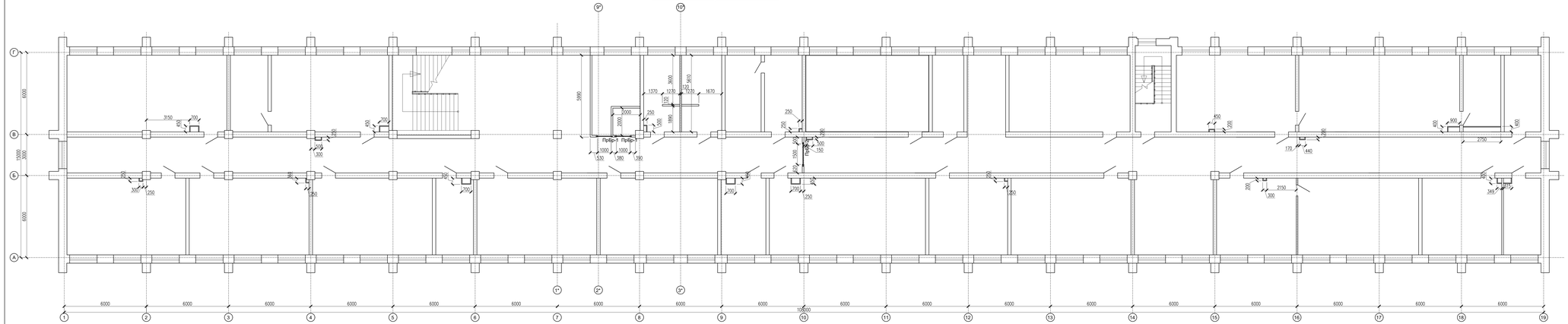
Г
В
Б
А
6900
15000
3000
6000
1
2
3
4
5
6
7
8
9
10
11
12
13
14
15
16
17
18
19
6000
108000
1*
2*
3*
9*
10*
Прём-1
Прём-1
3150
700
450
1370
1230
1670
5990
2000
1000
530
380
390
1350
2250
2150
1300
440
170
200
900
400
1500
250
300
150
350
700
500
1500
1000
1050
1200
1350
1500
3000
3800
3810
1190
1210
1200
1350
1500
1500
1500

План чердака на отм. +9.820

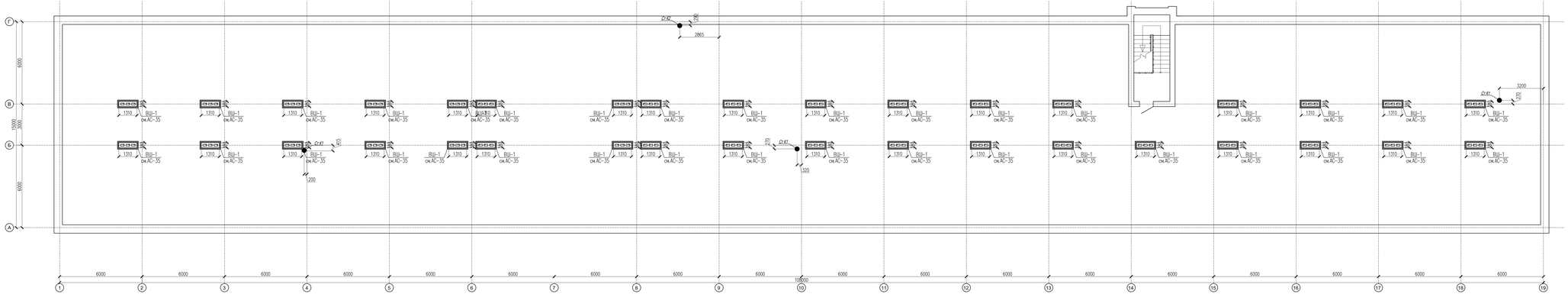

						09-24КР		
Изм.	Кол.уч.	Лист	№док.	Подпись	Дата	"Капитальный ремонт здания КГУ "Общеобразовательная средняя школа имени С.Бадамова" по адресу: Темир, Темирского района, Актюбинской области, улица. Мырза Алмасарина, 38"		
ГАП		Тажиев Т.				Блок – А	Стадия	Лист	Листов
Проверил		Тажиев Т.					РП	32	
Разработал		Трегазибек Е.				План чердака на отм. +9.820	ТОО "АСК-Алмасарай" г. Шымкент 2024г.		
Н.контроль		Кобылов Б.							

Копировал

Формат

Общий вид вентиляционной шахты ВШ5

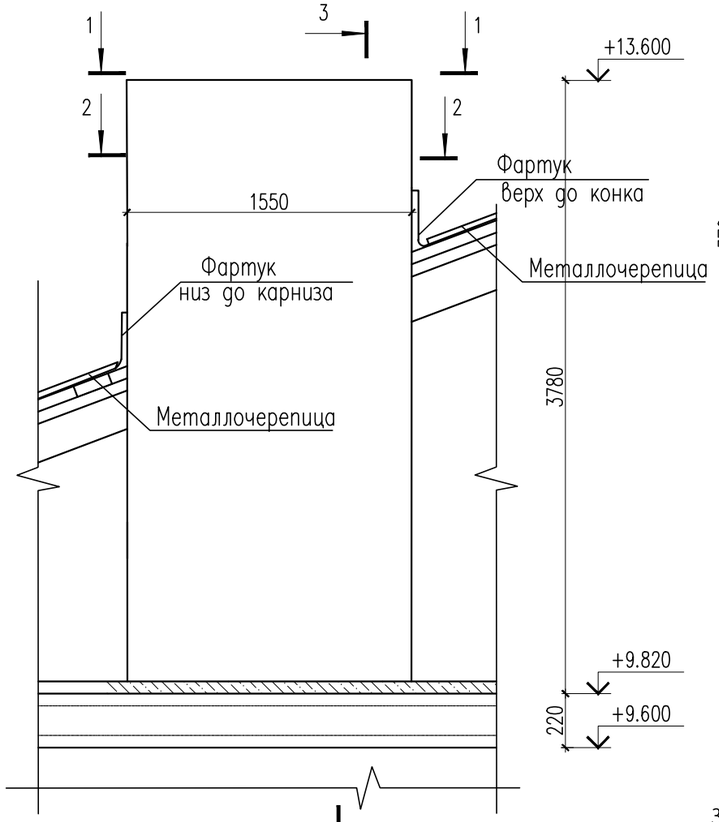

Сетка Сг-1

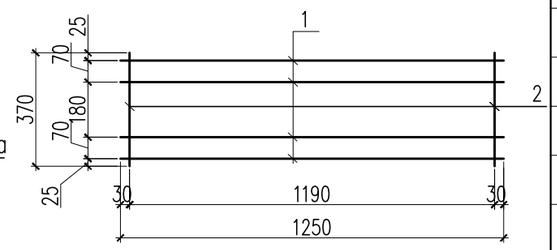

Сетка С-2 на 1 п.м.

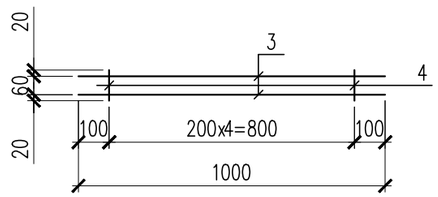

3-3

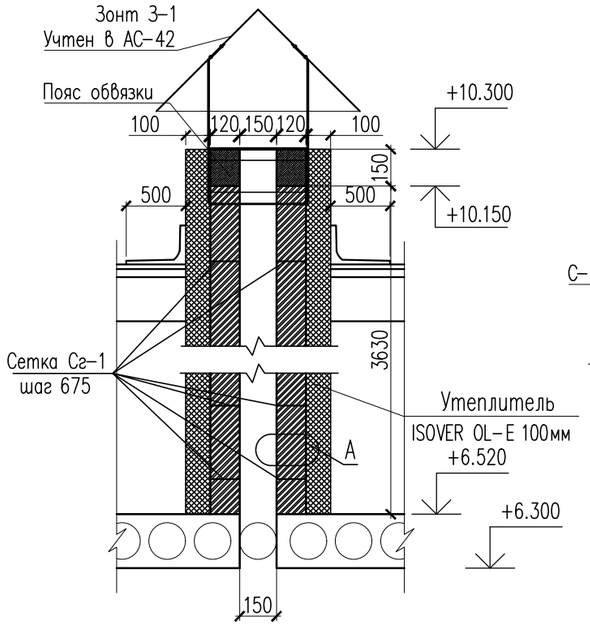

1-1

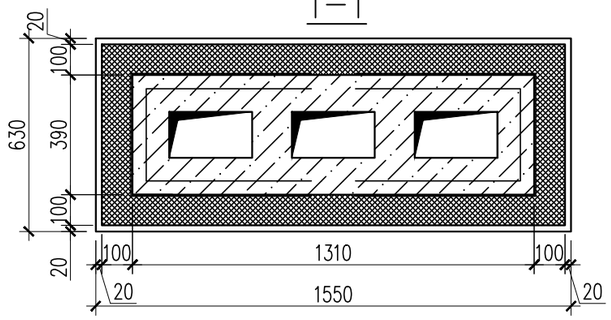

2-2

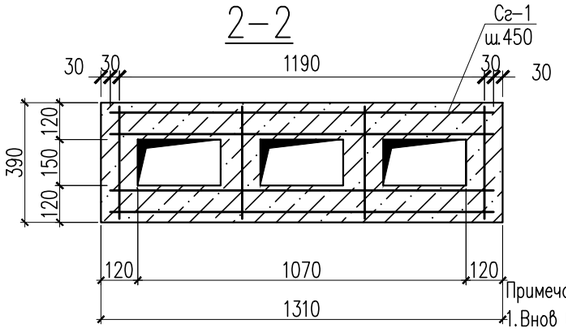

Пояс обвязки

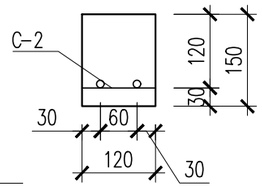

A M1:10

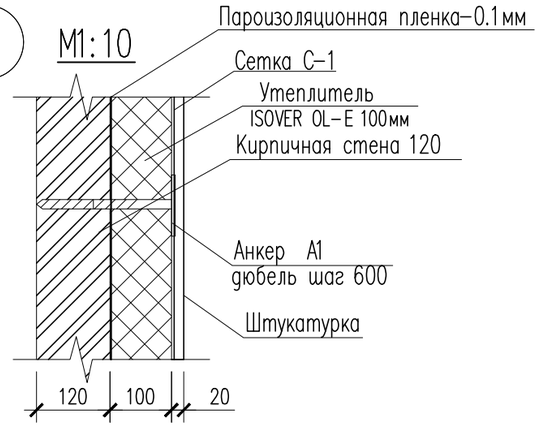

Поз.	Обозначение	Наименование	Кол.	Масса ед., кг.	Примеч.
		Вентиляционной шахты ВШ1	35		
Сг-1		Сетка Сг-1	5	0.8	4.00
1	ГОСТ 6727-80*	ø5 Вр-I L=1250	4	0.18	0.72
2	ГОСТ 6727-80*	ø3 Вр-I L=370	4	0.02	0.08
		Пояс обвязки			
		Сетка С-2 п.м.	4.14	1.34	5.55
3	ГОСТ 34028-2016	10х1000-А400 ГОСТ 34028-2016	2	0.62	1.24
4	ГОСТ 34028-2016	6х100-А240 ГОСТ 34028-2016	5	0.02	0.10
		Материалы:			
		Штукатурка цементно песчаном раствором М100 с последующей водоэмульсионной покраской м2	16.48		
	ГОСТ 14918-80	Фартук (оцинкованный лист t=0.6мм.) м2	25.00	4.710	117.75
		Бетон кл. С12/15 м3	0.059		
	ТУ 5761-001262238-00	Утеплитель минеральные плиты плотность - 50кг/м3, толщиной t=100мм м2	14.66		
А-1	ГОСТ 34028-2016	6х400-А240 ГОСТ 34028-2016	88	0.09	7.92
С-1	ГОСТ 23279-85	4С $\frac{4Вр-I-100(50)}{4Вр-I-100(50)}$ 100х100	14.66	2.024	29.68
		Обежженный кирпич КР-р-по 250х120х65 м3	1.47		
		Пароизоляционная пленка-0.1мм	16.48		

1. Данный лист смотри совместно с АС-####

Примечание:
1. Внов возводимые вентшахты из обожженого кирпича КР-р-по 250х120х65 1НФ/100/2,0/50/ ГОСТ 530-2012 на цементно-песчаном растворе марки М50, зимних условиях с добавкой пластификаторов. Для хорошего сцепление раствора с кирпичом и для монолитности кладки армируются сетками СГ-1 по всей длине с шагом 675мм. по высоте кладки.
2. Зонты для вентщахт учтены в часть ОВ.

Изм.	Nуч.	Лист	Nдок.	Подпись	Дата
ГАП		Тиметов У			
Проверил		Тиметов У			
Разработал		Тунгышбек Б			
Н.контроль		Кданов Б			

09-24КР

"Капитальный ремонт зданий КГУ "Общеобразовательная средняя школа имени С.Байшева" по адресу:г. Темир, Темирского района, Актюбинской облКРти, улица. Ыбырая Алтынсарина, 38"

Блок - А

Стадия	Лист	Листов
РП	33	

Общий вид вентиляционной шахты ВШ5. Сечение 1-1,2-2,3-3. Сетка Сг-1,2.

ТОО "АСК-Көксарай" г. Шымкент 2024г

Зонт шахты 3–1 для ВШ–1

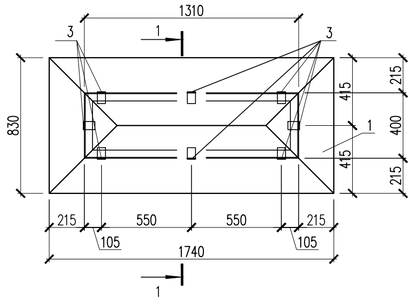

Схема раскроя листа Поз. 1 для ВШ–1

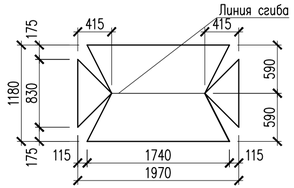

1 – 1

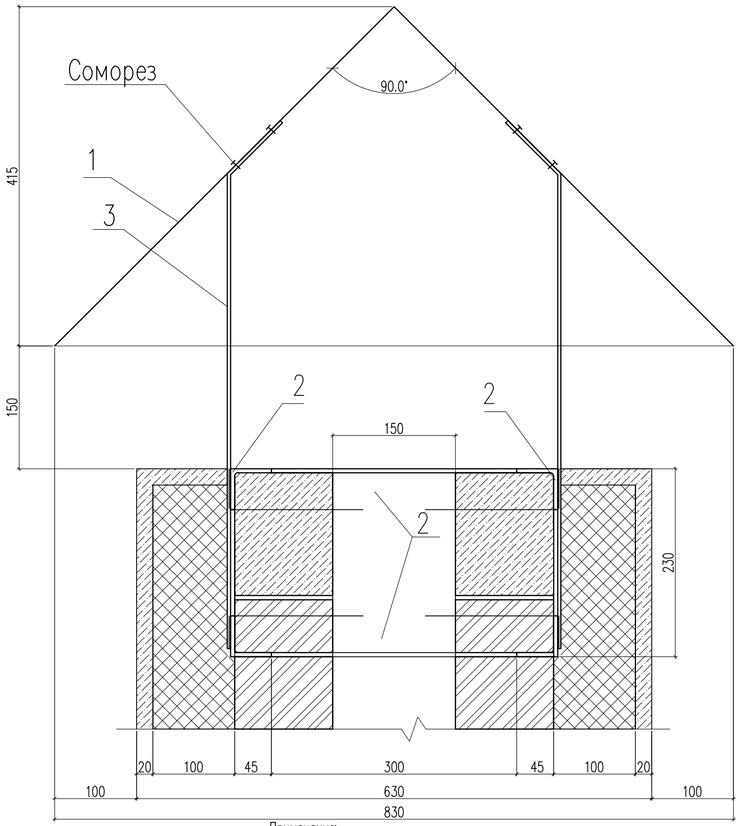

Примечание:
1. Сварку металлических элементов производить электродами Э 42А по ГОСТ 9467–75*.
2. Катеты сварных швов равны наименьшей толщине свариваемых деталей.
3. Металлические изделия покрыть пентафталевыми эмалями ПФ–115 ГОСТ 6465–76 или пентафталевыми лаками ПФ–170 ГОСТ 15907–70* с добавлением 10–15% алюминиевой пудры наносимых на предварительно огрунтованые поверхности глифталевыми грунтовками ГФ–021 по ГОСТ 25129–82 или ГФ–0163 по ТУ 6–27–12–90.
4. Крышка зонта из оценкованного листа с полимерным покрытием 20мКм.
5. Крепления зонта с полосой выполнить саморезом с полимерным покрытием 20мКм.
6. Цвет зонта выполнить согласно эскизу.

Спецификация материалов

Поз.	Обозначение	Наименование	Кол.	Масса ед., кг.	Примеч.
		Зонт 3–1 для вентшахты ВШ–1	35		
1	ГОСТ 14918–80	Колпак из оцинкованной стали с полимерным покрытием 20мКм, t=1.0мм м2	2.33	7.85	18.29
2	ГОСТ 8509–93	Уголок 50х50х3 ГОСТ 8509–93 / С245 ГОСТ 27772–88* м.п.	6.84	2.32	15.86
3	ГОСТ 103–2006	Полоса 4х40 ГОСТ 103–2006 / С235 ГОСТ 27772–2015 L=680	8	0.85	6.80

Деталь Поз. 3

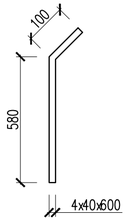

Изм.	Кол.уч	Лист	N док.	Подпись	Дата	09–24КР
ГАП		Тиметов У				"Капитальный ремонт зданий КГУ "Общеобразовательная средняя школа имени С.Байшева" по адресу:г. Темир, Темирского района, Актюбинской облКРти, улица. Ыбырая Алтынсарина, 38"
Проверил		Тиметов У				Блок – А
Разработал		Тунгышбек Б				Стадия: РП; Лист: 34; Листов:
Разработал						Зонт шахты 3–1. Спецификация материалов
Н.контроль		Кадыгасов				ТОО "АСК-Кексарай" г. Шымкент 2024г

Согласовано

Взам. инв. N

Подп. и дата

Инв. N подл.

Копировал Формат А4–3

Узел прохода канализационной трубы Уп-1

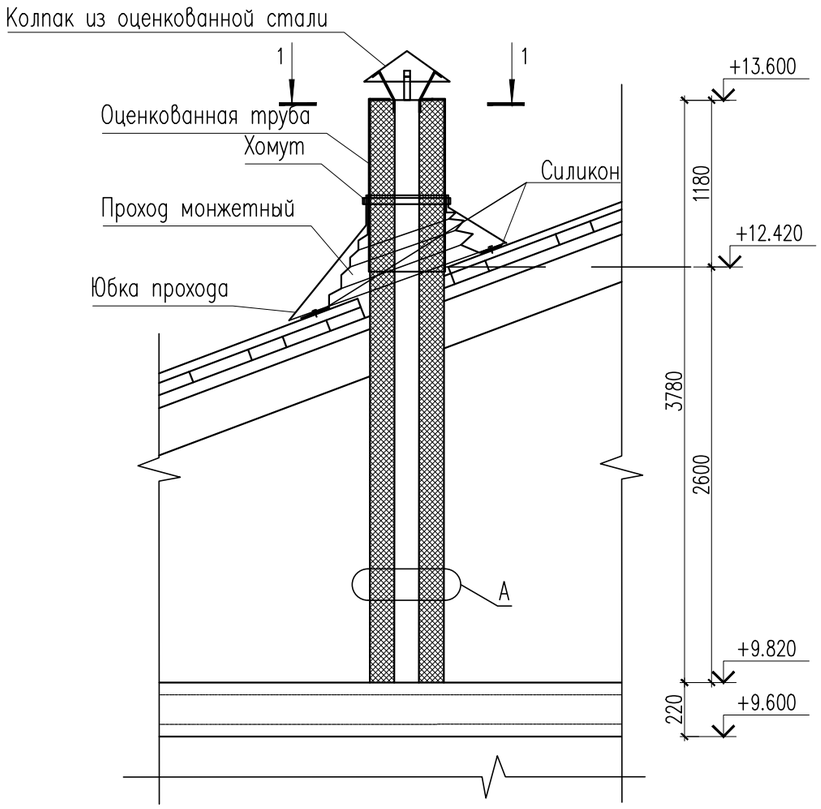

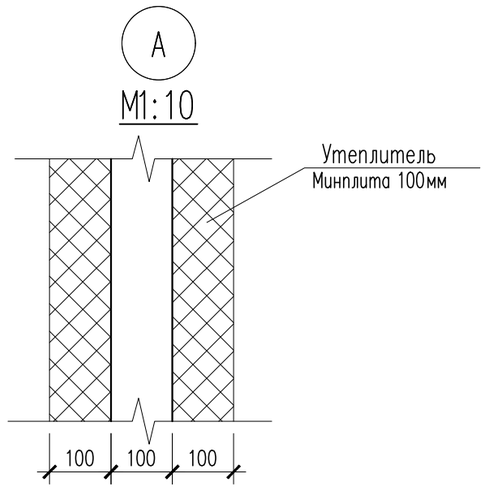

Поз.	Обозначение	Наименование	Кол.	Масса ед., кг.	Примеч.
		Узел прохода канализационной трубы	3		
		Материалы:			
	ТУ 5761-001262238-00	Утеплитель минеральная вата плотность - 50кг/м3, толщиной t=100мм м2	3.51		
	ГОСТ 14918-80	Юбка прохода (оцинкованный лист t=0.7мм.)м2	2.25		
		Проход монжетный	1		
	ГОСТ 24137-80	Хомут 300мм (шаг 500мм)	8		
	ГОСТ 14918-80	Труба l=1200мм(оцинкованный лист t=0.7мм.)м2	1.13		
	ГОСТ 14918-80	Колпак(оцинкованный лист t=0.7мм.)м2	0.25		
	ГОСТ 14918-80	Крепления для колпака 50х300мм (оцинкованный лист t=2мм.) м2	0.06		

1-1

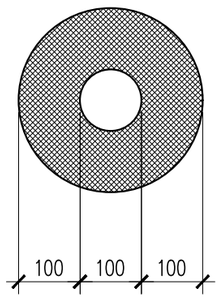

Колпак

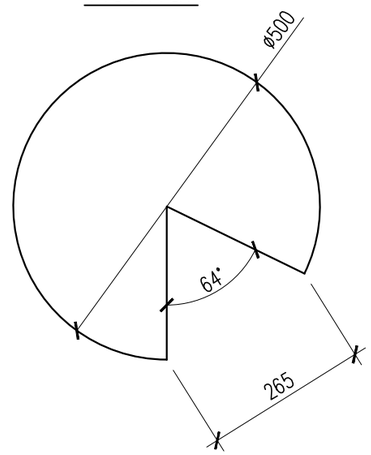

1. Данный лист смотри совместно с АС-32

						09-24КР			
						"Капитальный ремонт зданий КГУ "Общеобразовательная средняя школа имени С.Байшева" по адресу:г. Темир, Темирского района, Актюбинской облКРти, улица. Ыбырая Алтынсарина, 38"			
Изм.	Nуч.	Лист	Nдок.	Подпись	Дата				
ГАП		Тиметов У				Блок - А	Стадия	Лист	Листов
Проверил		Тиметов У					РП	35	
Разработал		Тунгышбек Б				Узел прохода канализационной трубы Уп-1. Сечение 1-1.	ТОО "АСК-Көксарай" г. Шымкент 2024г		
Н.контроль		Каданов Б							

Узел прохода канализационной трубы Уп-1

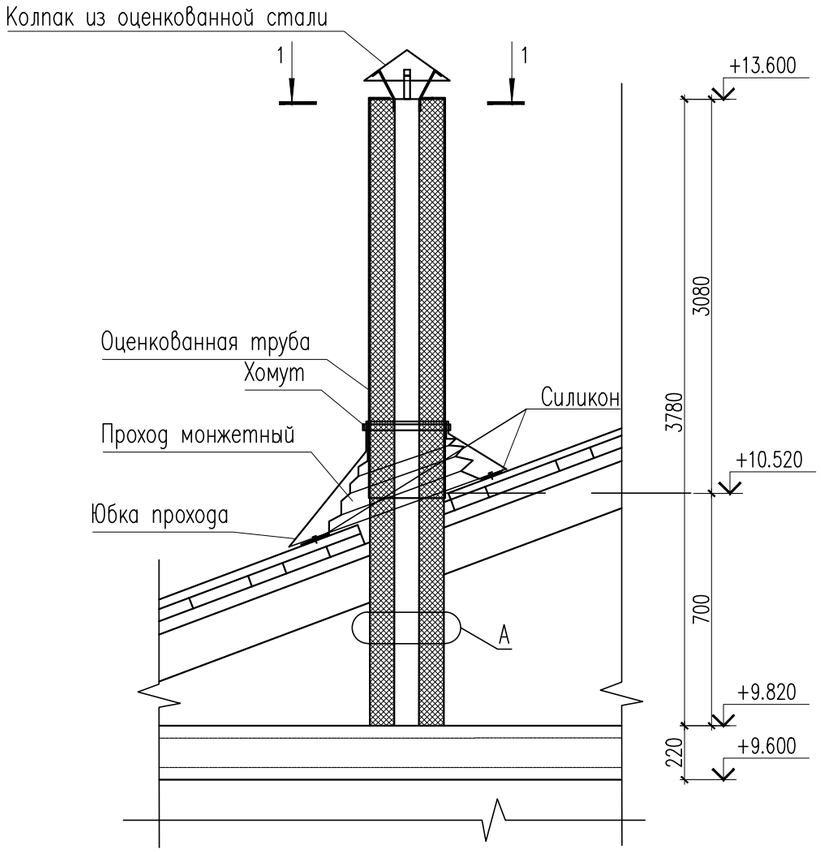

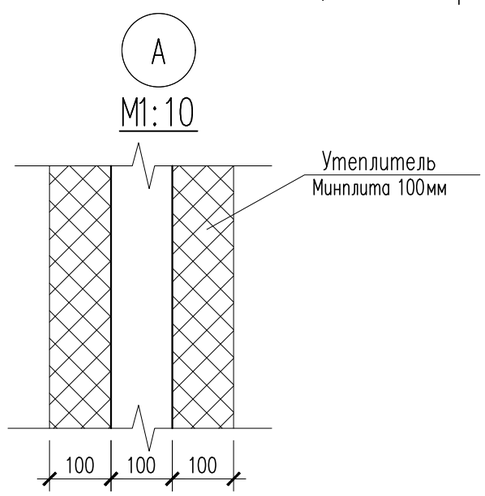

Поз.	Обозначение	Наименование	Кол.	Масса ед., кг.	Примеч.
		Узел прохода канализационной трубы	3		
		Материалы:			
	ТУ 5761-001262238-00	Утеплитель минеральная вата плотность - 50кг/м3, толщиной t=100мм м2	3.51		
	ГОСТ 14918-80	Юбка прохода (оцинкованный лист t=0.7мм.)м2	2.25		
		Проход монжетный	1		
	ГОСТ 24137-80	Хомут 300мм (шаг 500мм)	8		
	ГОСТ 14918-80	Труба l=3100мм(оцинкованный лист t=0.7мм.)м2	2.92		
	ГОСТ 14918-80	Колпак(оцинкованный лист t=0.7мм.)м2	0.25		
	ГОСТ 14918-80	Крепления для колпака 50х300мм (оцинкованный лист t=2мм.) м2	0.06		

1-1

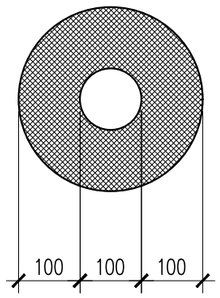

Колпак

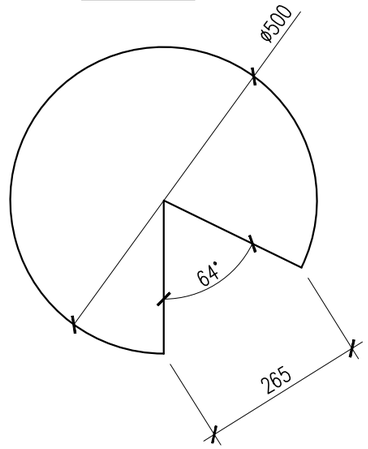

1. Данный лист смотри совместно с АС-32

						09-24КР			
						"Капитальный ремонт зданий КГУ "Общеобразовательная средняя школа имени С.Байшева" по адресу:г. Темир, Темирского района, Актюбинской облКРти, улица. Ыбырая Алтынсарина, 38"			
Изм.	Nуч.	Лист	Nдок.	Подпись	Дата				
ГАП		Тиметов У				Блок - А	Стадия	Лист	Листов
Проверил		Тиметов У					РП	36	
Разработал		Тунгышбек Б				Узел прохода канализационной трубы Уп-2. Сечение 1-1.	ТОО "АСК-Көксарай" г. Шымкент 2024г		
Н.контроль		Кданов Б							

Ограждение радиаторов

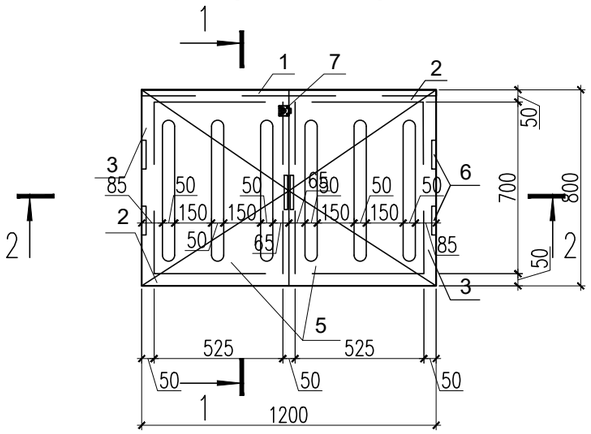

1–1

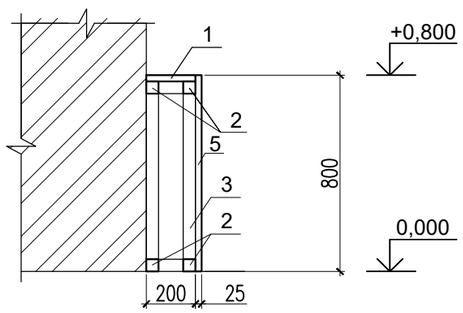

2–2

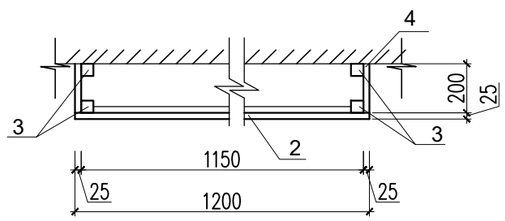

Спецификация на ограждение радиаторов

Марка поз.	Обозначение	Наименование	Кол. шт	Объем м³	Примеч.
		Ограждение для радиаторов шт.	176	0.06м3	10.56м3
		Ограждение для радиаторов шт. (на 1,2 п.м.)	1		0.06м3
1	ГОСТ 8486-86*Е	Доска обшивочная 25х200х1200, м3	1	0,006	0,006м3
2	ГОСТ 8486-86*Е	Горизонтальный брус 50х50х1200, м3	4	0,003	0,012м3
3	ГОСТ 8486-86*Е	Вертикальный брус 50х50х675, м3	4	0,0016	0,0067м3
4	ГОСТ 8486-86*Е	Доска обшивочная 25х200х800, м3	2	0,004	0,008м3
5	ГОСТ 8486-86*Е	Доска обшивочная 25х800х600, м3	2	0,012	0,024м3
6		Петли мебельные с доводчиком накладные	4		
7		Замок мебельный врезной универсальный для шкафа	1		

1. Расположение радиаторов отопления смотреть с частью "ОВ."
2. Деревянные конструкции подвергнуть пропитке антипиреновыми составами с соответствии с требованиями СН РК 2.02–01–2023 затем окрасить масляной краской за 2 раза.

Изм.	Nуч.	Лист	Nдок.	Подпись	Дата	09–24КР
						"Капитальный ремонт зданий КГУ "Общеобразовательная средняя школа имени С.Байшева" по адресу:г. Темир, Темирского района, Актюбинской облКРти, улица. Ыбырая Алтынсарина, 38"
ГАП		Тиметов У				Блок – А
Проверил		Тиметов У				Стадия: РП; Лист: 37; Листов:
Разработал		Тунгышбек Б				
Н.контроль		Кданов Б				Ограждение радиаторов
						ТОО "АСК-Көксарай" г. Шымкент 2024г

Копировал Формат А3

Согласовано

Взам. инв. N

Подп. и дата

Инв. N подл.

Поручень П-1

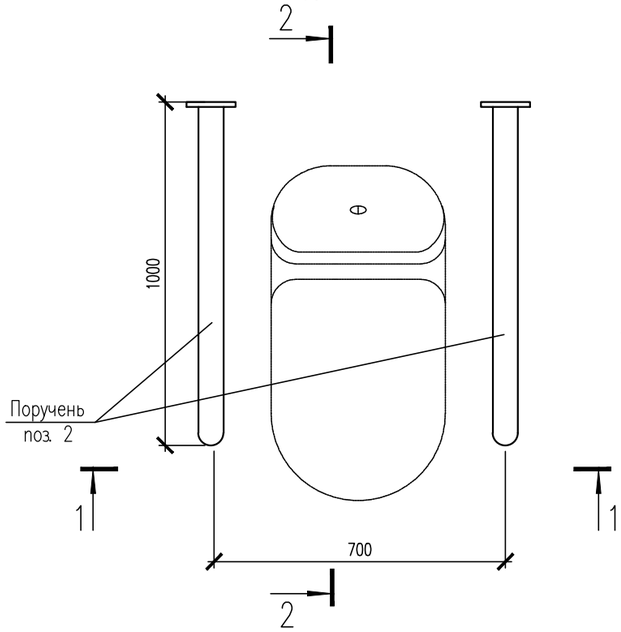

1 – 1

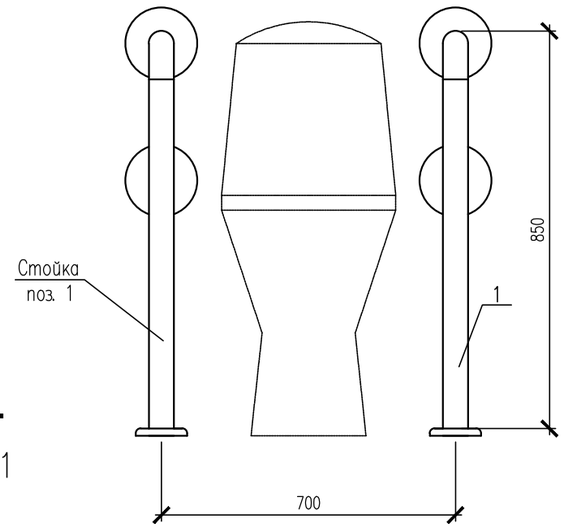

2 – 2

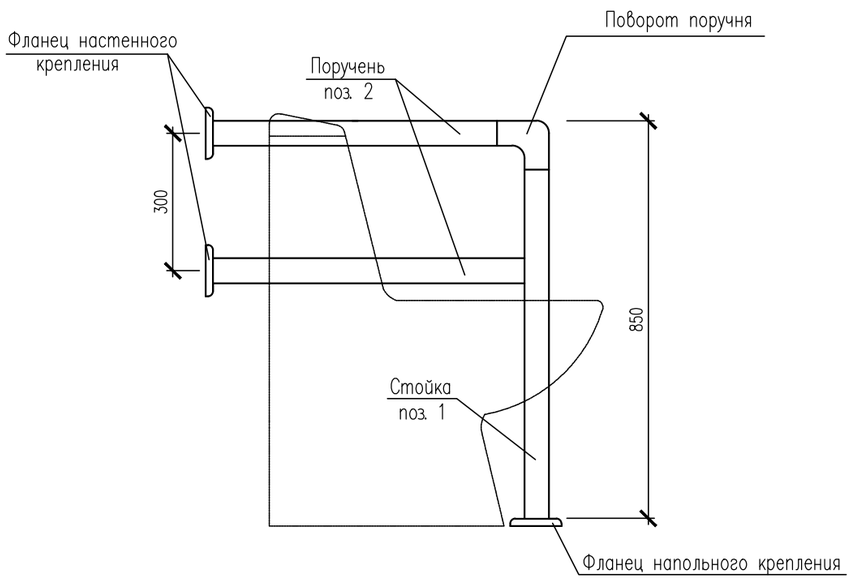

Спецификация материалов

Поз.	Обозначение	Наименование	Кол.	Масса ед., кг.	Примечание
		Поручень П-1	3		
		Стойка			
1	АГСК код 241-105-01-39	Труба $\frac{51x2\ ГОСТ\ 9941-81}{12Х18Н10Т\ ГОСТ\ 5632-72}$ м.п.	1.70	2.42	4.12
		Держатель поручня ø51мм	2		
		Фланец напольного крепления	2		
		Декоративная крышка ø51мм	2		
		Поручень			
2	АГСК код 241-105-01-39	Труба $\frac{51x2\ ГОСТ\ 9941-81}{12Х18Н10Т\ ГОСТ\ 5632-72}$ м.п.	4.00	2.42	9.68
	АГСК код 241-112-13-01	Поворот поручня ø51мм	2		
		Держатель поручня ø51мм	4		
		Фланец напольного крепления	4		
		Декоративная крышка ø51мм	4		

Согласовано:

Взам. инв. №

Подп. и дата

Инв. № подл.

Изм.	Nуч.	Лист	Nдок.	Подпись	Дата
ГАП		Тиметов У			
Проверил		Тиметов У			
Разработал		Тунгышбек Б			
Н.контроль		Каанов Б			

09-24КР

"Капитальный ремонт зданий КГУ "Общеобразовательная средняя школа имени С.Байшева" по адресу:г. Темир, Темирского района, Актюбинской облКРти, улица. Ыбырая Алтынсарина, 38"

Блок – А

Стадия	Лист	Листов
РП	38	

Поручень П-1. Сечение 1-1, 2-2. Спецификация материалов.

ТОО "АСК-Көксарай" г. Шымкент 2024г

Формат

Поручень П-2

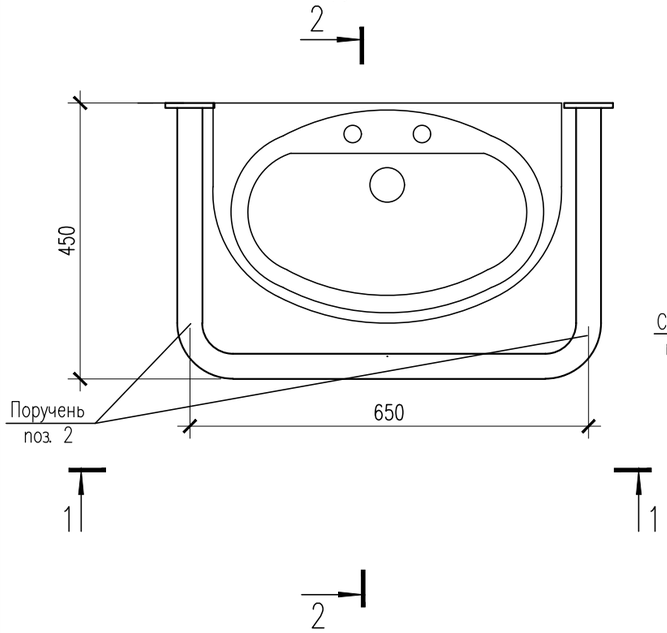

1 – 1

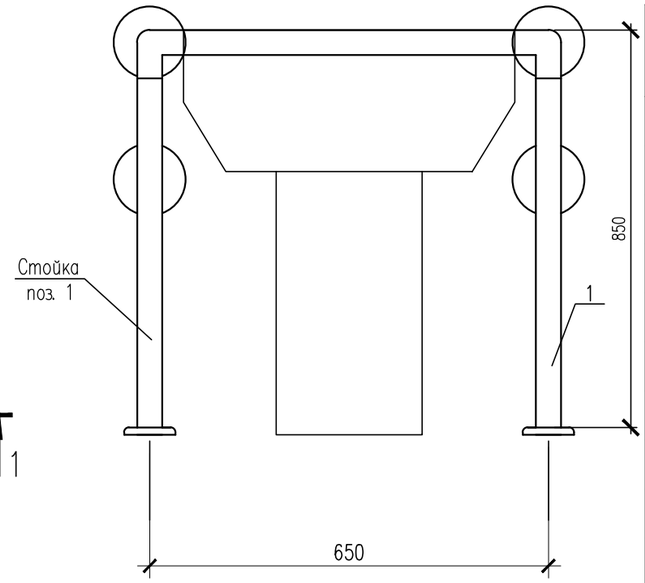

2 – 2

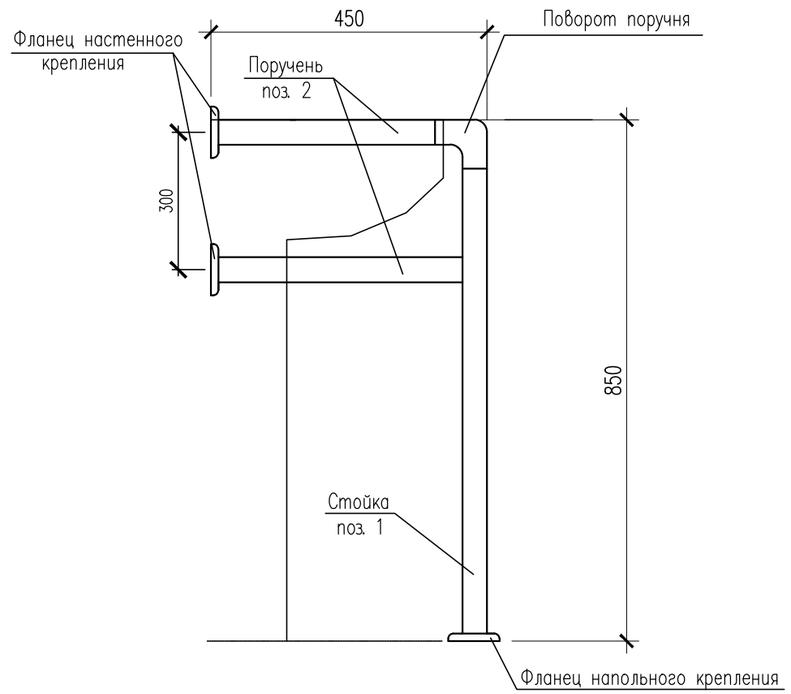

Спецификация материалов

Поз.	Обозначение	Наименование	Кол.	Масса ед., кг.	Примечание
		Поручень П-2	3		
		Стойка			
1	АГСК код 241-105-01-39	Труба $\frac{51x2\ ГОСТ\ 9941-81}{12Х18Н10Т\ ГОСТ\ 5632-72}$ м.п.	1.70	2.42	4.12
		Держатель поручня ø51мм	2		
		Фланец напольного крепления	2		
		Декоративная крышка ø51мм	2		
		Поручень			
2	АГСК код 241-105-01-39	Труба $\frac{51x2\ ГОСТ\ 9941-81}{12Х18Н10Т\ ГОСТ\ 5632-72}$ м.п.	2.45	2.42	5.93
	АГСК код 241-112-13-01	Поворот поручня ø51мм	2		
		Держатель поручня ø51мм	4		
		Фланец напольного крепления	4		
		Декоративная крышка ø51мм	4		

Согласовано:

Взам. инв. №

Подп. и дата

Инв. № подл.

Изм.	Nуч.	Лист	Nдок.	Подпись	Дата
ГАП		Тиметов У			
Проверил		Тиметов У			
Разработал		Тунгышбек Б			
Н.контроль		Кданов Б			

09-24КР

"Капитальный ремонт зданий КГУ "Общеобразовательная средняя школа имени С.Байшева" по адресу:г. Темир, Темирского района, Актюбинской облКРти, улица. Ыбырая Алтынсарина, 38"

Блок – А

Стадия	Лист	Листов
РП	39	

Поручень П-2. Сечение 1-1, 2-2. Спецификация материалов.

ТОО "АСК-Көксарай" г. Шымкент 2024г

Формат

Сантехнические перегородки-1
на отм. 0.000, +3.300, +6.600

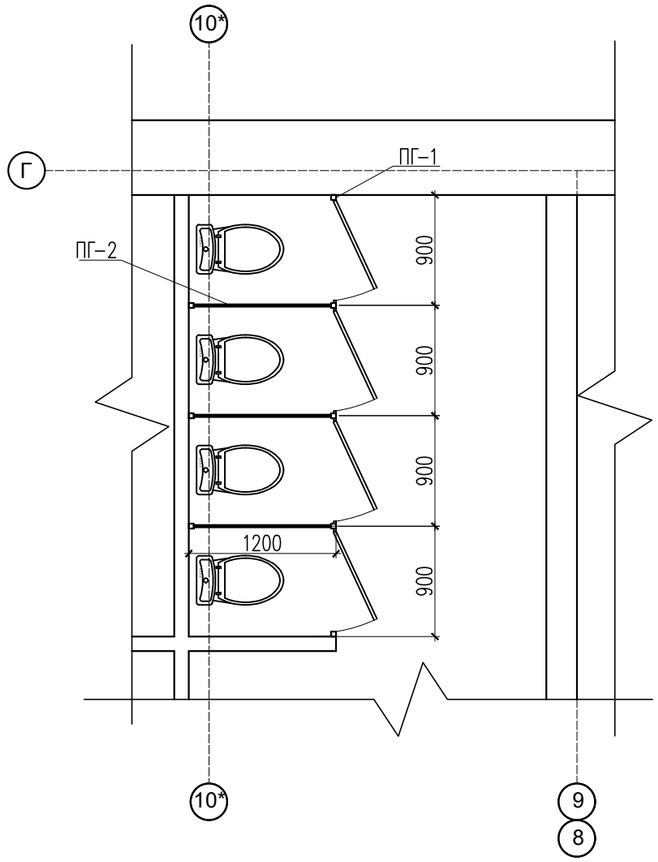

ПГ-1

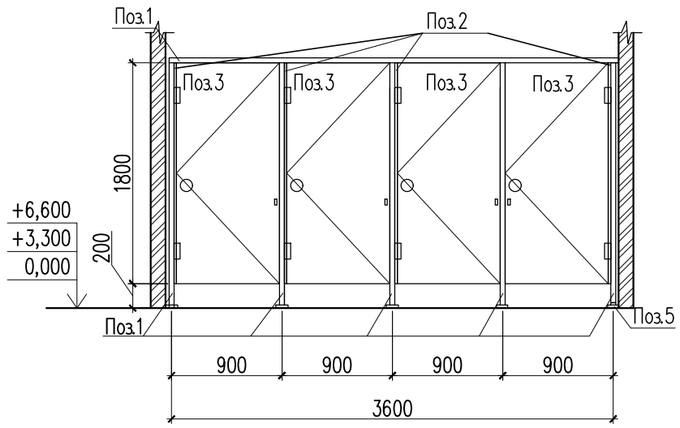

ПГ-2

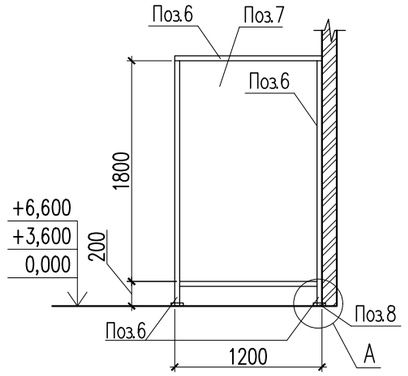

1. Данный лист см. совместно с листами АС-30,31.

						09-24КР		
						"Капитальный ремонт зданий КГУ "Общеобразовательная средняя школа имени С.Байшева" по адресу:г. Темир, Темирского района, Актюбинской облКРти, улица. Ыбырая Алтынсарина, 38"		
Изм.	Nуч.	Лист	Nдок.	Подпись	Дата			
ГАП		Тиметов У				Блок – А	Стадия	Лист	Листов
Проверил		Тиметов У					РП	40	
Разработал		Тунгышбек Б							
						Сантехнические перегородки СП-1 на отм. 0.000, +3.300, +6.600	ТОО "АСК-Көксарай" г. Шымкент 2024г	
Н.контроль		Каанов Б						

Согласовано

Взам. инв. N

Подп. и дата

Инв. N подл.

Копировал

Формат А3

Спецификация элементов

Марка поз.	Обозначение	Наименование	Кол.	Масса ед., кг.	Примечание
		Сантехнические перегородки-1	5		
		ПГ-1	1		
1	Код АГСК 214-205-0102-0023	Труба 40х40х3 ГОСТ 8639-82 / С235 ГОСТ 27772-2015 м.п.	3.60	3.36	12.09
2	Код АГСК 214-205-0101	Труба 20х20х2 ГОСТ 8639-82 / С235 ГОСТ 27772-2015 L=2000	5	2.16	10.08
3	ГОСТ 10632-2014	Дверь из ЛДСП толщ.16мм 840х1800 (шт)	4		см. примечание п.3
4		Фланец напольного крепления(шт)	5	0.126	0.63
МН-1	С 1.400-15 вып.0	МН 105-6 (шт)	5	1.0	5.0
		ПГ-2	1		
6	Код АГСК 214-205-0102-0023	Труба 40х40х3 ГОСТ 8639-82 / С235 ГОСТ 27772-2015 м.п.	9.6	3.36	32.25
7	ГОСТ 10632-2014	Перегородка из ЛДСП толщ.16мм $м^2$	6.48		
8		Фланец напольного крепления (шт)	3	0.126	0.378
МН-1	С 1.400-15 вып.0	МН 105-6 (шт)	3	1.0	3.0

Закладная деталь
Мн-1

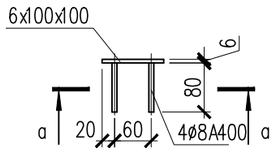

а – а

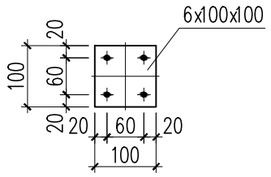

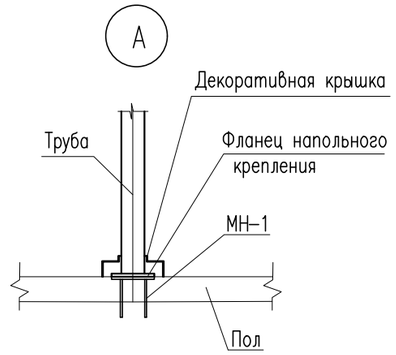

Примечание:

1. Сантехнические перегородки смотреть на планах этажей.
2. До изготовления сантехнические перегородки уточнить размеры по фактическим замерам.
3. Материал дверей – ЛДСП. Двери оборудованы в комплекте:
   - 1 шпингалетом Код АГСК 223-502-0501,
   - 2 петлям Код АГСК 223-502-0201,
   - раздельной ручной 1 пара Код АГСК 223-502-0902.

Дверь открывается наружу.

Изм.	Nуч.	Лист	Nдок.	Подпись	Дата
ГАП		Тиметов У			
Проверил		Тиметов У			
Разработал		Тунгышбек Б			
Н.контроль		Кданов Б			

09-24КР

"Капитальный ремонт зданий КГУ "Общеобразовательная средняя школа имени С.Байшева" по адресу:г. Темир, Темирского района, Актюбинской облКРти, улица. Ыбырая Алтынсарина, 38"

Блок – А

Стадия	Лист	Листов
РП	41	

Сантехнические перегородки СП-1 на отм. 0.000, +3.300, +6.600

ТОО "АСК-Көксарай" г. Шымкент 2024г

Согласовано

Взам. инв. N

Подп. и дата

Инв. N подл.

Копировал Формат А3

Схема расположения металлическлй конструкций под навесной фасад 1-19

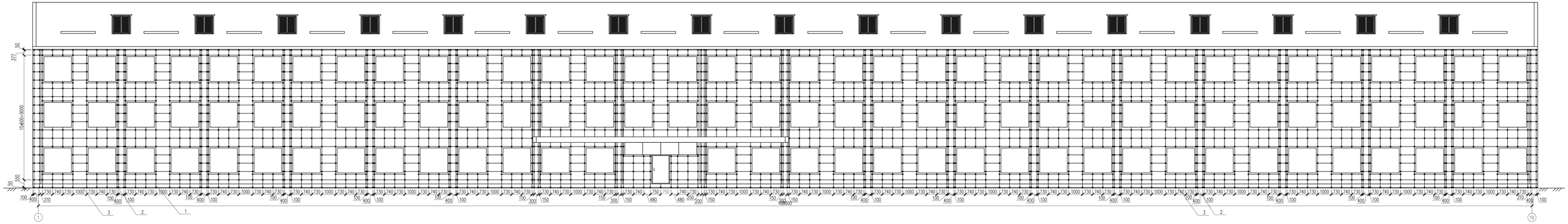

Изм.	Кол.	Лист	N док.	Подпись	Дата
ГАП		Тимитов Ч.			
Проверил		Тимитов Ч.			
Разработал		Тулешалиев Б.			
Н.контроль		Казанов Б.			

09-24КР

"Капитальный ремонт зданий КГУ "Общеобразовательная средняя школа имени С.Байшева" по адресу:г. Темир, Темирского района, Актюбинской обл.Кртш, улица. Ыбырая Алтынсарина, 38"

Блок – А

Стадия	Лист	Листов
РП	42	

Схема расположения металлическй конструкций под навесной фасад 1-19

ТОО "АСК-Кенсарай" г. Шымкент 2024г

Схема расположения металлическлй конструкций под навесной фасад 19-1

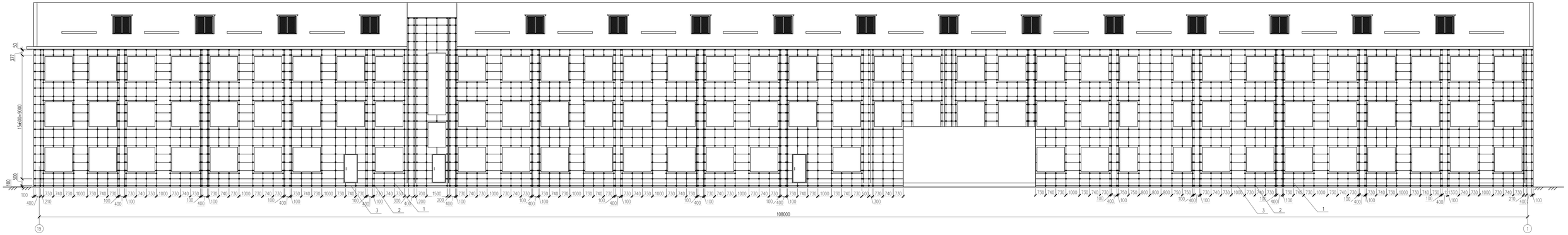

							09-24КР	
Изм.	Кол.	Лист	N док.	Подпись	Дата	"Капитальный ремонт зданий КГУ "Общеобразовательная средняя школа имени С.Байшева" по адресу:г. Темир, Темирского района, Актюбинской обл.Кртш, улица. Ыбырая Алтынсарина, 38"		
ГАП		Тимитов Ч.				Блок – А	Стадия	Лист	Листов
Проверил		Тимитов Ч.					РП	43	
Разработал		Тулешалиев Б.				Схема расположения металлической конструкций под навесной фасад 19-1	ТОО "АСК-Кенсарай" г. Шымкент 2024г		
Н.контроль		Каанов Б.							

Схема расположения металлическлй конструкций под навесной фасад А-С

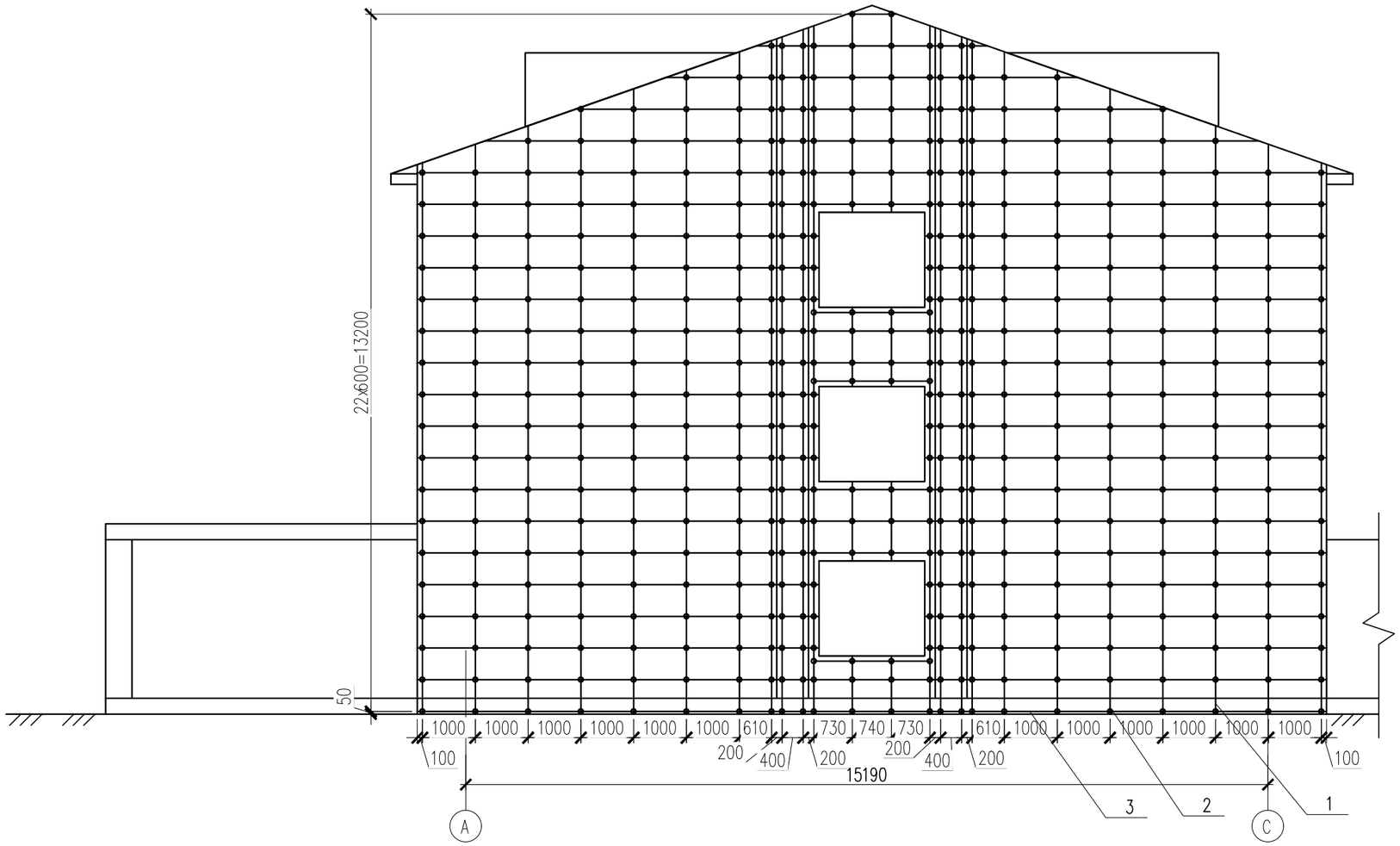

Согласовано

Взам. инв. N

Подп. и дата

Инв. N подл.

Изм.	Nуч.	Лист	Nдок.	Подпись	Дата
ГАП		Тиметов У			
Проверил		Тиметов У			
Разработал		Тунгышбек Б			
Н.контроль		Кданов Б			

09–24КР

"Капитальный ремонт зданий КГУ "Общеобразовательная средняя школа имени С.Байшева" по адресу:г. Темир, Темирского района, Актюбинской облКРти, улица. Ыбырая Алтынсарина, 38"

Блок – А

Стадия	Лист	Листов
РП	44	

Схема расположения металлическлй конструкций под навесной фасад А–С

ТОО "АСК-Көксарай"
г. Шымкент 2024г

Копировал

Формат А3

Схема расположения металлическлй конструкций под навесной фасад С-А

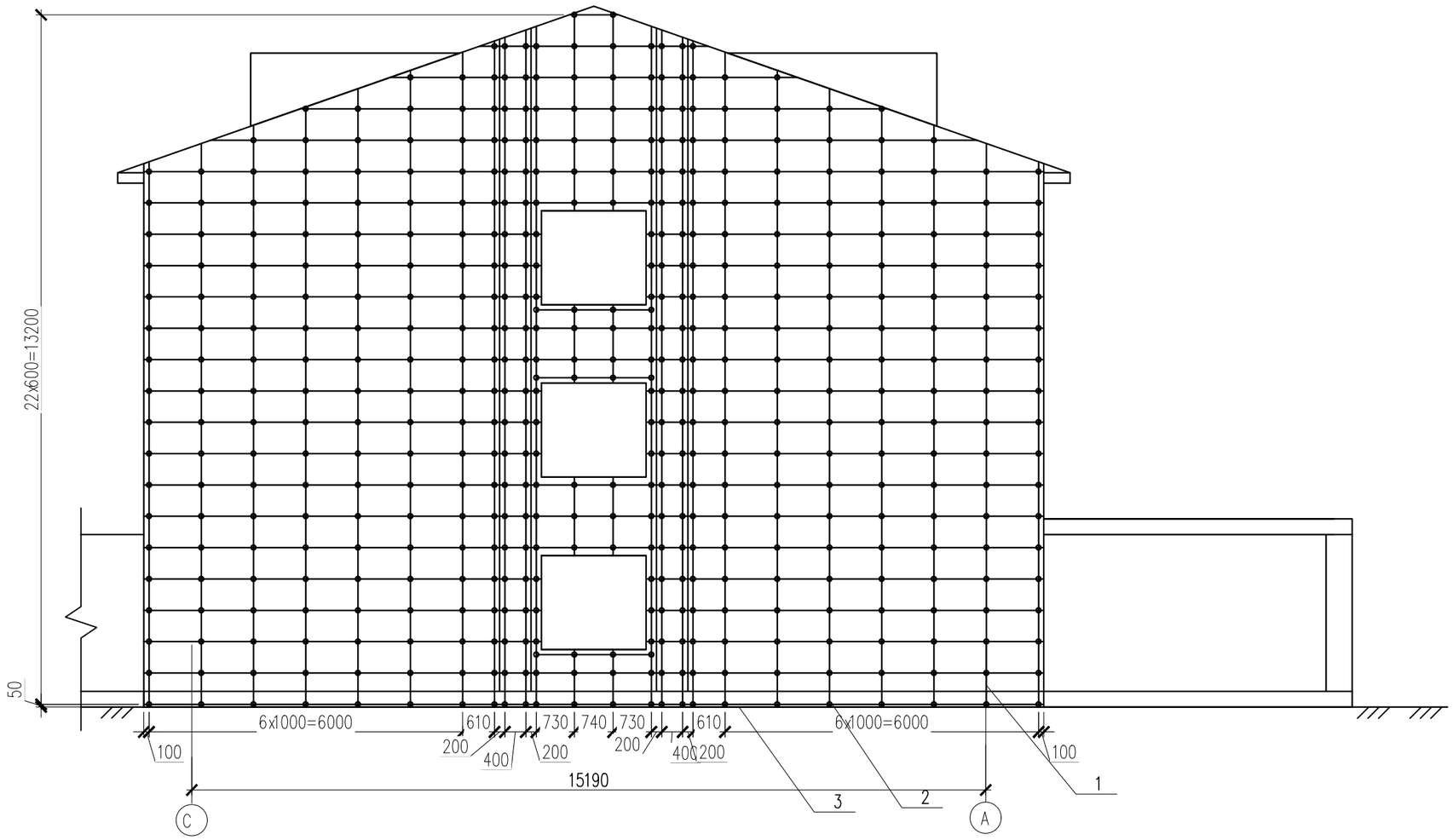

Согласовано

Взам. инв. N

Подп. и дата

Инв. N подл.

Изм.	Nуч.	Лист	Nдок.	Подпись	Дата	09–24КР		
						"Капитальный ремонт зданий КГУ "Общеобразовательная средняя школа имени С.Байшева" по адресу:г. Темир, Темирского района, Актюбинской облКРти, улица. Ыбырая Алтынсарина, 38"		
ГАП		Тиметов У				Блок – А	Стадия	Лист	Листов
Проверил		Тиметов У					РП	45	
Разработал		Тунгышбек Б				Схема расположения металлическлй конструкций под навесной фасад С–А	ТОО "АСК-Көксарай" г. Шымкент 2024г		
Н.контроль		Кданов Б							

Копировал Формат А3

Узел 1

Верх окна. Вертикальный разрез

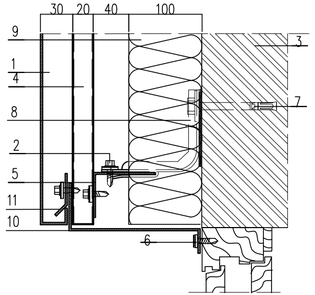

1. Металлический сайдинг
2. Саморез СМЭШ2–4,8х28 с прокладкой из ЭПДМ–резины
3. Несущая стена
4. Крепежный профиль шляпный КПШ 90/3 (основной вертикальный)
5. Крепежный профиль Г–образный КПГ/3 (основной горизонтальный)
6. Саморез СМЭИ3–4.8х20 с прокладкой с ЭПДМ–резины
7. Анкерный болт
8. Кронштейн ККУ–120–2 с шайбой и паронитовой прокладкой
9. Теплоизоляция
10. Нащельник
11. Планка начальная фасадной панели ПНФП/2
12. Ветрозащитная пленка "ИЗОСПАН–А"

Узел 2

Низ окна. Вертикальный разрез.

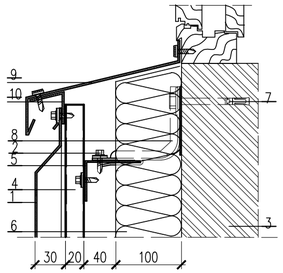

1. Металлический сайдинг
2. Саморез СМЭШ2–4,8х28 с прокладкой из ЭПДМ–резины
3. Несущая стена
4. Крепежный профиль шляпный КПШ 90/3 (основной вертикальный)
5. Крепежный профиль Г–образный КПГ/3 (основной горизонтальный)
6. Теплоизоляция
7. Анкерный болт
8. Кронштейн ККУ–120–2 с шайбой и паронитовой прокладкой
9. Оконный отлив
10. Костыль
11. Ветрозащитная пленка "ИЗОСПАН–А"

Узел 3

Наружный угол. Горизонтальный разрез.

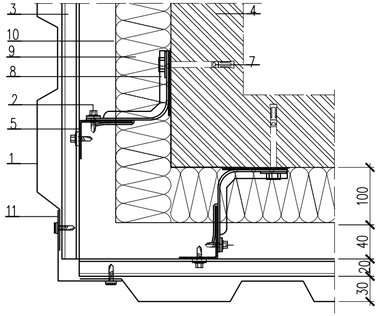

1. Металлический сайдинг
2. Саморез СМЭШ2–4,8х28 с прокладкой из ЭПДМ–резины
3. Крепежный профиль шляпный КПШ 90/3 (основной вертикальный)
4. Несущая стена
5. Крепежный профиль Г–образный КПГ/3 (основной горизонтальный)
7. Анкерный болт
8. Кронштейн ККУ–120–2 с шайбой и паронитовой прокладкой
9. Теплоизоляция
10. Ветрозащитная пленка "ИЗОСПАН–А"
11. Фасонное изделие ФИ 8

Узел 4

Боковая часть окна. Горизонтальный разрез.

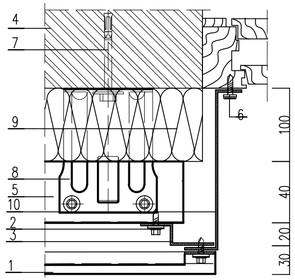

1. Металлический сайдинг
2. Саморез СМЭШ2–4,8х28 с прокладкой из ЭПДМ–резины
3. Крепежный профиль Z–образный КПZ/3 (вертикальный для примыканий)
4. Несущая стена
5. Крепежный профиль Г–образный КПГ/3 (основной горизонтальный)
6. Саморез СМЭШ2–4,8х20 с прокладкой из ЭПДМ–резины
7. Анкерный болт
8. Кронштейн ККУ–120–2 с шайбой и паронитовой прокладкой
9. Теплоизоляция
10. Нащельник
11. Ветрозащитная пленка "ИЗОСПАН–А"

Узел 5

Цоколь. Вертикальный разрез

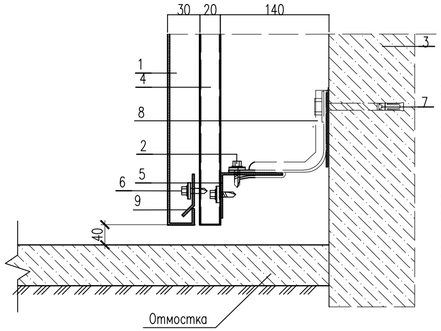

1. Металлический сайдинг
2. Саморез СМЭШ2–4,8х28 с прокладкой из ЭПДМ–резины
3. Цоколь
4. Крепежный профиль шляпный КПШ 90/3 (основной вертикальный)
5. Крепежный профиль Г–образный КПГ/3 (основной горизонтальный)
6. Саморез СМЭИ3–4.8х20 с прокладкой с ЭПДМ–резины
7. Анкерный болт
8. Кронштейн ККУ–120–2 с шайбой и паронитовой прокладкой
9. Нащельник
12. Ветрозащитная пленка "ИЗОСПАН–А"

Узел 5.

Вертикальный разрез

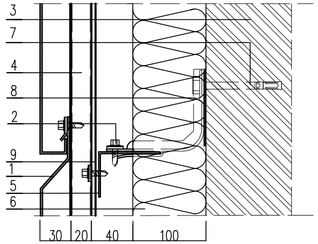

1. Металлический сайдинг
2. Саморез СМЭШ2–4,8х28 с прокладкой из ЭПДМ–резины
3. Несущая стена
4. Крепежный профиль шляпный КПШ 90/3 (основной вертикальный)
5. Крепежный профиль Г–образный КПГ/3 (основной горизонтальный)
6. Теплоизоляция
7. Анкерный болт
8. Кронштейн ККУ–120–2 с шайбой и паронитовой прокладкой
9. Ветрозащитная пленка "ИЗОСПАН–А"

Узел А

Основной вертикальный стык панелей

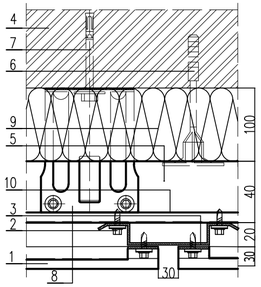

1. Металлический сайдинг
2. Саморез СМЭШ2–4,8х28 с прокладкой из ЭПДМ–резины
3. Крепежный профиль шляпный КПШ 90/3 (основной вертикальный)
4. Несущая стена
5. Крепежный профиль Г–образный КПГ/3 (основной горизонтальный)
6. Дюбель крепления теплоизоляции
7. Анкерный болт
8. Кронштейн ККУ–120–2 с шайбой и паронитовой прокладкой
9. Теплоизоляция

Узел Б

Крепление на промежуточной опоре

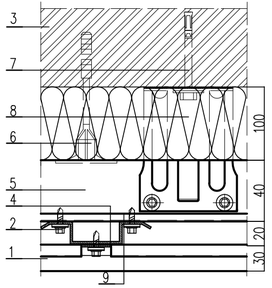

1. Металлический сайдинг
2. Саморез СМЭШ2–4,8х28 с прокладкой из ЭПДМ–резины
3. Несущая стена
4. Крепежный профиль шляпный КПШ 90/3 (основной вертикальный)
5. Крепежный профиль Г–образный КПГ/3 (основной горизонтальный)
6. Теплоизоляция
7. Анкерный болт
8. Кронштейн ККУ–120–2 с шайбой и паронитовой прокладкой
9. Ветрозащитная пленка "ИЗОСПАН–А"

Спецификация материалов

Поз.	Обозначение	Наименование	Кол.	Масса ед., кг.	Примеч.
		Фасонные элементы фасада			
1		крепежный профиль шляпный КПШ 90/3 шаг.1000мм(основной вертикальный)	4606		п.м.
2		Кронштейн ККУ–120–2 с шайбой и паронитовой прокладкой, шаг.1000мм	8970		шт.
		Анкер фасадный 8х135мм шаг по верт. 600мм, гор. 1000мм	8970		шт.
3		Крепежный профиль Г–образный КПГ/3 , шаг.600мм	5100		п.м.
		Начальная планка для сайдинга	295.87		п.м.
		Фасонное изделие наружный угол (оц.сталь с полимерным покрытием, t=0,7 мм)	868.75		п.м.
		Фасонное изделие внутренний угол (оц.сталь с полимерным покрытием, t=0,7 мм)	802.65		п.м.
		Планка начальная фасадной панели ПНФП/2	445		шт.
		Костыль	860		шт.
		Крепежной профиль Z–образный КПZ/3 (вертикальный для примыканий)	815		шт.

Изм.	Кол.уч	Лист	N док.	Подпись	Дата
ГАП		Тиметов У			
Проверил		Тиметов У			
Разработал		Тунгышбек Б			
Разработал					
Н.контроль		Кадыров Б			

09–24КР

"Капитальный ремонт зданий КГУ "Общеобразовательная средняя школа имени С.Байшева" по адресу:г. Темир, Темирского района, Актюбинской облКРти, улица. Ыбырая Алтынсарина, 38"

Блок – А

Стадия	Лист	Листов
РП	46	

Узлы крепления металлического сайдинга (Ремонтные работы)

ТОО "АСК-Кексарай" г. Шымкент 2024г

Согласовано

Взам. инв. N

Подп. и дата

Инв. N подл.

Копировал

Формат А4–3

Фасад Г - М

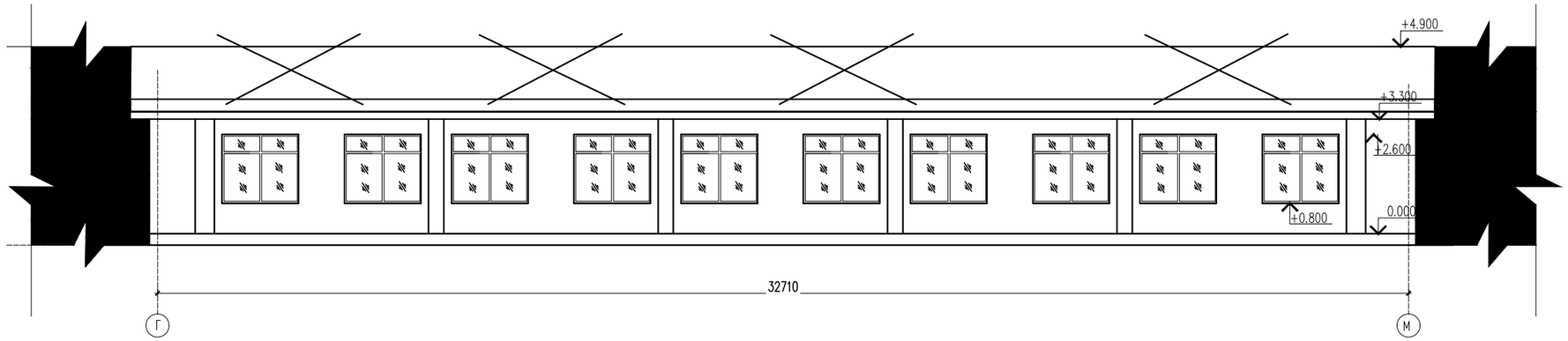

Фасад Г - М

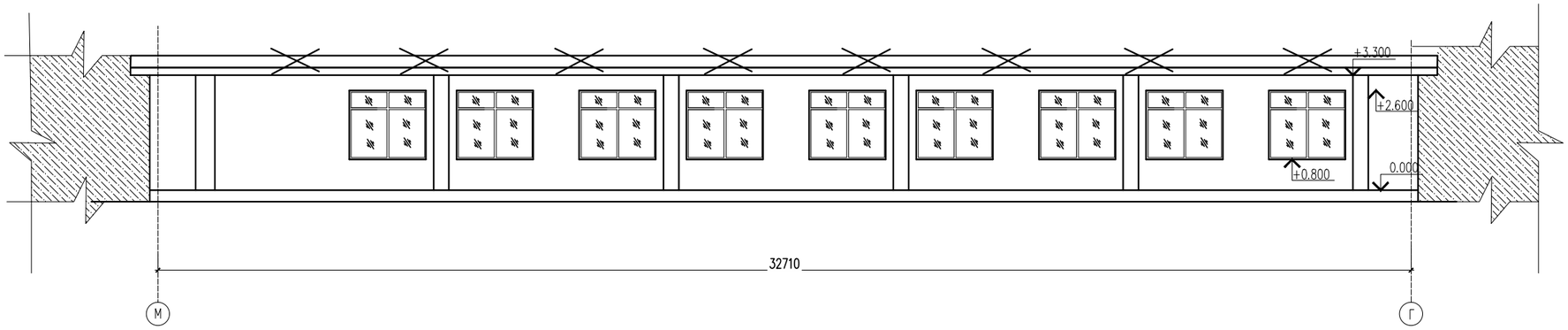

Таблица наружной отделки сущ. фасада

№ п/п	Конструктивный элемент изделия	Материал конструкций или изделия	Отделочные и лакокрасочные материалы	Примечание
1	Наружние стены	Силикатный кирпич	Штукатурка	
2	Цоколь	Ж/б ленточные	Штукатурка	
3	Оконные рамы	Металлопластик		
4	Двери наружные	Металлические		
5	Кровля	Стропильная, деревянная	Профнастил	

Согласовано

Взам. инв. N

Подп. и дата

Инв. N подл.

Изм.	Nуч.	Лист	Nдок.	Подпись	Дата
ГАП		Тиметов У			
Проверил		Тиметов У			
Разработал		Тунгышбек Б			
Н.контроль		Каанов Б			

09-24КР

"Капитальный ремонт зданий КГУ "Общеобразовательная средняя школа имени С.Байшева" по адресу:г. Темир, Темирского района, Актюбинской облКРти, улица. Ыбырая Алтынсарина, 38"

Блок – Б

Стадия	Лист	Листов
РП	1	

Фассад Г–М.Фассад М–Г (демонтажные работы).

ТОО "АСК-Кексарай" г. Шымкент 2024г

Копировал

Формат А2

План на отм 0.000

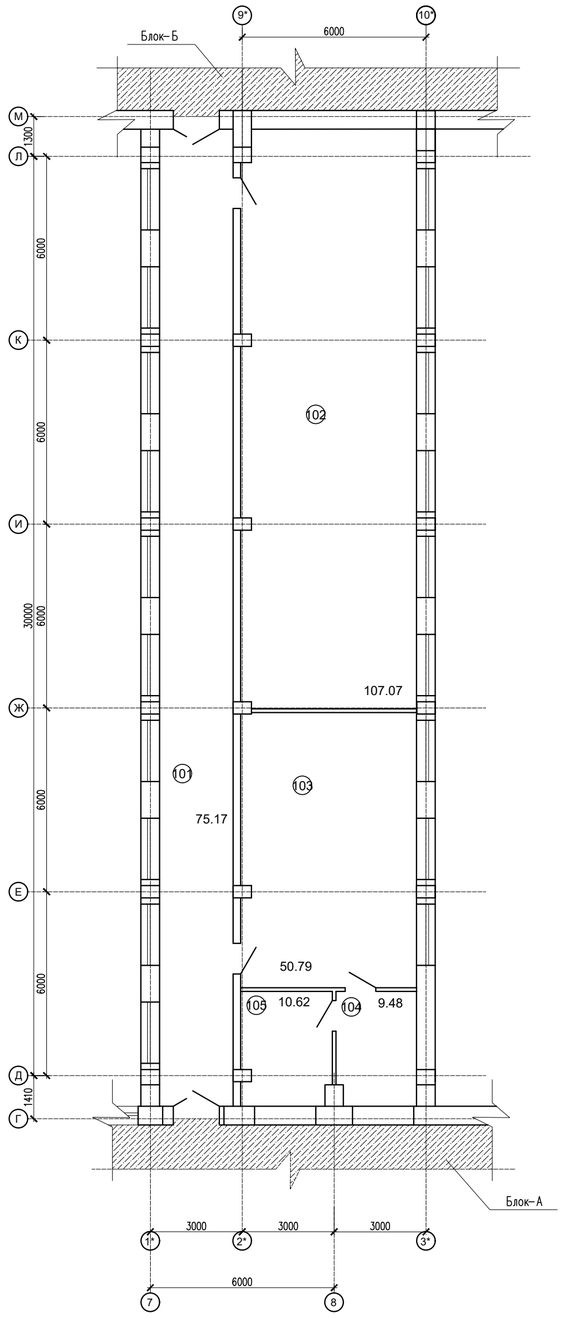

СХЕМА БЛОКИРОВКА

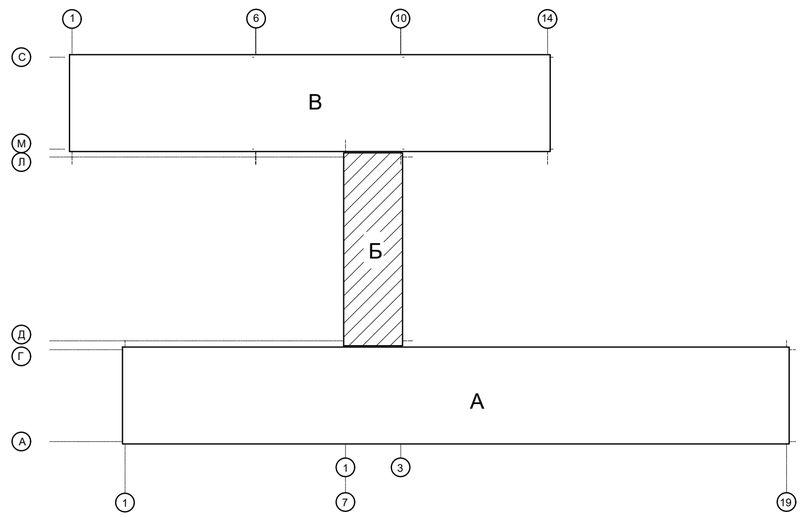

Экспликация помещений

Номер поме-щения	Наименование	Площадь, м2	Кат. поме-ще-ния
101	Коридор	75.17	Д
102	Зал для борьбы	107.07	Д
103	Раздевалка	50.79	Д
104	Трудкабинет	9.48	Д
105	Склад	10.62	Д
	Итого	253.13	

Согласовано

Взам. инв. N

Подп. и дата

Инв. N подл.

Изм.	Кол.уч.	Лист	N док.	Подпись	Дата	09-24КР		
						"Капитальный ремонт зданий КГУ "Общеобразовательная средняя школа имени С.Байшева" по адресу:г. Темир, Темирского района, Актюбинской облКРти, улица. Ыбыраи Алтынсарина, 38"		
ГАП		Тиметов Ч				Блок – Б	Стадия	Лист	Листов
Проверил		Тиметов Ч					РП	2	
Разработал		Тунгишбек Б				План на отм 0.000 (демонтажные работы).	ТОО "АСК-Көксарай" г. Шымкент 2024г		
Н.контроль		Кданов Б							

Копировал

Формат А1

Разрез 1–1

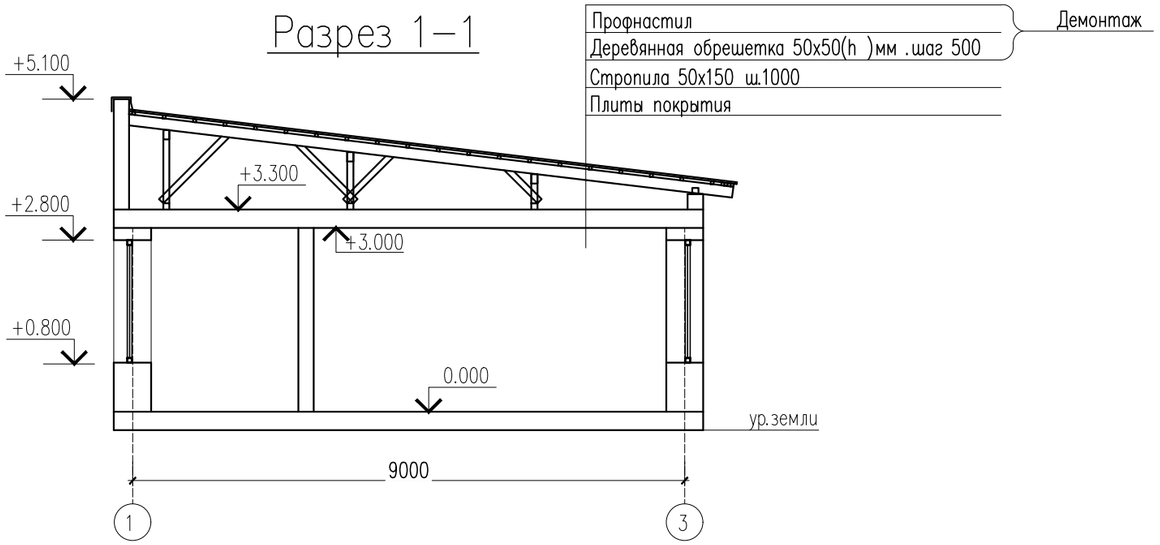

Согласовано

Взам. инв. N

Подп. и дата

Инв. N подл.

						09–24КР		
						"Капитальный ремонт зданий КГУ "Общеобразовательная средняя школа имени С.Байшева" по адресу:г. Темир, Темирского района, Актюбинской облКРти, улица. Ыбырая Алтынсарина, 38"		
Изм.	Nуч.	Лист	Nдок.	Подпись	Дата			
ГАП		Тиметов У				Блок – Б	Стадия	Лист	Листов
Проверил		Тиметов У					РП	3	
Разработал		Тунгышбек Б							
						Разрез 1–1 (демонтажные работы).	ТОО "АСК-Көксарай" г. Шымкент 2024г		
Н.контроль		Каанов Б							

Копировал Формат А3

План кровли

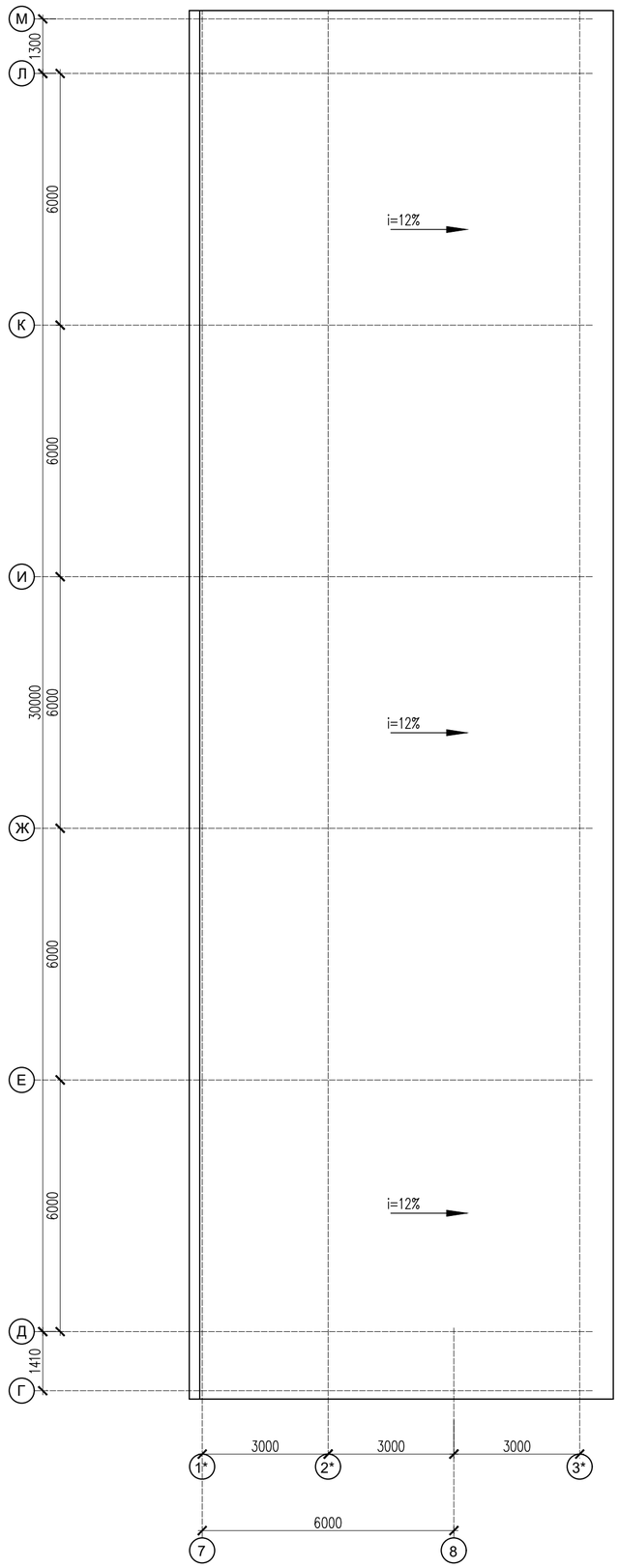

						09-24КР
						"Капитальный ремонт зданий КГУ "Общеобразовательная средняя школа имени С.Байшева" по адресу:г. Темир, Темирского района, Актюбинской облКРти, улица. Ыбырая Алтынсарина, 38"
Изм.	Nуч.	Лист	Nдок	Подпись	Дата	
ГАП		Тиметов У				Блок – Б
Проверил		Тиметов У				
Разработал		Тунгышбек Б				План кровли (демонтажные работы).
Н.контроль		Каанов Б				

Стадия	Лист	Листов
РП	4	

ТОО "АСК-Көксарай" г. Шымкент 2024г

Согласовано

Взам. инв. N

Подп. и дата

Инв. N подл.

Копировал

Формат A2

Фасад Г - М

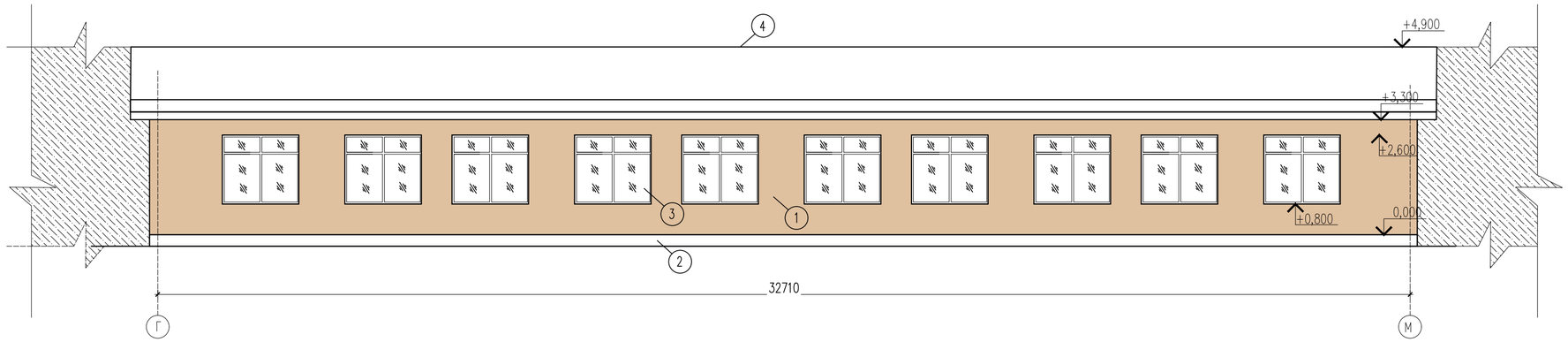

Фасад Г - М

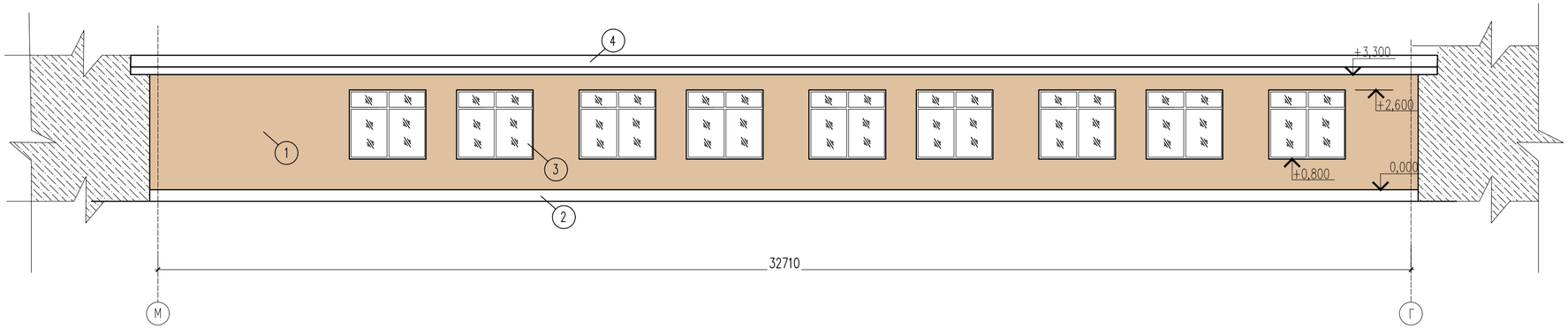

Согласовано

Взам. инв. N

Подп. и дата

Инв. N подл.

Изм.	Nуч.	Лист	Nдок.	Подпись	Дата	09-24КР		
						"Капитальный ремонт зданий КГУ "Общеобразовательная средняя школа имени С.Байшева" по адресу:г. Темир, Темирского района, Актюбинской облКРти, улица. Ыбырая Алтынсарина, 38"		
ГАП		Тиметов У				Блок – Б	Стадия	Лист	Листов
Проверил		Тиметов У					РП	5	
Разработал		Тунгышбек Б				Фассад Г–М,Фассад М–Г (ремонтные работы).	ТОО "АСК-Кексарай" г. Шымкент 2024г		
Н.контроль		Каанов Б							

Копировал

Формат А2

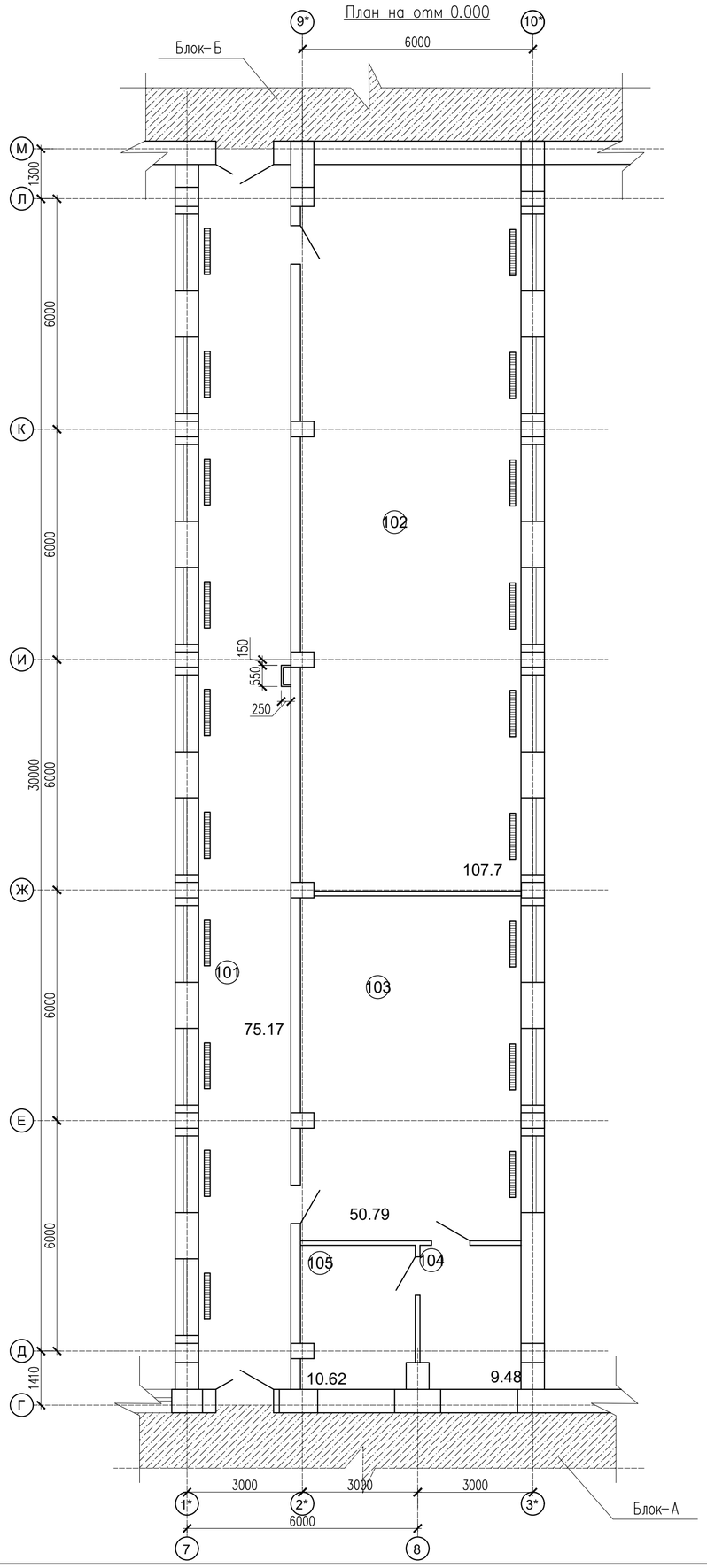

Экспликация помещений

Номер помещения	Наименование	Площадь, м2	Кат. помещения
101	Коридор	75.17	Д
102	Зал для борьбы	107.07	Д
103	Раздевалка	50.79	Д
104	Трудкабинет	9.48	Д
105	Склад	10.62	Д
	Итого	253.13	

СХЕМА БЛОКИРОВКА

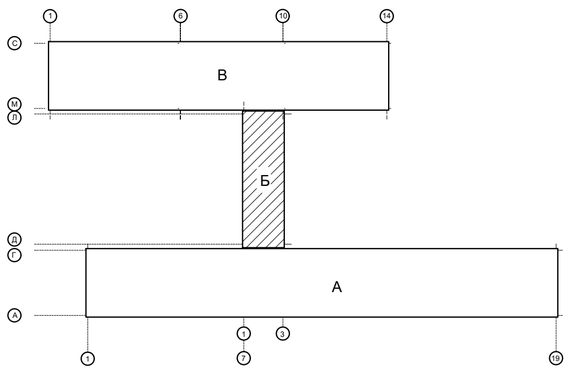

Примечание: Обшивка гипсокартонам вентиляционных шахт по металлическим направляющим – 3.15м2
Шпатлевка "сухими смесями" с грунтовкой – 3.15м2
Водоэмульсионная окраска за 2 раза – 3.15м2

Изм.	Nуч.	Лист	Nдок	Подпись	Дата
ГАП		Тиметов У			
Проверил		Тиметов У			
Разработал		Тунгышбек Б			
Н.контроль		Каанов Б			

09-24КР

"Капитальный ремонт зданий КГУ "Общеобразовательная средняя школа имени С.Байшева" по адресу:г. Темир, Темирского района, Актюбинской облКРти, улица. Ыбырая Алтынсарина, 38"

Блок – Б

Стадия	Лист	Листов
РП	6	

План на отм 0.000 (ремонтные работы).

ТОО "АСК-Кексарай" г. Шымкент 2024г

Согласовано

Взам. инв. N

Подп. и дата

Инв. N подл.

Копировал

Формат А2

Разрез 1–1

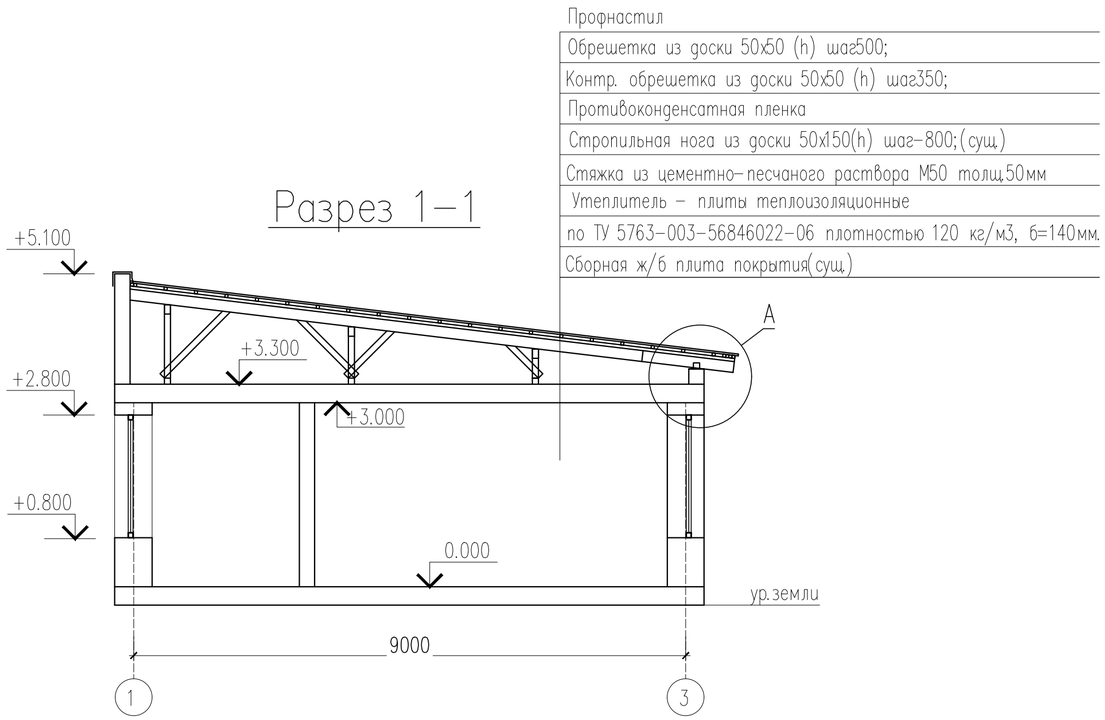

Согласовано

Взам. инв. N

Подп. и дата

Инв. N подл.

						09–24КР		
						"Капитальный ремонт зданий КГУ "Общеобразовательная средняя школа имени С.Байшева" по адресу:г. Темир, Темирского района, Актюбинской облКРти, улица. Ыбырая Алтынсарина, 38"		
Изм.	Nуч.	Лист	Nдок.	Подпись	Дата			
ГАП		Тиметов У				Блок – Б	Стадия	Лист	Листов
Проверил		Тиметов У					РП	7	
Разработал		Тунгышбек Б							
						Разрез 1–1 (ремонтные работы).	ТОО "АСК-Көксарай" г. Шымкент 2024г		
Н.контроль		Каанов Б							

Копировал

Формат А3

План кровли

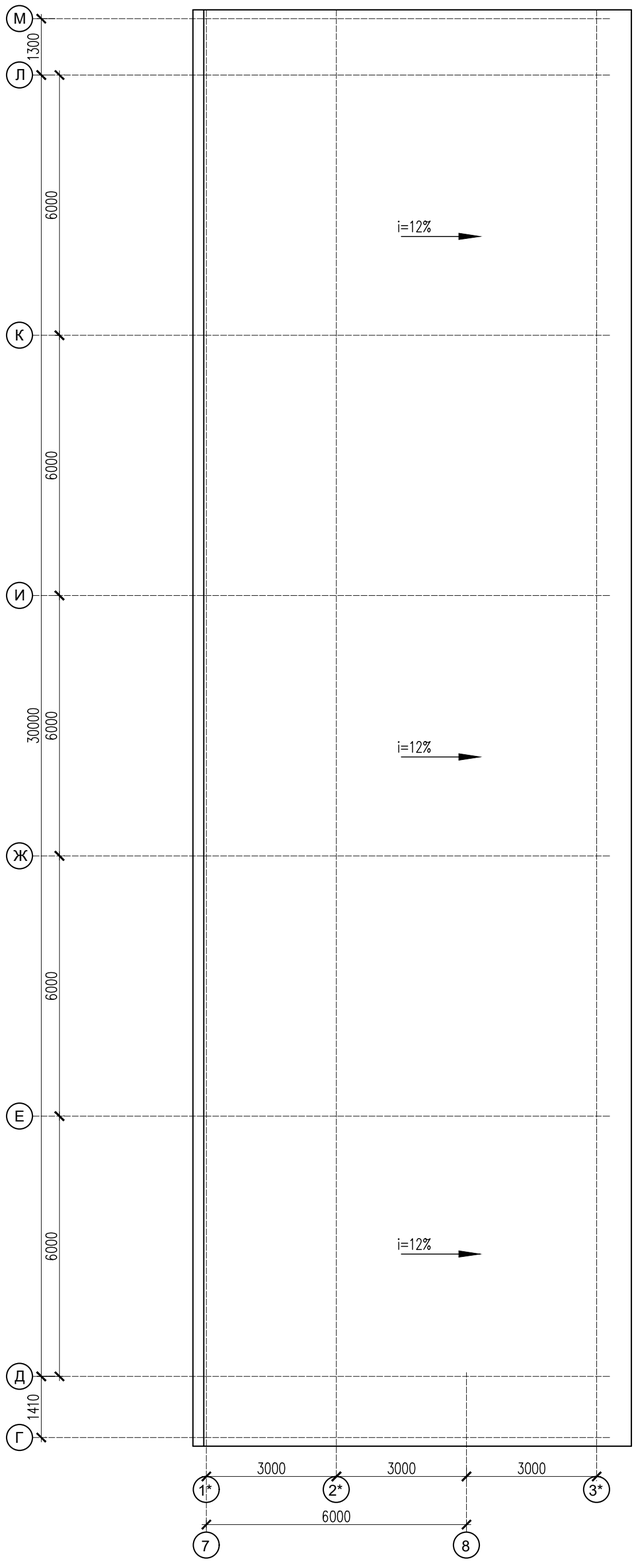

						09-24КР
						"Капитальный ремонт зданий КГУ "Общеобразовательная средняя школа имени С.Байшева" по адресу:г. Темир, Темирского района, Актюбинской облКРти, улица. Ыбырая Алтынсарина, 38"
Изм.	Nуч.	Лист	Nдок.	Подпись	Дата	
ГАП		Тиметов У				Блок – Б
Проверил		Тиметов У				Стадия: РП; Лист: 8; Листов:
Разработал		Тунгышбек Б				
						План кровли Спецификация материалов кровли (ремонтные работы).
Н.контроль		Каанов Б				ТОО "АСК-Кексарай" г. Шымкент 2024г

Копировал Формат А2

Согласовано

Взам. инв. N

Подп. и дата

Инв. N подл.

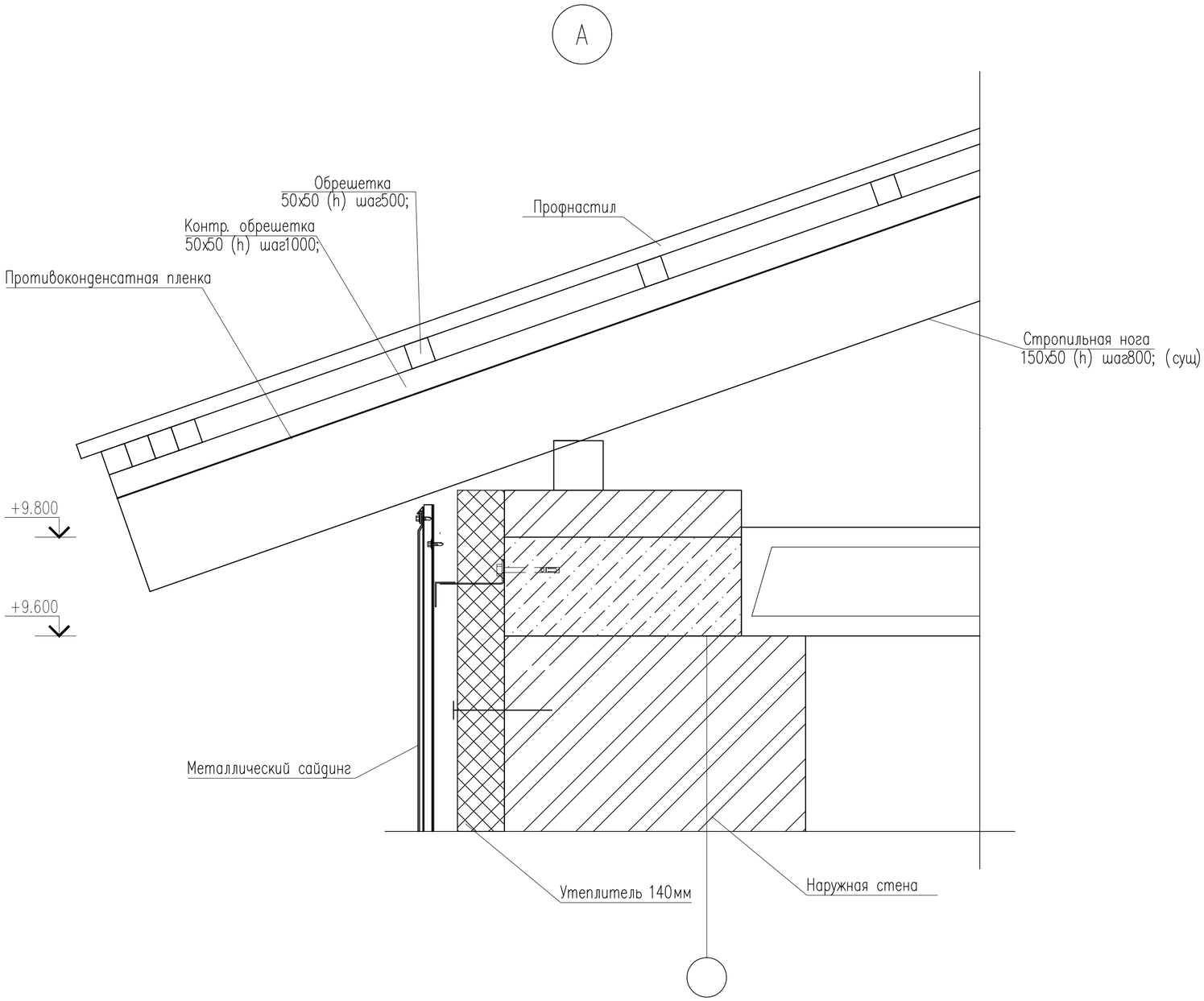

Согласовано

Взам. инв. N

Подп. и дата

Инв. N подл.

						09–24КР		
						"Капитальный ремонт зданий КГУ "Общеобразовательная средняя школа имени С.Байшева" по адресу:г. Темир, Темирского района, Актюбинской облКРти, улица. Ыбырая Алтынсарина, 38"		
Изм.	Nуч.	Лист	Nдок.	Подпись	Дата			
ГАП		Тиметов У				Блок – Б	Стадия	Лист	Листов
Проверил		Тиметов У					РП	9	
Разработал		Тунгышбек Б							
						Водосточная система. Узел А	ТОО "АСК-Көксарай" г. Шымкент 2024г		
Н.контроль		Кданов Б							

Копировал

Формат А3

Ограждение радиаторов

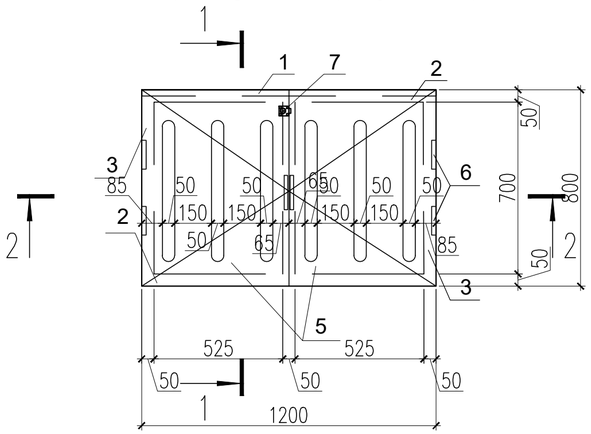

1–1

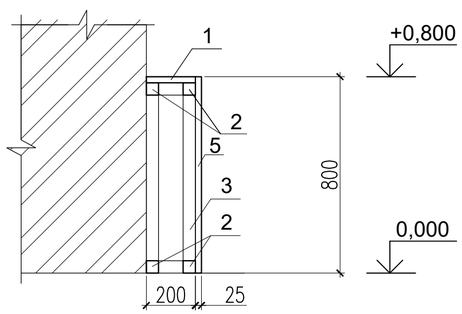

2–2

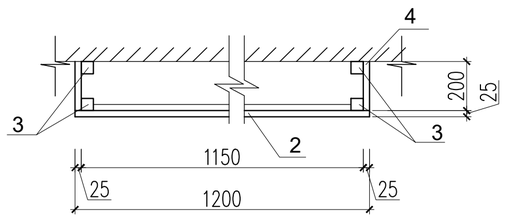

Спецификация на ограждение радиаторов

Марка поз.	Обозначение	Наименование	Кол. шт	Объем м³	Примеч.
		Ограждение для радиаторов шт.	176	0.06м3	10.56м3
		Ограждение для радиаторов шт. (на 1,2 п.м.)	1		0.06м3
1	ГОСТ 8486-86*Е	Доска обшивочная 25х200х1200, м3	1	0,006	0,006м3
2	ГОСТ 8486-86*Е	Горизонтальный брус 50х50х1200, м3	4	0,003	0,012м3
3	ГОСТ 8486-86*Е	Вертикальный брус 50х50х675, м3	4	0,0016	0,0067м3
4	ГОСТ 8486-86*Е	Доска обшивочная 25х200х800, м3	2	0,004	0,008м3
5	ГОСТ 8486-86*Е	Доска обшивочная 25х800х600, м3	2	0,012	0,024м3
6		Петли мебельные с доводчиком накладные	4		
7		Замок мебельный врезной универсальный для шкафа	1		

1. Расположение радиаторов отопления смотреть с частью "ОВ."
2. Деревянные конструкции подвергнуть пропитке антипиреновыми составами с соответствии с требованиями СН РК 2.02–01–2023 затем окрасить масляной краской за 2 раза.

Изм.	Nуч.	Лист	Nдок.	Подпись	Дата	09–24КР
						"Капитальный ремонт зданий КГУ "Общеобразовательная средняя школа имени С.Байшева" по адресу:г. Темир, Темирского района, Актюбинской облКРти, улица. Ыбырая Алтынсарина, 38"
ГАП		Тиметов У				Блок – Б; Стадия: РП; Лист: 10; Листов:
Проверил		Тиметов У				
Разработал		Тунгышбек Б				
Н.контроль		Кданов Б				Ограждение радиаторов; ТОО "АСК-Көксарай" г. Шымкент 2024г

Согласовано

Взам. инв. N

Подп. и дата

Инв. N подл.

Копировал Формат А3

Ведомость ремонтных работ

N п.п.	Обозначение	Наименование видов работ	Ед-цы измер.	Кол-во	Примечание
1		По периметру здания устройство бет. отмостки шир. 1500мм. из бетона кл.С8/10	м2	95.70	
2		Утеплитель для чердака плиты теплоизоляционные по ТУ 5763-003-56846022-06 плотностью 120 кг/м3 толщиной 140мм.	м2	291.84	
3		Стяжка из цементно-песчаного раствора М50 толщ.50мм	м2	291.84	
4		Монтаж профнастила кровли	м2	350.00	
		Монтаж обрешетки 50х50мм, шаг 500мм	м3	2.00	
5		Монтаж металлического конка	п.м.	32.00	
6		Гидроизоляция кровли противоконденсатная пленка	м2	350.00	
7		Монтаж контр. обрешетки 50х50мм, шаг 800мм	м3	0.825	

Деталь устроиство отмостки

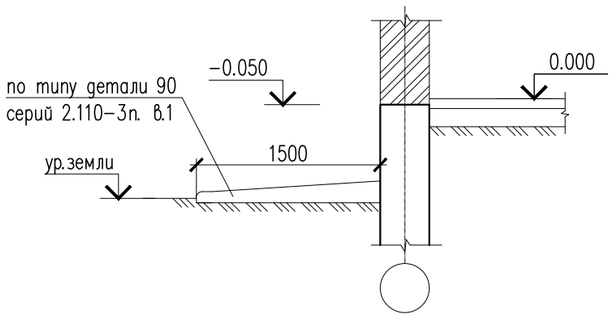

Согласовано

Взам. инв. N

Подп. и дата

Инв. N подл.

Изм.	Nуч.	Лист	Nдок.	Подпись	Дата
ГАП		Тиметов У			
Проверил		Тиметов У			
Разработал		Тунгышбек Б			
Н.контроль		Каанов Б			

09-24КР

"Капитальный ремонт зданий КГУ "Общеобразовательная средняя школа имени С.Байшева" по адресу:г. Темир, Темирского района, Актюбинской облКРти, улица. Ыбырая Алтынсарина, 38"

Блок - Б

Стадия	Лист	Листов
РП	11	

Ведомость ремонтных работ

ТОО "АСК-Кексарай" г. Шымкент 2024г

Копировал

Формат А3

Фасад 14 - 1

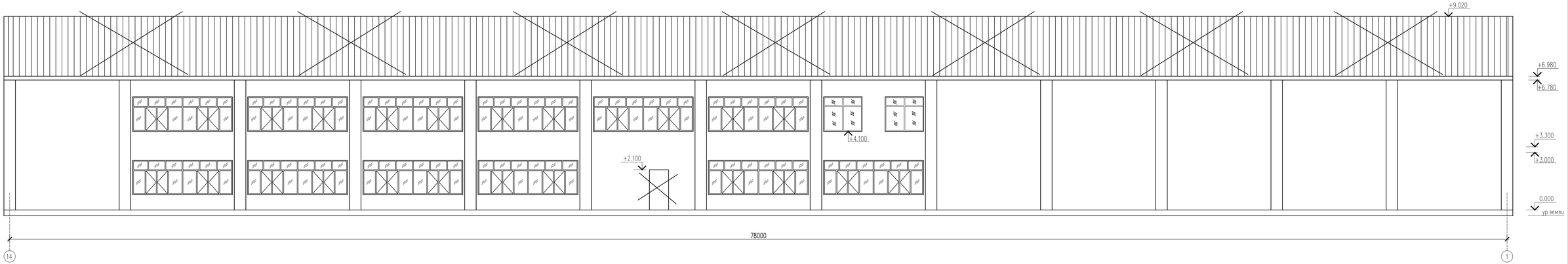

Изм.	Nуч.	Лист	Nдок.	Подпись	Дата	09-24КР
ГАП		Тиметов Ч				"Капитальный ремонт зданий КГУ "Общеобразовательная средняя школа имени С.Байшева" по адресу:г. Темир, Темирского района, Актюбинской облКРти, улица. Ыбырая Алтынсарина, 38"
Проверил		Тиметов Ч				Блок – В
Разработал		Тунгишбек Б				Стадия: РП; Лист: 2; Листов:
Н.контроль		Каанов Б				Фасад 14–1 (демонтажные работы).
						ТОО "АСК-Кексарай" г. Шымкент 2024г

Копировал

Фасад М - С

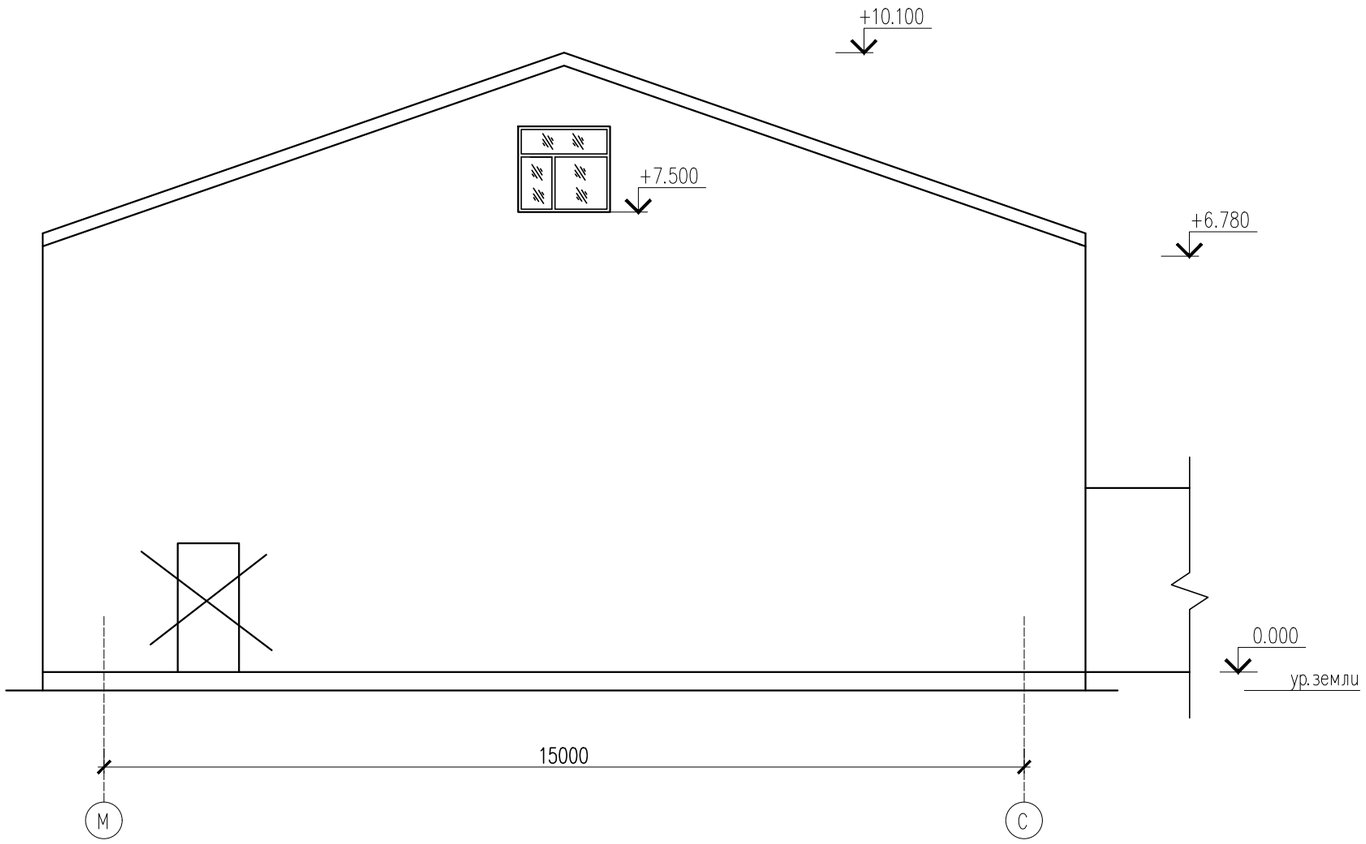

СоглКРовано

Взам. инв. ?

Подп. и дата

Инв. ? подл.

						09–24КР
						"Капитальный ремонт зданий КГУ "Общеобразовательная средняя школа имени С.Байшева" по адресу:г. Темир, Темирского района, Актюбинской облКРти, улица. Ыбырая Алтынсарина, 38"
Изм.	Nуч.	Лист	Nдок.	Подпись	Дата	
ГАП		Тиметов У				Блок – В
Проверил		Тиметов У				Стадия: РП; Лист: 3; Листов:
Разработал		Тунгышбек Б				
						Фасад М–С (демонтажные работы).
Н.контроль		Кданов Б				ТОО "АСК-Көксарай" г. Шымкент 2024г

Копировал

А3

Фасад С - М

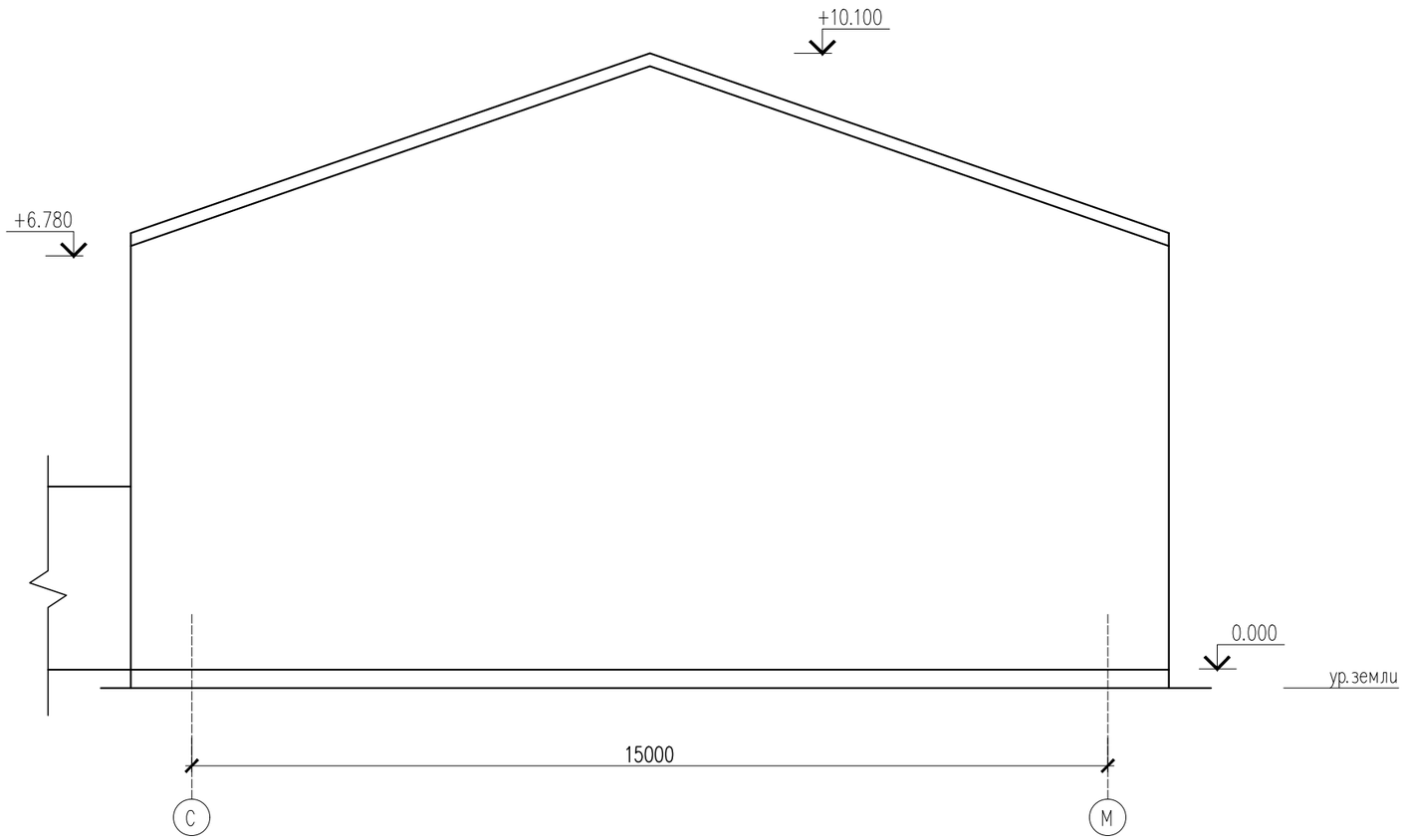

СоглКРовано

Взам. инв. ?

Подп. и дата

Инв. ? подл.

						09–24КР		
						"Капитальный ремонт зданий КГУ "Общеобразовательная средняя школа имени С.Байшева" по адресу:г. Темир, Темирского района, Актюбинской облКРти, улица. Ыбырая Алтынсарина, 38"		
Изм.	Nуч.	Лист	Nдок.	Подпись	Дата			
ГАП		Тиметов У				Блок – В	Стадия	Лист	Листов
Проверил		Тиметов У					РП	4	
Разработал		Тунгышбек Б				Фасад С–М (демонтажные работы).	ТОО "АСК-Көксарай" г. Шымкент 2024г		
Н.контроль		Каанов Б							

Копировал

А3

План на отм 0.000

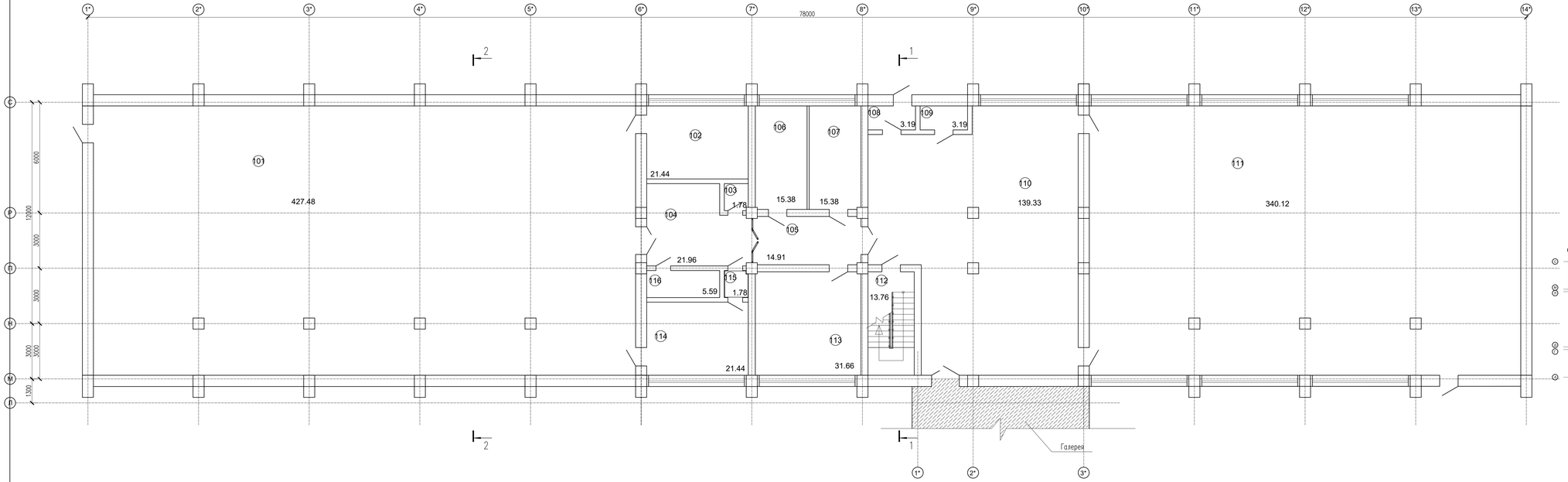

Экспликация помещений

Номер помещения	Наименование	Площадь м2	Кат. помещения
101	Спорт зал	427.48	Д
102	Раздевалка	21.44	Д
103	Кладовка	1.78	Д
104	Коридор	21.96	Д
105	Коридор	14.91	Д
106	С/у Женский	15.38	Д
107	С/у Мужской	15.38	Д
108	Коридор	3.19	Д
109	Склад	3.19	Д
110	Коридор	139.33	Д
111	Большой акт зал	340.12	Д
112	Лестничная клетка	13.76	Д
113	Кабинет	31.66	Д
114	Раздевалка	21.44	Д
115	Коридор	1.78	Д
116	Кабинет	5.59	Д
	Всего	1078.39	

СХЕМА БЛОКИРОВКА

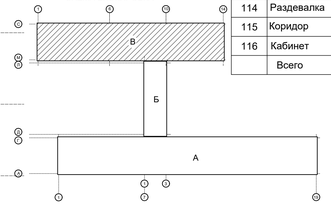

Изм.	Кол.уч.	Лист	N док.	Подпись	Дата
ГАП		Тынетов Ч			
Проверил		Тынетов Ч			
Разработал		Тунгишбек Б			
Н.контроль		Кланов Б			

09-24КР

"Капитальный ремонт зданий КГУ "Общеобразовательная средняя школа имени С.Байшева" по адресу:г. Темир, Темирского района, Актюбинской обл.КРти, улица. Шырак Алтынсарина, 38"

Блок – В

Стадия	Лист	Листов
РП	5	

План на отм 0.000 (демонтажные работы).

ТОО "АСК-Кенсарай" г. Шымкент 2024г

План на отм +3.300

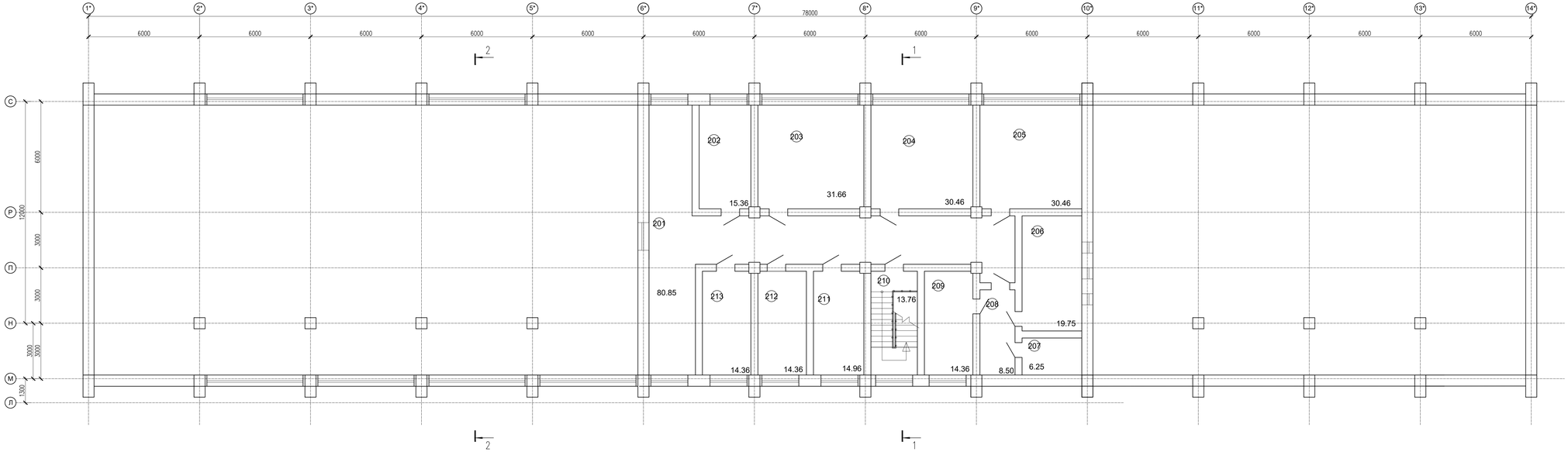

Экспликация помещений

Номер помещения	Наименование	Площадь, м2	Кат. помещения
201	Кабинет	80.85	Д
202	Оружейка НВП	15.36	Д
203	Слесарька	31.66	Д
204	Кабинет	30.46	Д
205	Кабинет	30.46	Д
206	Склад	19.75	Д
207	Кабинет	6.25	Д
208	Кабинет	8.50	Д
209	Кабинет	14.36	Д
210	Лестничная клетка	13.76	Д
211	Архив	14.96	Д
212	Кабинет	14.36	Д
213	Кабинет	14.36	Д
	Всего	295.09	

СХЕМА БЛОКИРОВКА

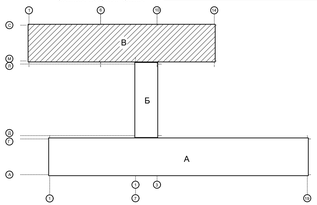

Изм.	Кол.уч.	Лист	N док.	Подпись	Дата
ГАП		Тынетов Ч			
Проверил		Тынетов Ч			
Разработал		Тунгишбек Б			
Н.контроль		Кланов Б			

09-24КР

"Капитальный ремонт зданий КГУ "Общеобразовательная средняя школа имени С.Байжиева" по адресу:г. Темир, Темирского района, Актюбинской обл.КРти, улица. Ыбырая Алтынсарина, 38"

Блок – В

Стадия	Лист	Листов
РП	6	

План на отм +3.300 (демонтажные работы).

ТОО "АСК-Кексарай" г. Шымкент 2024г

Разрез 1–1

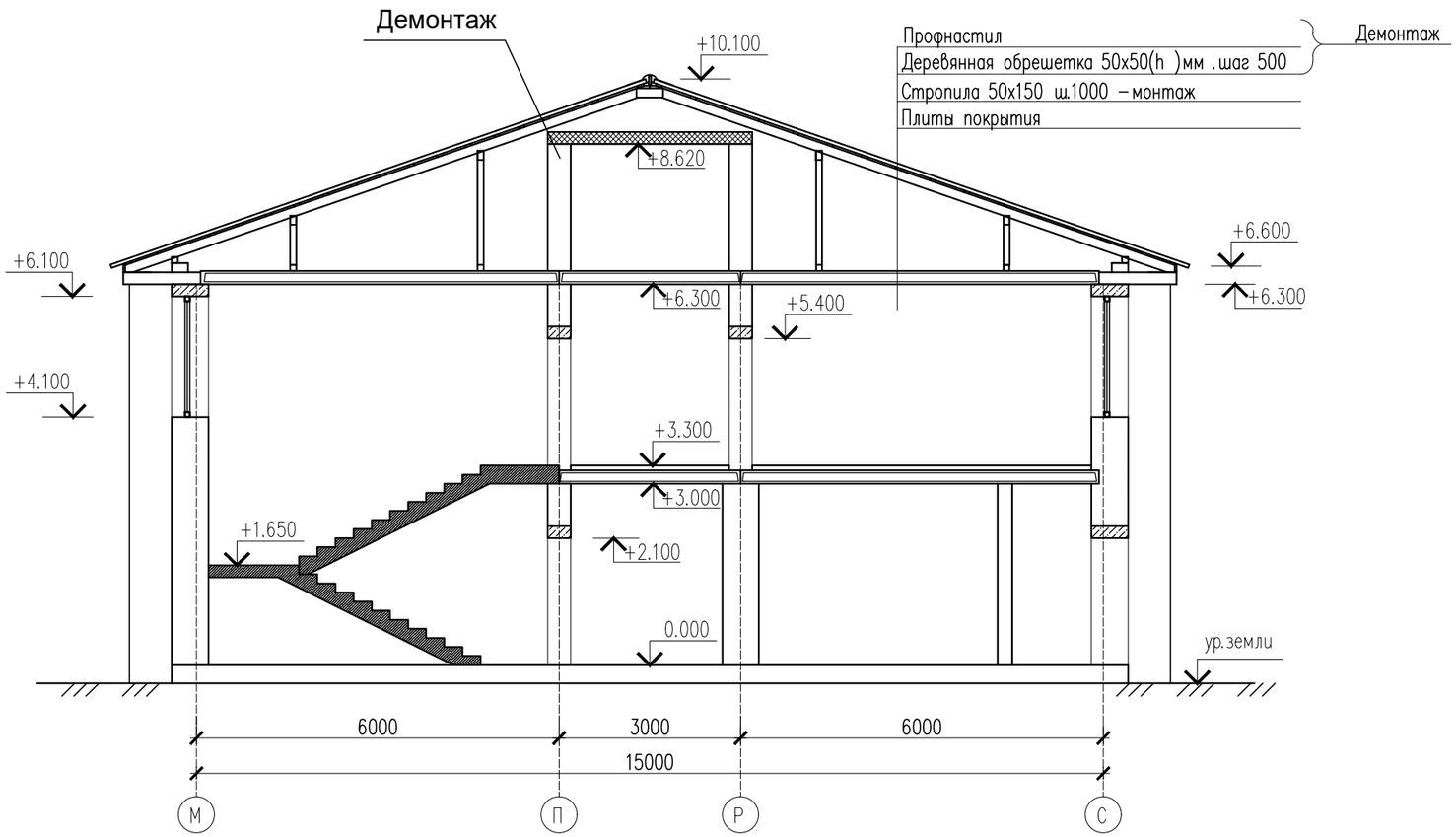

Согласовано

Взам. инв. N

Подп. и дата

Инв. N подл.

Изм.	Nуч.	Лист	Nдок.	Подпись	Дата	09–24КР		
						"Капитальный ремонт зданий КГУ "Общеобразовательная средняя школа имени С.Байшева" по адресу:г. Темир, Темирского района, Актюбинской облКРти, улица. Ыбырая Алтынсарина, 38"		
ГАП		Тиметов У				Блок – В	Стадия	Лист	Листов
Проверил		Тиметов У					РП	7	
Разработал		Тунгышбек Б							
						Разрез 1–1 (демонтажные работы).	ТОО "АСК-Көксарай" г. Шымкент 2024г		
Н.контроль		Кданов Б							

Копировал Формат А3

Разрез 2–2

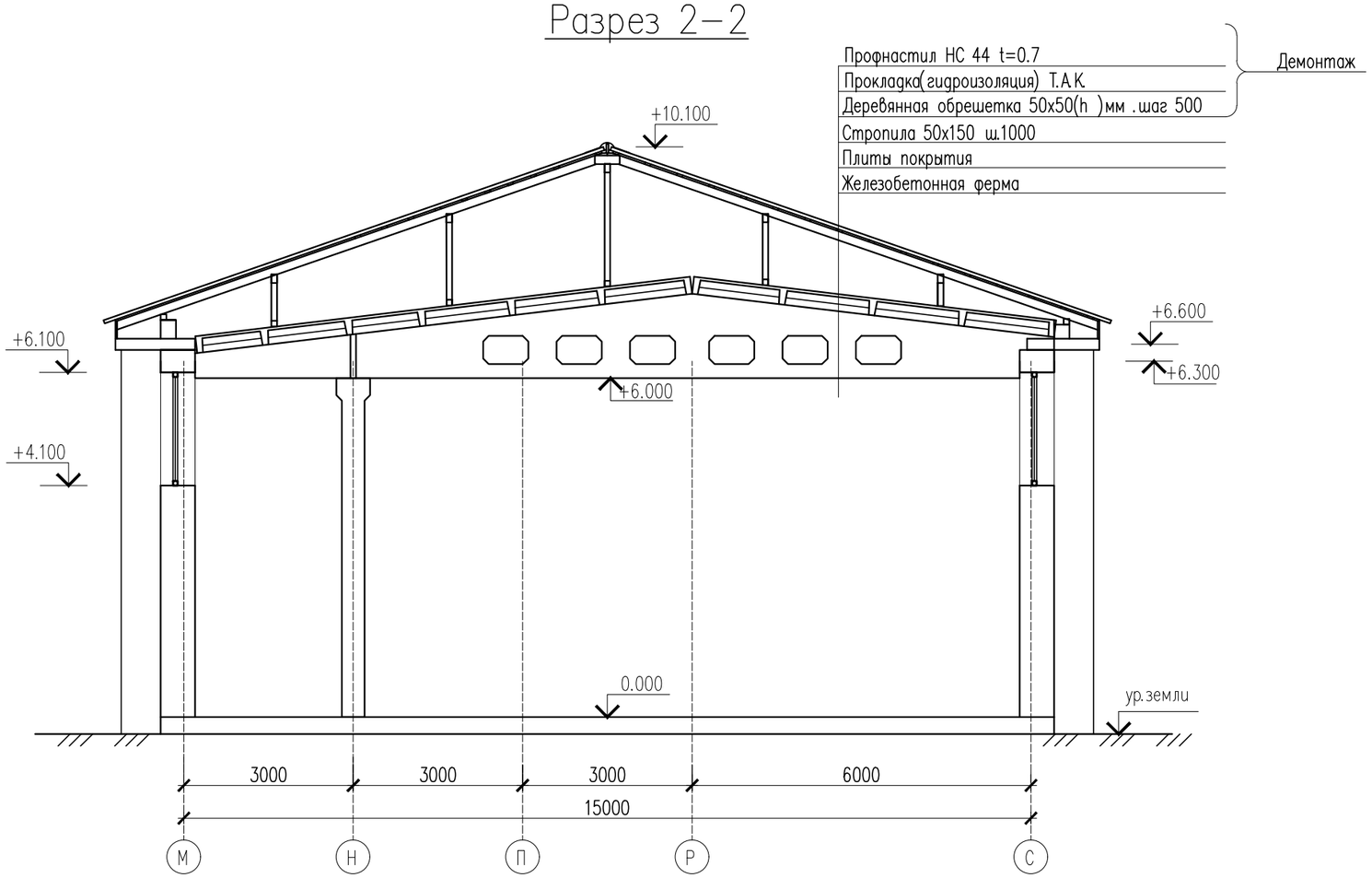

Согласовано

Взам. инв. N

Подп. и дата

Инв. N подл.

Изм.	Nуч.	Лист	Nдок.	Подпись	Дата	09–24КР
						"Капитальный ремонт зданий КГУ "Общеобразовательная средняя школа имени С.Байшева" по адресу:г. Темир, Темирского района, Актюбинской облКРти, улица. Ыбырая Алтынсарина, 38"
ГАП		Тиметов У				Блок – В
Проверил		Тиметов У				Стадия: РП; Лист: 8; Листов:
Разработал		Тунгышбек Б				
Н.контроль		Кданов Б				Разрез 2–2 (демонтажные работы).
						ТОО "АСК-Кексарай" г. Шымкент 2024г

Копировал

Формат А3

План кровли

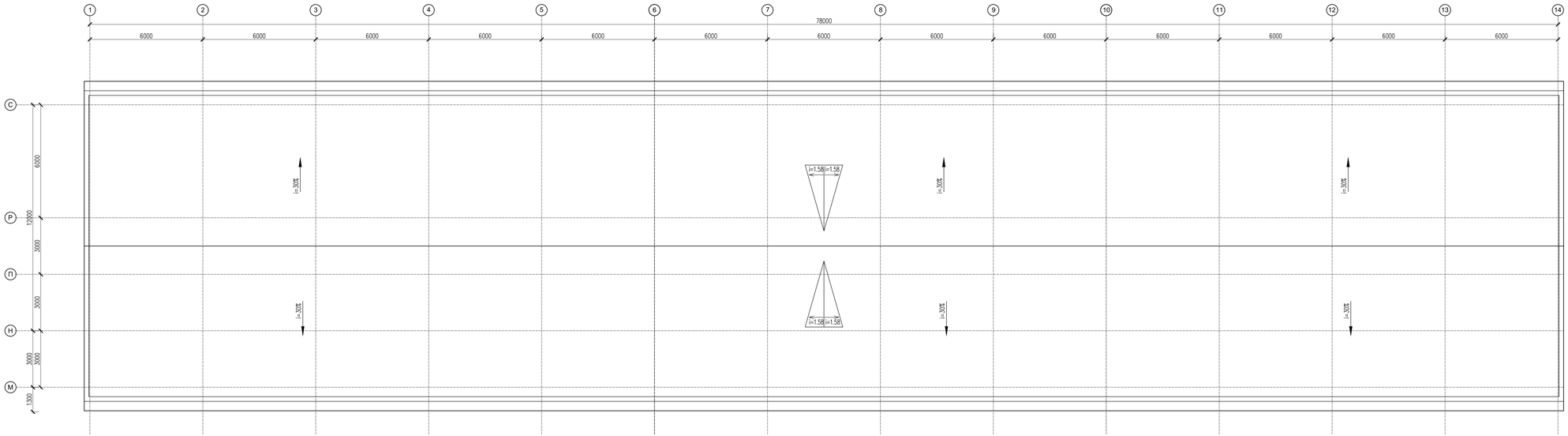

Изм.	Nуч.	Лист	Nдок.	Подпись	Дата	09-24КР	
ГАП		Тынетов Ч				"Капитальный ремонт зданий КГУ "Общеобразовательная средняя школа имени Е.Байшева" по адресу:г. Темир, Темирского района, Актюбинской обл.КРти, улица. Шырак Алтынсарина, 38"	
Проверил		Тынетов Ч				Блок – В	Стадия: РП; Лист: 9; Листов:
Разработал		Тунгишбек Б				План кровли (демонтажные работы).	ТОО "АСК-Кокшарай" г. Шымкент 2024г
Н.контроль		Кланов Б					

Фасад 1-14

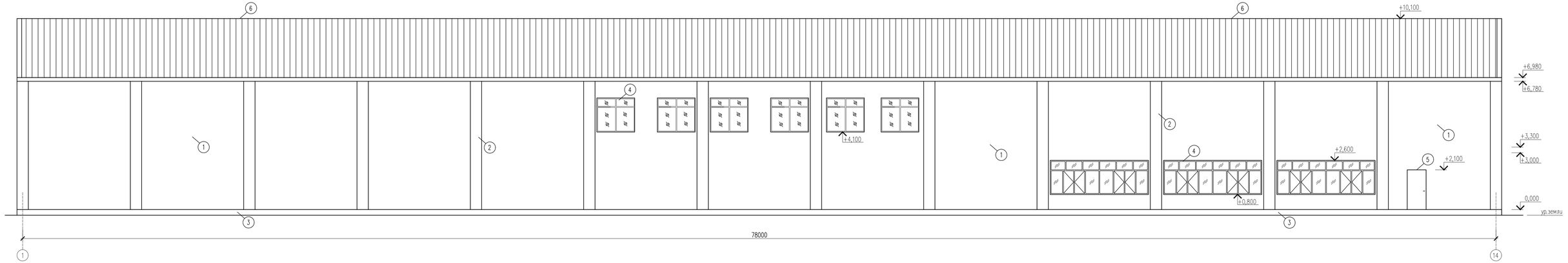

Изм.	Nуч.	Лист	Nдок.	Подпись	Дата	09-24КР
ГАП		Тиметов Ч				"Капитальный ремонт зданий КГУ "Общеобразовательная средняя школа имени С.Байшева" по адресу:г. Темир, Темирского района, Актюбинской облКРти, улица. Ыбырая Алтынсарина, 38"
Проверил		Тиметов Ч				Блок – В
Разработал		Тунгишбек Б				Фасад 1–14 (ремонтные работы).
Н.контроль		Каанов Б				

Стадия	Лист	Листов
РП	10	

ТОО "АСК-Кексарай" г. Шымкент 2024г

Фасад 14 - 1

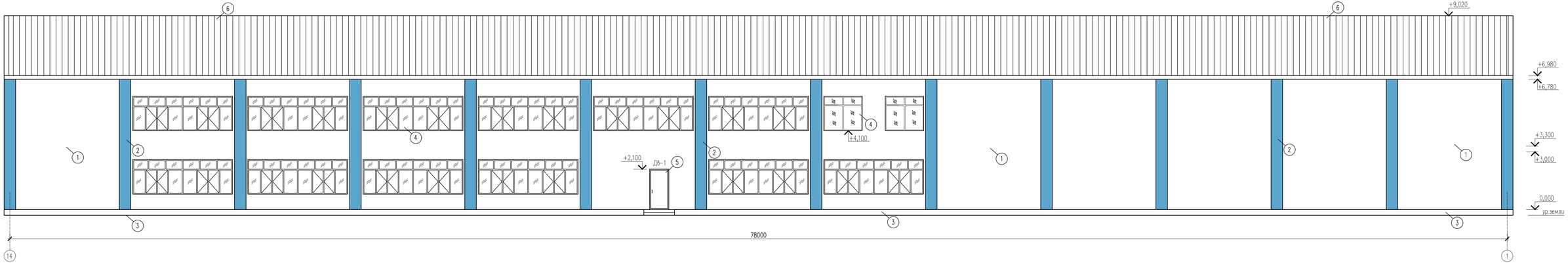

Изм.	Nуч.	Лист	Nдок.	Подпись	Дата	09-24КР
ГАП		Тиметов Ч				"Капитальный ремонт зданий КГУ "Общеобразовательная средняя школа имени С.Байшева" по адресу:г. Темир, Темирского района, Актюбинской облКРти, улица. Ыбырая Алтынсарина, 38"
Проверил		Тиметов Ч				Блок – В
Разработал		Тунгишбек Б				Стадия: РП; Лист: 11; Листов:
Н.контроль		Каданов Б				Фасад 14–1 (ремонтные работы).
						ТОО "АСК-Кенсарай" г. Шымкент 2024г

Фасад М - С

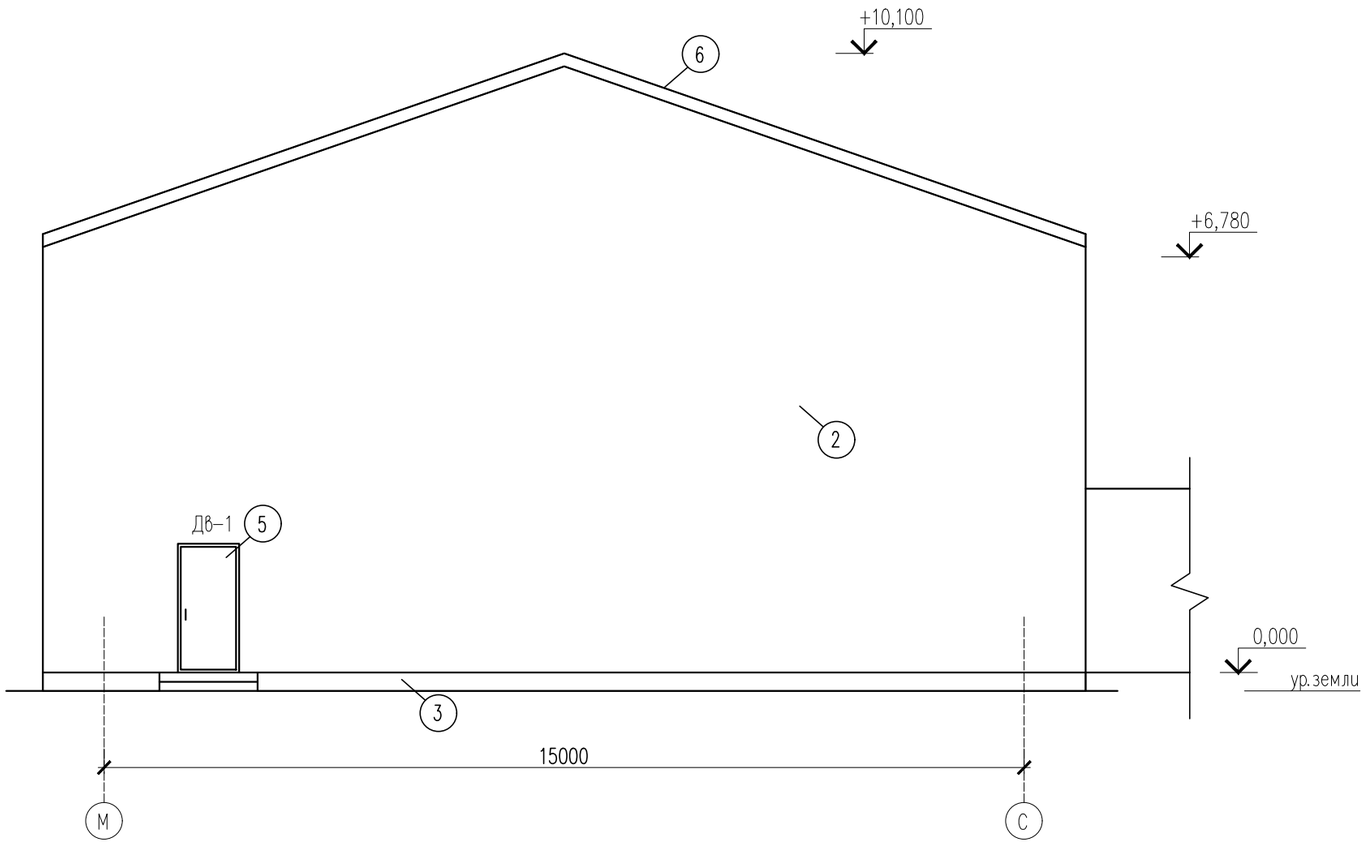

СоглКРовано

Взам. инв. ?

Подп. и дата

Инв. ? подл.

						09–24КР			
						"Капитальный ремонт зданий КГУ "Общеобразовательная средняя школа имени С.Байшева" по адресу:г. Темир, Темирского района, Актюбинской облКРти, улица. Ыбырая Алтынсарина, 38"			
Изм.	Nуч.	Лист	Nдок.	Подпись	Дата				
ГАП		Тиметов У				Блок – В	Стадия	Лист	Листов
Проверил		Тиметов У					РП	12	
Разработал		Тунгышбек Б							
						Фасад М–С (ремонтные работы).	ТОО "АСК-Көксарай" г. Шымкент 2024г		
Н.контроль		Кданов Б							

Копировал

А3

Фасад С - М

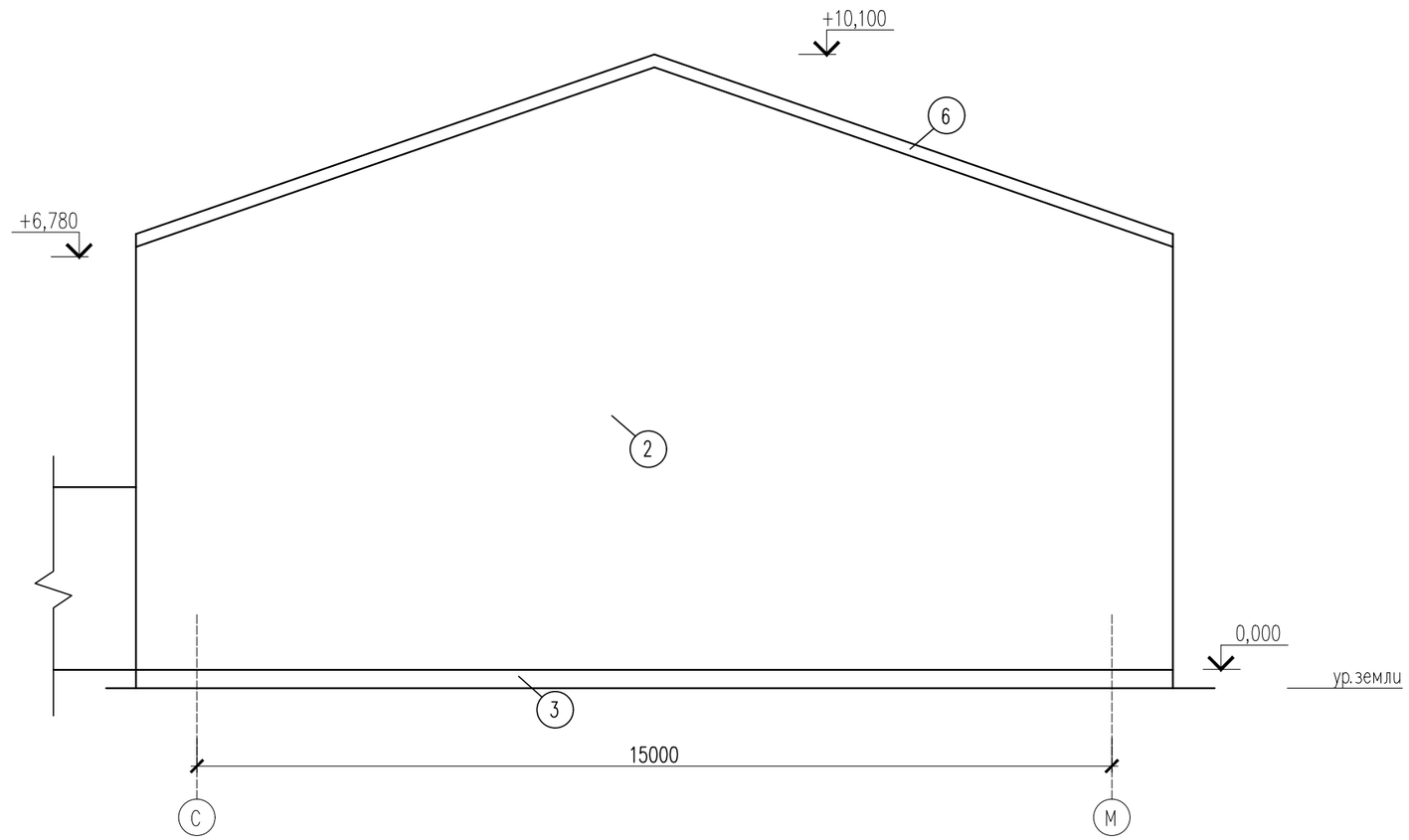

СоглКРовано

Взам. инв. ?

Подп. и дата

Инв. ? подл.

Изм.	Nуч.	Лист	Nдок.	Подпись	Дата	09–24КР
						"Капитальный ремонт зданий КГУ "Общеобразовательная средняя школа имени С.Байшева" по адресу:г. Темир, Темирского района, Актюбинской облКРти, улица. Ыбырая Алтынсарина, 38"
ГАП		Тиметов У				Блок – В
Проверил		Тиметов У				Стадия: РП; Лист: 13; Листов:
Разработал		Тунгышбек Б				
Н.контроль		Кданов Б				Фасад С–М (ремонтные работы).
						ТОО "АСК-Көксарай" г. Шымкент 2024г

Копировал

А3

План на отм 0.000

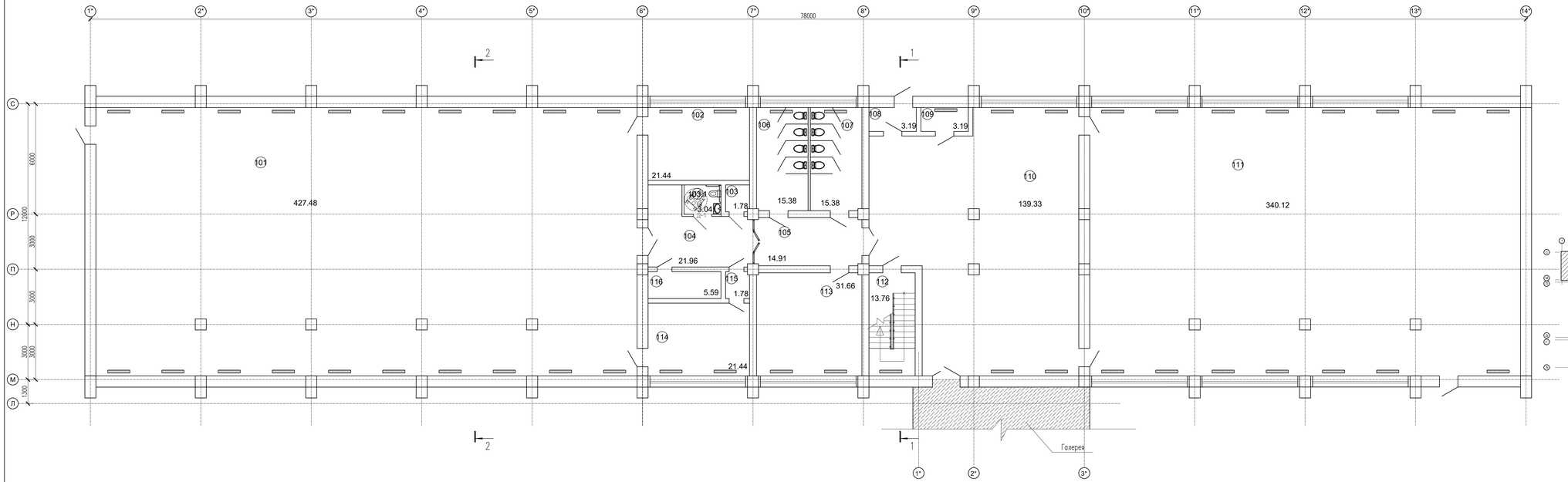

Экспликация помещений

Номер помещения	Наименование	Площадь м2	Кат. помещения
101	Спорт зал	427.48	Д
102	Раздевалка	21.44	Д
103	Кладовка	1.78	Д
103.1	С/у (МГН)	3.04	Д
104	Коридор	21.96	Д
105	Коридор	14.91	Д
106	С/у Женский	15.38	Д
107	С/у Мужской	15.38	Д
108	Коридор	3.19	Д
109	Склад	3.19	Д
110	Коридор	139.33	Д
111	Большой акт зал	340.12	Д
112	Лестничная клетка	13.76	Д
113	Кабинет	31.66	Д
114	Раздевалка	21.44	Д
115	Коридор	1.78	Д
116	Кабинет	5.59	Д
	Всего	1081.43	

СХЕМА БЛОКИРОВКА

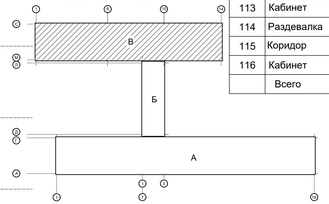

Изм.	Кол.уч.	Лист	N док.	Подпись	Дата
ГАП		Туметов Ч.			
Проверил		Туметов Ч.			
Разработал		Тунгишбек Б.			
Н.контроль		Каланов Б.			

09-24КР

"Капитальный ремонт зданий КГУ "Общеобразовательная средняя школа имени С.Байшева" по адресу:г. Темир, Темирского района, Актюбинской обл.КРти, улица. Шырак Алтынсарина, 38"

Блок – В

Стадия	Лист	Листов
РП	14	

План на отм 0.000 (ремонтные работы).

ТОО "АСК-Кенсарай" г. Шымкент 2024г

План на отм +3.300

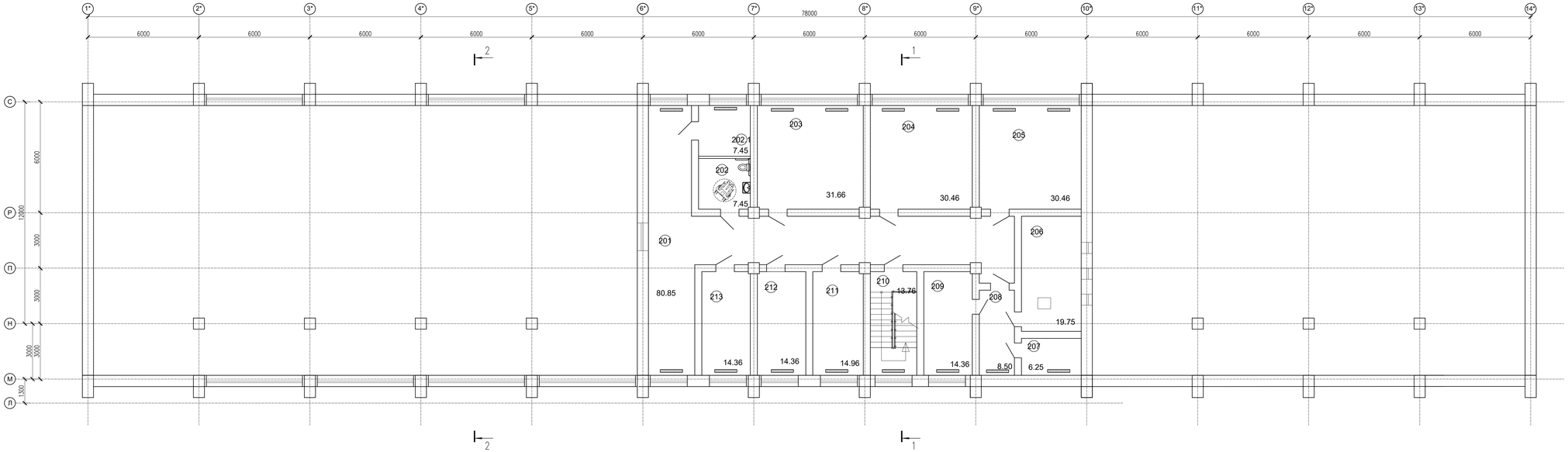

Экспликация помещений

Номер помещения	Наименование	Площадь, м2	Кат. помещения
201	Кабинет	80.85	Д
202	С/у МГН	7.45	Д
202.1	Зона безопасности	7.45	Д
203	Слесарька	31.66	Д
204	Оружейка НВП	30.46	Д
205	Кабинет	30.46	Д
206	Склад	19.75	Д
207	Кабинет	6.25	Д
208	Кабинет	8.50	Д
209	Кабинет	14.36	Д
210	Лестничная клетка	13.76	Д
211	Архив	14.96	Д
212	Кабинет	14.36	Д
213	Кабинет	14.36	Д
	Всего	294.63	

СХЕМА БЛОКИРОВКА

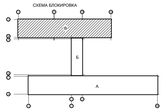

Изм.	Кол.уч.	Лист	N док.	Подпись	Дата
ГАП		Тлепов Ч.			
Проверил		Тлепов Ч.			
Разработал		Тунгишбек Б.			
Н.контроль		Кданов Б.			

09-24КР

"Капитальный ремонт зданий КГУ "Общеобразовательная средняя школа имени С.Байшева" по адресу:г. Темир, Темирского района, Актюбинской обл.КРти, улица. Шыгыс Алтынсарина, 38"

Блок – В

Стадия	Лист	Листов
РП	15	

План на отм +3.300 (ремонтные работы).

ТОО "АСК-Кексарай" г. Шымкент 2024г

Разрез 1–1

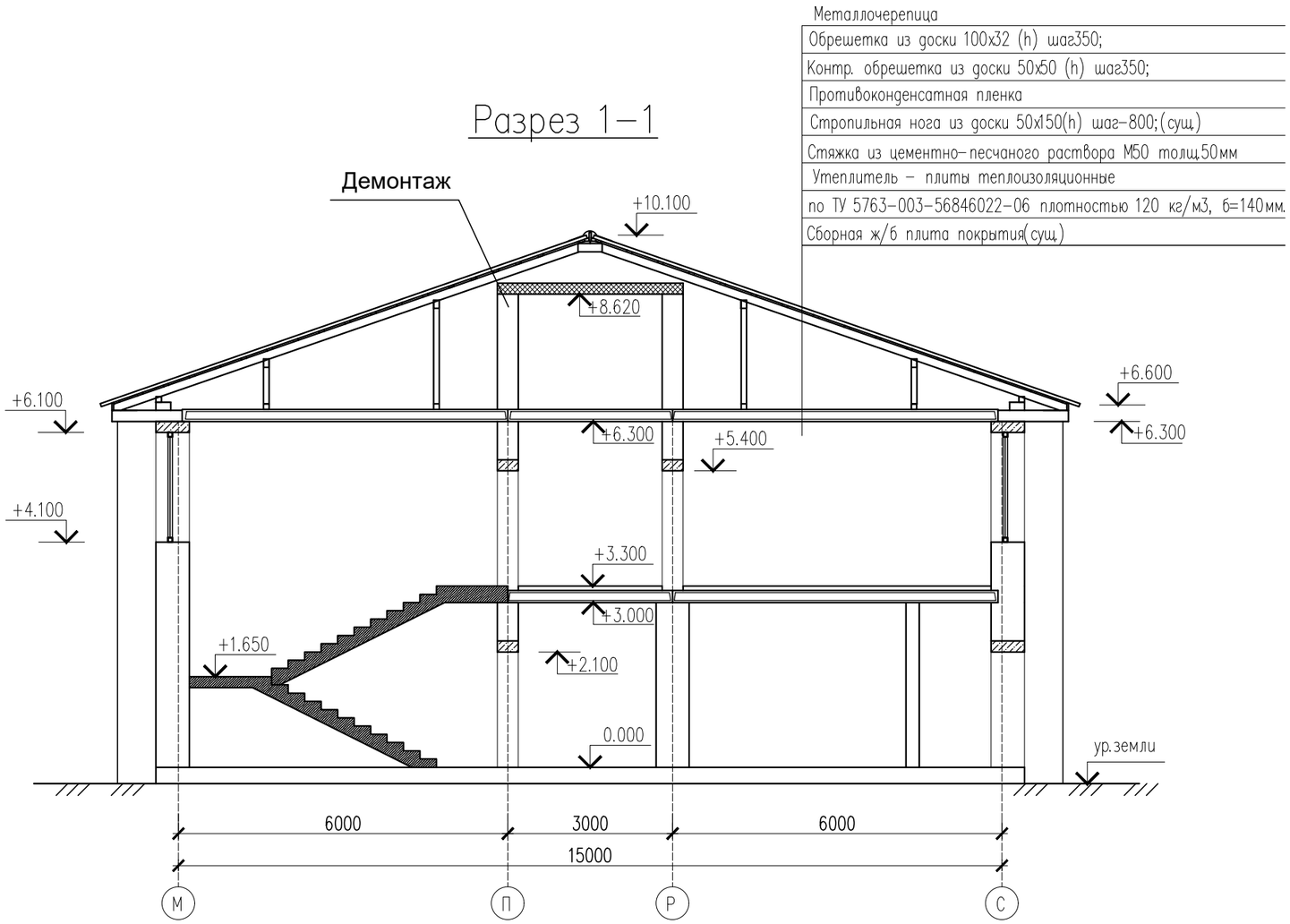

Металлочерепица
Обрешетка из доски 100х32 (h) шаг350;
Контр. обрешетка из доски 50х50 (h) шаг350;
Противоконденсатная пленка
Стропильная нога из доски 50х150(h) шаг-800;(сущ.)
Стяжка из цементно-песчаного раствора М50 толщ.50мм
Утеплитель – плиты теплоизоляционные
по ТУ 5763-003-56846022-06 плотностью 120 кг/м3, б=140мм.
Сборная ж/б плита покрытия(сущ.)

Согласовано

Взам. инв. N

Подп. и дата

Инв. N подл.

Изм.	Nуч.	Лист	Nдок.	Подпись	Дата
ГАП		Тиметов У			
Проверил		Тиметов У			
Разработал		Тунгышбек Б			
Н.контроль		Кданов Б			

09–24КР

"Капитальный ремонт зданий КГУ "Общеобразовательная средняя школа имени С.Байшева" по адресу:г. Темир, Темирского района, Актюбинской облКРти, улица. Ыбырая Алтынсарина, 38"

Блок – В

Стадия	Лист	Листов
РП	16	

Разрез 1–1
(ремонтные работы).

ТОО "АСК-Көксарай"
г. Шымкент 2024г

Копировал

Формат А3

Разрез 2–2

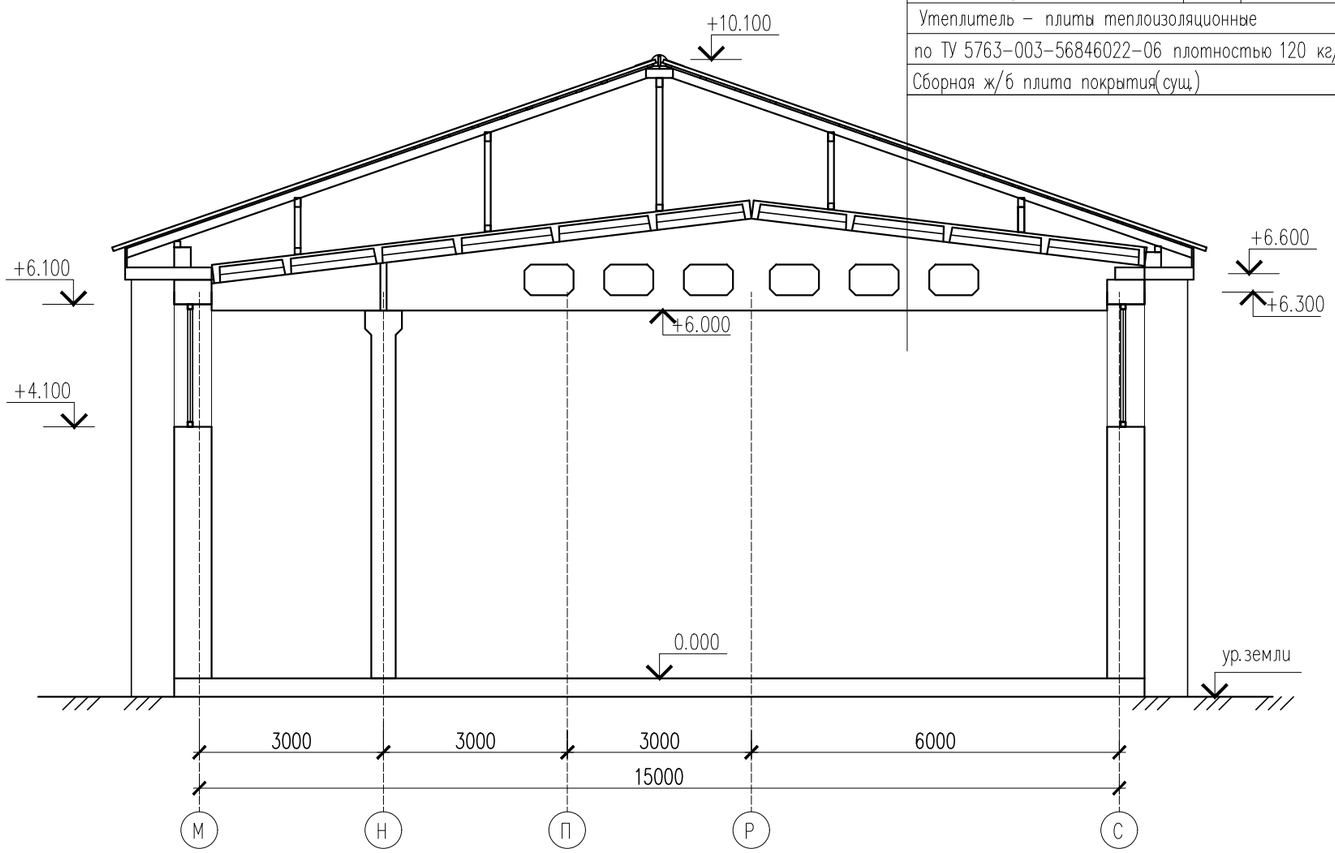

Металлочерепица
Обрешетка из доски 100х32 (h) шаг350;
Контр. обрешетка из доски 50х50 (h) шаг350;
Противоконденсатная пленка
Стропильная нога из доски 50х150(h) шаг–800;(сущ.)
Стяжка из цементно–песчаного раствора М50 толщ.50мм
Утеплитель – плиты теплоизоляционные
по ТУ 5763–003–56846022–06 плотностью 120 кг/м3, б=140мм.
Сборная ж/б плита покрытия(сущ.)

Согласовано

Взам. инв. N

Подп. и дата

Инв. N подл.

Изм.	Nуч.	Лист	Nдок.	Подпись	Дата
ГАП		Тиметов У			
Проверил		Тиметов У			
Разработал		Тунгышбек Б			
Н.контроль		Кданов Б			

09–24КР

"Капитальный ремонт зданий КГУ "Общеобразовательная средняя школа имени С.Байшева" по адресу:г. Темир, Темирского района, Актюбинской облКРти, улица. Ыбырая Алтынсарина, 38"

Блок – В

Стадия	Лист	Листов
РП	17	

Разрез 2–2
(ремонтные работы).

ТОО "АСК-Көксарай"
г. Шымкент 2024г

Копировал

Формат А3

План кровли

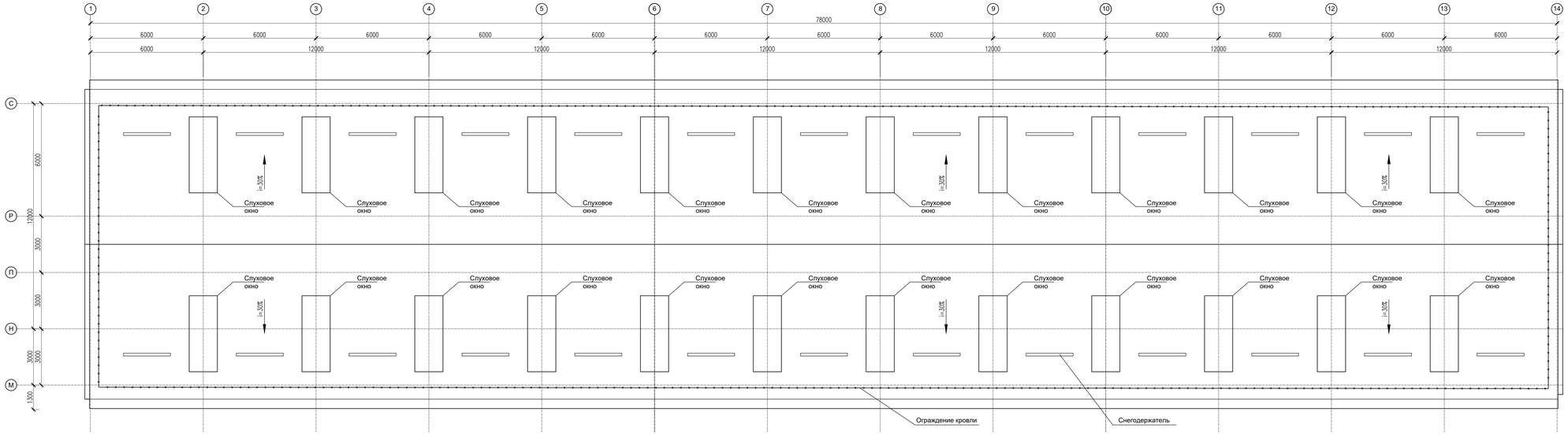

Ограждение кровли КО

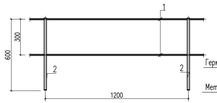

Сечение 1–1

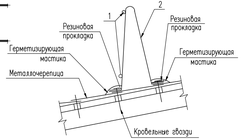

Примечание: Ограждения кровли должны быть подвергнуты приемочным испытаниям (в период приемки объекта в эксплуатацию, т.е. после завершения строительства) – согласно п. 7.2 СТ РК 2218–2012.

Для проведения испытаний руководитель объекта (заказчик) формирует комиссию в составе представителей:

а) объекта (заказчика), представитель комиссии;

б) испытательной лаборатории, независимо от форм собственности, аккредитованной в государственной системе технического регулирования Республики Казахстан;

в) изготовителя продукции (при необходимости).

Объем подвергнутых приемочным и эксплуатационным испытаний металлических ограждений кровли должен соответствовать Таблице Д1 Приложения Д.

Оформление результатов испытаний осуществляется в соответствии с требованиями Раздела 9 настоящего стандарта.

На ограждениях кровли, подвергнутых испытаниям, должна быть закреплена табличка (бирка) с указанием информации о результатах испытаний. Форма табличек (бирок) и способ нанесения информации, учитывая воздействие климатических факторов, определяются организацией, проводящей испытания.

Информация о неисправных ограждениях кровли (не прошедших испытаний) должна быть доведена в обязательном порядке до личного состава пожарной части, в районе выезда которой находится объект.

По результатам испытаний составляется заключение о соответствии ограждения кровли здания требованиям СТ РК 2218–2012 стандарта. Форма протокола испытаний приведена в Приложении Ж СТ РК 2218–2012.

Спецификация материалов

Поз.	Обозначение	Наименование	Кол.	Масса ед., кг.	Примеч.
		Ограждение кровли КО			879.48
1	ГОСТ 34028–2016	12–А240 ГОСТ 34028–2016 м.п.	368.40	0.888	327.14
2	ГОСТ 103–2006	12х–Полоса (ГОСТ 103–76) ГОСТ 103–76	155	2.2	341.00

Изм.	Кол.уч.	Лист	N док.	Подпись	Дата	09–24КР
ГАП		Тлиметов Ч.				"Капитальный ремонт зданий КГГУ "Общеобразовательная средняя школа имени С.Байшева" по адресу г. Темир, Темирского района, Актюбинской обл.КРти, улица. Шыгыс Алтынсарина, 38"
Проверил		Тлиметов Ч.				Блок – В
Разработал		Тулешибек Б.				
Н.контроль		Кланов Б.				План кровли. Спецификация элементов

Стадия	Лист	Листов
РП	18	

ТОО "АСК-Кенсарай" г. Шымкент 2024г

Слуховое окно

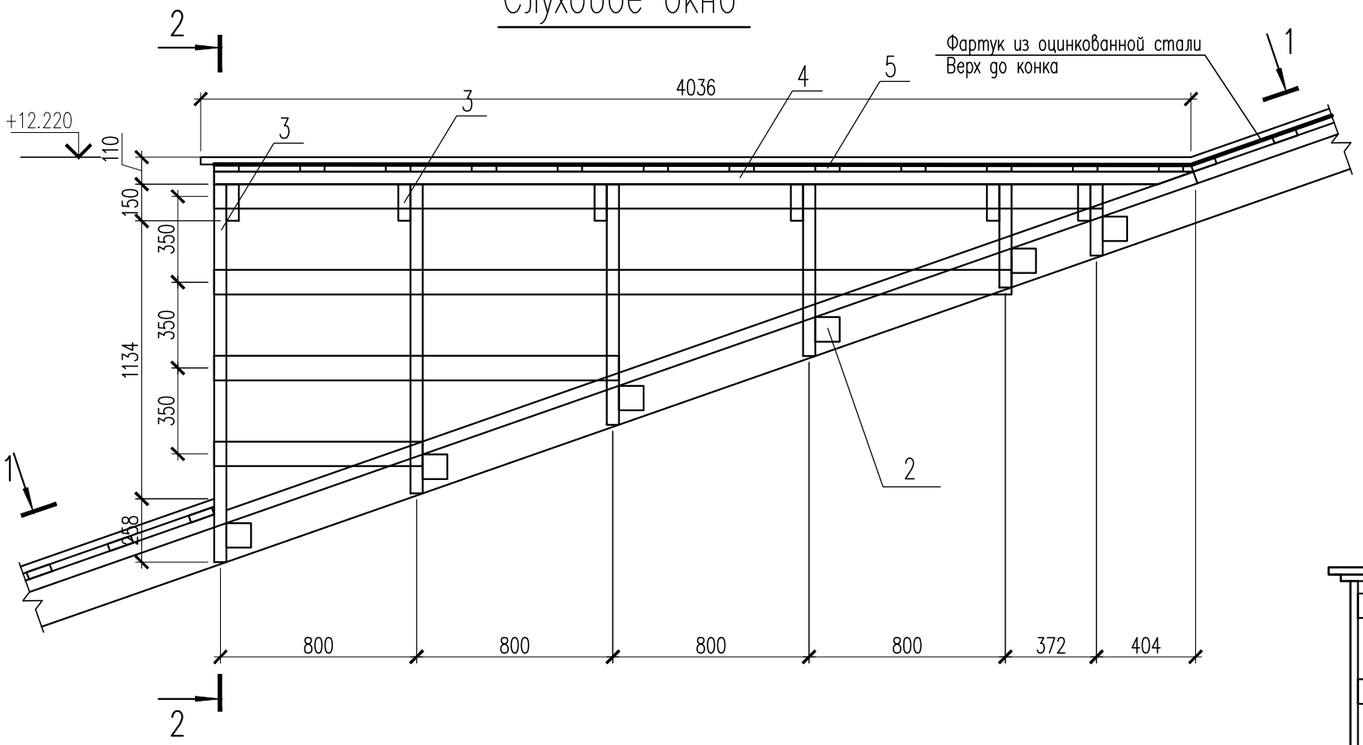

1 – 1

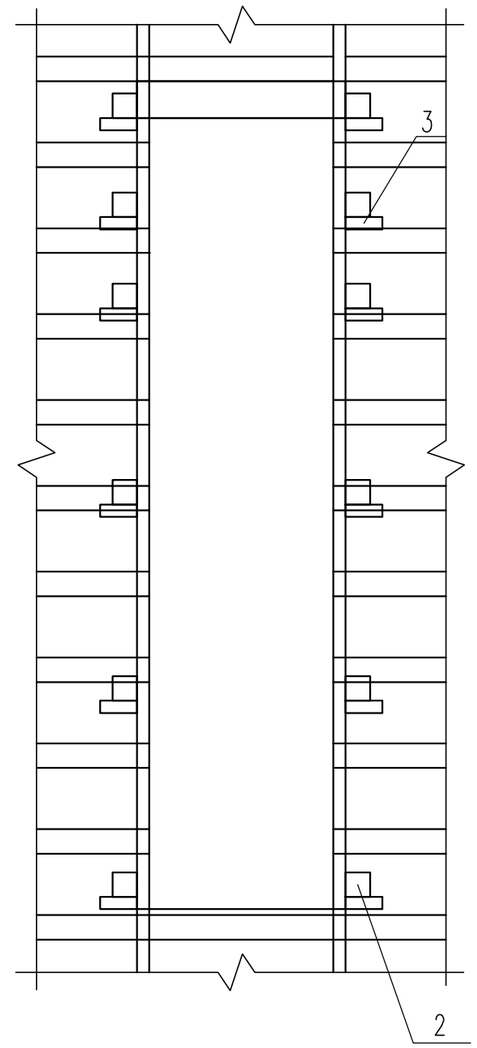

2 – 2

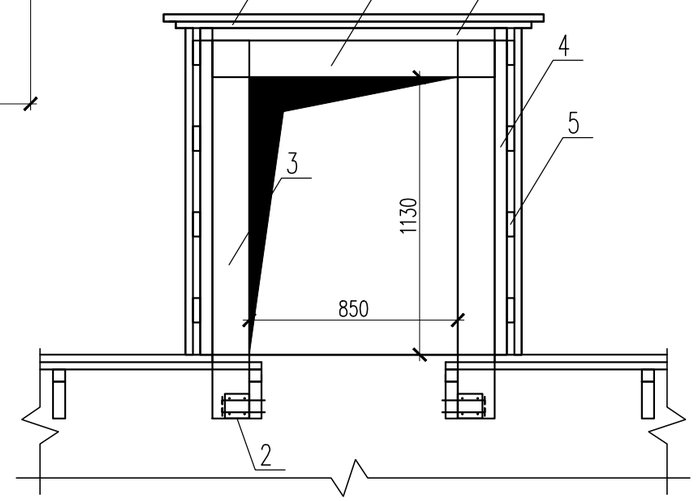

1. Данный лист см. совместно с л.АС–####, ####.
2. Подшивку из досок покрасить масляной краской за 2 раза под цвет металлочерепицы.

СПЕЦИФИКАЦИЯ

N п.п.	Обозначение	Наименование	Кол.	Объем ед., м3	Объем общ., м3
1	л.АС–17	Блок слухового окна	24		0.29м3
2	ГОСТ 8486–86*Е	Брусок 100х100, L=100мм	12		0.012
3	ГОСТ 8486–86*Е	Стропила 50х150, п.м.	17.5		0.14
4	ГОСТ 8486–86*Е	Контр.Обрешетка 50х50, п.м	17.5		0.044
5	ГОСТ 8486–86*Е	Обрешетка 50х50, п.м	36.8		0.092
		Металлочерепица–оцинкованный лист с порошковым покрытием	12.10		м2
		Фартук из оцинкованной кровельной стали б=0,7мм	23.50		м2

Согласовано:

Взам. инв. N

Подпись и дата

Инв. N подл.

Изм.	Nуч.	Лист	Nдок.	Подпись	Дата
ГАП		Тиметов У			
Проверил		Тиметов У			
Разработал		Тунгышбек Б			
Н.контроль		Каанов Б			

09–24КР

"Капитальный ремонт зданий КГУ "Общеобразовательная средняя школа имени С.Байшева" по адресу:г. Темир, Темирского района, Актюбинской облКРти, улица. Ыбырая Алтынсарина, 38"

Блок – В

Стадия	Лист	Листов
РП	19	

Слуховое окно.

ТОО "АСК-Кексарай" г. Шымкент 2024г

Формат А3

Металлическая решетка МР-1

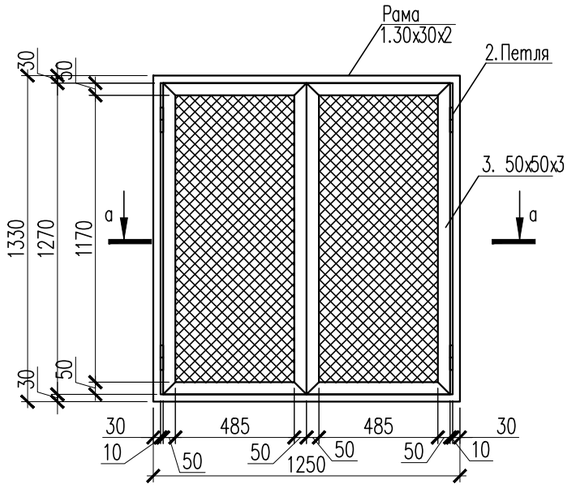

а – а

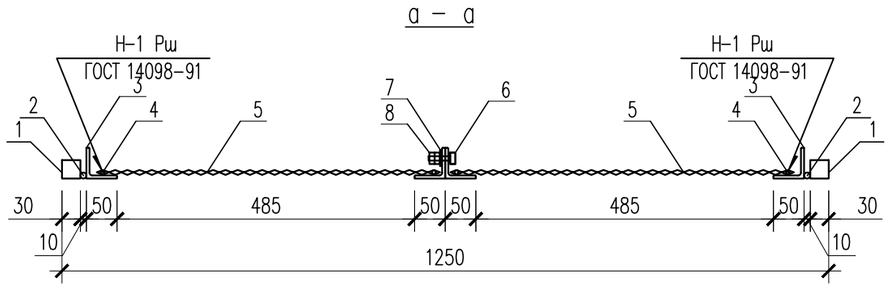

СП-1

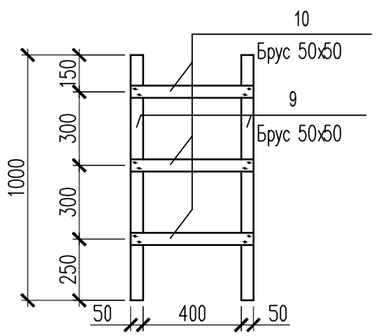

Спецификация материалов

Поз.	Обозначение	Наименование	Кол.	Масса ед., кг.	Примеч.
МР-1		Металлическая решетка МР-1	24	10.66	
1	ГОСТ 8639-82	Труба 30х30х2 ГОСТ 8639-82 / С235 ГОСТ 27772-88* м. п.	5.16	1.7	8.77
2		Петля шт.	4		
3	ГОСТ 8509-93	Уголок 50х50х3 ГОСТ 8509-93 / С235 ГОСТ 27772-88* м. п.	7.42	2.32	17.2
4	ГОСТ 34028-2016	6-А240 ГОСТ 34028-2016 м.п.	7.42	0.222	1.65
5	ГОСТ 5336-80*	Сетка Р 20-2.0 ГОСТ 5336-80* $м^2$	1.49	0.39	0.59
6	ГОСТ 7805-70	Болт М10х100 ГОСТ 7805-70	2	0.07138	0.14
7	ГОСТ 11371-78	Шайба 10 ГОСТ 11371-78 м2	2	0.003438	0.01
8	ГОСТ 5915-70	Гайка М10 ГОСТ 5915-70 м2	4	0.01022	0.04

Согласовано:

Взам. инв. №

Подп. и дата

Инв. № подл.

Изм.	Nуч.	Лист	Nдок.	Подпись	Дата
ГАП		Тиметов У			
Проверил		Тиметов У			
Разработал		Тунгышбек Б			
Н.контроль		Кданов Б			

09-24КР

"Капитальный ремонт зданий КГУ "Общеобразовательная средняя школа имени С.Байшева" по адресу:г. Темир, Темирского района, Актюбинской облКРти, улица. Ыбырая Алтынсарина, 38"

Блок – В

Стадия	Лист	Листов
РП	20	

Мр-1,2. Спецификация материалов

ТОО "АСК-Көксарай"
г. Шымкент 2024г

Формат А3

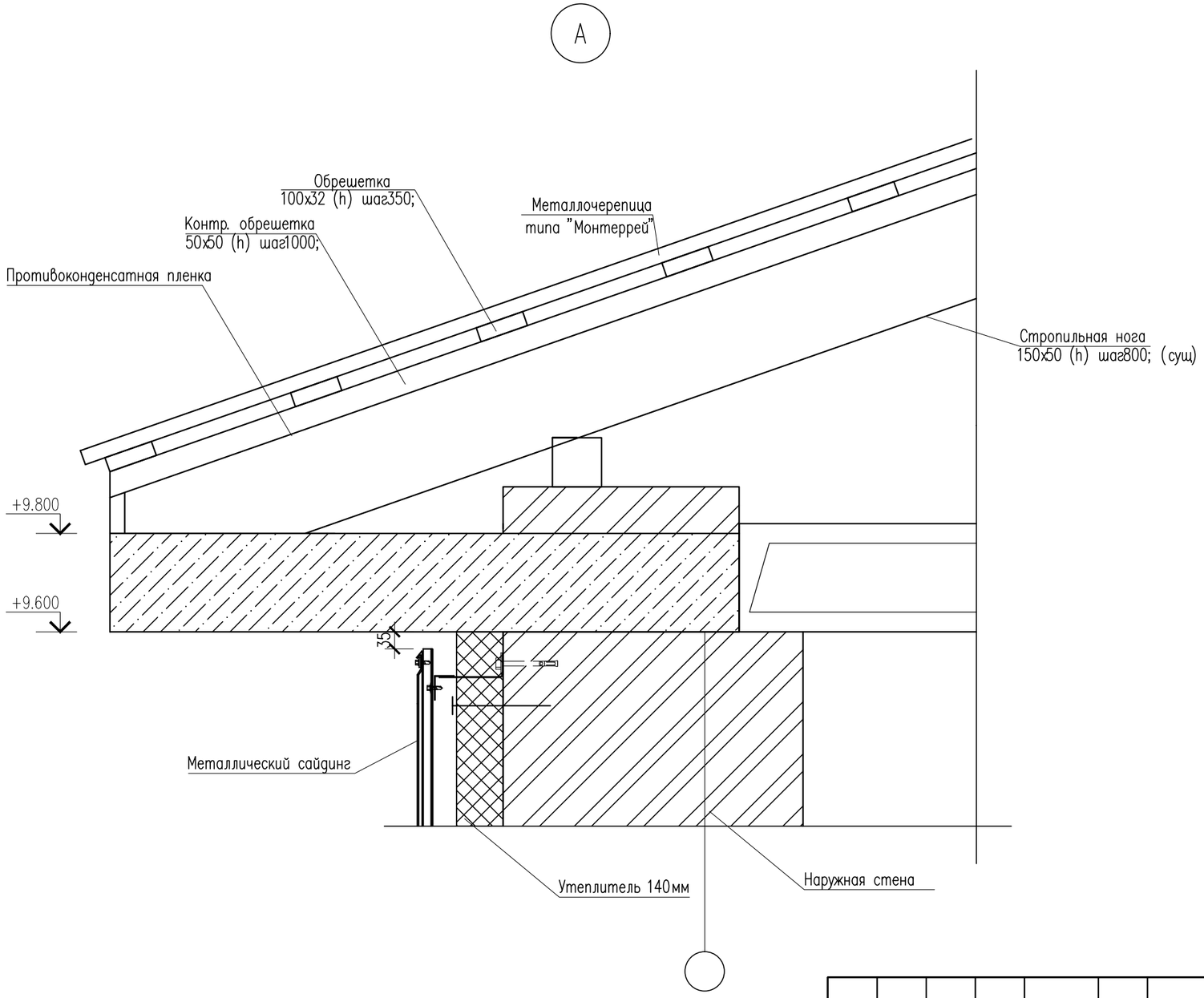

Согласовано

Взам. инв. N

Подп. и дата

Инв. N подл.

Изм.	Nуч.	Лист	Nдок.	Подпись	Дата
ГАП		Тиметов У			
Проверил		Тиметов У			
Разработал		Тунгышбек Б			
Н.контроль		Кданов Б			

09–24КР

"Капитальный ремонт зданий КГУ "Общеобразовательная средняя школа имени С.Байшева" по адресу:г. Темир, Темирского района, Актюбинской облКРти, улица. Ыбырая Алтынсарина, 38"

Блок – В

Стадия	Лист	Листов
РП	21	

Узел А

ТОО "АСК-Көксарай"
г. Шымкент 2024г

Копировал

Формат А3

Ведомость ремонтных работ

N п.п.	Обозначение	Наименование видов работ	Ед-цы измер.	Кол-во	Примечание
1		По периметру здания устройство бет. отмостки шир. 1500мм. из бетона кл.С8/10	м2	295.05	
2		Утеплитель для чердака плиты теплоизоляционные по ТУ 5763-003-56846022-06 плотностью 120 кг/м3 толщиной 140мм.	м2	1241.00	
3		Стяжка из цементно-песчаного раствора М50 толщ.50мм	м2	1241.00	
4		Монтаж металлочерепицы кровли	м2	1616.4	
5		Монтаж обрешетки 32х100мм, шаг 350мм	м3	7.55	
6		Монтаж металлического конка	п.м.	78.10	
7		Гидроизоляция кровли противоконденсатная пленка	м2	1616.4	
8		Монтаж контр. обрешетки 50х50мм, шаг 800мм	м3	4.70	
9		Монтаж деревянных поручней лестницы по ГОСТ 8242-88	п.м.	7.00	
10		Устройство снегодержателей длиной 2,5м из оцинкованной стали с полимерным покрытием 30мКм	шт.	26	

Деталь устроиство отмостки

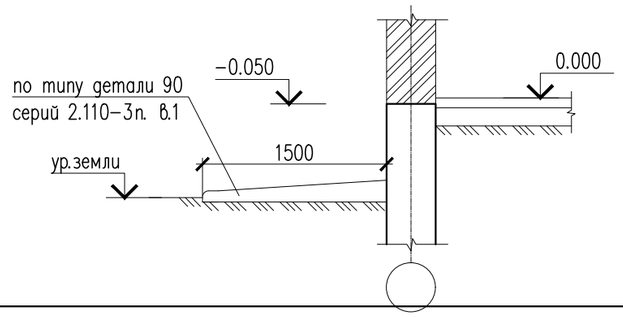

Согласовано

Взам. инв. N

Подп. и дата

Инв. N подл.

Изм.	Nуч.	Лист	Nдок.	Подпись	Дата
ГАП		Тиметов У			
Проверил		Тиметов У			
Разработал		Тунгышбек Б			
Н.контроль		Каанов Б			

09-24КР

"Капитальный ремонт зданий КГУ "Общеобразовательная средняя школа имени С.Байшева" по адресу:г. Темир, Темирского района, Актюбинской облКРти, улица. Ыбырая Алтынсарина, 38"

Блок - А

Стадия	Лист	Листов
РП	21,1	

Ведомость ремонтных работ (Ремонтные работы)

ТОО "АСК-Көксарай" г. Шымкент 2024г

Копировал

Формат А3

Схема расположения перемычек на отм 0.000 (ремонтные работы).

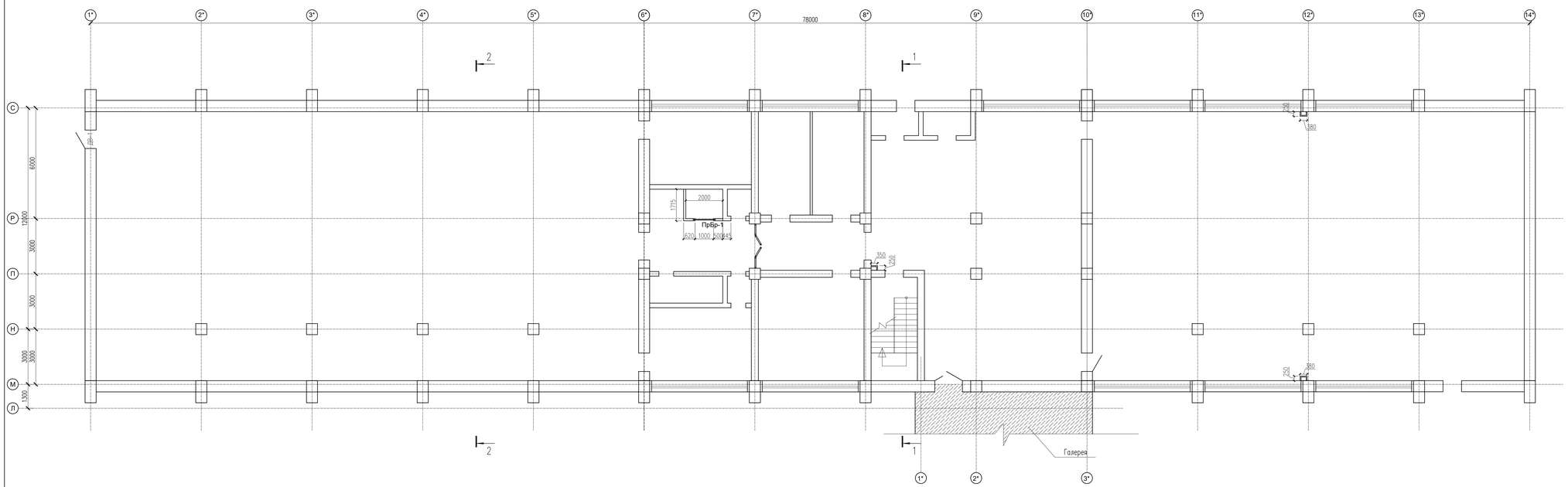

Спецификация элементов

Марка поз.	Обозначение	Наименование	Кол.	Масса ед.,кг	Прим. на ед.
		Перемычки Брусковые			
ПрБр-1	серия 1.038.1-1 вып.1	1 ПБ 13-1	1		
		Объем кирпича м3	0.94		

СХЕМА БЛОКИРОВКА

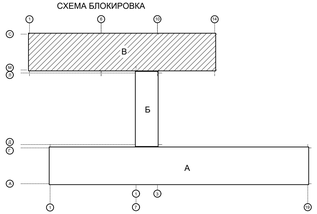

Примечание: Обшивка гипсокартоном вентиляционных шахт по металлическим направляющим – 5.28м2
Шпатлевка "сухими смесями" с грунтовкой – 5.28м2
Водоэмульсионная окраска за 2 раза – 5.28м2

Изм.	Кол.уч.	Лист	N док.	Подпись	Дата	09-24КР		
ГАП		Тлиметов Ч.				"Капитальный ремонт зданий КГУ "Общеобразовательная средняя школа имени С.Байшева" по адресу:г. Темир, Темирского района, Актюбинской обл.КРти, улица. Шёрдя Алтынсарина, 38"		
Проверил		Тлиметов Ч.				Блок – В	Стадия	Лист	Листов
Разработал		Тунгишбек Б.					РП	22	
Н.контроль		Кланов Б.				Схема расположения перемычек на отм 0.000 (ремонтные работы).	ТОО "АСК-Кенсарай" г. Шымкент 2024г		

Схема расположения перемычек на отм +3.300 (ремонтные работы).

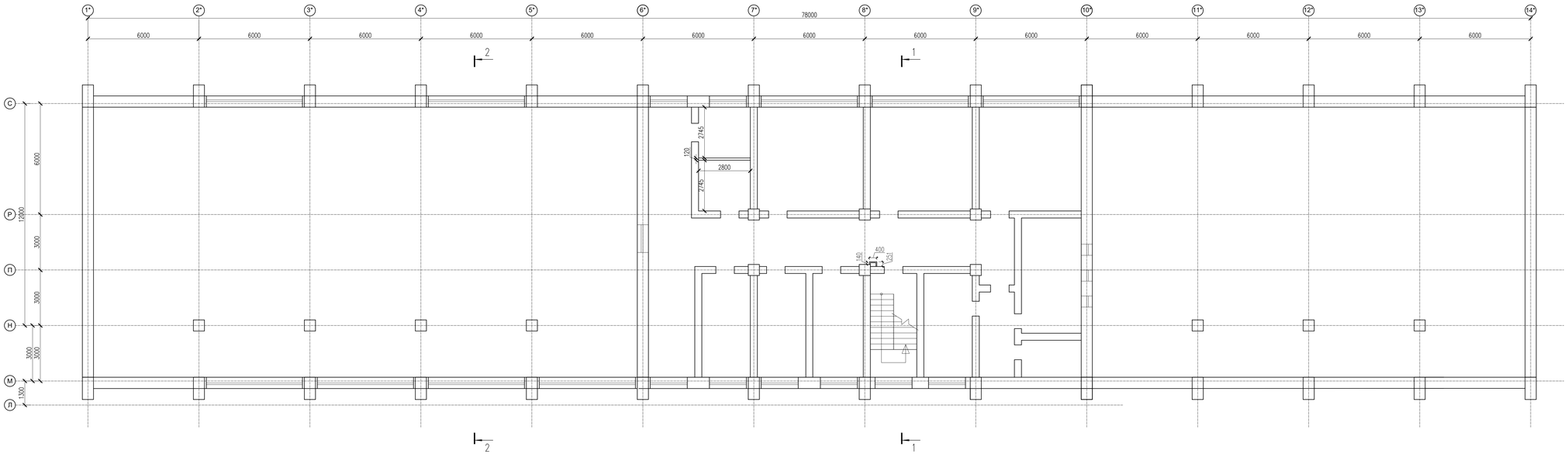

Спецификация элементов

Марка поз.	Обозначение	Наименование	Кол.	Масса ед.,кг	Прим. на ед.
		Перемычки Брусковые			
		Объем кирпича м3	1.00		

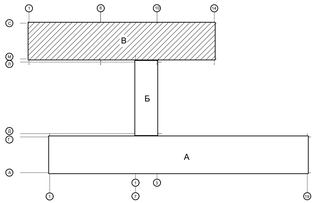

Примечание Обшивка гипсокартоном вентиляционных шахт по металлическим направляющим – 1.79м2
Шпатлевка сухими смесями с грунтовкой – 1.79м2
Водоэмульсионная окраска за 2 раза – 1.79м2

Изм.	Кол.уч.	Лист	N док.	Подпись	Дата	09-24КР		
ГАП		Тлиметов Ч.				"Капитальный ремонт зданий КГУ "Общеобразовательная средняя школа имени С.Байшева" по адресу:г. Темир, Темирского района, Актюбинской обл.КРти, улица. Шырын Алтынсарина, 38"		
Проверил		Тлиметов Ч.				Блок – В	Стадия	Лист	Листов
Разработал		Тулешибек Б.					РП	23	
Н.контроль		Кданов Б.				Схема расположения перемычек на отм +3.300 (ремонтные работы).	ТОО "АСК-Кенсарай" г. Шымкент 2024г		

План чердака на отм. +6.520

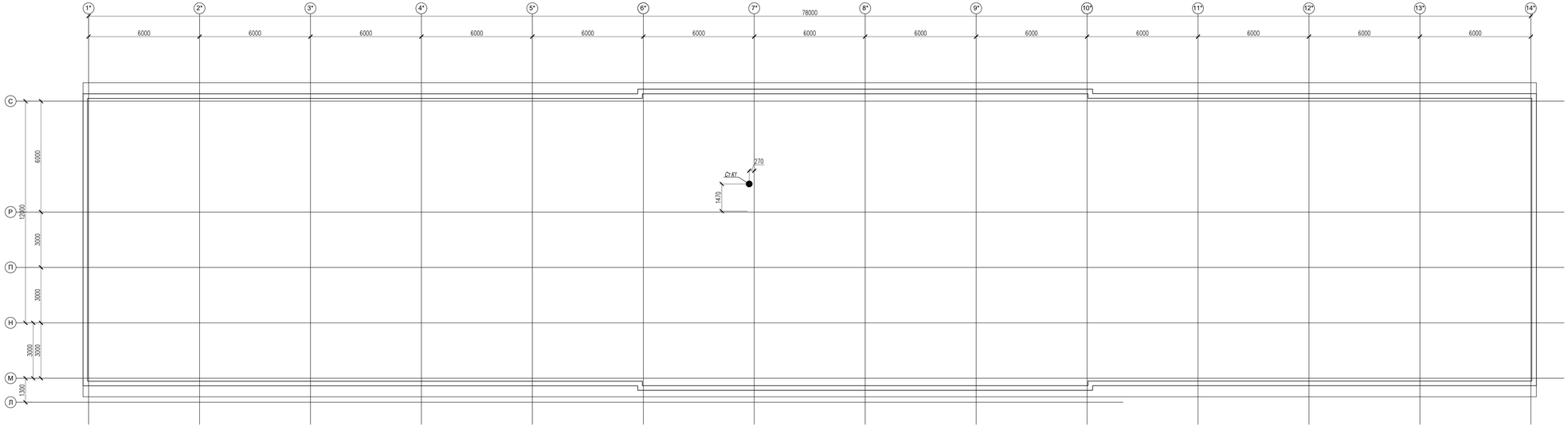

							09-24КР
							"Капитальный ремонт зданий КГУ "Общеобразовательная средняя школа имени С.Байжиева" по адресу:г. Темир, Темирского района, Актюбинской облКРти, улица Мкыраи Алтынсарина, 38"
Изм.	Кол.уч.	Лист	N док.	Подпись	Дата		
ГАП		Тулеметов Ч				Блок – В	Стадия: РП; Лист: 24; Листов:
Проверил		Тулеметов Ч					
Разработал		Тунгишбек Б				План чердака на отм. +6.520	ТОО "АСК-Консарай" г. Шымкент 2024г
Н.контроль		Кданов Б					

Копировал | Формат

Узел прохода канализационной трубы Уп-1

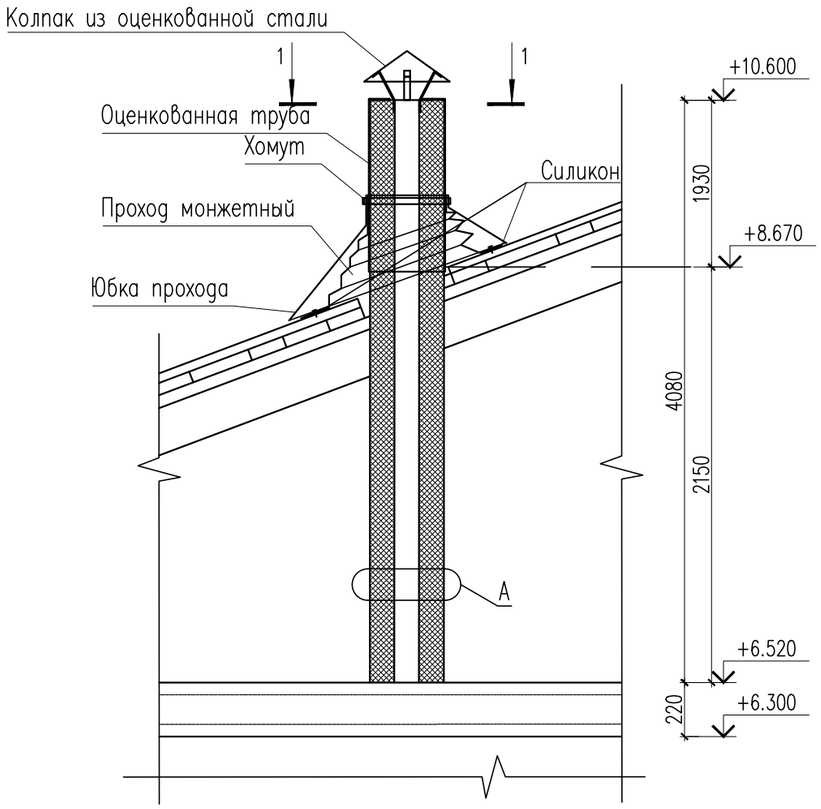

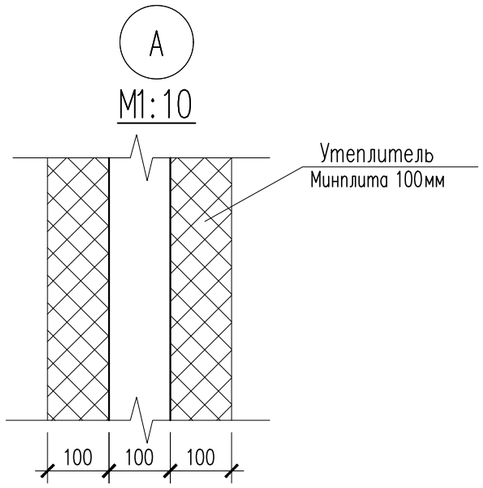

Поз.	Обозначение	Наименование	Кол.	Масса ед., кг.	Примеч.
		Узел прохода канализационной трубы	3		
		Материалы:			
	ТУ 5761-001262238-00	Утеплитель минеральная вата плотность - 50кг/м3, толщиной t=100мм м2	3.83		
	ГОСТ 14918-80	Юбка прохода (оцинкованный лист t=0.7мм.)м2	2.25		
		Проход монжетный	1		
	ГОСТ 24137-80	Хомут 300мм (шаг 500мм)	8		
	ГОСТ 14918-80	Труба l=2000мм(оцинкованный лист t=0.7мм.)м2	1.88		
	ГОСТ 14918-80	Колпак(оцинкованный лист t=0.7мм.)м2	0.25		
	ГОСТ 14918-80	Крепления для колпака 50х300мм (оцинкованный лист t=2мм.) м2	0.06		

1-1

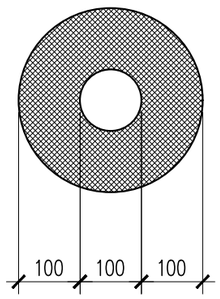

Колпак

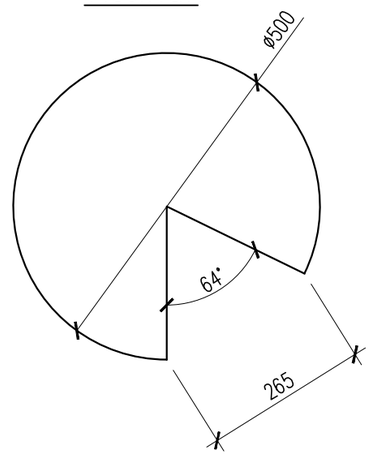

1. Данный лист смотри совместно с АС-32

						09-24КР			
						"Капитальный ремонт зданий КГУ "Общеобразовательная средняя школа имени С.Байшева" по адресу:г. Темир, Темирского района, Актюбинской облКРти, улица. Ыбырая Алтынсарина, 38"			
Изм.	Nуч.	Лист	Nдок.	Подпись	Дата				
ГАП		Тиметов У				Блок - В	Стадия	Лист	Листов
Проверил		Тиметов У					РП	25	
Разработал		Тунгышбек Б				Узел прохода канализационной трубы Уп-1. Сечение 1-1.	ТОО "АСК-Көксарай" г. Шымкент 2024г		
Н.контроль		Каданов Б							

Ограждение радиаторов

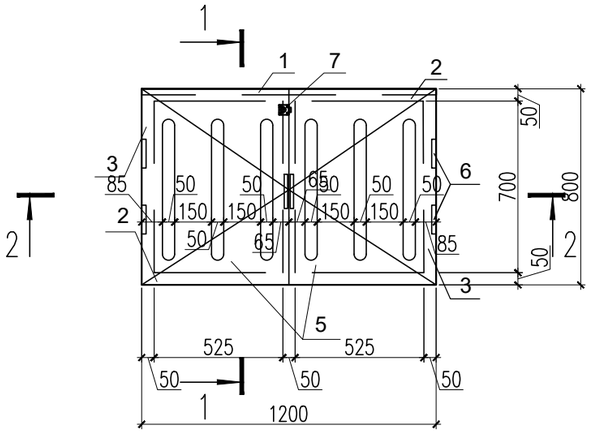

1–1

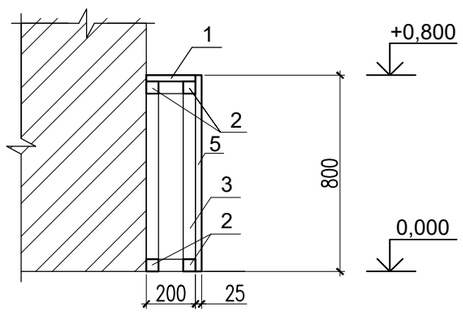

2–2

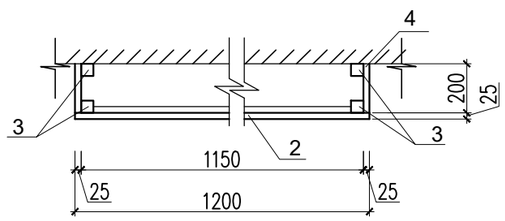

Спецификация на ограждение радиаторов

Марка поз.	Обозначение	Наименование	Кол. шт	Объем м³	Примеч.
		Ограждение для радиаторов шт.	65	0.06м3	3.90м3
		Ограждение для радиаторов шт. (на 1,2 п.м.)	1		0.06м3
1	ГОСТ 8486-86*Е	Доска обшивочная 25х200х1200, м3	1	0,006	0,006м3
2	ГОСТ 8486-86*Е	Горизонтальный брус 50х50х1200, м3	4	0,003	0,012м3
3	ГОСТ 8486-86*Е	Вертикальный брус 50х50х675, м3	4	0,0016	0,0067м3
4	ГОСТ 8486-86*Е	Доска обшивочная 25х200х800, м3	2	0,004	0,008м3
5	ГОСТ 8486-86*Е	Доска обшивочная 25х800х600, м3	2	0,012	0,024м3
6		Петли мебельные с доводчиком накладные	4		
7		Замок мебельный врезной универсальный для шкафа	1		

1. Расположение радиаторов отопления смотреть с частью "ОВ."
2. Деревянные конструкции подвергнуть пропитке антипиреновыми составами с соответствии с требованиями СН РК 2.02–01–2023 затем окрасить масляной краской за 2 раза.

Изм.	Nуч.	Лист	Nдок.	Подпись	Дата	09–24КР
						"Капитальный ремонт зданий КГУ "Общеобразовательная средняя школа имени С.Байшева" по адресу:г. Темир, Темирского района, Актюбинской облКРти, улица. Ыбырая Алтынсарина, 38"
ГАП		Тиметов У				Блок – В
Проверил		Тиметов У				Стадия: РП; Лист: 26; Листов:
Разработал		Тунгышбек Б				
Н.контроль		Кданов Б				Ограждение радиаторов
						ТОО "АСК-Көксарай" г. Шымкент 2024г

Согласовано

Взам. инв. N

Подп. и дата

Инв. N подл.

Копировал Формат А3

Поручень П-1

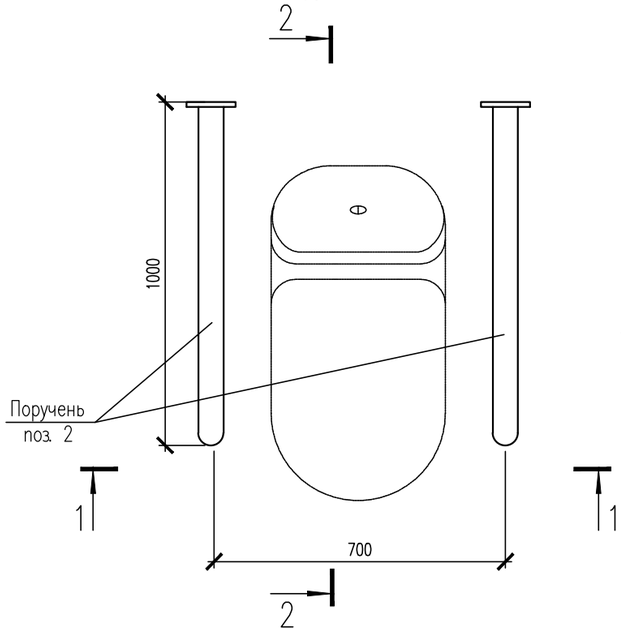

1 – 1

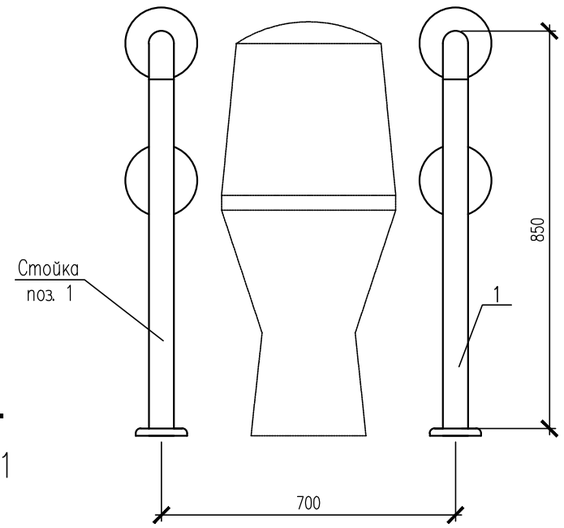

2 – 2

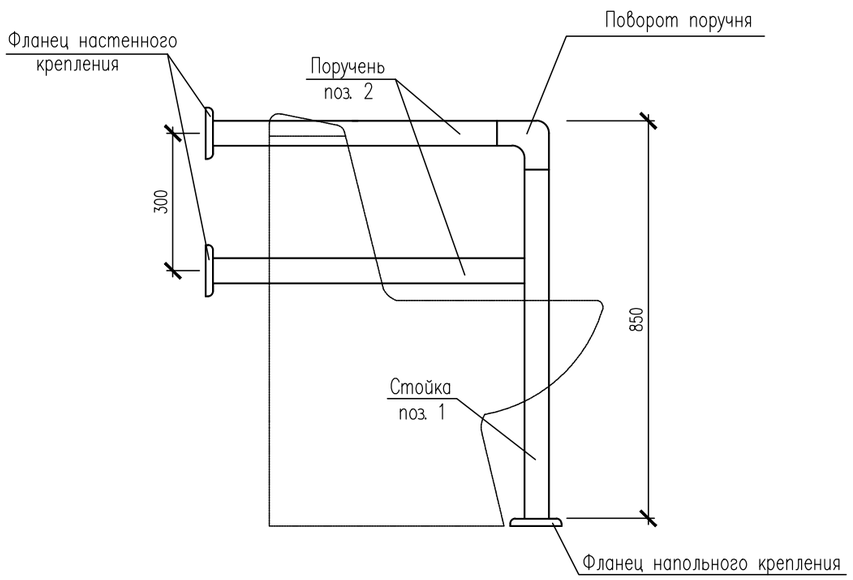

Спецификация материалов

Поз.	Обозначение	Наименование	Кол.	Масса ед., кг.	Примечание
		Поручень П-1	2		
		Стойка			
1	АГСК код 241-105-01-39	Труба $\frac{51x2\ ГОСТ\ 9941-81}{12Х18Н10Т\ ГОСТ\ 5632-72}$ м.п.	1.70	2.42	4.12
		Держатель поручня ø51мм	2		
		Фланец напольного крепления	2		
		Декоративная крышка ø51мм	2		
		Поручень			
2	АГСК код 241-105-01-39	Труба $\frac{51x2\ ГОСТ\ 9941-81}{12Х18Н10Т\ ГОСТ\ 5632-72}$ м.п.	4.00	2.42	9.68
	АГСК код 241-112-13-01	Поворот поручня ø51мм	2		
		Держатель поручня ø51мм	4		
		Фланец напольного крепления	4		
		Декоративная крышка ø51мм	4		

Согласовано:

Взам. инв. №

Подп. и дата

Инв. № подл.

Изм.	Nуч.	Лист	Nдок.	Подпись	Дата
ГАП		Тиметов У			
Проверил		Тиметов У			
Разработал		Тунгышбек Б			
Н.контроль		Каанов Б			

09-24КР

"Капитальный ремонт зданий КГУ "Общеобразовательная средняя школа имени С.Байшева" по адресу:г. Темир, Темирского района, Актюбинской облКРти, улица. Ыбырая Алтынсарина, 38"

Блок – В

Стадия	Лист	Листов
РП	27	

Поручень П-1. Сечение 1-1, 2-2. Спецификация материалов.

ТОО "АСК-Көксарай" г. Шымкент 2024г

Формат

Поручень П-2

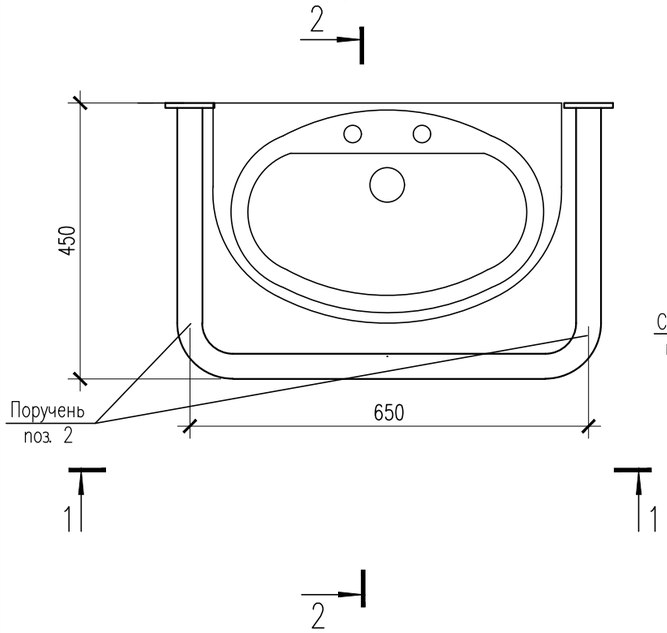

1 – 1

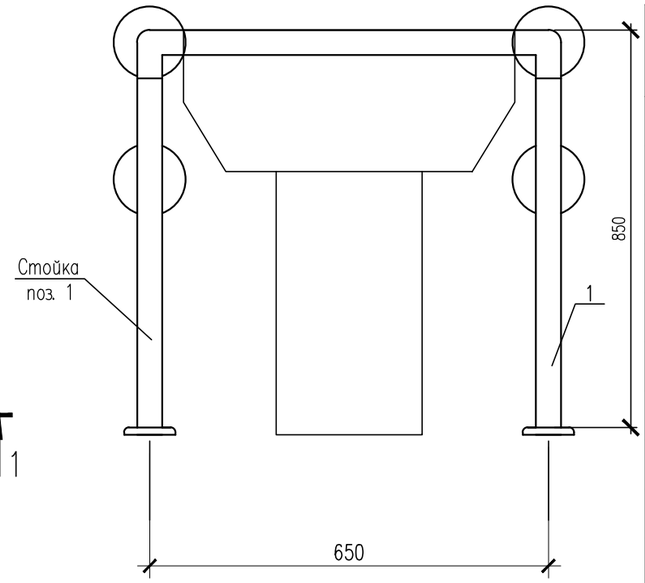

2 – 2

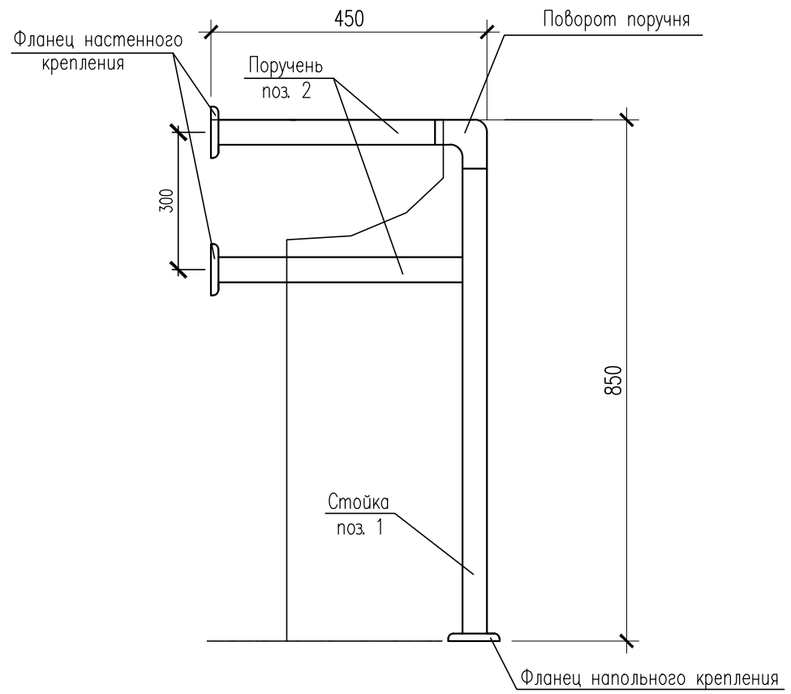

Спецификация материалов

Поз.	Обозначение	Наименование	Кол.	Масса ед., кг.	Примечание
		Поручень П-2	2		
		Стойка			
1	АГСК код 241-105-01-39	Труба $\frac{51x2\ ГОСТ\ 9941-81}{12Х18Н10Т\ ГОСТ\ 5632-72}$ м.п.	1.70	2.42	4.12
		Держатель поручня ø51мм	2		
		Фланец напольного крепления	2		
		Декоративная крышка ø51мм	2		
		Поручень			
2	АГСК код 241-105-01-39	Труба $\frac{51x2\ ГОСТ\ 9941-81}{12Х18Н10Т\ ГОСТ\ 5632-72}$ м.п.	2.45	2.42	5.93
	АГСК код 241-112-13-01	Поворот поручня ø51мм	2		
		Держатель поручня ø51мм	4		
		Фланец напольного крепления	4		
		Декоративная крышка ø51мм	4		

Согласовано:

Взам. инв. №

Подп. и дата

Инв. № подл.

Изм.	Nуч.	Лист	Nдок.	Подпись	Дата
ГАП		Тиметов У			
Проверил		Тиметов У			
Разработал		Тунгышбек Б			
Н.контроль		Кданов Б			

09-24КР

"Капитальный ремонт зданий КГУ "Общеобразовательная средняя школа имени С.Байшева" по адресу:г. Темир, Темирского района, Актюбинской облКРти, улица. Ыбырая Алтынсарина, 38"

Блок – В

Стадия	Лист	Листов
РП	28	

Поручень П-2. Сечение 1-1, 2-2. Спецификация материалов.

ТОО "АСК-Көксарай" г. Шымкент 2024г

Формат

Сантехнические перегородки-1
на отм. 0.000, +3.300, +6.600

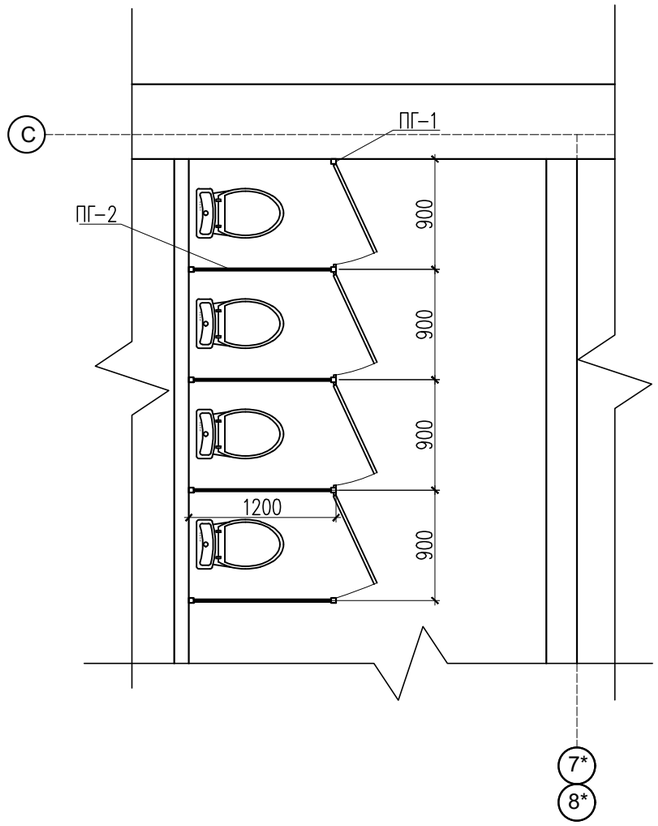

ПГ-1

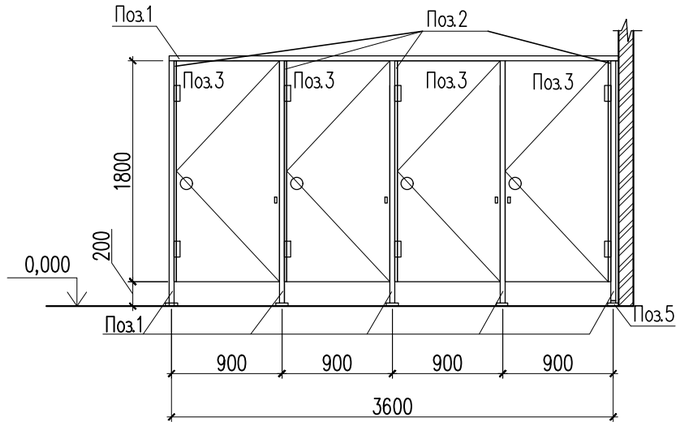

ПГ-2

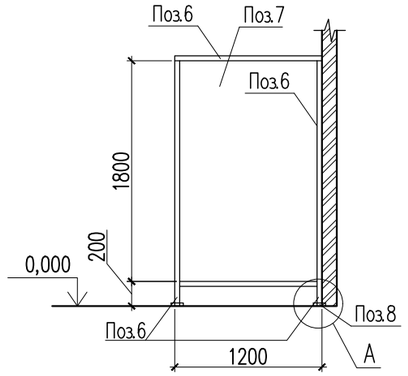

1. Данный лист см. совместно с листами АС-30,31.

						09-24КР		
						"Капитальный ремонт зданий КГУ "Общеобразовательная средняя школа имени С.Байшева" по адресу:г. Темир, Темирского района, Актюбинской облКРти, улица. Ыбырая Алтынсарина, 38"		
Изм.	Nуч.	Лист	Nдок.	Подпись	Дата			
ГАП		Тиметов У				Блок – В	Стадия	Лист	Листов
Проверил		Тиметов У					РП	29	
Разработал		Тунгышбек Б							
						Сантехнические перегородки СП-1 на отм. 0.000, +3.300, +6.600	ТОО "АСК-Көксарай" г. Шымкент 2024г		
Н.контроль		Кданов Б							

Согласовано

Взам. инв. N

Подп. и дата

Инв. N подл.

Копировал

Формат А3

Спецификация элементов

Марка поз.	Обозначение	Наименование	Кол.	Масса ед., кг.	Примечание
		Сантехнические перегородки-1	2		
		ПГ-1	1		
1	Код АГСК 214-205-0102-0023	Труба 40х40х3 ГОСТ 8639-82 / С235 ГОСТ 27772-2015 м.п.	3.60	3.36	12.09
2	Код АГСК 214-205-0101	Труба 20х20х2 ГОСТ 8639-82 / С235 ГОСТ 27772-2015 L=2000	5	2.16	10.08
3	ГОСТ 10632-2014	Дверь из ЛДСП толщ.16мм 840х1800 (шт)	4		см. примечание п.3
4		Фланец напольного крепления(шт)	5	0.126	0.63
МН-1	С 1.400-15 вып.0	МН 105-6 (шт)	5	1.0	5.0
		ПГ-2	1		
6	Код АГСК 214-205-0102-0023	Труба 40х40х3 ГОСТ 8639-82 / С235 ГОСТ 27772-2015 м.п.	12.80	3.36	43.00
7	ГОСТ 10632-2014	Перегородка из ЛДСП толщ.16мм $м^2$	8.64		
8		Фланец напольного крепления (шт)	4	0.126	0.504
МН-1	С 1.400-15 вып.0	МН 105-6 (шт)	4	1.0	4.0

Закладная деталь
Мн-1

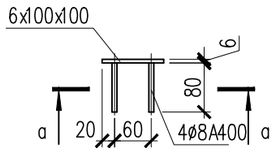

а – а

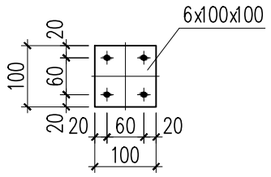

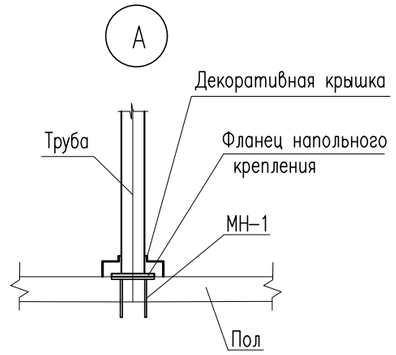

Примечание:

1. Сантехнические перегородки смотреть на планах этажей.
2. До изготовления сантехнические перегородки уточнить размеры по фактическим замерам.
3. Материал дверей – ЛДСП. Двери оборудованы в комплекте:
   - 1 шпингалетом Код АГСК 223-502-0501,
   - 2 петлям Код АГСК 223-502-0201,
   - раздельной ручной 1 пара Код АГСК 223-502-0902.

Дверь открывается наружу.

Согласовано

Взам. инв. N

Подп. и дата

Инв. N подл.

Изм.	Nуч.	Лист	Nдок.	Подпись	Дата
ГАП		Тиметов У			
Проверил		Тиметов У			
Разработал		Тунгышбек Б			
Н.контроль		Кданов Б			

09-24КР

"Капитальный ремонт зданий КГУ "Общеобразовательная средняя школа имени С.Байшева" по адресу:г. Темир, Темирского района, Актюбинской облКРти, улица. Ыбырая Алтынсарина, 38"

Блок – В

Стадия	Лист	Листов
РП	30	

Сантехнические перегородки СП-1 на отм. 0.000, +3.300, +6.600

ТОО "АСК-Көксарай" г. Шымкент 2024г

Копировал

Формат А3

Трибуна сцены Тр-1 на отм. +0.900

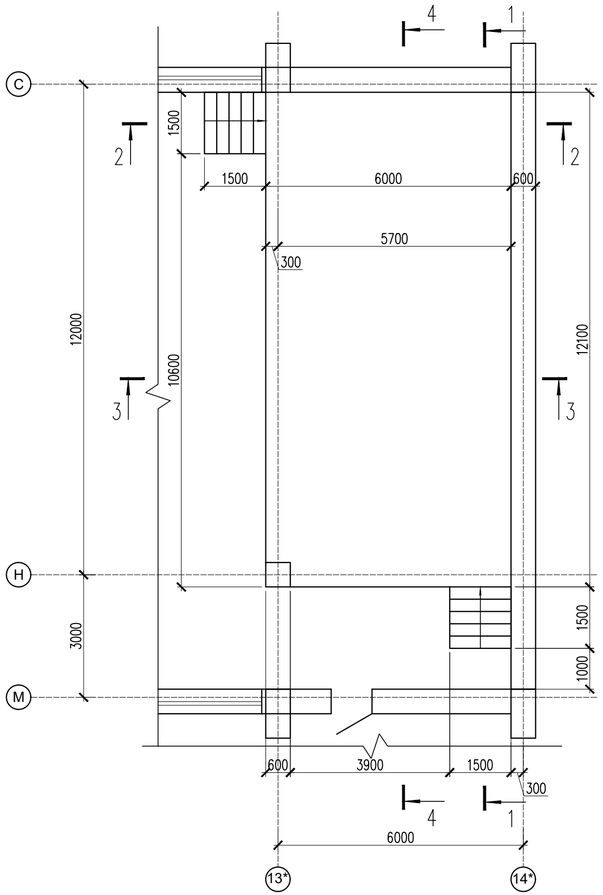

1 – 1

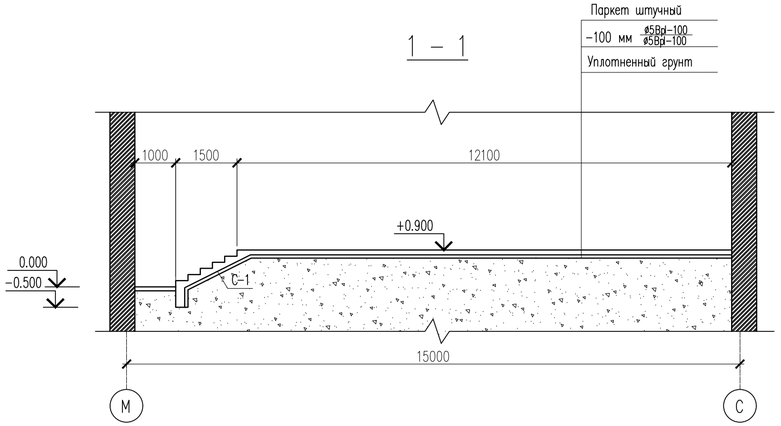

2 – 2

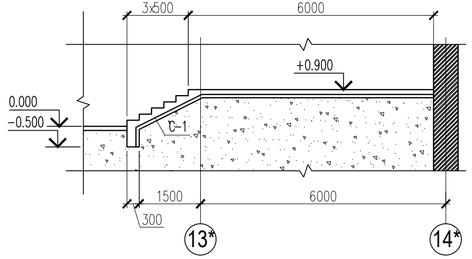

3 – 3

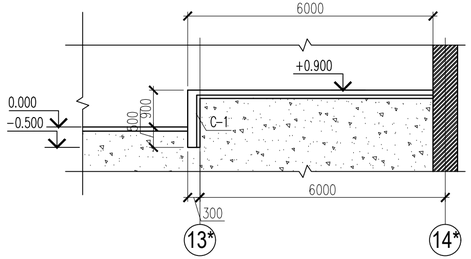

Сетка С-1 на 1 м

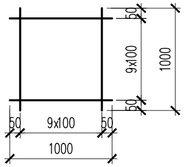

4 – 4

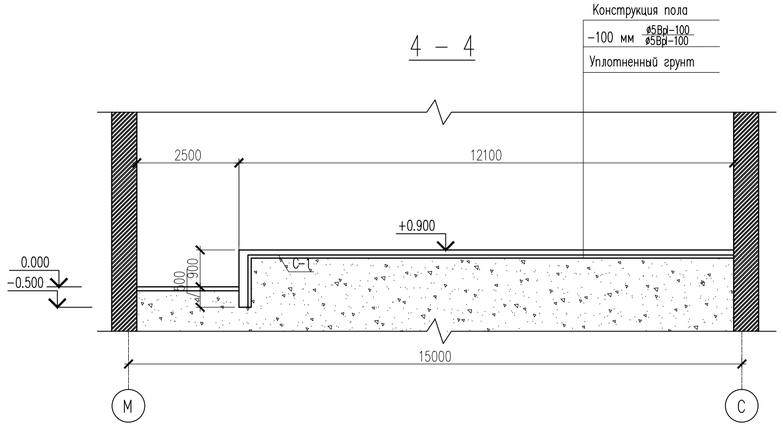

Спецификация материалов

Поз.	Обозначение	Наименование	Кол.	Масса ед.,кг.	Примеч.
Тр-1	см. данный лист	Трибуна сцены	1		
		Трибуна сцены Тр-1			
С-1	ГОСТ 8478-88	Сетка 5Вр-1 100/100 м2	78.0	2.88	224.64
	Материалы:	Бетон кл. С12/15 м3	20.0		

Согласовано

Взам. инв. N

Подп. и дата

Инв. N подл.

Изм.	Кол.уч	Лист	N док.	Подпись	Дата	09-24КР
ГАП		Тиметов У				"Капитальный ремонт зданий КГУ "Общеобразовательная средняя школа имени С.Байшева" по адресу:г. Темир, Темирского района, Актюбинской облКРти, улица. Ыбырая Алтынсарина, 38"
Проверил		Тиметов У				Стадия: РП; Лист: 31; Листов:
Разработал		Тунгышбек Б				Трибуна сцены Тр-1 на отм. +0.900. Разрез 1-1,2-2,3-3,4-4. Спецификация материалов.
Разработал						ТОО "АСК-Кексарай" г. Шымкент 2024г
Н.контроль		Кадыров				

Копировал Формат А4-3