Республика Казахстан
ТОО (АСК-Көксарай)
(Лиц №19021653 от25. 11. 2019г.)

Заказ: 09-24 Заказчик: КГУ
"Общеобразовательная средняя школа имени С.Байшева"
ГУ "Отдел образования Темирского района
Управления образования Актюбинской области".

РАБОЧИЙ ПРОЕКТ

«Капитальный ремонт зданий КГУ "Общеобразовательная средняя школа имени С.Байшева" по адресу:г. Темир, Темирского района, Актюбинской области, улица. Ыбырая Алтынсарина, 38"»

Водопровод и канализация (ВК)
Блок А
Альбом 3

Директор **Тиметов У.М.**

ГАП **Тиметов У.М.**

г.Шымкент 2024г.

Ведомость рабочих чертежей основного комплекта - ВК

лист	Наименование	примечание
1	Титульный лист	
2	Общие данные	
3	План систем В1,Т3 и К1 на отм. -3,000	
4	План систем В1,Т3 и К1 на отм. 0,000	
5	План систем В1,Т3 и К1 на отм. +3,300	
6	План систем В1,Т3 и К1 на отм. +6,600	
7	План чердака систем К1 на отм. +9.820	
8	План насосной на отм. -3,00. Схема трубопроводов	
9	Чертежи пожарных шкафов	
10	Водомерный узел	
11	Аксонометрическая схемы В2	
12	Аксонометрическая схемы В1 и Т3	
13	Аксонометрическая схемы К1	
14	Аксонометрическая схемы К1	

Ведомость ссылочных и прилагаемых документов - ВК

Обозначение	Наименование	примечание
	1. Ссылочные документы	
Серия 3.900-10 вып. 1	Альбом оборудования фасонных частей и арматуры для сетей и сооружений водопровода и канализации.	
Серия 3.900-10 вып. 2	Трубопроводная арматура	
Серия 4.904-69 5	Детали крепления санитарно-технических приборов и трубопроводов.	
СН РК 3.02-07-2014 СП РК 3.02-107-2014	«Общественные здания и сооружения»	
СП РК 4.01-101-2012 СН РК 4.01-01-2011	"Внутренний водопровод и канализация"	
	Прилагаемые документы.	
ВК.СО	Спецификация оборудования.	6 лист

Настоящий проект "Капитальный ремонт зданий КГУ "Общеобразовательная средняя школа имени С.Байшева" по адресу:г. Темир, Темирского района, Актюбинской области, улица. Ыбырая Алтынсарина, 38" выполнен в соответствии с действующими нормами и правилами на территории Республики Казахстан и предусматривает мероприятия, обеспечивающие взрыво-пожаро-безопасность, исключающие вредные воздействияна окружающую среду и воздушный бассейн, а также предупреждающие чрезвычайные ситуации природного и техногенного характера.

Главный инженер проекта Тиметов У

Согласовано: Часть ТХ — Аширова О.; Часть ГП — Кочеткова О; Часть ПС — ерединченко В

Согласовано: Часть АС — Гусейнова М.; Часть ЭСН — Ярыгин Ю; Часть ОВ — Гойд В.Ю.

Подпись

Взам инв. N

Подпись и дата

Инв. N подл.

Общие указания

Рабочий проект: "Капитальный ремонт зданий КГУ "Общеобразовательная средняя школа имени С.Байшева" по адресу:г. Темир, Темирского района, Актюбинской области, улица. Ыбырая Алтынсарина, 38"

- выполнен в соответствии с требованиями государственных нормативов, действующих в Республике Казахстан:
- СН РК 4.01-01-2011 "Внутренний водопровод и канализация зданий и сооружений";
- СП РК 4.01-101-2012 "Внутренний водопровод и канализация".
- СП РК 3.02-107-2014 «Общественные здания и сооружения»

Хоз-питьевой водопровод

Источником хозяйственно-питьевого внутреннего водопровода являются проектируемые наружные водопроводные сети. Система холодного и горячего водоснабжения предусматривается для обеспечения хозяйственно-питьевых, противопожарных нужд.

В здании запроектирован два ввод водопровода Ду=89мм. На вводе установлен счетчик воды и насос для хозяйственно-питьевых нужд Q= 7м3/час, H=18м N=2x3,0 kW. Водопроводные сети запроектированы стальных электросварных труб Ø89 и 57 по ГОСТ 10705-80 и водогазопроводных труб Ø32x3.2 и Ø20x2.8 ГОСТ 3262-75 и в санузлах выполнены из полипропиленовых трубопроводов диаметрам Ø20 и 25мм по ГОСТ 32415-2013. Трубопроводы крепятся к стенам при помощи зажимов (клипсы). Стальные трубы окрашиваются 2 раза масляной краской. На сети устанавливается запорно-регулирующая арматура с целью отключения ремонтных участков и регулирования потока распределения воды.

Внутреннее пожаротушение В здании предусмотрена насос для пожаротушения Q= 18м3/час,H=33м N=2x5,5kW Расход воды на внутреннее пожаротушение принят согласно таблица 2,3 и п. 4.2.6 СП РК 4.01-101-2012 принят 2 струи, каждый по 2,5 л/сек. Внутреннее пожаротушение обеспечивается пожарными кранами Ø50мм.

Пожарные краны установлены на высоте 1,35 м от уровня пола и размещены в пожарных шкафах, имеющих отверстия для проветривания, приспособленных для их опломбирования и визуального осмотра без вскрытия. В шкафах предусмотрена возможность размещения двух ручныхогнетушителей вместимостью по 10л.

Горячее водоснабжение предусмотрено от электронагревателей (Аристон) .Трубопроводы горячего водоснабжения (ГВС) Т3 сети запроектированы полипропиленовых трубопроводов диаметрами 25 и 20мм по СТ РК ГОСТ 32415-2013.

Проектом предусмотрена прокладка магистральных внутренних сетей по строительным конструкциям с уклоном 0,002. Подводки к санитарным приборам прокладываются открыто.

Монтаж сетей водопровода и канализации вести в соответствии СП РК 4.01-102-2013 .

После выполнения монтажа трубопроводов выполнить гидравлическое испытание системы, промывку и дезинфекцию трубопроводов.

Хоз-бытовая канализация

Канализационные сети подключены к наружным сетям канализации. В проекте предусмотрена внутренняя хозяйственно-бытовая канализация. Система канализации принята для отведения сточных вод от санитарных приборов во внутриплощадочную сеть канализации Ø150мм. Канализационная сеть внутри здания прокладывается под полом и над полом здания.Канализационный выпуск от здания предусматривается из чугунных труб Ø50 и 100 мм по ГОСТ 6942.3-98 и окрашиваются антикоррозийной окраской.

Выпуски бытовой канализации присоединяются в колодец наружной канализационной сети. Внутренняя сеть канализации запроектирована из пластмассовых канализационных труб и фасонных частей Д100 и 50мм по ГОСТ 32414-2013 с заделкой стыковых соединений резиновыми уплотнителями.На сети предусмотрена установка прочисток. Вентиляция сетей хозяйственно-бытовой и производственной канализации осуществляется через стояки, которые выводятся выше кровли на 500мм. Прокладку канализационных стояков, проходящих через помещения выполнить в коробах из несгораемых материалов. После монтажа трубопроводов, систему канализации проверить на исправность трубопроводов, действие санитарных приборов и смывных устройств промывом воды.

Ливневая канализация предусмотрена часть АС

Монтаж и приемку санитарно-технических устройств вести в соответствии с требованиями СП РК 4.01-102-2013 " Внутренние санитарно- технические системы" и СН РК 4.01-05-2002 "Инструкция по проектированию и монтажу сетей водоснабжения и канализации из пластмассовых труб". После монтажа трубопроводов, систему канализации проверить на исправность трубопроводов.

Акты на скрытые работы

Перечень видов работ, для которых необходимо составление актов освидетельствования скрытых работ
Акт приемки и испытания внутреннего водопровода;
Акт приемки и испытания горячего водоснабжения
Акт приемки водомерного узла.
Акт приемки и испытания внутренней канализации.
Акт проверки системы водоснабжения, канализации и регулировки сантехприборов.
Акты о выполнении уплотнения (герметизации) выводов и выпусков инженерных коммуникаций в местах прохода их через подземную часть наружных стен зданий.
Акт о производстве и результатах очистки полости трубопроводов.
Акт испытания трубопроводов на прочность.

Условные обозначения

- В1 — Холодная вода В1 Ø57,32,25 и 20мм
- В2 — Противопожарный вода В2 Ø76 и 57мм
- Т3 — Горячая вода Т3 Ø25 и 20мм
- К1 — Хоз-бытовая канализация К1 Ø100 и 50мм
- Водомерный узел
- Стояки

Основные показатели системы водоснабжения и канализации

Наименование системы	Требуемые давление на вводе, МПА	Расчетный расход				Установленная мощность электродвигателей кВт	Примечание
		м3/сут	м3/ч	л/с	при пожаре л/с		
		Блок А					
Сеть хозяйственно-питьевого водопровода	0.10	6.67	3.18	1.44			
Сеть хоз-фекальной канализации		6.67	3.18	1.44			
в том числе горячая вода		2.03	1.32	0.64			
		Столовая					
Сеть хозяйственно-питьевого водопровода		14.16	2.16	1.08			
Сеть хоз-фекальной канализации		14.16	2.16	1.08			
в том числе горячая вода		4.72	0.959	0.51			
		Блок В					
Сеть хозяйственно-питьевого водопровода		1.15	0.98	0.53	2x2.50		
Сеть хоз-фекальной канализации		1.15	0.98	2.13			
в том числе горячая вода		0.71	0.36	0.26			
		Общий расход					
Сеть хозяйственно-питьевого водопровода		21.98	6.32	3.05			
Сеть хоз-фекальной канализации		21.98	6.32	3.05			
в том числе горячая вода		7.46	2.64	1.41			

Узел ввода и выпуска со стенами

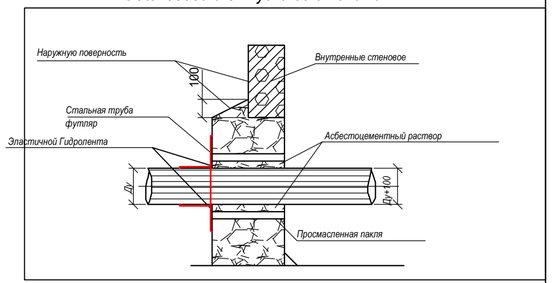

Изм	Nуч	Лист	Nдок	Подпись	Дата
ГАП		Тиметов У			
Проверил		Тиметов У			
Разработал		Ынтымакулы			
Н.контроль		Кданов Б			

09-24-ВК

"Капитальный ремонт зданий КГУ "Общеобразовательная средняя школа имени С.Байшева" по адресу:г. Темир, Темирского района, Актюбинской области, улица. Ыбырая Алтынсарина, 38"

Водоснабжение и канализация Блок А	Стадия	Лист	Листов
	РП	2	
Общие данные	ТОО "АСК-Көксарай" г. Шымкент 2024г		

План систем В1,Т3 и К1 на отм. -3,000

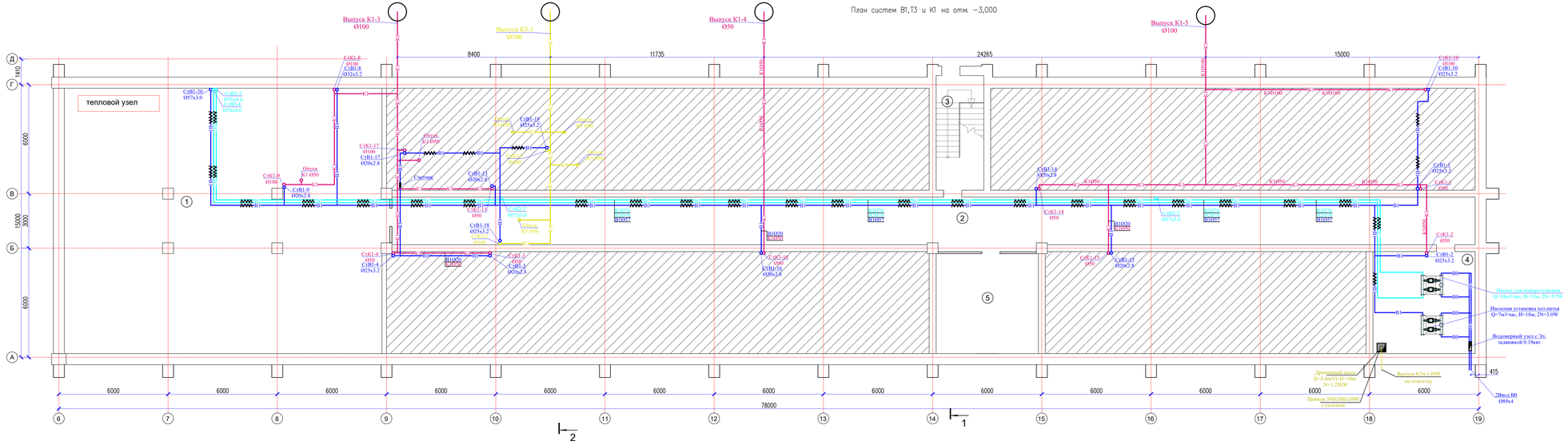

Экспликация помещений

Номер поме-щения	Наименование	Площадь м2	Кат. поме-ще-ния
1	Тепловой узел	253,31	Д
2	Коридор	155.36	Д
3	Лестничная клетка	16,18	Д
4	Насосный	31,02	Д
5	Электрощитовая	30,47	Д
	Итого	486.34	Д

СХЕМА БЛОКИРОВКА

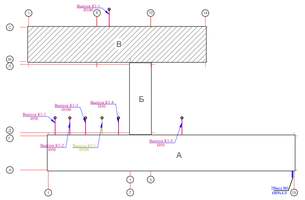

Изм	Nуч	Лист	Nдок	Подпись	Дата
ГАП		Тиметов У			
Проверил		Тиметов У			
Разработал		Мінтымакулы			
Н.контроль		Кданов Б			

09-24-ВК

"Капитальный ремонт зданий КГУ "Общеобразовательная средняя школа имени С.Байшева" по адресу:г. Темир, Темирского района, Актюбинской области, улица. Бібарят Алтынсарина, 38"

Водоснабжение и канализация	Стадия	Лист	Листов
Блок А	РП	3	
План систем В1,Т3 и К1 на отм. -3,000	ТОО "АСК-Коксарай" г. Шымкент 2024г		

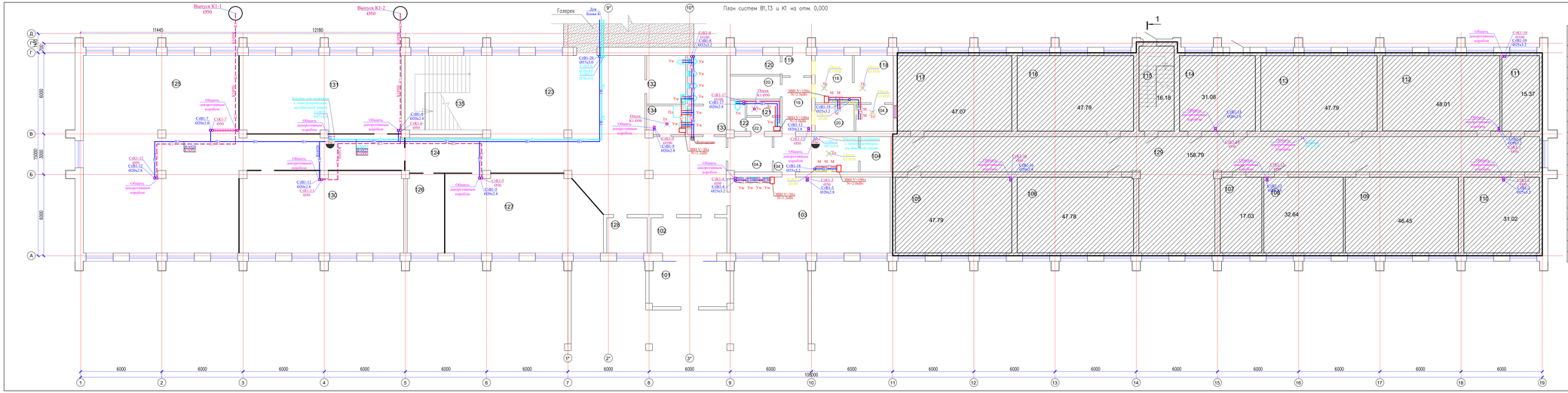
План систем В1,Т3 и К1 на отм. 0,000
Выпуск К1-1 Ø50
Выпуск К1-2 Ø50
Гомерез
Для блока Б
11445
12180
108000
15500
6000
3000
6000
6000
6

План систем В1,Т3 и К1 на отм. +3,300

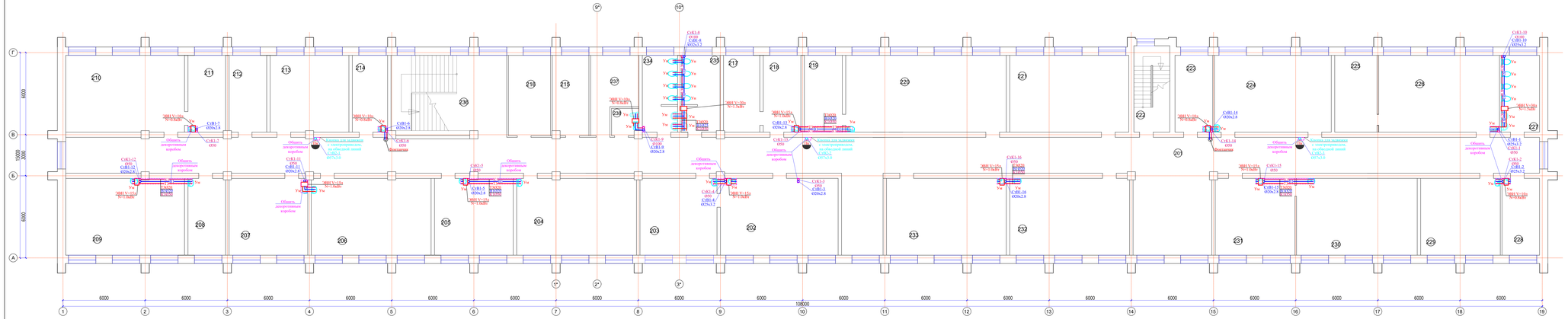
Г
В
Б
А
6000
3000
15000
6000
1
2
3
4
5
6
7
8
9
10
11
12
13
14
15
16
17
18
19
6000
100000
Общепромышленная коробка
Клапан для выжимки в электрощитовую по обводной линии
С1В1-1
ø57х3.0
С1К1-1
ø50
С1В1-2
ø25х3.5
С1К1-2
ø50
С1В1-3
ø50х2.8
С1К1-3
ø50
С1В1-4
ø25х3.5
С1К1-4
ø50
С1В1-5
ø50х2.8
С1К1-5
ø50
С1В1-6
ø50х2.8
С1К1-6
ø50
С1В1-7
ø50х2.8
С1К1-7
ø50
С1В1-8
ø50х2.8
С1К1-8
ø50
С1В1-9
ø50х2.8
С1К1-9
ø50
С1В1-10
ø50х2.8
С1К1-10
ø50
С1В1-11
ø50х2.8
С1К1-11
ø50
С1В1-12
ø50х2.8
С1К1-12
ø50
С1В1-13
ø50х2.8
С1К1-13
ø50
С1В1-14
ø50х2.8
С1К1-14
ø50
С1В1-15
ø50х2.8
С1К1-15
ø50
ЭВН1V=100
N=1.1кВт
ЭВН1V=30
N=1.1кВт
ЭВН1V=15
N=1.1кВт
ЭВН1V=15
N=1.1кВт
ЭВН1V=15

План систем В1,Т3 и К1 на отм. +6,600

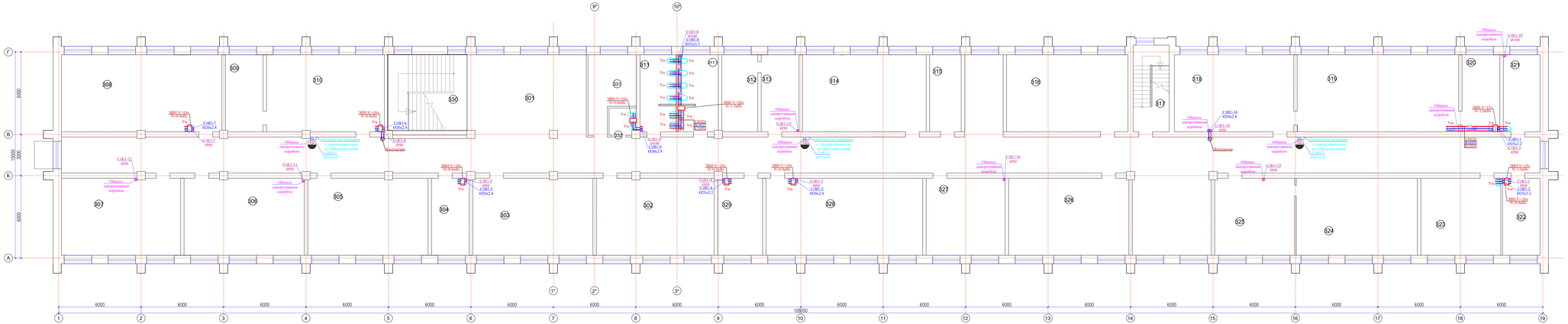

Экспликация помещений

Номер помещения	Наименование	Площадь м2	Кат. помещения
325	Класс	32,15	Д
326	Класс	48,50	Д
327	Класс	31,80	Д
328	Кабинет биология	63,27	Д
329	Лаборатория биология	17,98	Д
330	Лестница	33,15	Д
331	Зона безопасности	15,85	Д
332	С/у (МГН)	3,71	Д
	Итого	1446.97	

Экспликация помещений

Номер помещения	Наименование	Площадь м2	Кат. помещения
301	Фойе	389,91	Д
302	Класс	47,47	Д
303	Класс	48,42	Д
304	Кабинет дефектолога	15,07	Д
305	Класс	48,42	Д
306	Класс	48,42	Д
307	Кабинет шахмат	48,02	Д
308	Интерактив кабинет	64,72	Д
309	Мультимедиа кабинет	15,08	Д
310	Мультимедиа кабинет	47,47	Д
311	Туалет Ж	14,75	Д
311.1	Туалет М	16,43	Д
312	Класс	14,39	Д
313	Класс	15,09	Д
314	Класс	49,91	Д
315	Класс	12,59	Д
316	Класс	48,99	Д
317	Лестничная клетка	16,18	Д
318	Класс	48,15	Д
319	Кабинет химия	65,22	Д
320	Лаборатория химии	15,09	Д
321	Лаборатория химии	14,68	Д
322	Кабинет технологии для девочек	15,04	Д
323	Кабинет технологии для девочек	32,17	Д
324	Класс	48,88	Д

09-24-ВК

"Капитальный ремонт зданий КГУ "Общеобразовательная средняя школа имени С.Байтенова" по адресу г. Темир, Темирского района, Актюбинской области, улица Мібарыя Аитиеварина, 38"

Изм	Кол.уч	Лист	N док	Подпись	Дата
ГАП		Тажетов У			
Проверил		Тажетов У			
Разработал		Мотыгенкызы Д			
Н.контроль		Кадиров Б			

Водоснабжение и канализация	Стадия	Лист	Листов
Блок А	РП	6	
План систем В1,Т3 и К1 на отм. +6,600	ТОО "АСК-Консалтай" г. Шымкент 2024г		

Копировал

Формат

План чердака систем К1 на отм. +9.820

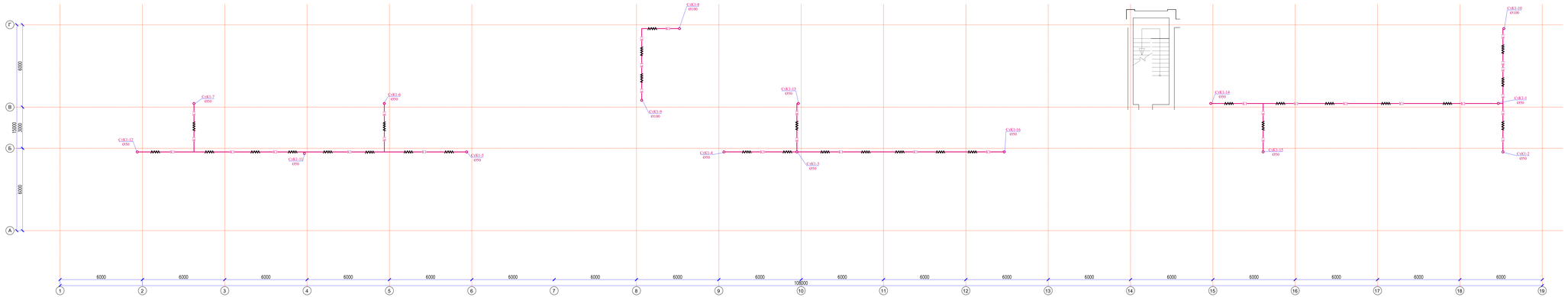

								09-24-ВК	
								"Капитальный ремонт зданий КГУ "Общеобразовательная средняя школа имени С.Байтова" по адресу г. Темир, Темирского района, Актюбинской области, улица Абылкаирина, 38"	
Изм	Nуч	Лист	Nдок	Подпись	Дата				
ГАП		Тяметов У				Водоснабжение и канализация	Стадия	Лист	Листов
Проверил		Тяметов У					РП	7	
Разработал		Матуымкулы				Блок А			
						План чердака систем К1 на отм. +9.820	ТОО "АСК-Консалт" г. Шымкент 2024г		
Н.контроль		Кадиев Б							

План насосной на отм. -3,00.
Разрезы 1-1,2-2. Схема трубопроводов

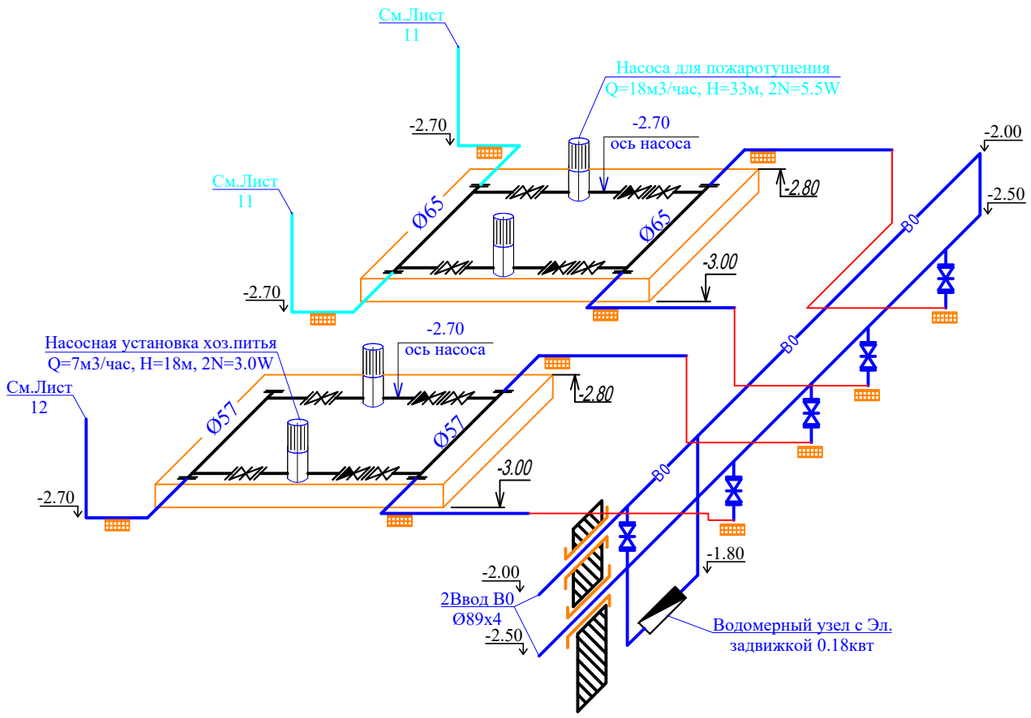

Спецификация основного оборудования

Поз.	Обозначение	Наименование	Кол.	Примеч.
1	Насосная установка хоз.питья	Q=7,0м3/час, H=18м N=2x3,0kW	2	(1раб+1рез)
2	Насоса для пожаротушения	Q=18.0 H=33м N=2x5,5kW	2	(1раб+1рез)
3	Дренажный насос	Q=5,4m3/h H=10m N=1.25kW	1	(1раб+1рез)

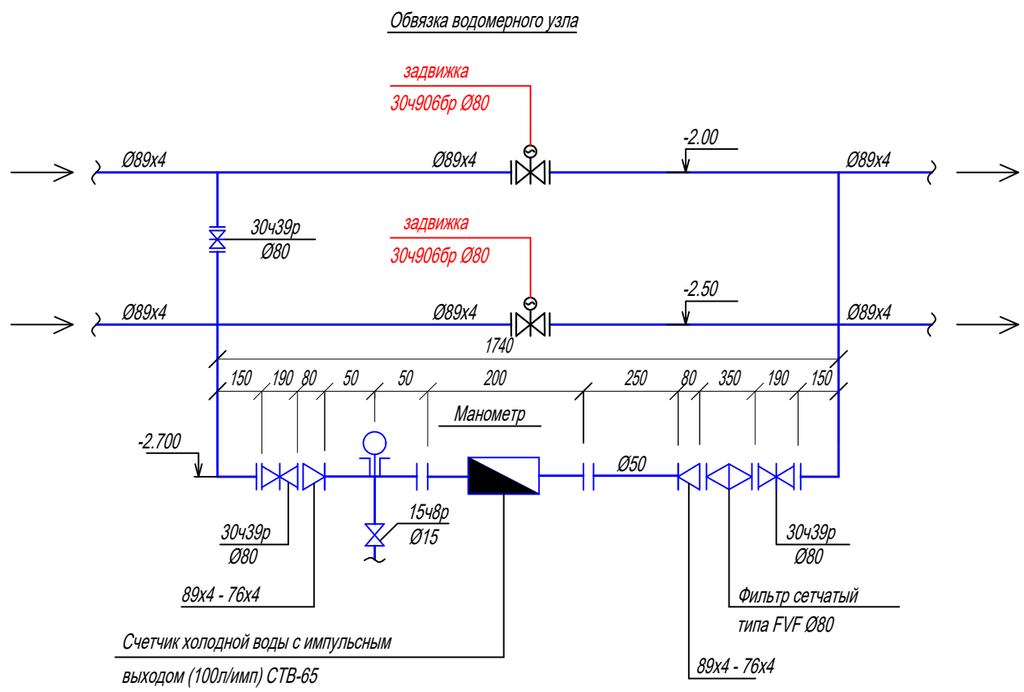

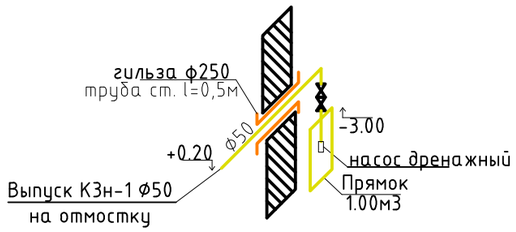

						09-24-ВК
						"Капитальный ремонт зданий КГУ "Общеобразовательная средняя школа имени С.Байшева" по адресу:г. Темир, Темирского района, Актюбинской области, улица. Ыбырая Алтынсарина, 38"
Изм	Nуч	Лист	Nдок	Подпись	Дата	
ГАП		Тиметов У				Водоснабжение и канализация Блок А — Стадия: РП; Лист: 8; Листов:
Проверил		Тиметов У				
Разработал		Ынтымакулы				
						План насосной на отм. -3,00. Схема трубопроводов — ТОО "АСК-Көксарай" г. Шымкент 2024г
Н.контроль		Кданов Б				

Чертежи пожарных шкафов

Разрез

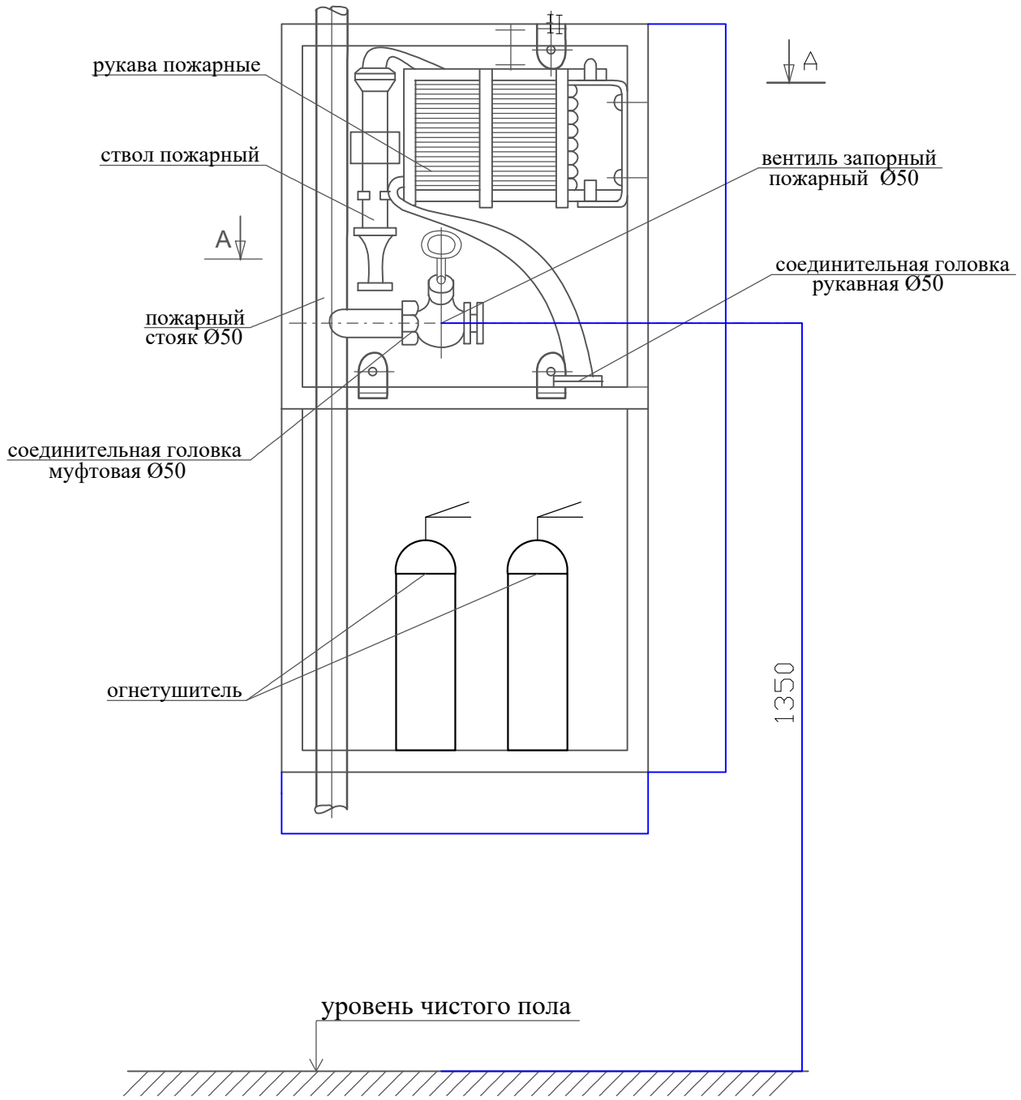

РазрезII-II

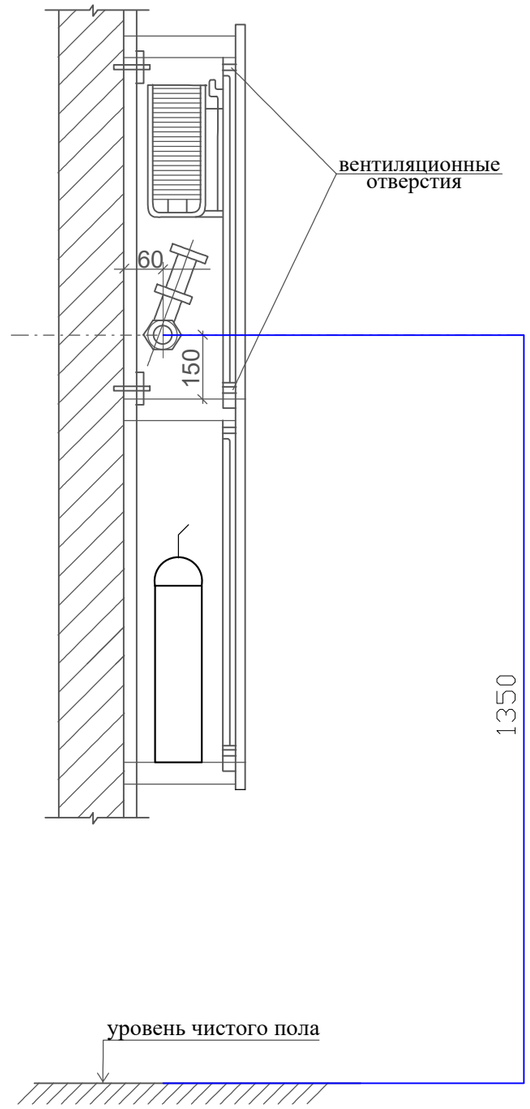

План по А – А

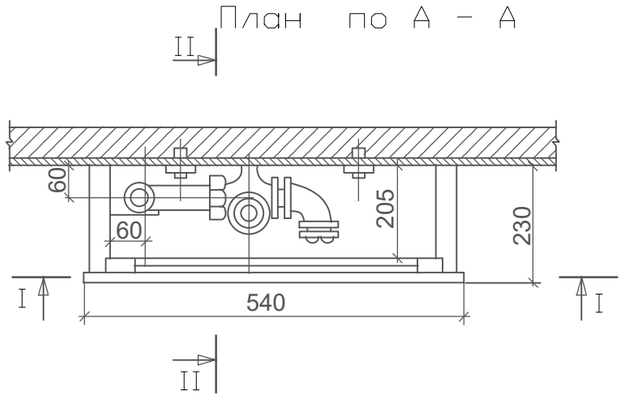

Изм	Nуч	Лист	Nдок	Подпись	Дата	09-24-ВК
ГАП		Тиметов У				"Капитальный ремонт зданий КГУ "Общеобразовательная средняя школа имени С.Байшева" по адресу:г. Темир, Темирского района, Актюбинской области, улица. Ыбырая Алтынсарина, 38"
Проверил		Тиметов У				Водоснабжение и канализация Блок А — Стадия: РП; Лист: 9; Листов:
Разработал		Ынтымакулы				
Н.контроль		Кданов Б				Чертежи пожарных шкафов — ТОО "АСК-Көксарай" г. Шымкент 2024г

Водомерный узел

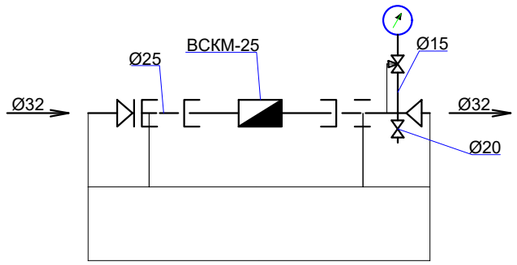

Спецификация материалов

Марка поз.	Обозначение	Наименование	Кол-во	Масса ед-цы, кг	Примеч.
		Водомерный узел			
1	ГОСТ 16019-83/244-301-0504	Счетчик холодной воды крыльчатый ду25	1	8.5	компл.
2	ГОСТ 8625-77*/261-302-0273	Манометр общего назначения ОБМ - 100	1	0.920	шт
3	14М1	Кран трехходовой Ø15	1	0.25	шт
4	15ч8р/242-301-1202	Вентиль муфтовый Ø20	1	2.7	шт
5	ГОСТ 3262-75/241-101-0403	Трубопровод оцинк Ø25	1	2.95	м
6	ГОСТ 17378-2001/241-114-0102	Переход Ø32х25	2	0.28	шт

Изм	Nуч	Лист	Nдок	Подпись	Дата
ГАП		Тиметов У			
Проверил		Тиметов У			
Разработал		Ынтымакулы			
Н.контроль		Кданов Б			

09-24-ВК

"Капитальный ремонт зданий КГУ "Общеобразовательная средняя школа имени С.Байшева" по адресу:г. Темир, Темирского района, Актюбинской области, улица. Ыбырая Алтынсарина, 38"

Водоснабжение и канализация Блок А	Стадия	Лист	Листов
	РП	10	
Водомерный узел	ТОО "АСК-Көксарай" г. Шымкент 2024г		

В2

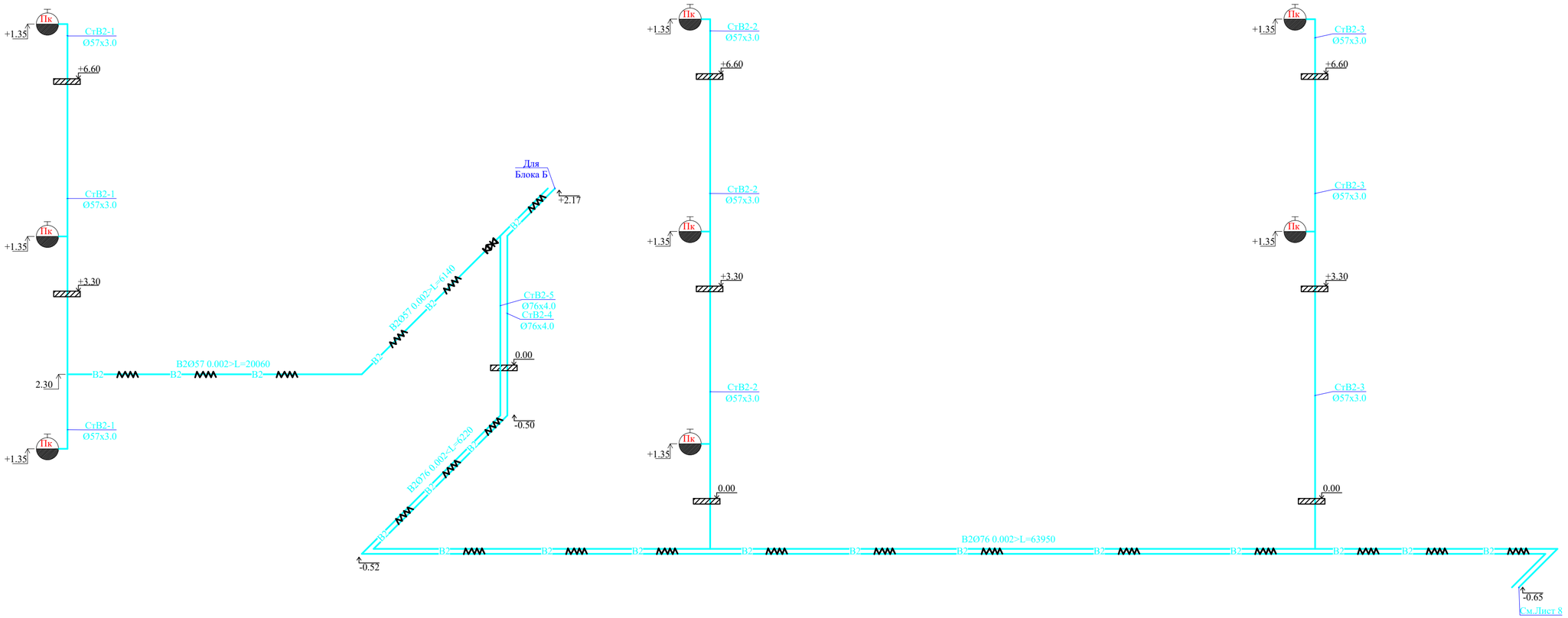

						09-24-ВК
						"Капитальный ремонт зданий КГУ "Общеобразовательная средняя школа имени С.Байшева" по адресу:г. Темир, Темирского района, Актюбинской области, улица. Ыбырая Алтынсарина, 38"
Изм	Nуч	Лист	Nдок	Подпись	Дата	
ГАП		Тиметов У				Водоснабжение и канализация Блок А — Стадия: РП; Лист: 11; Листов:
Проверил		Тиметов У				
Разработал		Ыntымакулы				
						Аксонометрическая схемы В2 — ТОО "АСК-Көксарай" г. Шымкент 2024г
Н.контроль		Кданов Б				

В1 и Т3

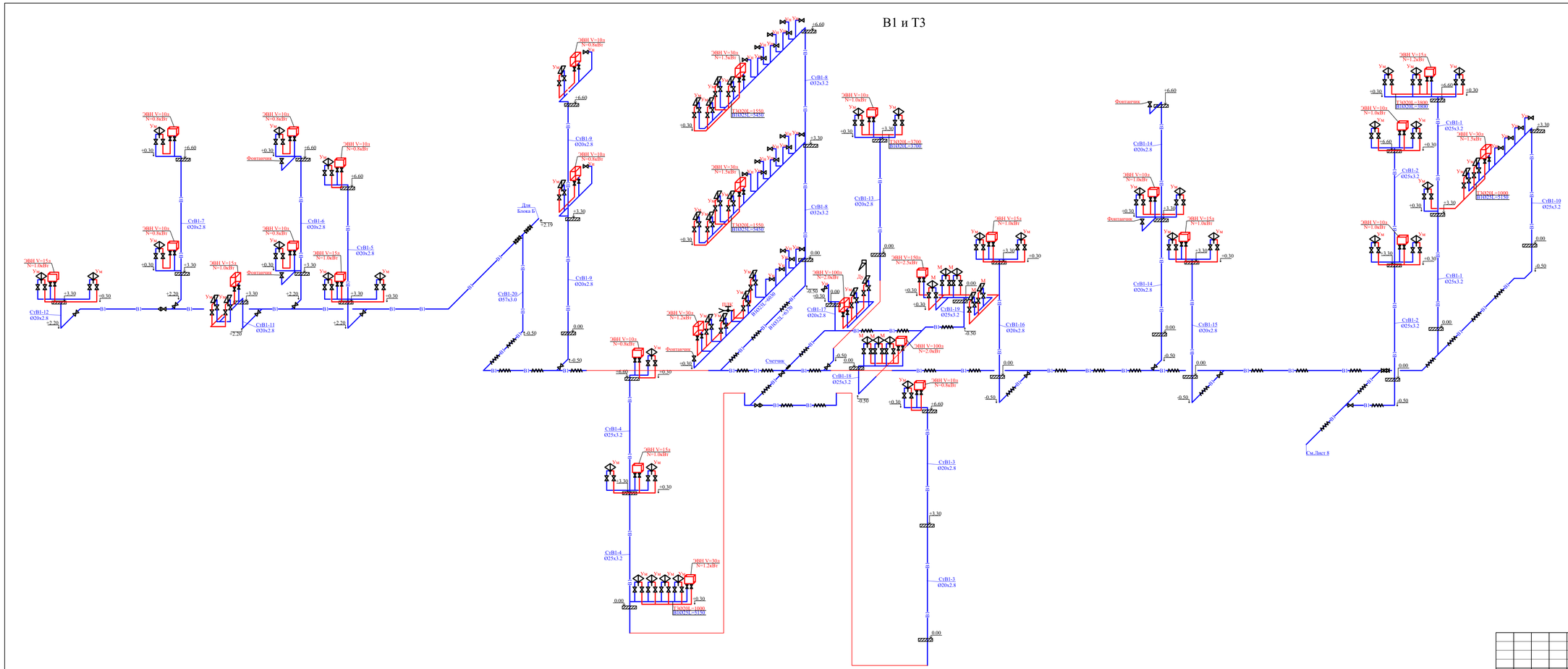

Изм	Nуч	Лист	Nдок	Подпись	Дата	09-24-ВК
						"Капитальный ремонт зданий КГУ "Общеобразовательная средняя школа имени С.Байшева" по адресу:г. Темир, Темирского района, Актюбинской области, улица. Ыбыряя Алтынсарина, 38"
ГАП	Тиметов У					Водоснабжение и канализация Блок А — Стадия: РП; Лист: 12; Листов:
Проверил	Тиметов У					
Разработал	Ыбтымакулы					
Н.контроль	Кданов Б					Аксонометрическая схемы В1 и Т3 — ТОО "АСК-Коксарай" г. Шымкент 2024г

К1

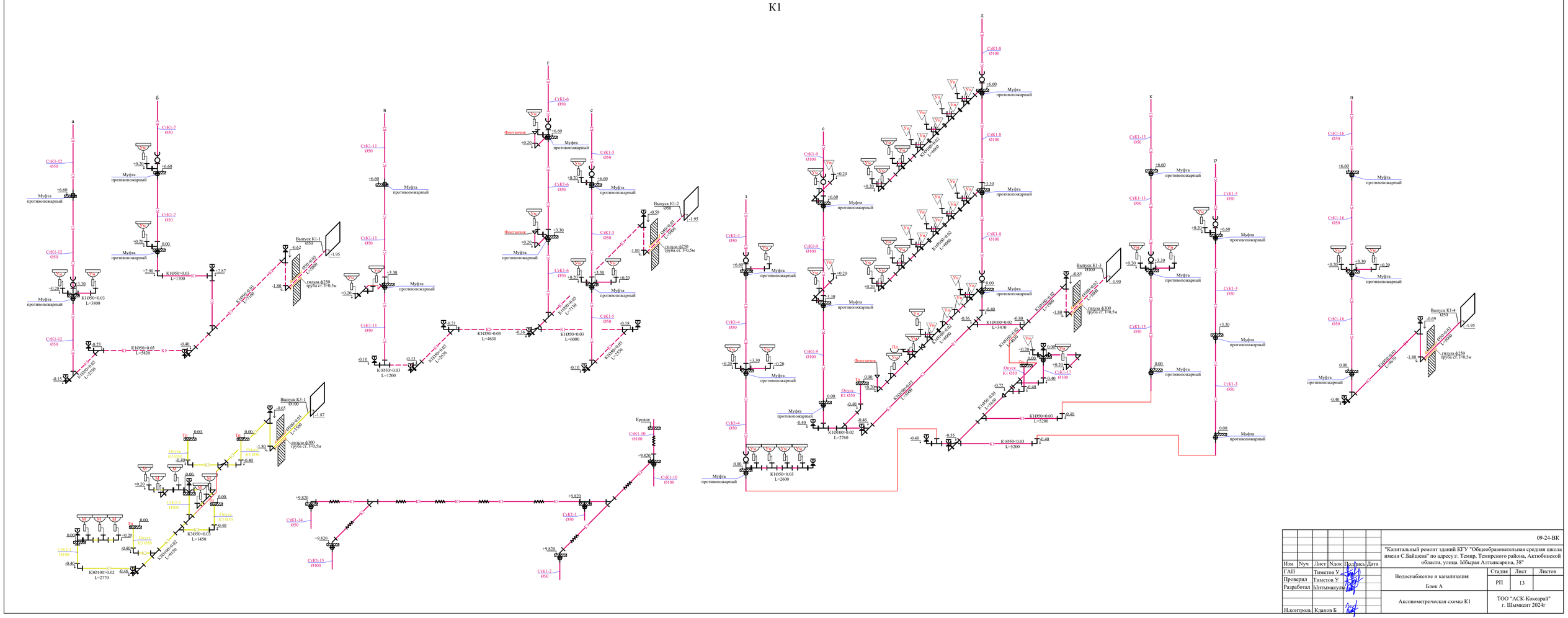
а
б
в
г
с
д
е
з
к
р
п
СуК1-12 Ø50
СуК1-7 Ø50
СуК1-11 Ø50
СуК1-6 Ø50
СуК1-5 Ø50
СуК1-8 Ø100
СуК1-9 Ø100
СуК1-4 Ø50
СуК1-13 Ø50
СуК1-3 Ø50
СуК1-16 Ø50
СуК1-17 Ø100
СуК1-10 Ø100
СуК1-14 Ø50
СуК1-15 Ø100
СуК1-1 Ø50
СуК1-2 Ø50
СуК3-2 Ø100
Муфта противопожарный
Фонтанчик
Выпуск К1-1 Ø50
Выпуск К1-2 Ø50
Выпуск К1-3 Ø100
Выпуск К1-4 Ø50
Выпуск К3-1 Ø100
Опуск К1 Ø50
Опуск К3 Ø100
Опуск К3 Ø50
Кровля
К1Ø50-0.03 L=3800
К1Ø50-0.03 L=1700
К1Ø50-0.03 L=5820
К1Ø50-0.03 L=2510
К1Ø100-0.02 L=7100
К1Ø100-0.02 L=3500
К1Ø100-0.02 L=3500
К1Ø100-0.02 L=3500
К1Ø50-0.03 L=1200
К1Ø50-0.03 L=4630
К1Ø100-0.02 L=7100
К1Ø50-0.03 L=6000
К1Ø100-0.02 L=2570
К1Ø100-0.02 L=2558
К1Ø100-0.02 L=6600
К1Ø100-0.02 L=6600
К1Ø100-0.02 L=6600
К1Ø100-0.02 L=3470
К1Ø100-0.02 L=2760
К1Ø100-0.02 L=2600
К1Ø100-0.02 L=3500
К1Ø100-0.02 L=3500
К1Ø100-0.02 L=3500
К1Ø50-0.03 L=5200
К1Ø50-0.03 L=5200
К1Ø100-0.02 L=3500
К1Ø100-0.02 L=3500
К1Ø100-0.02 L=3500

К1

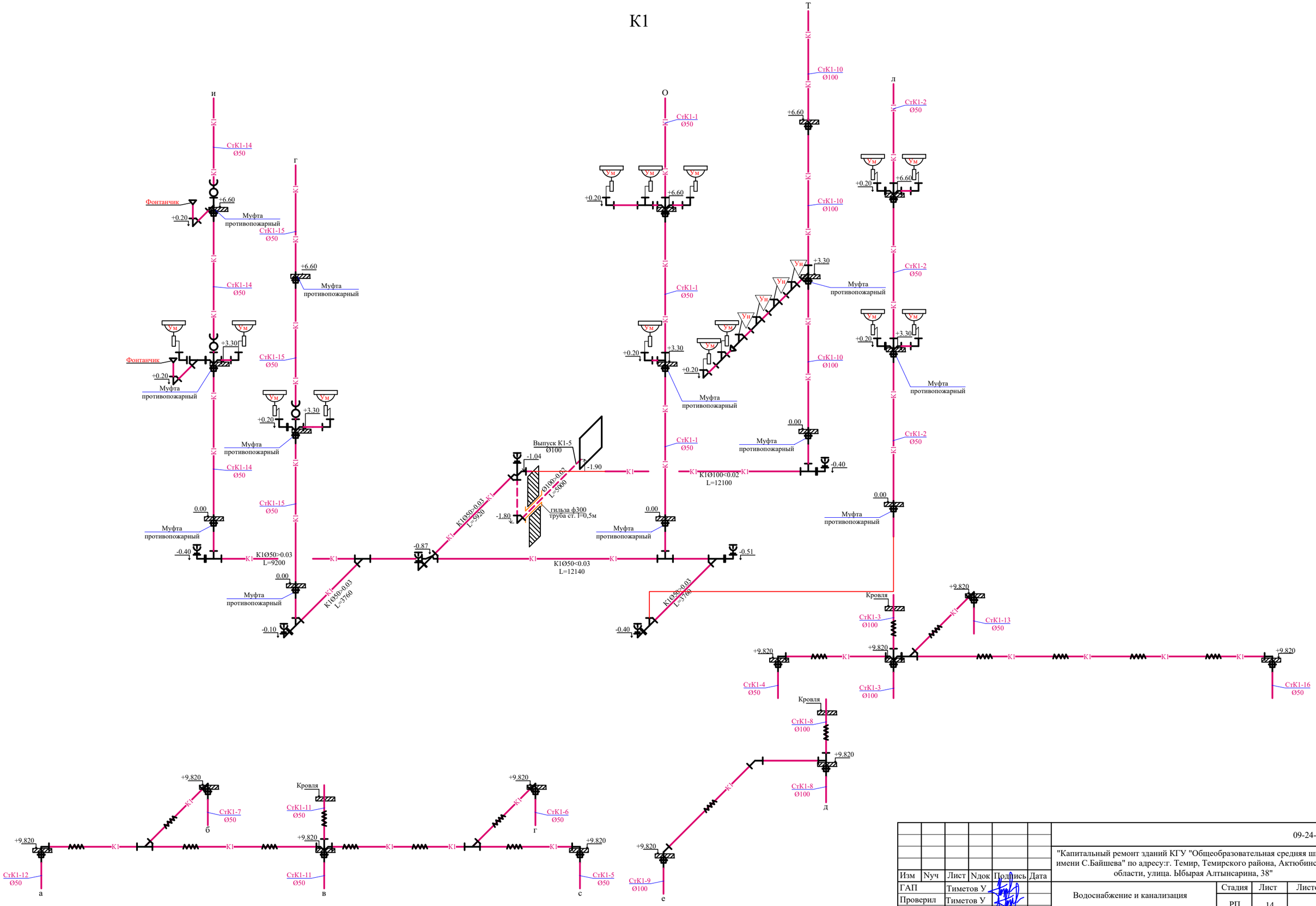

						09-24-ВК
						"Капитальный ремонт зданий КГУ "Общеобразовательная средняя школа имени С.Байшева" по адресу:г. Темир, Темирского района, Актюбинской области, улица. Ыбырая Алтынсарина, 38"
Изм	Nуч	Лист	Nдок	Подпись	Дата	
ГАП		Тиметов У				Водоснабжение и канализация Блок А — Стадия: РП; Лист: 14; Листов:
Проверил		Тиметов У				
Разработал		Ынтымакулы				
						Аксонометрическая схемы К1 — ТОО "АСК-Көксарай" г. Шымкент 2024г
Н.контроль		Кданов Б				

Позиция	Наименование и техническая характеристика	Тип, марка обозначение документа, опросного листа	Код оборудования, изделия материала	завод изготовитель	Единица измерения	Коли-чество	Масса единицы кг.	Примечание
1	2	3	4	5	6	7	8	9
	Водопровод В1							
1	Вентиль запорный чугунный муфтовый ДУ32мм PN 16	15кч18п1	242-301-1204		шт	1	2.70	
2	Труба стальная сварная водогазопроводная оцинкованная обыкновенная Ø32х3.2мм	ГОСТ 3262-75	241-101-0404		м	35		
3	Крепление стальных трубопроводов	Ст-3			кг	8		
4	Окраска стальных трубопроводов эмалью ХВ-785 2 слоя по грунту ФЛ-03К				м	35		
5	Гидравлическое испытание систем холодного водопровода Дезинфекция систем водопровода хлорной водой				м	35		
6	Гибкая трубчатая изоляция из вспененного каучука, t от -200°С до +105°С, Лст 0,038 Вт/(м·К) при +20°С, фактор μ больше или равно 7000 бст 13 мм диаметром 32 мм	СТ РК 3364-2019,	234-303-0309		м	35		
	Водопровод В2							
1	Труба стальная электросварная Ø57х3 мм	ГОСТ 10705-80	241-102-0137		м	5	4	
2	Труба стальная электросварная Ø76х4 мм	ГОСТ 10705-80	241-102-0154		м	70	7.10	
3	Задвижка фланцевая с обрезиненным клином, с невыдвижным шпинделем, корпус из серого чугуна, с маховиком, для воды Ф65мм	30ч39р	242-101-0607		шт	2	15	
4	Крепление стальных трубопроводов	Ст-3			кг	25		
5	Окраска стальных трубопроводов эмалью ХВ-785 2 слоя по грунту ФЛ-03К				м	75		
6	Кран пожарный Ø50:				Комплект	1		
	-вентиль запорный пожарный латунный с муфтой Ø50	ГОСТ 5761-2005	242-303-0301		шт	1	3,3	
	пожарный рукав Ø50 L=20м	СТ РК 1714-2007	244-402-0101		шт/пм	1/20		
	- ствол пожарный ручной РС-50	ГОСТ Р 53331-2009	244-403-0101		шт	1		
	-головка соединительная рукавная ГР-50 -головка соединительная цапковая ГР-50	ГОСТ 53279-2009 ГОСТ 53279-2009	244-401-0101 244-401-0102		шт шт	2 1		
7	-шкаф пожарный	ШПК - 320 ВОК	248-307-0106		шт	1		
8	Огнетушитель	СТ РК ГОСТ Р 51057-2005	248-305-0106		шт	2	4.0	
9	Отвод стальной сварной Ø50мм	ГОСТ 17375-2001	241-112-0124		шт	1	2.13	
10	Гибкая трубчатая изоляция из вспененного каучука, t от -200°С до +105°С, Лст 0,038 Вт/(м·К) при +20°С, фактор μ больше или равно 7000 бст 13 мм диаметром 65 мм	СТ РК 3364-2019,	234-303-0319		м	70		

Согласовано

Взам. инв. N°

Подп. и дата

Инв. N° подл.

Изм	Nуч	Лист	Nдок	Подпись	Дата
ГАП		Тиметов У			
Проверил		Тиметов У			
Разработал		Ынтымакулы			
Н.контроль		Кданов Б			

09-24-ВК

"Капитальный ремонт зданий КГУ "Общеобразовательная средняя школа имени С.Байшева" по адресу:г. Темир, Темирского района, Актюбинской области, улица. Ыбырая Алтынсарина, 38"

Водоснабжение и канализация

Блок Б

Стадия	Лист	Листов
РП	1	1

Спецификация оборудования, изделий и материалов

ТОО "АСК-Көксарай"
г. Шымкент 2024г

Позиция	Наименование и техническая характеристика	Тип, марка обозначение документа, опросного листа	Код оборудования, изделия материала	завод изготовитель	Единица измерения	Коли-чество	Масса единицы кг.	Примечание
1	2	3	4	5	6	7	8	9
	Водопровод В1							
1	Вентиль запорный чугунный муфтовый ДУ20мм PN 16	15кч18п1	242-301-1202		шт	20	0.70	
	"ДУ32мм"	15кч18п1	242-301-1204		шт	3	2.70	
2	Труба из полипропилена PP-R SDR 7,4 PN 16 ДУ20х2,8мм	ГОСТ 32415-2013	241-205-1201		м	30	0,118	
3	Труба из полипропилена PP-R SDR 7,4 PN 16 ДУ32х3,2мм	ГОСТ 32415-2013	241-205-1203		м	10	0,118	
4	Труба стальная сварная водогазопроводная оцинкованная обыкновенная Ø20х2.8мм	ГОСТ 3262-75	241-101-0402		м	10	1.28	
	"Ø32х3.2мм"	ГОСТ 3262-75	241-101-0404		м	25		
5	Клипсы Д20 через 0,5 м		241-221-0102		шт	60		
6	Клипсы Д32 через 0,5 м		241-221-0104		шт	20		
7	Крепление стальных трубопроводов	Ст-3			кг	20		
8	Окраска стальных трубопроводов эмалью ХВ-785 2 слоя по грунту ФЛ-03К				м	35		
9	Переход стальной сварной Ø32х20мм	ГОСТ 17378-2001	241-114-0101		шт	2		
10	Поливочный кран Ø 25 (наружный):				комплект	1		
	а) вентиль запорный муфтовый Ø 25	15кч18п2	242-301-1203		шт	1	1.4	
	б) рукав резино-тканевый Ø25 длиной 10м	18698-79*			шт	1	1,03	
11	Гидравлическое испытание систем холодного водопровода Дезинфекция систем водопровода хлорной водой				м	75		
12	Гибкая трубчатая изоляция из вспененного каучука, t от -200°С до +105°С, Лст 0,038 Вт/(м·К) при +20°С, фактор μ больше или равно 7000 бст 13 мм диаметром 32 мм	СТ РК 3364-2019,	234-303-0309		м	25		
	Водопровод Горячей воды Т3							
1	Клапан (вентиль) запорный чугунный муфтовый, для водыи пара, Т до +225°С, PN 16, марки 15кч18п(р),15кч33п ду20мм PN 16	15кч18п1	242-301-1202		шт	4	0.70	
2	Труба из полипропилена PP-R SDR 7,4 PN 16 ДУ20х2,8мм	ГОСТ 32415-2013	241-205-1201		м	15	0,118	
3	Клипсы Д20 через 0,5 м		241-221-0102		шт	30		
4	Электроводонагреватель "Аристон" =30л 1.5квт		513-106-0103		шт	1		
5	Электроводонагреватель "Аристон" =10л 1.0квт		513-106-0101		шт	2		
6	Гидравлическое испытание систем холодного водопровода Дезинфекция систем водопровода хлорной водой				м	15		

Согласовано

Взам. инв. N°

Подп. и дата

Инв. N° подл.

Изм	Nуч	Лист	Nдок	Подпись	Дата
ГАП		Тиметов У			
Проверил		Тиметов У			
Разработал		Ынтымакулы			
Н.контроль		Кданов Б			

09-24-ВК

"Капитальный ремонт зданий КГУ "Общеобразовательная средняя школа имени С.Байшева" по адресу:г. Темир, Темирского района, Актюбинской области, улица. Ыбырая Алтынсарина, 38"

Водоснабжение и канализация

Блок В

Стадия	Лист	Листов
РП	1	4

Спецификация оборудования, изделий и материалов

ТОО "АСК-Көксарай"
г. Шымкент 2024г

№ п/п	Наименование и техническая характеристика	Тип,марка обозначение документа опросного листа	Код оборудования, изделия материала	Завод изготовитель	Единица измерения	Коли-чество	Масса единицы кг	Примечание
1	2	3	4	5	6	7	8	9
	Сантехнические приборы							
1	Умывальники керамические овальные с верхней камерой смешивания, кронштейнами,		244-101-0101-0001					
	бутылочным латунным сифоном выпуском, со скрытыми установочными поверхностями	ГОСТ 30493-96			комп	6	20,2	
2	Пьедесталы для умывальников полуфарфоровые и фарфоровые	ГОСТ 30493-96	244-104-0101		шт	6	21,9	
3	Смеситель для умывальника двухрукояточный центральный набортный, излив		244-104-0400					
	с аэратором См-УмДЦБА	ГОСТ 25809-96	244-104-0401		комп	4	1,92	
4	Смеситель для раковины GROHE Eurosmart однорычажный, с донным клапаном, M-Size, хромированное покрытие	ГОСТ 25809-96	244-104-0510		комп	2		
	Унитаз размерами не менее L 605 мм, B 360 мм с косым выпуском и цельноотлитой полочкой УНТЦ / сиденье для унитаза							
5	с косым выпуском и цельноотлитой полочкой УНТЦ	ГОСТ 30493-96	244-101-0302		шт	10	25,7	
	Бачки смывные керамические с арматурой,с непосредственным присоединением							
6	к унитазу с верхним пуском БНвпф	ГОСТ 30493-96	244-101-0600		комп	8	18,1	
7	Бочка с кнопками для смыва унитаза на расстоянии – ручное управление (хром), керамические с арматурой,с непосредственным присоединением к унитазу				комп	2		
8	Механизм управления; Шланг длиной 3 м для подключения кнопки к выпускному механизму				комп	2		
9	Гибкие шланги в н/ж оплетке для присоединения санприборов длиной 1м				шт	40		
10	Фонтанчик питьевой Фт-П-Н из нержавеющей стали		244-102-0900		комп	40		

Согласовано

Взам. инв. №

Подп. и дата

Инв. № подл.

№ п/п	Наименование и техническая характеристика	Тип,марка обозначение документа опросного листа	Код оборудования, изделия материала	Завод изготовитель	Единица измерения	Коли-чество	Масса единицы кг	Примечание
1	2	3	4	5	6	7	8	9
	Водопровод В2							
1	Труба стальная электросварная Ø57х3 мм	ГОСТ 10705-80	241-102-0137		м	50	4	
2	Труба стальная электросварная Ø76х4 мм	ГОСТ 10705-80	241-102-0154		м	30	7.10	
3	Задвижка фланцевая с обрезиненным клином, с невыдвижным шпинделем, корпус из серого чугуна, с маховиком, для воды Ф65мм	30ч39р	242-101-0607		шт	3	15	
4	Крепление стальных трубопроводов	Ст-3			кг	55		
5	Окраска стальных трубопроводов эмалью ХВ-785 2 слоя по грунту ФЛ-03К				м	80		
6	Кран пожарный Ø50:				Комплект	4		
	-вентиль запорный пожарный латунный с муфтой Ø50	ГОСТ 5761-2005	242-303-0301		шт	1	3,3	
	пожарный рукав Ø50 L=20м	СТ РК 1714-2007	244-402-0101		шт/пм	1/20		
	- ствол пожарный ручной РС-50	ГОСТ Р 53331-2009	244-403-0101		шт	1		
	-головка соединительная рукавная ГР-50 -головка соединительная цапковая ГР-50	ГОСТ 53279-2009 ГОСТ 53279-2009	244-401-0101 244-401-0102		шт шт	2 1		
7	-шкаф пожарный	ШПК - 320 ВОК	248-307-0106		шт	4		
8	Огнетушитель	СТ РК ГОСТ Р 51057-2005	248-305-0106		шт	8	4.0	
9	Тройник ДУ50	ГОСТ 17376-2001	241-113-0106		шт	1	10	
10	Отвод стальной сварной Ø50мм	ГОСТ 17375-2001	241-112-0124		шт	7	2.13	
11	Переход из углеродистой стали Ø65х50	ГОСТ 17378-2001	241-114-0112		шт	3		
12	Тройник стальной Ø65мм	ГОСТ 17380-2001	241-113-0111		шт	1	1,0	
13	Отвод стальной сварной Ø65мм	ГОСТ 17375-2001	241-112-0132		шт	1	2,77	
14	Гибкая трубчатая изоляция из вспененного каучука, t от -200°С до +105°С, Лст 0,038 Вт/(м·К) при +20°С, фактор μ больше или равно 7000 бст 13 мм диаметром 50 мм	СТ РК 3364-2019,	234-303-0315		м	40		
15	Гибкая трубчатая изоляция из вспененного каучука, t от -200°С до +105°С, Лст 0,038 Вт/(м·К) при +20°С, фактор μ больше или равно 7000 бст 13 мм диаметром 65 мм	СТ РК 3364-2019,	234-303-0319		м	30		

Согласовано

Взам. инв. N°

Подп. и дата

Инв. N° подл.

№ п/п	Наименование и техническая характеристика	Тип,марка обозначение документа опросного листа	Код оборудования, изделия материала	Завод изготовитель	Единица измерения	Коли-чество	Масса единицы кг	Примечание
1	2	3	4	5	6	7	8	9
	Канализация К1							
1	Трубы полиэтиленовые канализационные Д50 по конструкциям здания	ГОСТ 32414-2013	241-203-0301		м	5	0,423	
2	Трубы полиэтиленовые канализационные Д100 по конструкциям здания	ГОСТ 32414-2013	241-203-0306		м	30	1,117	
3	Трубы чугунные раструбные канализационные Ф100 в земле	ГОСТ 6942-98	241-502-0102		м	4	25	
4	Труба стальная электросварная Ø300мм L=500мм (гильза в теле фундамента)	ГОСТ 10704-91	241-417-0114		шт	1	17.33	
5	Отвод из поливинилхлорида ПВХ 90° для канализационных труб 100Кх100К	ГОСТ 32414-2013	241-208-4503		шт	8	0,35	
6	Отвод из поливинилхлорида ПВХ 90° для канализационных труб 50Кх50К	ГОСТ 32414-2013	241-208-4501		шт	4	0,35	
7	Тройник из поливинилхлорида ПВХ 90° для канализационных труб 100Кх100Кх100К	ГОСТ 32414-2013	241-209-3603		шт	13	0,48	
8	Тройник из поливинилхлорида ПВХ 90° для канализационных труб 100Кх50Кх100К	ГОСТ 32414-2013	241-209-3801		шт	4	0,28	
9	Тройник из поливинилхлорида ПВХ 90° для канализационных труб 50Кх50х50К	ГОСТ 32414-2013	241-209-3601		шт	1	0,48	
10	Крестовина из поливинилхлорида ПВХ 90° для канализационных труб 100К	ГОСТ 32414-2013	241-212-0902		шт	1	0,28	
11	Прочистка Д100-ПНД	ГОСТ 32414-2013	241-220-0103		шт	3	0,089	
12	Ревизия канализационная ПВХ с уплотнительной резинкой 100К	ГОСТ 32414-2013	241-220-0103		шт	1	0,475	
13	Крышка канализационная ПВХ с уплотнительной резинкой 100К	ГОСТ 32414-2013	241-220-0103		шт	1	0,036	
14	Переход 100х50	ГОСТ 32414-2013	241-210-1102		шт	4		
15	Хомут для крепления труб ПВХ с уплотнительной резинкой DN 100		241-216-0203		шт	30		
16	Хомут для крепления труб ПВХ с уплотнительной резинкой DN 50		241-216-0201		шт	5		
17	Противопожарная муфта ду100	ОГНЕЗА-ПМ	274-101-0201-0008		шт	10	2.6	
18	Отвод 45 из чугунные раструбные канализационные Ф100	ГОСТ 6942-98	241-504-0102		шт	2		
19	Гибкая трубчатая изоляция из вспененного каучука, t от -200°С до +105°С, Лст 0,038 Вт/(м·К) при +20°С, фактор μ больше или равно 7000 бст 13 мм диаметром 100 мм	СТ РК 3364-2019,	234-303-0322		м	3		

Взам. инв. N°

Подп. и дата

Инв. N° подл.

Изм.	Кол.уч.	Лист	N:Док.	Подпись	Дата