Республика Казахстан
ТОО (АСК-Көксарай)
(Лиц №19021653 от25. 11. 2019г.)

Заказ: 09-24 Заказчик: КГУ
"Общеобразовательная средняя школа имени С.Байшева"
ГУ "Отдел образования Темирского района
Управления образования Актюбинской области".

РАБОЧИЙ ПРОЕКТ

«Капитальный ремонт зданий КГУ "Общеобразовательная средняя школа имени С.Байшева" по адресу:г. Темир, Темирского района, Актюбинской области, улица. Ыбырая Алтынсарина, 38"»

Водопровод и канализация (ВК)
Блок Б
Альбом 3

Директор **Тиметов У.М.**

ГАП **Тиметов У.М.**

г.Шымкент 2024г.

Ведомость рабочих чертежей основного комплекта - ВК

лист	Наименование	примечание
1	Титульный лист	
2	Общие данные	
3	План систем В1,Т3 и К1 на отм. 0,000	
4	Чертежи пожарных шкафов	
5	Аксонометрическая схемы В2 и В1	

Ведомость ссылочных и прилагаемых документов - ВК

Обозначение	Наименование	примечание
	1. Ссылочные документы	
Серия 3.900-10 вып. 1	Альбом оборудования фасонных частей и арматуры для сетей и сооружений водопровода и канализации.	
Серия 3.900-10 вып. 2	Трубопроводная арматура	
Серия 4.904-69 5	Детали крепления санитарно-технических приборов и трубопроводов.	
СН РК 3.02-07-2014 СП РК 3.02-107-2014	«Общественные здания и сооружения»	
СП РК 4.01-101-2012 СН РК 4.01-01-2011	"Внутренний водопровод и канализация"	
	Прилагаемые документы.	
ВК.СО	Спецификация оборудования.	1 лист

Общие указания

Рабочий проект: "Капитальный ремонт зданий КГУ "Общеобразовательная средняя школа имени С.Байшева" по адресу:г. Темир, Темирского района, Актюбинской области, улица. Ыбырая Алтынсарина, 38"

- выполнен в соответствии с требованиями государственных нормативов, действующих в Республике Казахстан:
- СН РК 4.01-01-2011 "Внутренний водопровод и канализация зданий и сооружений";
- СП РК 4.01-101-2012 "Внутренний водопровод и канализация".
- СП РК 3.02-107-2014 «Общественные здания и сооружения»

Хоз-питьевой водопровод

Источником хозяйственно-питьевого внутреннего водопровода являются проектируемые наружные водопроводные сети. Система холодного и горячего водоснабжения предусматривается для обеспечения хозяйственно-питьевых, противопожарных нужд.

В здании запроектирован три ввод водопровода из Блока А Ду=32мм. Водопроводные сети запроектированы из водогазопроводных труб Ø32х3.2 ГОСТ 3262-75. Стальные трубы окрашиваются 2 раза масляной краской. На сети устанавливается запорно-регулирующая арматура с целью отключения ремонтных участков и регулирования потока распределения воды.

Внутреннее пожаротушение Расход воды на внутреннее пожаротушение принят согласно таблица 2,3 и п. 4.2.6 СП РК 4.01-101-2012 принят 2 струи, каждый по 2,5 л/сек. Внутреннее пожаротушение обеспечивается пожарными кранами Ø50мм.

Пожарные краны установлены на высоте 1,35 м от уровня пола и размещены в пожарных шкафах, имеющих отверстия для проветривания, приспособленных для их опломбирования и визуального осмотра без вскрытия. В шкафах предусмотрена возможность размещения двух ручныхогнетушителей вместимостью по 10л.

Ливневая канализация предусмотрена часть АС

Монтаж и приемку санитарно-технических устройств вести в соответствии с требованиями СП РК 4.01-102-2013 " Внутренние санитарно- технические системы" и СН РК 4.01-05-2002 "Инструкция по проектированию и монтажу сетей водоснабжения и канализации из пластмассовых труб". После монтажа трубопроводов, систему канализации проверить на исправность трубопроводов.

Акты на скрытые работы

Перечень видов работ, для которых необходимо составление актов освидетельствования скрытых работ
Акт приемки и испытания внутреннего водопровода;
Акт приемки и испытания горячего водоснабжения
Акт приемки водомерного узла.
Акт приемки и испытания внутренней канализации.
Акт проверки системы водоснабжения, канализации и регулировки сантехприборов.
Акты о выполнении уплотнения (герметизации) выводов и выпусков инженерных коммуникаций в местах прохода их через подземную часть наружных стен зданий.
Акт о производстве и результатах очистки полости трубопроводов.
Акт испытания трубопроводов на прочность.

Основные показатели системы водоснабжения и канализации

Наименование системы	Требуемые давление на вводе, МПА	Расчетный расход				Установленная мощность электродвигателей кВт	Примечание
		м3/сут	м3/ч	л/с	при пожаре л/с		
		Блок А					
Сеть хозяйственно-питьевого водопровода	0.10	6.67	3.18	1.44			
Сеть хоз-фекальной канализации		6.67	3.18	1.44			
в том числе горячая вода		2.03	1.32	0.64			
		Столовая					
Сеть хозяйственно-питьевого водопровода		14.16	2.16	1.08			
Сеть хоз-фекальной канализации		14.16	2.16	1.08			
в том числе горячая вода		4.72	0.959	0.51			
		Блок В					
Сеть хозяйственно-питьевого водопровода		1.15	0.98	0.53	2х2.50		
Сеть хоз-фекальной канализации		1.15	0.98	2.13			
в том числе горячая вода		0.71	0.36	0.26			
		Общий расход					
Сеть хозяйственно-питьевого водопровода		21.98	6.32	3.05			
Сеть хоз-фекальной канализации		21.98	6.32	3.05			
в том числе горячая вода		7.46	2.64	1.41			

СХЕМА БЛОКИРОВКА

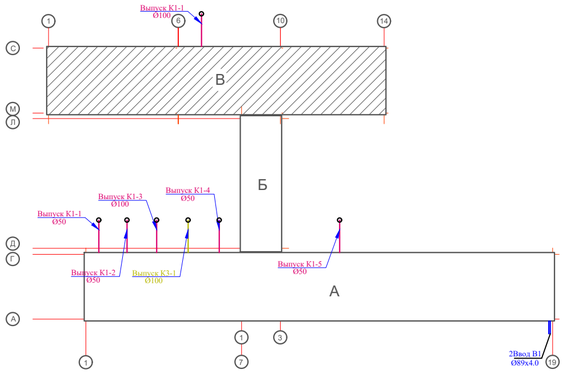

Условные обозначения

В1 — Холодная вода В1 Ø32мм

В2 — Противопожарный вода В2 Ø76 и 57мм

Настоящий проект "Капитальный ремонт зданий КГУ "Общеобразовательная средняя школа имени С.Байшева" по адресу:г. Темир, Темирского района, Актюбинской области, улица. Ыбырая Алтынсарина, 38" выполнен в соответствии с действующими нормами и правилами на территории Республики Казахстан и предусматривает мероприятия, обеспечивающие взрыво-пожаро-безопасность, исключающие вредные воздействияна окружающую среду и воздушный бассейн, а также предупреждающие чрезвычайные ситуации природного и техногенного характера.

Главный инженер проекта Тиметов У

Согласовано: Часть АС Гусейнова М.; Часть ЭСН Ярыгин Ю; Часть ОВ Гадо В.Ю.; Часть ТХ Ашурова О.; Часть ТП Кочетокова О; Часть ПС ерединченко В

Подпись | Подпись | Взам инв. N | Подпись и дата | Инв. N подл.

Изм	Nуч	Лист	Nдок	Подпись	Дата
ГАП		Тиметов У			
Проверил		Тиметов У			
Разработал		Ынтымакулы			
Н.контроль		Кданов Б			

09-24-ВК

"Капитальный ремонт зданий КГУ "Общеобразовательная средняя школа имени С.Байшева" по адресу:г. Темир, Темирского района, Актюбинской области, улица. Ыбырая Алтынсарина, 38"

Водоснабжение и канализация Блок Б	Стадия	Лист	Листов
	РП	2	
Общие данные	ТОО "АСК-Көксарай" г. Шымкент 2024г		

План систем В1,Т3 и К1 на отм. 0,000

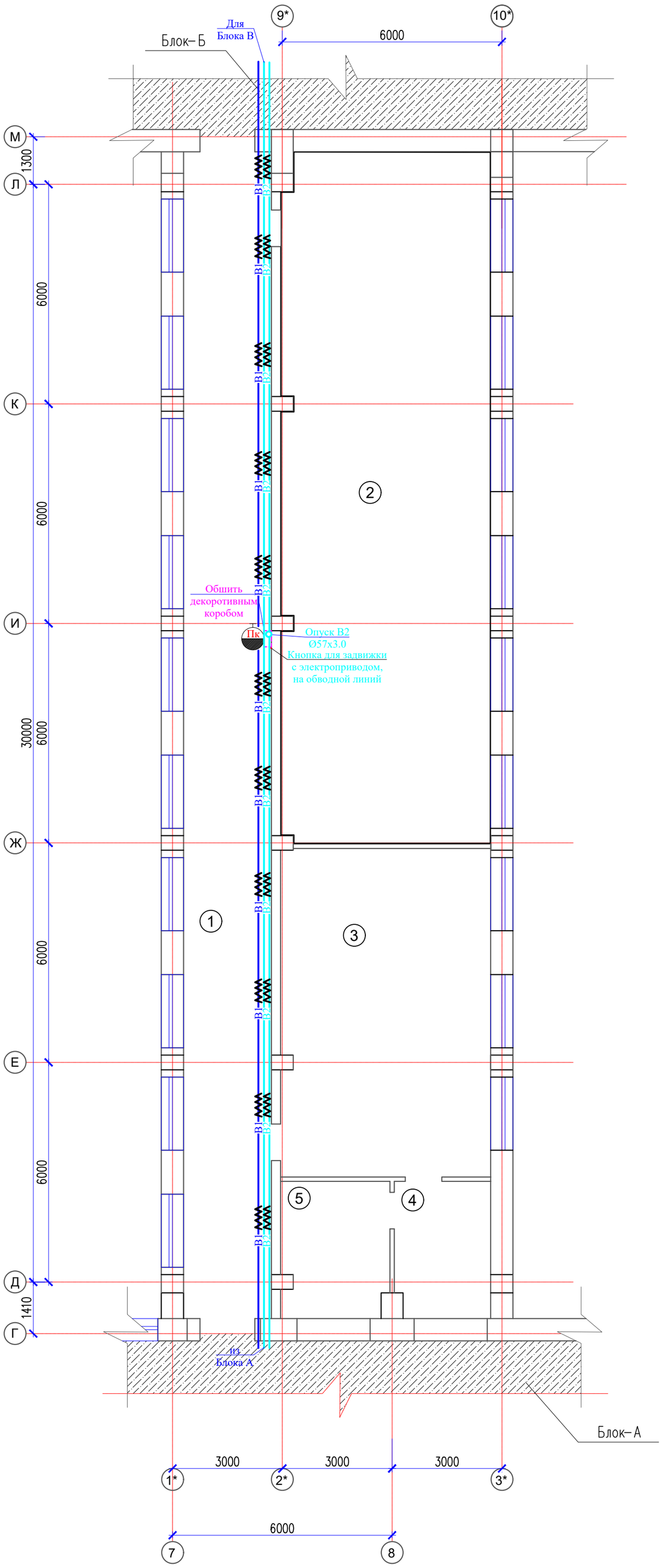

Экспликация помещений

Номер помещения	Наименование	Площадь, м2	Кат. помещения
1	Коридор	75,17	Д
2	Зал для борьбы	107,07	Д
3	Раздевалка	50,79	Д
4	Трудкабинет	9,48	Д
5	Склад	10,62	Д
	Итого	253,13	

						09-24-ВК
						"Капитальный ремонт зданий КГУ "Общеобразовательная средняя школа имени С.Байшева" по адресу:г. Темир, Темирского района, Актюбинской области, улица. Ыбырая Алтынсарина, 38"
Изм	Nуч	Лист	Nдок	Подпись	Дата	
ГАП		Тиметов У				Водоснабжение и канализация Блок Б — Стадия: РП; Лист: 3; Листов:
Проверил		Тиметов У				
Разработал		Ынтымакулы				
						План систем В1,Т3 и К1 на отм. 0,000 — ТОО "АСК-Көксарай" г. Шымкент 2024г
Н.контроль		Кданов Б				

Чертежи пожарных шкафов

Разрез

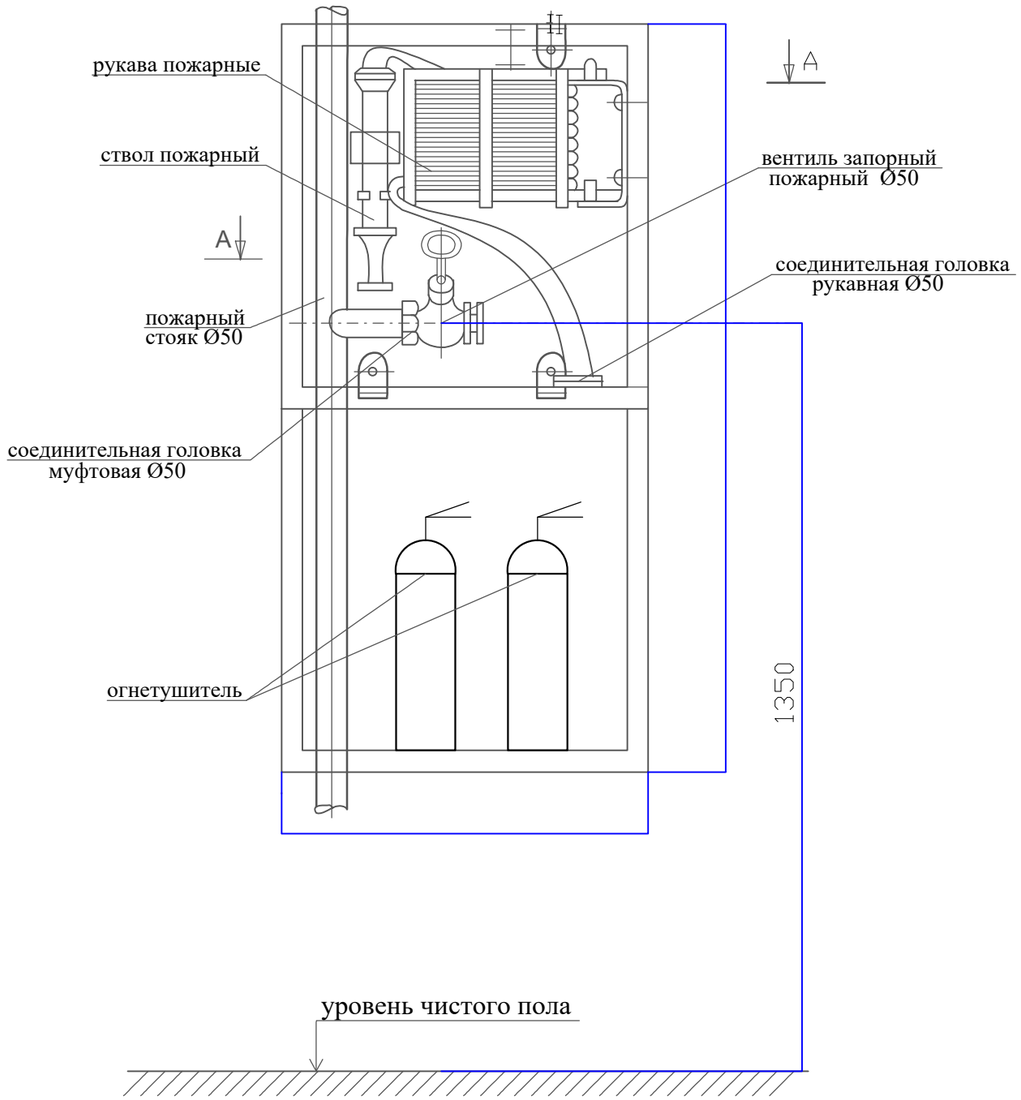

РазрезII-II

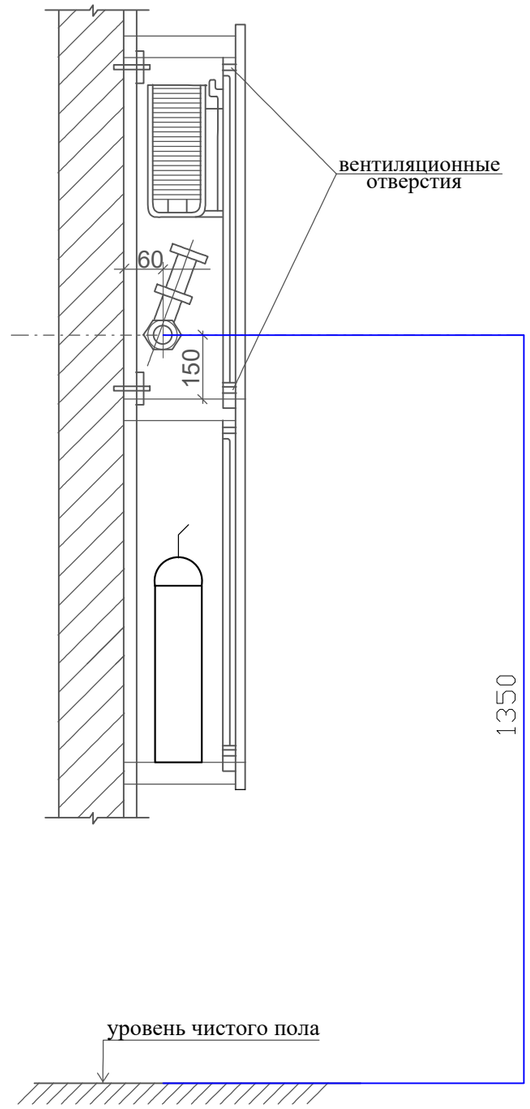

План по А – А

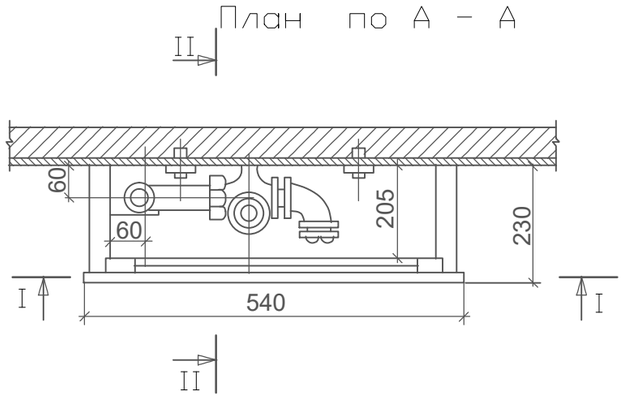

Изм	Nуч	Лист	Nдок	Подпись	Дата	09-24-ВК
ГАП		Тиметов У				"Капитальный ремонт зданий КГУ "Общеобразовательная средняя школа имени С.Байшева" по адресу:г. Темир, Темирского района, Актюбинской области, улица. Ыбырая Алтынсарина, 38"
Проверил		Тиметов У				Водоснабжение и канализация Блок Б — Стадия: РП; Лист: 4; Листов:
Разработал		Ынтымакулы				
						Чертежи пожарных шкафов — ТОО "АСК-Көксарай" г. Шымкент 2024г
Н.контроль		Кданов Б				

В1 и В2

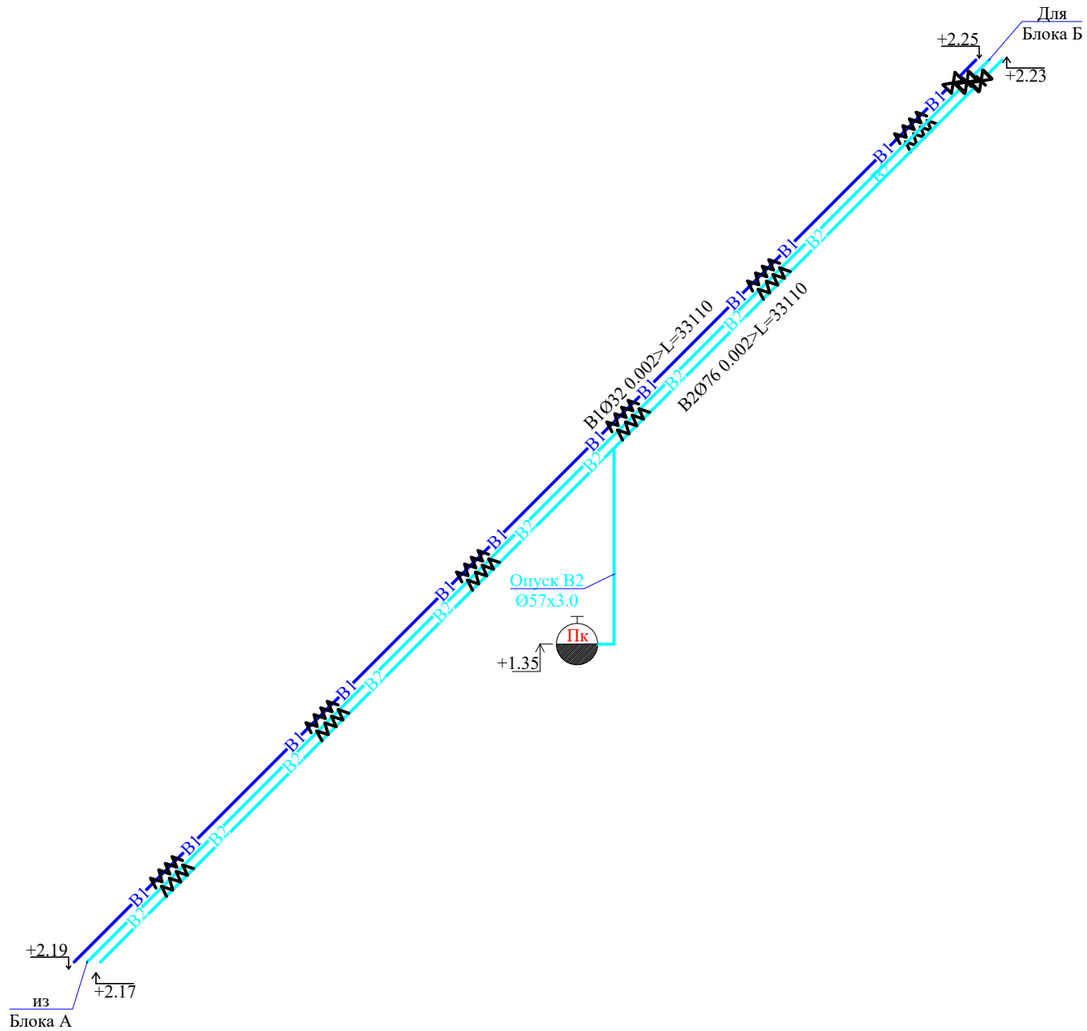

						09-24-ВК		
						"Капитальный ремонт зданий КГУ "Общеобразовательная средняя школа имени С.Байшева" по адресу:г. Темир, Темирского района, Актюбинской области, улица. Ыбырая Алтынсарина, 38"		
Изм	Nуч	Лист	Nдок	Подпись	Дата			
ГАП		Тиметов У				Водоснабжение и канализация Блок Б	Стадия	Лист	Листов
Проверил		Тиметов У					РП	5	
Разработал		Ынтымакулы							
						Аксонометрическая схемы В1 и В2	ТОО "АСК-Көксарай" г. Шымкент 2024г		
Н.контроль		Кданов Б							

Позиция	Наименование и техническая характеристика	Тип, марка обозначение документа, опросного листа	Код оборудования, изделия материала	завод изготовитель	Единица измерения	Коли-чество	Масса единицы кг.	Примечание
1	2	3	4	5	6	7	8	9
	Водопровод В1							
1	Вентиль запорный чугунный муфтовый ДУ32мм PN 16	15кч18п1	242-301-1204		шт	1	2.70	
2	Труба стальная сварная водогазопроводная оцинкованная обыкновенная Ø32х3.2мм	ГОСТ 3262-75	241-101-0404		м	35		
3	Крепление стальных трубопроводов	Ст-3			кг	8		
4	Окраска стальных трубопроводов эмалью ХВ-785 2 слоя по грунту ФЛ-03К				м	35		
5	Гидравлическое испытание систем холодного водопровода Дезинфекция систем водопровода хлорной водой				м	35		
6	Гибкая трубчатая изоляция из вспененного каучука, t от -200°С до +105°С, Лст 0,038 Вт/(м·К) при +20°С, фактор μ больше или равно 7000 бст 13 мм диаметром 32 мм	СТ РК 3364-2019,	234-303-0309		м	35		
	Водопровод В2							
1	Труба стальная электросварная Ø57х3 мм	ГОСТ 10705-80	241-102-0137		м	5	4	
2	Труба стальная электросварная Ø76х4 мм	ГОСТ 10705-80	241-102-0154		м	70	7.10	
3	Задвижка фланцевая с обрезиненным клином, с невыдвижным шпинделем, корпус из серого чугуна, с маховиком, для воды Ф65мм	30ч39р	242-101-0607		шт	2	15	
4	Крепление стальных трубопроводов	Ст-3			кг	25		
5	Окраска стальных трубопроводов эмалью ХВ-785 2 слоя по грунту ФЛ-03К				м	75		
6	Кран пожарный Ø50:				Комплект	1		
	-вентиль запорный пожарный латунный с муфтой Ø50	ГОСТ 5761-2005	242-303-0301		шт	1	3,3	
	пожарный рукав Ø50 L=20м	СТ РК 1714-2007	244-402-0101		шт/пм	1/20		
	- ствол пожарный ручной РС-50	ГОСТ Р 53331-2009	244-403-0101		шт	1		
	-головка соединительная рукавная ГР-50 -головка соединительная цапковая ГР-50	ГОСТ 53279-2009 ГОСТ 53279-2009	244-401-0101 244-401-0102		шт шт	2 1		
7	-шкаф пожарный	ШПК - 320 ВОК	248-307-0106		шт	1		
8	Огнетушитель	СТ РК ГОСТ Р 51057-2005	248-305-0106		шт	2	4.0	
9	Отвод стальной сварной Ø50мм	ГОСТ 17375-2001	241-112-0124		шт	1	2.13	
10	Гибкая трубчатая изоляция из вспененного каучука, t от -200°С до +105°С, Лст 0,038 Вт/(м·К) при +20°С, фактор μ больше или равно 7000 бст 13 мм диаметром 65 мм	СТ РК 3364-2019,	234-303-0319		м	70		

Согласовано

Взам. инв. N°

Подп. и дата

Инв. N° подл.

Изм	Nуч	Лист	Nдок	Подпись	Дата
ГАП		Тиметов У			
Проверил		Тиметов У			
Разработал		Ынтымакулы			
Н.контроль		Кданов Б			

09-24-ВК

"Капитальный ремонт зданий КГУ "Общеобразовательная средняя школа имени С.Байшева" по адресу:г. Темир, Темирского района, Актюбинской области, улица. Ыбырая Алтынсарина, 38"

Водоснабжение и канализация

Блок Б

Стадия	Лист	Листов
РП	1	1

Спецификация оборудования, изделий и материалов

ТОО "АСК-Көксарай"
г. Шымкент 2024г