Ведомость рабочих чертежей основного комплекта

Лист	Наименование	Примечание
1	Общие данные	
2	План на отм.0.000	
3	План кровли	
4	Разрез 1–1	
5	Фасад 1–7, А–В. Ведомость отделки фасада	
6	План полов	
7	Фундаментная плита.	
8	Спецификация элементов заполнения оконных и дверных проемов.	
9	Пандус П–1.	

Общие данные.

1. Исходные данные.

1.1. За отметку 0.000 принят уровень чистого пола здания.

1.2. Климатические условия:
– расчетная зимняя температура наружного воздуха –33 °С , средняя наиболее холодной пятидневки –24 °С
– вес снегового покрова для IVГ района –50 кгс/м2
– ветровое давление для района – 38 кгс/м2.

1.3. Здание отапливаемое
1.4. Степень агрессивного воздействия среды на металлоконструкции (по СНиП 2.03.11–85) – СНиП 5.04–23–2002 , и СНиП 2.0311–85
1.5. Металлоконструкции запроектированы в соответствии с требованиями СНиП 2.01.07–85, неагрессивная

1.6. В данном проекте разработаны чертежи марки КМ несущих и ограждающих металлоконструкций здания

1.7. Технические решения, принятые в рабочих чертежах, соответствуют требованиям экологических, санитарно–гигиенических, противопожарных и других действующих норм и правил и обеспечивают безопасную для жизни и здоровья людей эксплуатацию объекта при соблюдении предусмотренных рабочими чертежами мероприятий.

2. Характеристика здания

2.1 Размеры здания в плане по осям:
– длина – 13.7 м
– ширина –3.2 м

3. Конструктивные решения.

3.1. Фундаменты – фундаментная плита
3.2. Каркас запроектирован в легких металлических конструкциях
3.3. Колонны каркаса из металлических стоек
3.4. Стеновое ограждение – из сэндвич–панелей из минеральной ваты б=100 мм
3.5. Уклон кровли – 10%

4. Технико–экономические показатели

– Количество этажей	–1 этажное
– Общая площадь	–45,54 м2
– Площадь застройки	–52,54 м2
– Строительный объем	–85,24 м3

– Класс здания по степени ответственности – III ;
– Коэффициент надежности – 0,9;
– Степень огнестойкости – IIIа;
– Категория по пожарной опасности – D.

ПРИНЯТЫЕ ТЕХНИЧЕСКИЕ РЕШЕНИЯ СООТВЕТСТВУЮТ ТРЕБОВАНИЯМ ДЕЙСТВУЮЩИХ ЗАКОНОДАТЕЛЬНЫХ АКТОВ, НОРМ И ПРАВИЛ РЕСПУБЛИКИ КАЗАХСТАН ПО ВЗРЫВОПОЖАРНОЙ И ЭКОЛОГИЧЕСКОЙ БЕЗОПАСНОСТИ, ПО ОХРАНЕ ТРУДА, И ОБЕСПЕЧИВАЕТ БЕЗОПАСНУЮ ДЛЯ ЖИЗНИ И ЗДОРОВЬЯ ЛЮДЕЙ ЭКСПЛУАТАЦИЮ ОБЪЕКТОВ И СООРУЖЕНИЙ ПРИ СОБЛЮДЕНИИ МЕРОПРИЯТИЙ, ПРЕДУСМОТРЕННЫХ ПРОЕКТНОЙ ДОКУМЕНТАЦИЕЙ.

ГЛАВНЫЙ ИНЖЕНЕР ПРОЕКТА ТУЛЕГЕНОВ А.

Согласовано
РАЗДЕЛ ГП
РАЗДЕЛ ГСВ
РАЗДЕЛ ТМ

Взам. инв. N°
Подпись и дата
Инв. N° подл.

Изм.	Кол.уч.	Лист	N° док.	Подпись	Дата
Разработ		Хазим Г.			
Проверил		Аханов Н.			
Вед. инженер					
ГИП		Тулегенов А.			

АС

Разработка ПСД по капитальный ремонт летнего водопровода в селе Тандай Махамбетского района Атырауской области

Водоотчисные сооружения	Стадия	Лист	Листов
	РП	1	
Общие данные	ТОО "SALA"		

Копировал

ПЛАН НА ОТМ. 0.000

М 1:100

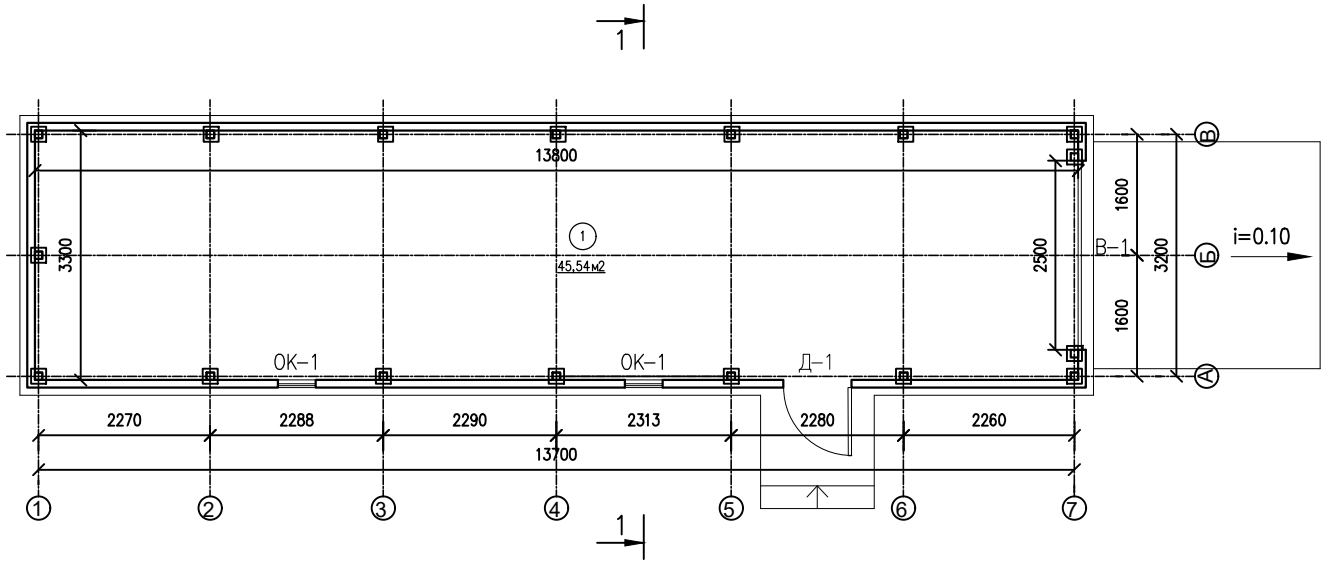

Согласовано

Взам. инв. N°

Подпись и дата

Инв. N° подл.

Изм.	Кол.уч.	Лист	N° док.	Подпись	Дата
Разработ		Хазим Г.			
Проверил		Аханов Н.			
Вед. инженер					
ГИП		Тулегенов А.			

АС

Разработка ПСД по капитальный ремонт летнего водопровода в селе Тандай Махамбетского района Атырауской области

Водоотчисные сооружения

Стадия	Лист	Листов
РП	2	

План на отм.0.000

ТОО "SALA"

Копировал

План кровли

М 1:100

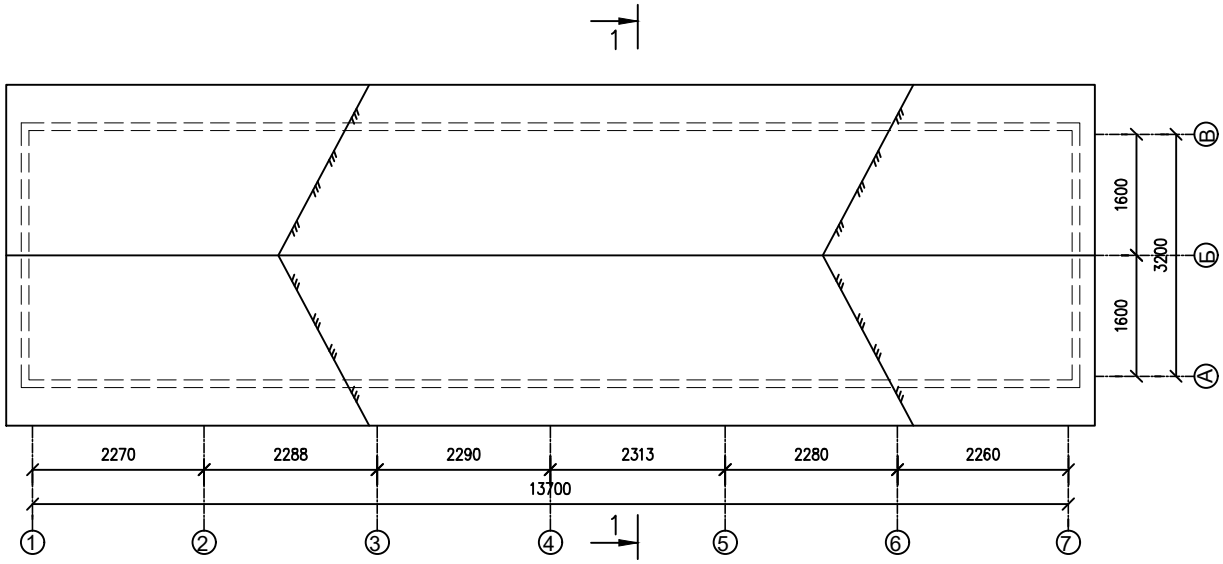

Согласовано

Взам. инв. N°

Подпись и дата

Инв. N° подл.

Изм.	Кол.уч.	Лист	N° док.	Подпись	Дата
Разработ		Хазим Г.			
Проверил		Аханов Н.			
Вед. инженер					
ГИП		Тулегенов А.			

АС

Разработка ПСД по капитальный ремонт летнего водопровода в селе Тандай Махамбетского района Атырауской области

Водоотчисные сооружения

Стадия	Лист	Листов
РП	3	

План кровли

ТОО "SALA"

Копировал

Разрез 1–1

М 1:50

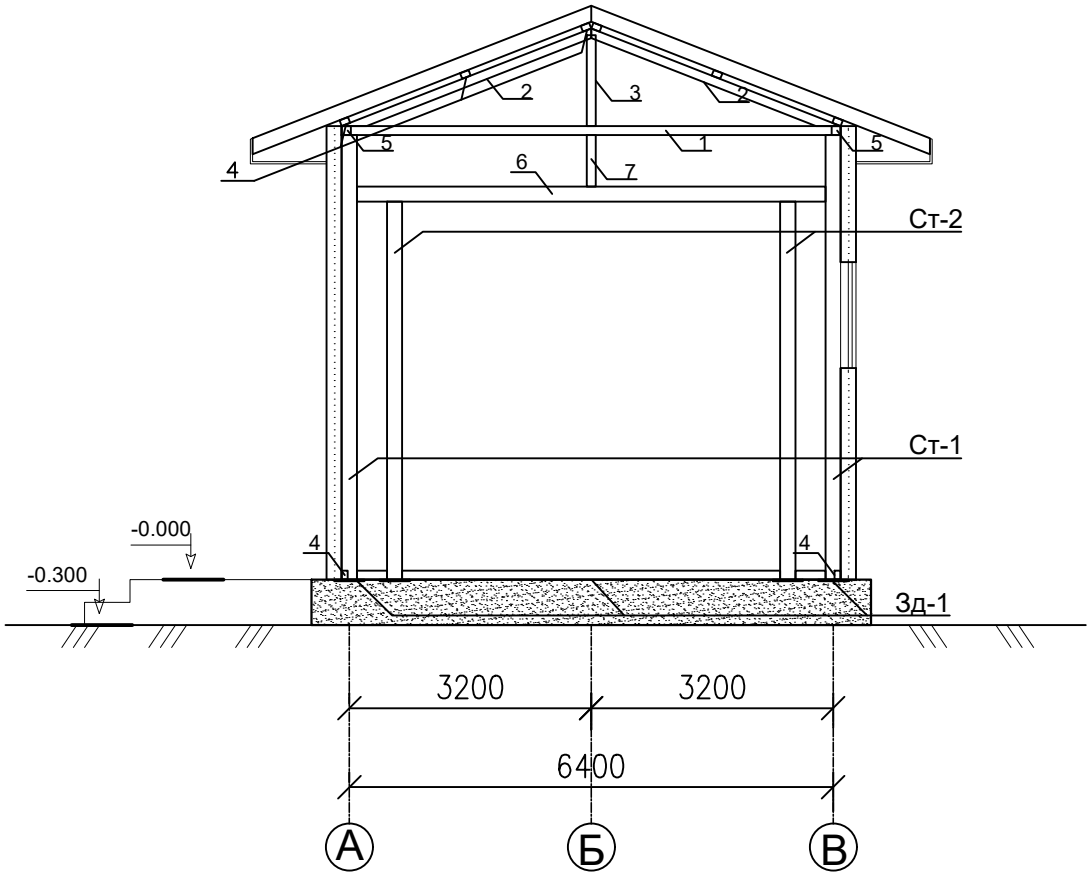

СПЕЦИФИКАЦИЯ

	ОБОЗНАЧЕНИЕ	НАИМЕНОВАНИЕ	КОЛИЧЕСТВО	МАССА (ЕД.КГ)	ПРИМЕЧАНИЕ
	Ст–1	100х100х6 L=2940мм	15		
	Ст–2	100х100х6 L=2500мм	2		
	1	60х60х5 L=3300мм	7		
	2	60х60х5 L=1772мм	14		
	3	60х60х5 L=582мм	8		
	4	60х40х3 L=116.4м	П\М		
	5	60х60х5 L=27.6м	П\М		
	6	100х100х6 L=3100мм	1		
	7	60х60х5 L=350мм	1		

ПРИМЕЧАНИЯ:

1. ВСЕ РАЗМЕРЫ ДАНЫ В МИЛЛИМЕТРАХ, ЕСЛИ НЕ УКАЗАНО ИНАЧЕ
2. ВСЕ ОТМЕТКИ ДАНЫ В МЕТРАХ ЕСЛИ НЕТ ДРУГИХ УКАЗАНИЙ
3. ЗА УСЛОВНУЮ ОТМЕТКУ 0.000 ПРИНЯТ УРОВЕНЬ ВЕРХА ПОЛА
4. ДО ПРОИЗВОДСТВА РАБОТ ПО ПРОКЛАДКЕ ЭЛЕКТРОПРОВОДОК, САНТЕХНИЧЕСКИХ РАБОТ, РАБОТЫ ПО ПРОИЗВОДСТВУ ОТДЕЛКИ ПОМЕЩЕНИЙ НЕ ПРОИЗВОДИТЬ
5. БОКОВЫЕ ПОВЕРХНОСТИ БЕТОННЫХ КОНСТРУКЦИЙ, СОПРИКАСАЮЩИЕСЯ С ГРУНТОМ, ОБМАЗАТЬ БИТУМОМ В ДВА СЛОЯ.
6. ВСЕ БЕТОННЫЕ КОНСТРУКЦИИ ВЫПОЛНИТЬ ИЗ СУЛЬФАТОСТОЙКОГО БЕТОНА.
7. СВАРКА МЕТАЛЛА ПРОИЗВОДИТЬ ЭЛЕКТРОДАМИ ТИПА Э42 ГОСТ 9467–75* В СООТВЕТСТВИИ С ГОСТ 5264–80.

Согласовано

Взам. инв. N°

Подпись и дата

Инв. N° подл.

Изм.	Кол.уч.	Лист	N° док.	Подпись	Дата
Разработ		Хазим Г.			
Проверил		Аханов Н.			
Вед. инженер					
ГИП		Тулегенов А.			

АС

Разработка ПСД по капитальный ремонт летнего водопровода в селе Тандай Махамбетского района Атырауской области

Водоотчисные сооружения

Стадия	Лист	Листов
РП	4	

Разрез 1–1

ТОО "SALA"

Копировал

Фасад 1–7

М 1:100

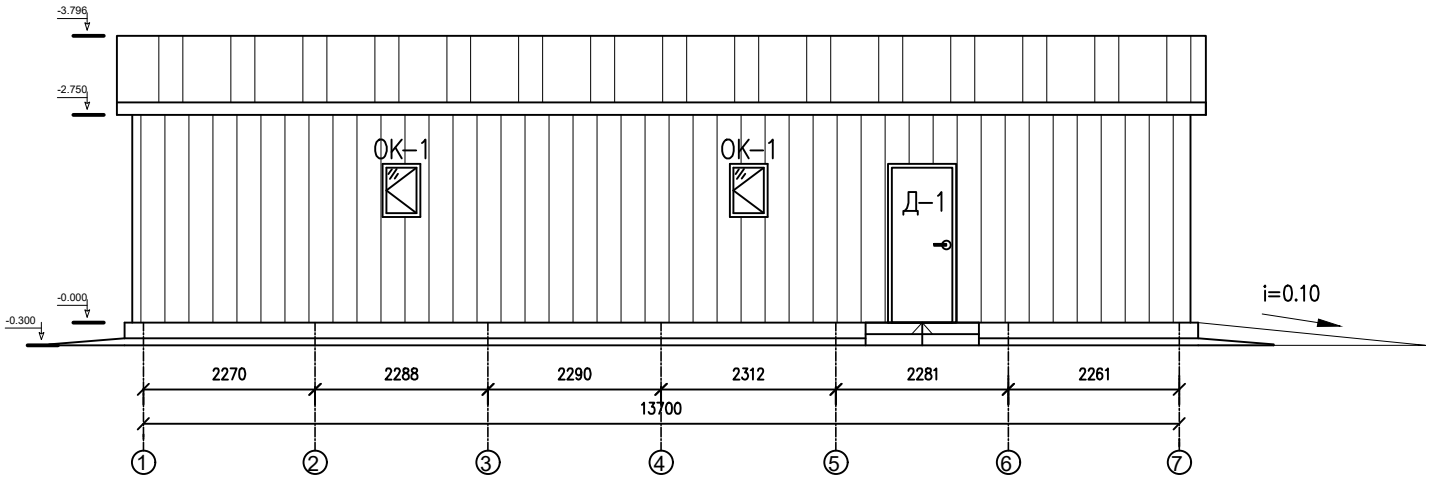

Фасад А–В

М 1:100

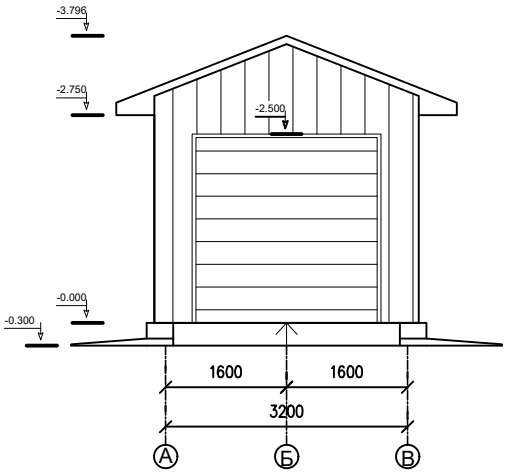

Ведомость отделки фасада					
Поз. отделки	Наименование элемента фасада	Наименование материала отделки	Наименование и номер эталона цвета или образец колера		Примечание
1	Стены	Стеновые "сендвич" панели б=100 мм	–	–	100,00 м^2 (10м^3)
2	Цоколь	штукатурка под "шубу" с расшивкой швов	–	–	10,74м^2
4	Карниз	Профлист	–	–	20,51м^2
5	Кровля	Кровельный сэндвич–панель, б=80 мм	–	–	70,00 м^2 (5,6м^3)

Согласовано

Взам. инв. N°

Подпись и дата

Инв. N° подл.

Изм.	Кол.уч.	Лист	N° док.	Подпись	Дата
Разработ		Хазим Г.			
Проверил		Аханов Н.			
Вед. инженер					
ГИП		Тулегенов А.			

АС

Разработка ПСД по капитальный ремонт летнего водопровода в селе Тандай Махамбетского района Атырауской области

Водоотчисные сооружения

Стадия	Лист	Листов
РП	5	

Фасад 1–7, А–В
Ведомость отделки фасада

ТОО "SALA"

Копировал

План полов

М 1:100

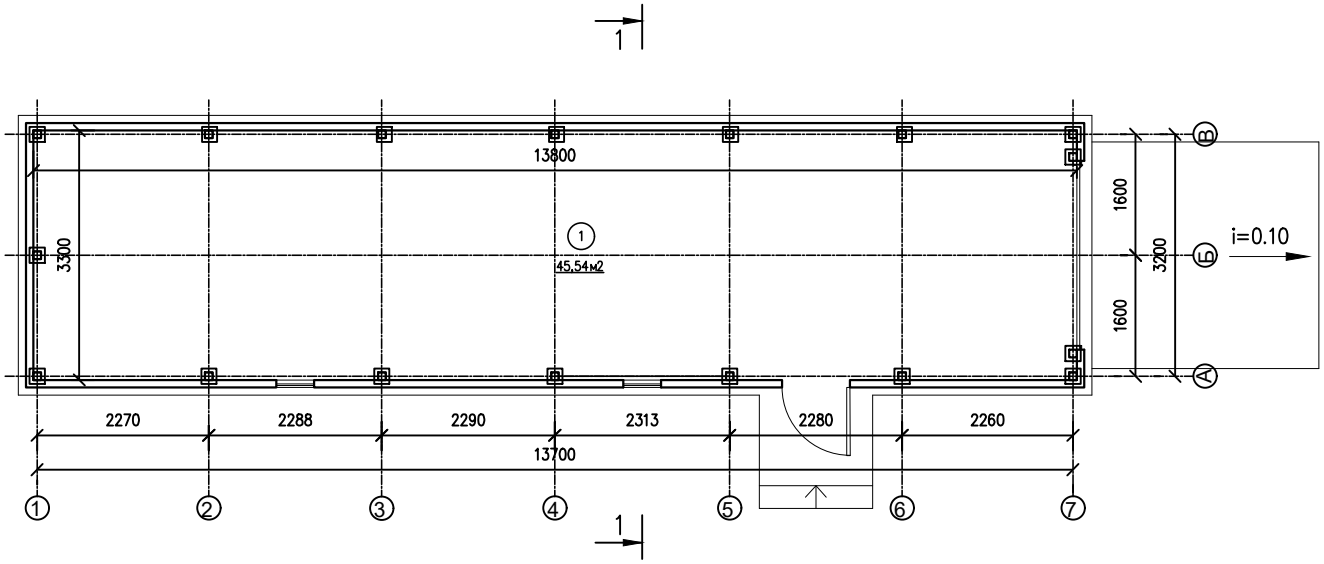

Ведомость полов

Номер помещений	Тип* пола	Схема пола или тип пола по серии	Данные элементов** пола (наименование, толщина, основание и др.), мм	Площадь, м2
1.	А	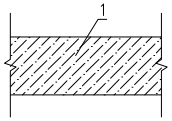	1. Бетон класса В25, Толщиной 100мм армированный сеткой ВР 4 с шагом 100х100	45,54

Изм.	Кол.уч.	Лист	N° док.	Подпись	Дата
Разработ		Хазим Г.			
Проверил		Аханов Н.			
Вед. инженер					
ГИП		Тулегенов А.			

АС

Разработка ПСД по капитальный ремонт летнего водопровода в селе Тандай Махамбетского района Атырауской области

Водоотчисные сооружения

Стадия	Лист	Листов
РП	6	

План полов

ТОО "SALA"

Согласовано

Взам. инв. N°

Подпись и дата

Инв. N° подл.

Копировал

План фундаментного плита
М 1:100

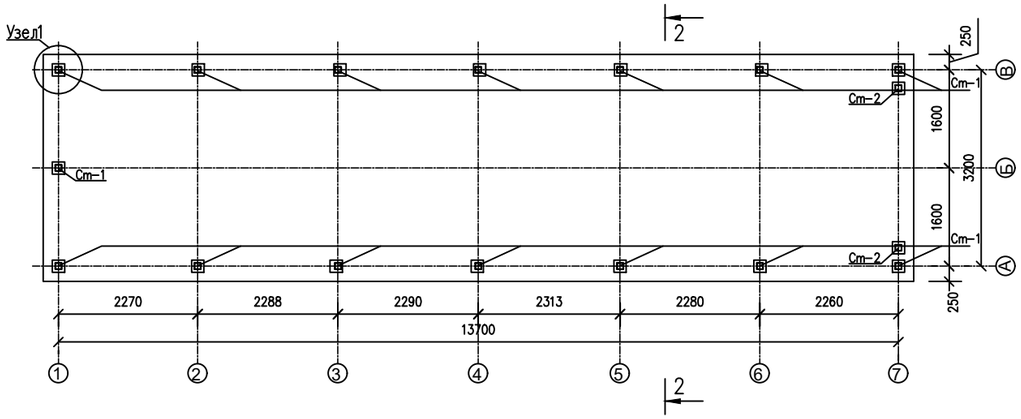

План сетки С-1
М 1:100

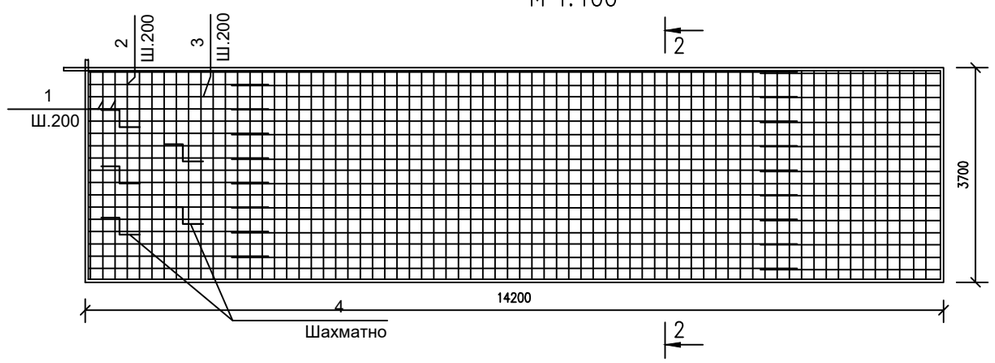

Разрез 2-2

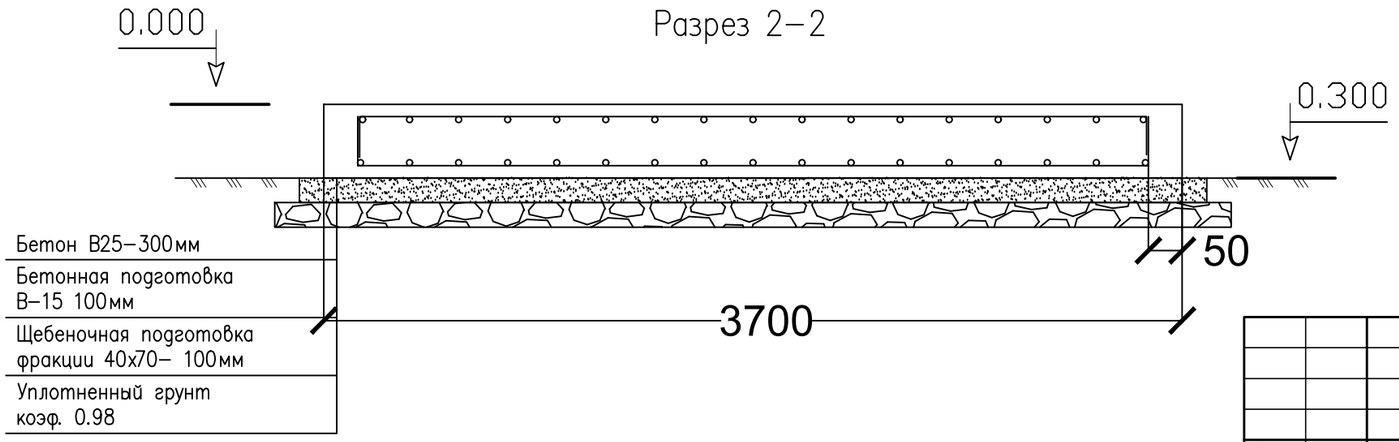

СПЕЦИФИКАЦИЯ

Поз.	Обозначение	Наименование	Кол.	Масса ед. кг.	Примечание
1	ГОСТ-34028-2016	Арматура ø12 А400 L=3800	140	3,37	471,80кг
2	ГОСТ-34028-2016	Арматура ø12 А400 L=3300	34	2,93	99,62кг
3	ГОСТ-34028-2016	Арматура ø12 А400 L=11700	34	10,38	352,92кг
4	ГОСТ-34028-2016	Арматура ø10 А400 L=1070	60	0,66	39,60кг
		Материалы			
		Бетон класса В25,м3	15,76		
		Бетон класса В15,м3	5,61		
		Щебень фрак .40-70,м3	6,00		
		Закладная деталь ЗД-1	1	9.32	
Ст-1		100х100х6 L=2940мм	15		
Ст-2		100х100х6 L=2500мм	2		
Зд-1	ГОСТ-103-2006	Пластина 200х200х10мм	1	3,12	3,12кг
5	ГОСТ-34028-2016	Арматура ø12 А-I (А240) L=240	4	0,21	0,84 кг
		Отмостка			
		Бетон КЛ. В10 С8/15, М3	3,05		
		Шебеначаня основания ФР.20-40 t=100	3,05		

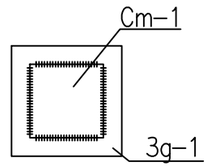

Узел1

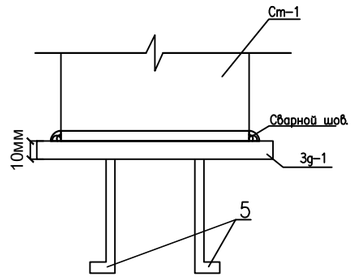

Согласовано

Взам. инв. N°

Подпись и дата

Инв. N° подл.

Изм.	Кол.уч.	Лист	N° док.	Подпись	Дата
Разработ		Хазим Г.			
Проверил		Аханов Н.			
Вед. инженер					
ГИП		Тулегенов А.			

АС

Разработка ПСД по капитальный ремонт летнего водопровода в селе Тандай Махамбетского района Атырауской области

Водоотчисные сооружения

Стадия	Лист	Листов
РП	7	

Фундаментная плита.

ТОО "SALA"

Копировал

СПЕЦИФИКАЦИЯ ЗАПОЛНЕНИЯ ПРОЕМОВ

Марка, поз.	Обозначение	Наименование	Кол. шт.	Масса ед., кг.	Примечание
ОК–1	ГОСТ 30674–99	Окно ОП В2 500х700(h) (4М_1–16Ar–К4)	2		С подоконником и сливом
Д–1	Серия 1.436.2–22	Д–1 900х2100(h)	1		
В–1	Серия 1.435.2–28	В–1 2500х2500(h)	1		

В–1

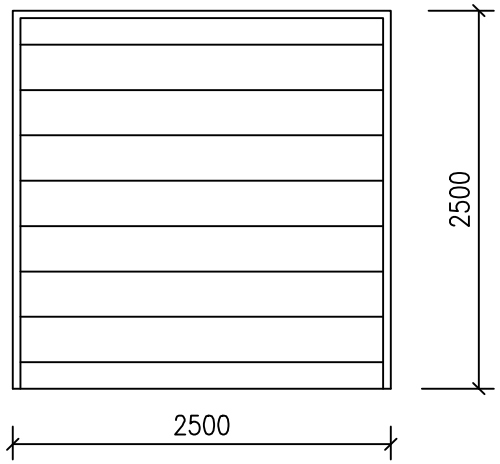

Д–1

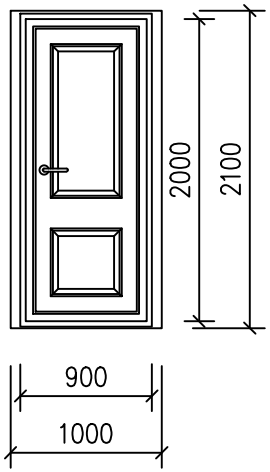

ОК–1

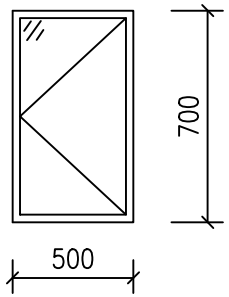

Согласовано

Взам. инв. N°

Подпись и дата

Инв. N° подл.

Изм.	Кол.уч.	Лист	N° док.	Подпись	Дата
Разработ					
Проверил					
Вед. инженер					
ГИП					

АС

Разработка ПСД по капитальный ремонт летнего водопровода в селе Тандай Махамбетского района Атырауской области

Водоотчисные сооружения

Стадия	Лист	Листов
РП	8	

Спецификация элементов заполнения оконных и дверных проемов

ТОО "SALA"

Копировал

Пандус П–1
(М1:50)

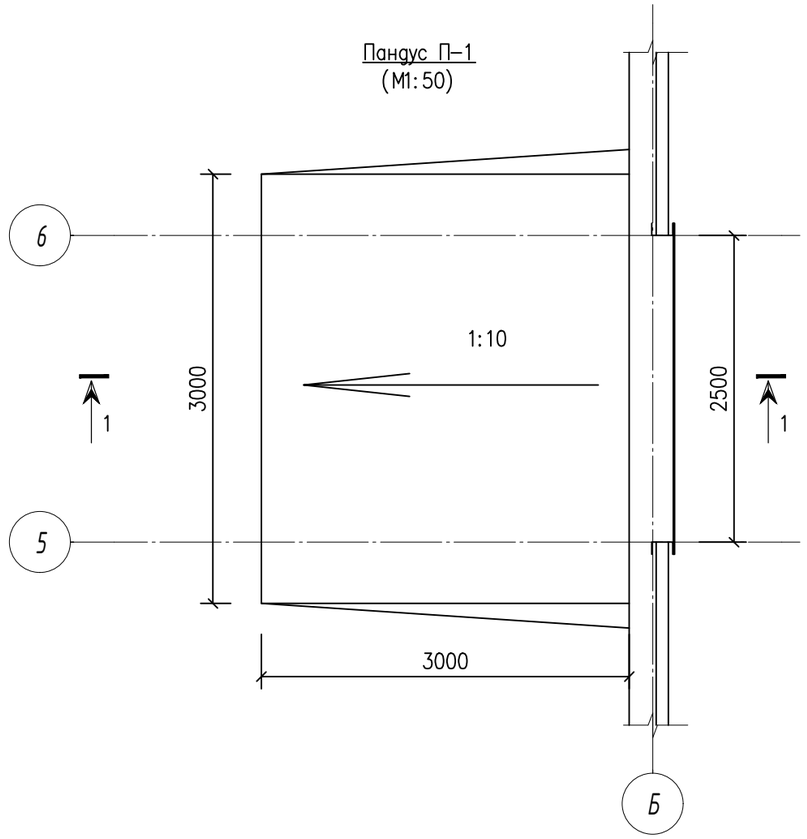

1 – 1
(М1:50)

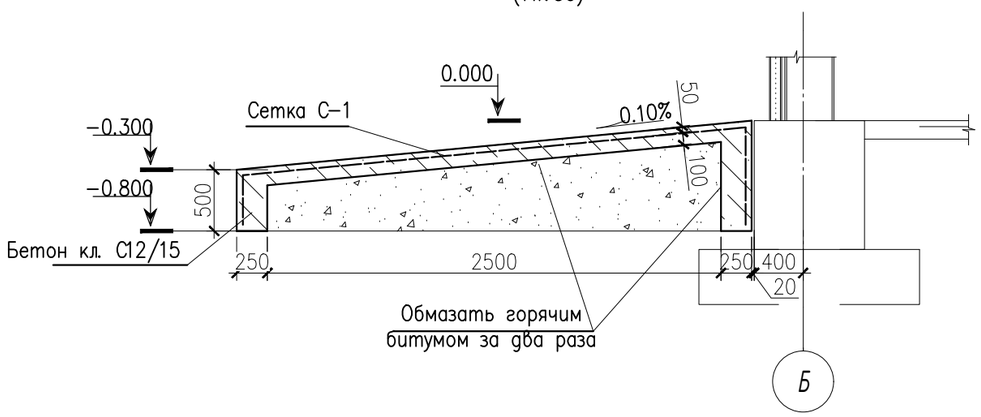

Спецификация конструктивных элементов.

Марка поз.	Обозначение	Наименование	Кол–во.	Масса ед.(кг)	Примечание
		Пандус П–1 шт	1		
С–1	ГОСТ 23279–2012	4С $\frac{ø5Вр1–100}{ø5Вр1–100}$, $м^2$	14	3,08	
		Бетон кл. С12/15, W4, F75 $м^3$	2,7		

Согласовано

Взам. инв. N°

Подпись и дата

Инв. N° подл.

Изм.	Кол.уч.	Лист	N° док.	Подпись	Дата
Разработ		Хазим Г.			
Проверил		Аханов Н.			
Вед. инженер					
ГИП				Пулесен	

АС

Разработка ПСД по капитальный ремонт летнего водопровода в селе Тандай Махамбетского района Атырауской области

Водоотчисные сооружения

Стадия	Лист	Листов
РП	9	

Пандус П–1

ТОО "SALA"

Копировал