ВЕДОМОСТЬ РАБОЧИХ ЧЕРТЕЖЕЙ ОСНОВНОГО КОМПЛЕКТА ЭС

ЛИСТ	НАИМЕНОВАНИЕ	ПРИМЕЧАНИЕ
1	ОБЩИЕ ДАННЫЕ	
2	ПЛАН СЕТЕЙ КЛ–0,4КВ. М 1:500	
3	СХЕМА ЭЛЕКТРИЧЕСКАЯ ПРИНЦИПИАЛЬНАЯ УПРАВЛЕНИЕМ НАСОСОВ ЩУН	
4	КАБЕЛЬНЫЙ–ТРУБНЫЙ ЖУРНАЛ	

ВЕДОМОСТЬ ССЫЛОЧНЫХ И ПРИЛАГАЕМЫХ ДОКУМЕНТОВ

Обозначение	Наименование	Примечание
	Ссылочные документы	
А10–93	Защитное заземление и зануление	
	Прилагаемые документы	
НЭС.СО	Спецификация оборудования, изделий и материалов	2 листа
НЭС.ВР	Ведомость объемов работ	1 листа

Общие указание:

Раздел электроснабжение рабочего проекта «Насосной станции в с.Тандай» разработан проектной организацией ТОО "SALA" на основании:

– технического задания на проектирование выданное заказчиком.
– топографическая сьемка М1:500

Электроснабжение плавучей насосной станции 1–го подьема осуществляется по кабельной линии 0,4кВ от проектируемого щита управления насосами ЩУН.
Передача электроэнергии от существующей опоры ВЛ–0,4кВ до проектируемого ЩУН расположенный на плавучей насосной станции 1–го подьема осуществляется по воздушной линии 0,4кВ. Прокладку кабеля выполнить на тросу. Для прокладки принять кабель марки КГН сечением 4х35мм^2. На существующей опоре ВЛ–0,4кВ установить переходную муфту СИП–Кабель для ответвление.

Проект выполнен на топосьемке и на основании технического задания. Монтажные работы выполнить согласно требованием ПУЭ и СП РК 4.04–106–2013.

ВЕДОМОСТЬ ОБЬЕМОВ РАБОТ

ПРОЕКТ ВЫПОЛНЕН С СОБЛЮДЕНИЕМ ДЕЙСТВУЮЩИХ НОРМ И ПРАВИЛ, СООТВЕТСТВУЕТ НОРМАМ И ПРАВИЛАМ ВЗРЫВО И ПОЖАРОБЕЗОПАСНОСТИ И ОБЕСПЕЧИВАЕТ БЕЗОПАСНУЮ ЭКСПЛУАТАЦИЮ ЗАПРОЕКТИРОВАННЫХ ОБЬЕКТОВ.

ГЛАВНЫЙ ИНЖЕНЕР ПРОЕКТА БУЛЕКБАЕВ А.

Согласовано

Взам. инв. N

Подпись и дата

Инв. N подл.

ИЗМ.	КОЛ-УЧ	ЛИСТ	N°ДОК	ПОДПИСЬ	ДАТА
РАЗРАБОТ.	ДЖУНБАСОВ Д.				
ГИП	БУЛЕКБАЕВ А.				

ЭС

"РАЗРАБОТКА ПСД ПО КАПИТАЛЬНОМУ РЕМОНТУ ЛЕТНЕГО ВОДОПРОВОДА В СЕЛЕ ТАНДАЙ МАХАМБЕТСКОГО РАЙОНА АТЫРАУСКОЙ ОБЛАСТИ"

Электроснабжения

СТАДИЯ	ЛИСТ	ЛИСТОВ
РП	1	4

Общие данные

ТОО "GPC" г.Атырау

Формат А3 (420х297)

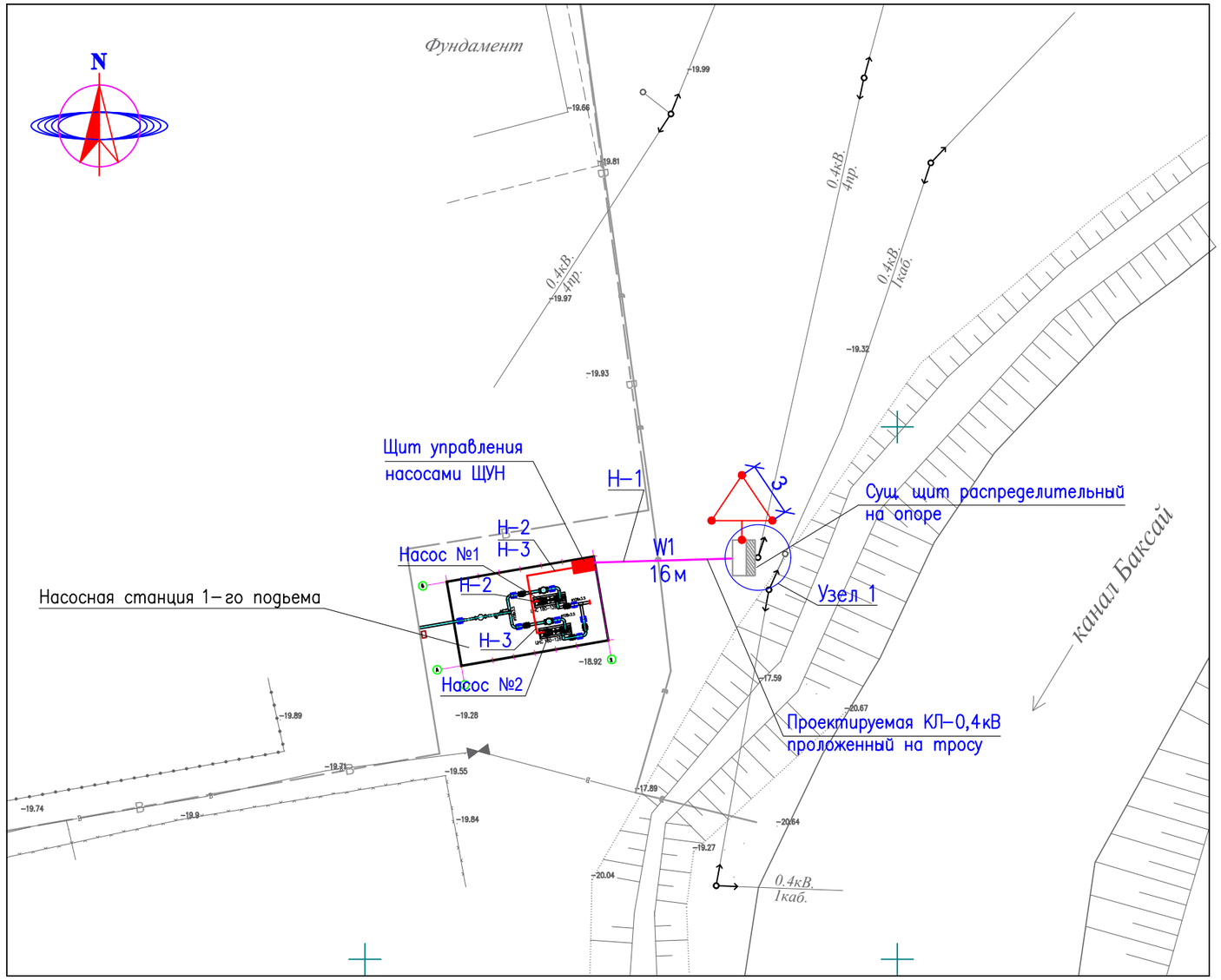

Узел 1. Крепления кабеля на опоре.

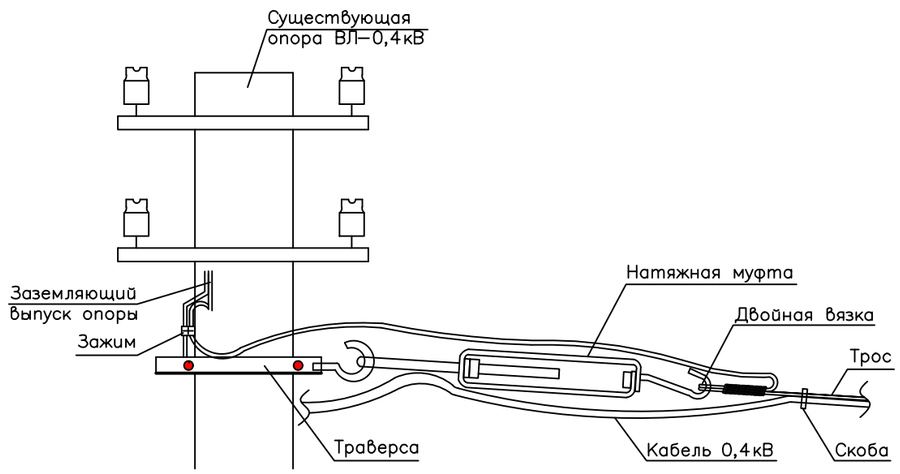

УСЛОВНЫЕ ОБОЗНАЧЕНИЯ

п/п	Обозначения	Наименование
1		Щит управления насосами ЩУН
2	W1	Воздушная линия 0,4кВ
3		Существующая воздушная линия 10кВ
4		Существующая воздушная линия 0,4кВ
5	Г	Существующий газ
6	В	Существующий водопровод

Согласовано

Взам. инв. N

Подп. и дата

Инв. N подл.

						ЭС
ИЗМ.	КОЛ-УЧ	ЛИСТ	N°ДОК	ПОДПИСЬ	ДАТА	"РАЗРАБОТКА ПСД ПО КАПИТАЛЬНОМУ РЕМОНТУ ЛЕТНЕГО ВОДОПРОВОДА В СЕЛЕ ТАНДАЙ МАХАМБЕТСКОГО РАЙОНА АТЫРАУСКОЙ ОБЛАСТИ"
РАЗРАБОТ.	ДЖУНБАСОВ Д.					Электроснабжения — СТАДИЯ: РП; ЛИСТ: 2; ЛИСТОВ:
ГИП	БУЛЕКБАЕВ А.					План сетей КЛ-0,4кв. М 1:500 — ТОО "GPC" г.Атырау

Формат А3 (420x297)

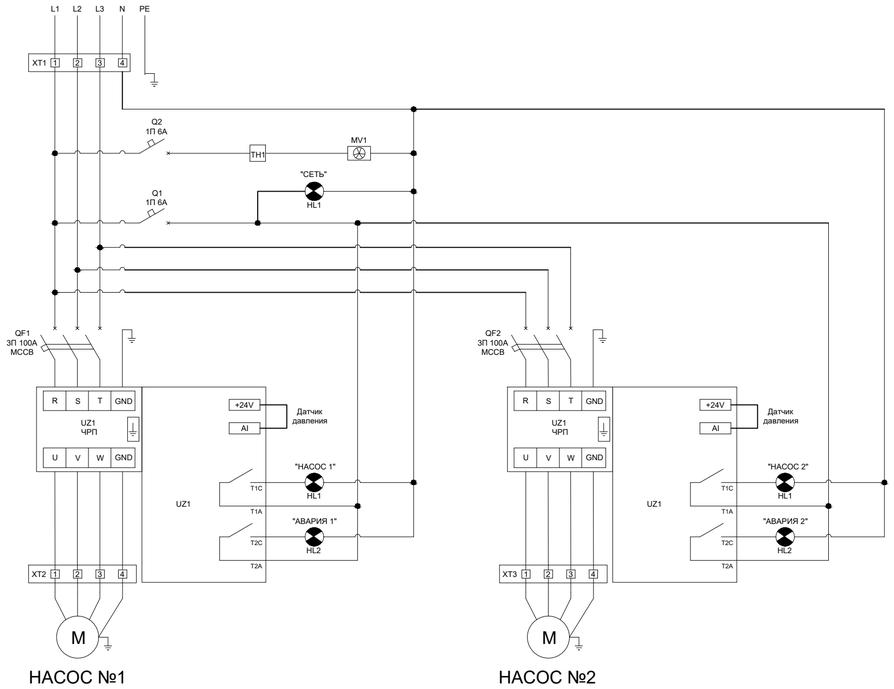

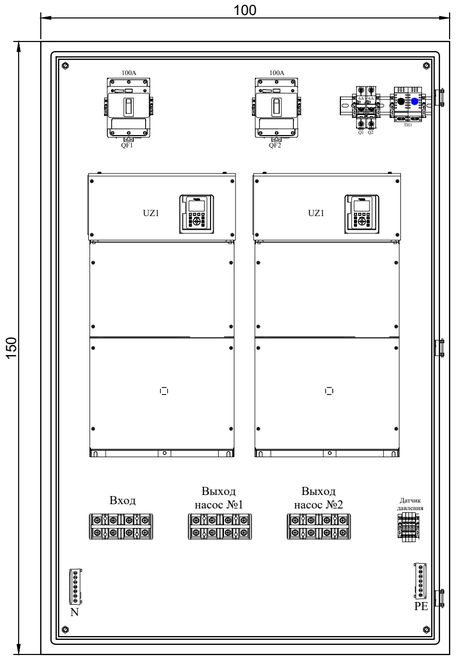

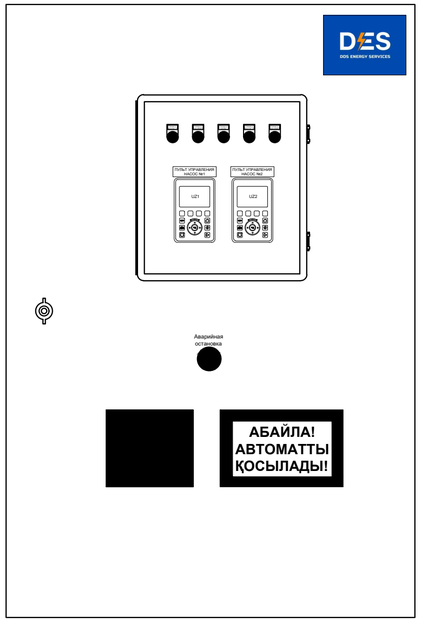

						ЭС
ИЗМ.	КОЛ-УЧ	ЛИСТ	N°ДОК	ПОДПИСЬ	ДАТА	"РАЗРАБОТКА ПСД ПО КАПИТАЛЬНОМУ РЕМОНТУ ЛЕТНЕГО ВОДОПРОВОДА В СЕЛЕ ТАНДАЙ МАХАМБЕТСКОГО РАЙОНА АТЫРАУСКОЙ ОБЛАСТИ"
РАЗРАБОТ.		ДЖУНБАСОВ Д.				Электроснабжения
ГИП		БУЛЕКБАЕВ А.				Схема электрическая принципиальная управлением насосов ЩУН. Вид снаружи. Вид внутренних комплектующих

СТАДИЯ	ЛИСТ	ЛИСТОВ
РП	3	

ТОО "БРС"
г.Атырау

Согласовано

Взам. инв. N

Подп. и дата

Инв. N подл.

Формат А4х3 (630х297)

Кабельно–трубный журнал

Обозначение кабеля, провода	Трасса		Проход через				Кабель, провод					
			Трубу			Протяжной ящик	по проекту			проложен		
	Начало	Конец	Обозначение	Диаметр по стандарту	Длина м		Марка	Количество, число и сечение жил	Длина м	Марка	Количество, число и сечение жил	Длина м
Н–1	СУЩ. ОПОРА ВЛ–0,4кВ 0,4кВ	ЩУН НАСОСНОЙ СТАНЦИИ					КГн	4х35мм²	25			
Н–2	ЩУН НАСОСНОЙ СТАНЦИИ	НАСОС №1					КГн	4х35мм²	5			
Н–2	ЩУН НАСОСНОЙ СТАНЦИИ	НАСОС №2					КГн	4х35мм²	5			

Потребность кабелей и проводов длина в м

Число и сечение жил, напряжение	Марка		
	КГн	АВБбШвнг –0,66	
4х35мм²	35		

Потребности труб

Обозначение по стандарту	Диаметр по стандарту, мм	Длина, м

Взам. инв. N

Подпись и дата

Инв. N подл.

ИЗМ.	КОЛ-УЧ	ЛИСТ	N°ДОК	ПОДПИСЬ	ДАТА
РАЗРАБОТ.	ДЖУНБАСОВ Д.				
ГИП	БУЛЕКБАЕВ А.				

ЭС

"РАЗРАБОТКА ПСД ПО КАПИТАЛЬНОМУ РЕМОНТУ ЛЕТНЕГО ВОДОПРОВОДА В СЕЛЕ ТАНДАЙ МАХАМБЕТСКОГО РАЙОНА АТЫРАУСКОЙ ОБЛАСТИ"

Электроснабжения	СТАДИЯ	ЛИСТ	ЛИСТОВ
	РП	4	

Кабельно–трубный журнал

ТОО "GPC" г.Атырау

Формат А3 (420х297)

СПЕЦИФИКАЦИЯ ОБОРУДОВАНИЯ

Согласовано

Взам. инв. N

Подпись и дата

Инв. N подл.

						ЭС.со		
						"РАЗРАБОТКА ПСД ПО КАПИТАЛЬНОМУ РЕМОНТУ ЛЕТНЕГО ВОДОПРОВОДА В СЕЛЕ ТАНДАЙ МАХАМБЕТСКОГО РАЙОНА АТЫРАУСКОЙ ОБЛАСТИ"		
ИЗМ.	КОЛ-УЧ	ЛИСТ	N°ДОК	ПОДПИСЬ	ДАТА			
РАЗРАБОТ.	ДЖУНБАСОВ Д.					Электроснабжения	СТАДИЯ	ЛИСТ	ЛИСТОВ
							РП	1	2
ГИП	БУЛЕКБАЕВ А.					Спецификация оборудования, изделии и материалов	ТОО "GPC" г.Атырау		

Формат А3 (420х297)

Позиция	Наименование и техническая характеристика	Тип, марка, обозначение документа, опросного листа	Код оборудования, изделия, материала	Завод-изготовитель	Единица измерения	Количество	Масса единицы, кг	Примечания
1	2	3	4	5	6	7	8	9
	СЕТИ ЭЛЕКТРОСНАБЖЕНИЯ 0,4КВ							
	Щит управления насосом ЩУН			Компания ТОО "Dos Energy Services" Атырау. 87476216344	компл.	1		укомп. согласно схеме
	Кабель гибкий силовой медный, многопроволочными жилами,							
	в изоляции из резины изоляционной и оболочке из маслостойкой резины							
	с пониженной пожарной опасностью; 4х35мм^2	КГН		Казэнергокабель	м	35		
	Наконечник	Т-35			шт	24		
	Трос d3							
	Переходная муфта СИП – КАБЕЛЬ	T4THS 16-35 CM		SICAME	шт	4		
	Крепление на опоре Узел-1							
	Крюк КН-12				шт	1		
	Проволока стальная оцинкованная ø 2мм	ПСО-3			м	25		
	Муфта натяжная К-805	ГОСТ 15150-69			шт	1		
	Металлоконструкции траверс	т.п.3.407.1-143			шт	1		
	Заземление							
	Электрод заземления (Сталь круглая ø-16.0 мм2) L=3.5 м	В16	ГОСТ 2590-88		шт	3		
	Круг стальной ø16мм	ГОСТ 2590-88			м	10		
	Провод медный, с ПВХ изоляцией желто-зеленого цвета, сеч.35мм^2	ГОСТ 6323-79			м	5		

Согласовано

Взам. Инв. N

Подпись и дата

Инв. N Подп.

Ведомость объемов работ

N n/n	Наименование	Ед. изм.	Кол-во	Примечание
	Монтажные работы 0,4кВ			
1	Установка щита управления насосами	шт	1	
2	Прокладка кабеля КГ 4х35	м	35	

Согласовано

Взам. инв. N

Подпись и дата

Инв. N подл.

ИЗМ.	КОЛ-УЧ	ЛИСТ	N°ДОК	ПОДПИСЬ	ДАТА
РАЗРАБОТ.	ДЖУНБАСОВ Д.				
ГИП	БУЛЕКБАЕВ А.				

ЭС .ВР

"РАЗРАБОТКА ПСД ПО КАПИТАЛЬНОМУ РЕМОНТУ ЛЕТНЕГО ВОДОПРОВОДА В СЕЛЕ ТАНДАЙ МАХАМБЕТСКОГО РАЙОНА АТЫРАУСКОЙ ОБЛАСТИ"

Электроснабжения

СТАДИЯ	ЛИСТ	ЛИСТОВ
РП	1	1

Ведомость объемов работ

ТОО "GPC" г.Атырау

Формат А4 (210х297)