ТОО "УРАЛВОДПРОЕКТ"

МАГИСТРАЛЬНЫЙ КАНАЛ
С ГИДРОТЕХНИЧЕСКИМИ СООРУЖЕНИЯМИ

ТОМ 2

24.019-МК.ГР-ГС.1

ЗДАНИЕ ДЛЯ РАЗМЕЩЕНИЯ ОБОРУДОВАНИЯ ГИДРОМЕТРИЧЕСКОГО ПОСТА

АРХИТЕКТУРНО-СТРОИТЕЛЬНЫЕ РЕШЕНИЯ

ИЗМ.	КОЛ.УЧ.	ЛИСТ	№ДОК.	ПОДП.	ДАТА	
ИНЖ.		ХАСАНОВ			11.24	
ПРОВЕРИЛ		АБДАЛИЕВА			11.24	
Н. КОНТР.		ИСКЕНДИРОВА			11.24	
ГИП		АБДАЛИЕВА			11.24	

24.019-МК.ГР-ГС.1

"РЕКОНСТРУКЦИЯ ЖАНИБЕКСКОГО МАГИСТРАЛЬНОГО КАНАЛА ЗКО, РК"

МАГИСТРАЛЬНЫЙ КАНАЛ С ГИДРОТЕХНИЧЕСКИМИ СООРУЖЕНИМИ	СТАДИЯ	ЛИСТ	ЛИСТОВ
	РП	–	11
ЗДАНИЕ ДЛЯ РАЗМЕЩЕНИЯ ОБОРУДОВАНИЯ ГИДРОМЕТРИЧЕСКОГО ПОСТА	ТОО "УРАЛВОДПРОЕКТ" Г. УРАЛЬСК		

ИНВ. N° ПО ДЛ. | ПОДП. И ДАТА | ВЗАМ. ИНВ. N°

ФОРМАТ А3

ВЕДОМОСТЬ ОСНОВНЫХ КОМПЛЕКТОВ РАБОЧИХ ЧЕРТЕЖЕЙ

МАРКА	НАИМЕНОВАНИЕ	ПРИМЕЧАНИЕ
АС	АРХИТЕКТУРНО-СТРОИТЕЛЬНЫЕ РЕШЕНИЯ	

ВЕДОМОСТЬ РАБОЧИХ ЧЕРТЕЖЕЙ ОСНОВНОГО КОМПЛЕКТА АС

ЛИСТ	НАИМЕНОВАНИЕ	ПРИМЕЧАНИЕ
1	ОБЩИЕ ДАННЫЕ (НАЧАЛО)	
2	ОБЩИЕ ДАННЫЕ (ОКОНЧАНИЕ)	
3	ФАСАДЫ 1-2, 2-1, А-Б, Б-А.	
4	ПЛАН. РАЗРЕЗЫ 1-1,2-2.	
5	РАСКЛАДКА БЛОКОВ ПО ОСЯМ 1,2,А,Б. СПЕЦИФИКАЦИЯ СБОРНЫХ Ж.Б. БЛОКОВ	
6	ПЛАН ПОКРЫТИЯ. ПЛАН СТРОПИЛ. ПЛАН КРОВЛИ. СПЕЦИФИКАЦИЯ	
	СБОРНЫХ Ж.Б. ПЛИТ	
7	УЗЕЛ 1,2. РЕШЕТКА Р1.	
8	ПЛАН ПЕРЕМЫЧЕК. СПЕЦИФИКАЦИЯ ПЕРЕМЫЧЕК. ВЕДОМОСТЬ ПЕРЕМЫЧЕК.	
	ПЛАН ПОЛА. ЭКСПЛИКАЦИЯ ПОЛОВ.	
9	КОЗЫРЕК ВХОДА. ФАСАД, ПЛАН, УЗЕЛ А, ДЕТАЛИ 1;2. СЕЧЕНИЯ 1-1; 2-2.	
	СПЕЦИФИКАЦИЯ.	
10	КРЫЛЬЦО. РАЗРЕЗ 1-1. ВЕДОМОСТЬ ОБЪЕМОВ РАБОТ	

ТЕХНИКО-ЭКОНОМИЧЕСКИЕ ПОКАЗАТЕЛИ

	НАИМЕНОВАНИЕ	ЕД. ИЗМ.	КОЛ-ВО	ПРИМЕЧАНИЕ
1	ПЛОЩАДЬ ЗАСТРОЙКИ	м2	9,91	
2	ОБЩАЯ ПЛОЩАДЬ	м3	5,18	
3	СТРОИТЕЛЬНЫЙ ОБЪЕМ	м3	23.97	

НАСТОЯЩИЙ ПРОЕКТ СООТВЕТСТВУЕТ ТРЕБОВАНИЯМ ЭКОЛОГИЧЕСКИХ САНИТАРНО-ГИГИЕНИЧЕСКИХ, ПРОТИВОПОЖАРНЫХ И ДРУГИХ НОРМ, ДЕЙСТВУЮЩИХ НА ТЕРРИТОРИИ РЕСПУБЛИКИ КАЗАХСТАН И ОБЕСПЕЧИВАЕТ БЕЗОПАСНУЮ ДЛЯ ЖИЗНИ И ЗДОРОВЬЯ ЛЮДЕЙ ЭКСПЛУАТАЦИЮ ОБЬЕКТА.

ГЛАВНЫЙ ИНЖЕНЕР ПРОЕКТА АБДАЛИЕВА Г.В.

ВЕДОМОСТЬ ССЫЛОЧНЫХ И ПРИЛАГАЕМЫХ ДОКУМЕНТОВ

ОБОЗНАЧЕНИЕ	НАИМЕНОВАНИЕ	ПРИМЕЧАНИЕ
	ССЫЛОЧНЫЕ ДОКУМЕНТЫ	
СН РК 3.02-27-2013 СП РК 3.02-127-2013	ПРОИЗВОДСТВЕННЫЕ ЗДАНИЯ	
СП РК 2.04-01-2017	СТРОИТЕЛЬНАЯ КЛИМАТОЛОГИЯ	
СН РК 3.02-37-2013 СП РК 3.02-137-2013	КРЫШИ И КРОВЛИ	
ГОСТ 24698-81	ДВЕРИ ДЕРЕВЯННЫЕ НАРУЖНЫЕ ДЛЯ ЖИЛЫХ И	
	ОБЩЕСТВЕННЫХ ЗДАНИЙ. ТИПЫ, КОНСТРУКЦИЯ И РАЗМЕРЫ	
ГОСТ 30674-99	БЛОКИ ОКОННЫЕ ИЗ ПОЛИВИНИЛХЛОРИДНЫХ ПРОФИЛЕЙ	
СЕРИЯ 1.038.1-1 в.1,4.	ПЕРЕМЫЧКИ Ж.Б. ДЛЯ ЗДАНИЙ С КИРПИЧНЫМИ СТЕНАМИ	
ГОСТ 13579-2018	БЛОКИ БЕТОННЫЕ ДЛЯ СТЕН ПОДВАЛОВ	

ВЕДОМОСТЬ СПЕЦИФИКАЦИЙ

ЛИСТ	НАИМЕНОВАНИЕ	ПРИМЕЧАНИЕ
АС-3	СПЕЦИФИКАЦИЯ ЭЛЕМЕНТОВ ЗАПОЛНЕНИЯ ПРОЕМОВ	
АС-5	СПЕЦИФИКАЦИЯ СБОРНЫХ Ж.Б. БЛОКОВ	
АС-6	СПЕЦИФИКАЦИЯ ДЕРЕВЯННЫХ ЭЛЕМЕНТОВ	
АС-6	СПЕЦИФИКАЦИЯ	
АС-7	СПЕЦИФИКАЦИЯ НА РЕШЕТКУ	
АС-8	СПЕЦИФИКАЦИЯ ЭЛЕМЕНТОВ ПЕРЕМЫЧЕК	
АС-9	СПЕЦИФИКАЦИЯ	

ГРУНТ В ОСНОВАНИИ – СУГЛИНОК ТЯЖЕЛЫЙ, ТВЕРДЫЙ, КОРИЧНЕВЫЙ, С ПРОСЛОЙКАМИ И ЛИНЗАМИ ГЛИН СО СЛЕДУЮЩИМИ ХАРАКТЕРИСТИКАМИ:
=1,86 ГС/СМ3, =17гх С=1,1КГС/СМ2, Е=71КГС/СМ2;
ПО ОТНОШЕНИЮ К БЕТОНАМ НА СУЛЬФАТОСТОЙКОМ ЦЕМЕНТЕ КЛ. В7.5, В12.5, ПО ВОДОНЕПРОНИЦАЕМОСТИ (МАРКА БЕТОНА W8, F100.) ГРУНТЫ ОТНОСЯТСЯ К НЕАГРЕССИВНЫМ.
КОРРОЗИОННАЯ АКТИВНОСТЬ ГРУНТОВ С ПОВЕРХНОСТИ ДО ГЛУБИНЫ 3,0-4,5М ПО ОТНОШЕНИЮ К СТАЛЬНЫМ МЕТАЛЛИЧЕСКИМ КОНСТРУКЦИЯМ ВЫСОКОЙ СТЕПЕНИ.
СЕЙСМИЧНОСТЬ 6 БАЛЛОВ

ИЗМ.	КОЛ.УЧ.	ЛИСТ	N°ДОК.	ПОДП.	ДАТА
ИНЖ.		ХАСАНОВ			11.24
ПРОВЕРИЛ		АБДАЛИЕВА			11.24
Н. КОНТР.		ИСКЕНДИРОВА			11.24
ГИП		АБДАЛИЕВА			11.24

24.019-МК.ГР-ГС.1

"РЕКОНСТРУКЦИЯ ЖАНИБЕКСКОГО МАГИСТРАЛЬНОГО КАНАЛА ЗКО, РК"

ЗДАНИЕ ДЛЯ РАЗМЕЩЕНИЯ ОБОРУДОВАНИЯ

СТАДИЯ	ЛИСТ	ЛИСТОВ
РП	1	9

ОБЩИЕ ДАННЫЕ (НАЧАЛО)

ТОО "УРАЛВОДПРОЕКТ" Г. УРАЛЬСК

ВЗАМ. ИНВ. N° | ПОДП. И ДАТА | ИНВ. N° ПОДЛ.

ФОРМАТ А3

ВВЕДЕНИЕ

ПРОЕКТ ВЫПОЛНЕН НА ОСНОВАНИИ ЗАДАНИЯ НА ПРОЕКТИРОВАНИЕ И С СОБЛЮДЕНИЕМ ТРЕБОВАНИЙ ДЕЙСТВУЮЩИХ НОРМАТИВНЫХ ДОКУМЕНТОВ.

ПРОЕКТИРУЕМОЕ ЗДАНИЕ ДЛЯ РАЗМЕЩЕНИЯ ОБОРУДОВАНИЯ ВОДОМЕРНОГО УЗЛА УЧЕТА ВОДЫ РАЗРАБОТАНО ДЛЯ СЛЕДУЮЩИХ

СТРОИТЕЛЬНО – КЛИМАТИЧЕСКИХ УСЛОВИЙ:

– СНЕГОВАЯ НАГРУЗКА – 100КГС/М2;

– СКОРОСТНОЙ НАПОР ВЕТРА – 56 КГС–М2;

– ТЕМПЕРАТУРА ВОЗДУХА НАИБОЛЕЕ ХОЛОДНОЙ ПЯТИДНЕВКИ – 29,6°С.

АРХИТЕКТУРНО–СТРОИТЕЛЬНЫЕ РЕШЕНИЯ

ПРОЕКТИРУЕМОЕ ЗДАНИЕ ЭЛЕКТРОЩИТОВОЙ – ОДНОЭТАЖНОЕ С РАЗМЕРАМИ В ПЛАНЕ В ОСЯХ 2.4 Х 2.4М И ВЫСОТОЙ ЭТАЖА 2.4 М.

ЗДАНИЕ ОТНОСИТСЯ КО II СТЕПЕНИ ОГНЕСТОЙКОСТИ,

КАТЕГОРИЯ ПОЖАРНОЙ ОПАСНОСТИ – "Д".

КЛАСС ФУНКЦИОНАЛЬНОЙ ПОЖАРНОЙ ОПАСНОСТИ ЗДАНИЯ – Ф5.1

УРОВЕНЬ ОТВЕТСТВЕННОСТИ – II

КОНСТРУКТИВНЫЕ РЕШЕНИЯ

СТЕНЫ ВЫПОЛНЕНЫ ИЗ СИЛИКАТНОГО КИРПИЧА НА РАСТВОРЕ М50, СУРПо М100/F35/1,8 ГОСТ 379–2015

ЦОКОЛЬНУЮ ЧАСТЬ КЛАДКИ С ОТМЕТКИ –0,050 ДО ОТМЕТКИ 0,200 ВЫПОЛНЯТЬ ИЗ КЕРАМИЧЕСКОГО КИРПИЧА КР–р–по 250Х120Х88/1,4НФ/100/1,4/35 ГОСТ 530–2012 НА РАСТВОРЕ М 50.

ГОРИЗОНТАЛЬНАЯ ГИДРОИЗОЛЯЦИЯ ВЫПОЛНЕНА ИЗ 2–Х СЛОЕВ ТОЛЯ НА ОТМЕТКЕ –0.05;

ПЕРЕМЫЧКИ – СБОРНЫЕ ЖЕЛЕЗОБЕТОННЫЕ ПО СЕРИИ 1.038.1–1. В.1.

ПЛИТЫ ПОКРЫТИЯ – ИЗ СБОРНЫХ ЖЕЛЕЗОБЕТОННЫХ ПЛИТ ПО СЕРИИ 1.141–1 С АНКЕРОВКОЙ ЧЕРЕЗ ОДНУ ПЛИТУ АНКЕРАМИ, С УТЕПЛИТЕЛЕМ ИЗ МИНВАТЫ НА СИНТЕТИЧЕСКОМ СВЯЗУЮЩЕМ С ПЛОТНОСТЬЮ–75 КГ/М3 ТОЛЩИНОЙ 60ММ.

КРЫША – ОДНОСКАТНАЯ СТРОПИЛЬНАЯ С КРОВЛЕЙ ИЗ МЕТАПЛЛОПРОФИЛЯ

СЕЧЕНИЕ СТРОПИЛ 50х75 ММ

ФУНДАМЕНТЫ – ИЗ СБОРНЫХ ЖЕЛЕЗОБЕТОННЫХ БЛОКОВ ПО ГОСТ 13579–2018 ПОД ПОДОШВОЙ ФУНДАМЕНТА ПРЕДУСМОТРЕНА ПЕСЧАНО–ГРАВИЙНАЯ ПОДГОТОВКА

ФУНДАМЕНТНЫЕ БЛОКИ ОБМАЗЫВАЮТСЯ ГОРЯЧИМ БИТУМОМ ЗА 2 РАЗА

ПОЛЫ – БЕТОННЫЕ С ЖЕЛЕЗНЕНИЕМ.

ОКНА – ПЛАСТИКОВЫЕ С ДВОЙНЫМ ОСТЕКЛЕНИЕМ

ДВЕРИ ВЫПОЛНЯЮТСЯ В СООТВЕТСТВИИ С ГОСТ24698 И ОБИВАЮТСЯ ОЦИНКОВАННОЙ СТАЛЬЮ

ФАСАД ЗДАНИЯ ЭЛЕКТРОЩИТОВОЙ ВЫПОЛНЕН ИЗ КИРПИЧА С РАСШИВКОЙ ШВОВ.

ЦОКОЛЬ – ШТУКАТУРИТСЯ НА ВЫСОТУ 0.45 М.

ВНУТРИ ЗДАНИЕ ШТУКАТУРИТСЯ И БЕЛИТСЯ ИЗВЕСТКОВОЙ ПОБЕЛКОЙ

ОТМОСТКА ВОКРУГ ЗДАНИЯ БЕТОННАЯ НА ЩЕБЕНОЧНОМ ОСНОВАНИИ ШИРИНОЙ 1,0М.

КРЫЛЬЦО – БЕТОННОЕ ИЗ БЕТОНА В7.5.

ДЛЯ ВЕНТИЛЯЦИИ ЗДАНИЯ В СТЕНЕ ПРЕДУСМОТРЕНА ОТДУШИНА С РЕШЕТКАМИ.

АНТИКОРРОЗИЙНАЯ ЗАЩИТА

СТАЛЬНЫЕ ЭЛЕМЕНТЫ ОЧИСТИТЬ ОТ РЖАВЧИНЫ И ОКРАСИТЬ ЗА 2 РАЗА ЭМАЛЬЮ ПФ115 ГОСТ 6465–76 ПО ГРУНТУ ГФ–020 ГОСТ 25129–2020 В 2 СЛОЯ.

ВСЕ МЕТАЛЛИЧЕСКИЕ ЭЛЕМЕНТЫ КРЕПЛЕНИЙ, ДОЛЖНЫ БЫТЬ ПОДВЕРГНУТЫ АНТИКОРРОЗИЙНОЙ ЗАЩИТЕ С СОБЛЮДЕНИЕМ СН РК 2.01–01–2013

ПРОТИВОПОЖАРНЫЕ МЕРОПРИЯТИЯ

ВСЕ ДЕРЕВЯННЫЕ ЭЛЕМЕНТЫ ДОЛЖНЫ БЫТЬ ПРОПИТАНЫ АНТИПИРЕНОМ С ПОГЛАЩЕНИЕМ СОЛЕЙ ОТ МАССЫ КАЖДОГО ЭЛЕМЕНТА ИЛИ ОБРАБОТАНЫ ОГНЕЗАЩИТНЫМ ФОСФАТНЫМ ПОКРЫТИЕМ ОПФ–9 В 2 СЛОЯ ТОЛЩИНОЙ ПОКРЫТИЯ 0.65ММ.

В ПРОИЗВОДСТВЕ РАБОТ РУКОВОДСТВОВАТЬСЯ УКАЗАНИЯМИ СНиП РК 1.03–05–2011 "ОХРАНА ТРУДА И ТЕХНИКА БЕЗОПАСНОСТИ В СТРОИТЕЛЬСТВЕ"

ВЕДОМОСТЬ ОТДЕЛКИ ПОМЕШЕНИЙ

НАИМЕНОВАНИЕ ИЛИ НОМЕР ПОМЕЩЕНИЯ	ВИД ОТДЕЛКИ ЭЛЕМЕНТОВ ПОМЕЩЕНИЯ			
	ПОТОЛОК	ПЛО–ЩАДЬ $м^2$	СТЕНЫ	ПЛО–ЩАДЬ $м^2$
ЗДАНИЕ ДЛЯ ОБОРУДОВАНИЕЯ	ЗАТИРКА ИЗВЕСТКОВАЯ ПОБЕЛКА	5.2	ШТУКАТУРКА ИЗВЕСТКОВАЯ ПОБЕЛКА	21.1

УКАЗАНИЯ

1 РАСХОД МАТЕРИАЛОВ: ПЛИНТУС – 9.2 ПМ (БЕТОННЫЙ)
НАЛИЧНИКИ – 5.5 ПМ (ДЕРЕВЯННЫЕ)

3 ДВЕРНЫЕ БЛОКИ ОКРАСИТЬ МАСЛЯНОЙ КРАСКОЙ ЗА 2 РАЗА. СНАРУЖИ ОБИТЬ ОЦИНКОВАННОЙ СТАЛЬЮ.

ИЗМ.	КОЛ.УЧ.	ЛИСТ	N°ДОК.	ПОДП.	ДАТА
ИНЖ.		ХАСАНОВ			11.24
ПРОВЕРИЛ		АБДАЛИЕВА			11.24
Н. КОНТР.		ИСКЕНДИРОВА			11.24
ГИП		АБДАЛИЕВА			11.24

24.019-МК.ГР-ГС.1

РЕКОНСТРУКЦИЯ ЖАНИБЕКСКОГО МАГИСТРАЛЬНОГО КАНАЛА, ЗКО

ЗДАНИЕ ДЛЯ РАЗМЕЩЕНИЯ ОБОРУДОВАНИЯ

СТАДИЯ	ЛИСТ	ЛИСТОВ
РП	2	

ОБЩИЕ ДАННЫЕ (ОКОНЧАНИЕ)

ТОО "УРАЛВОДПРОЕКТ" Г. УРАЛЬСК

ФОРМАТ А3

ИНВ. N° ПОДЛ. | ПОДП. И ДАТА | ВЗАМ. ИНВ. N°

ФАСАД 1–2

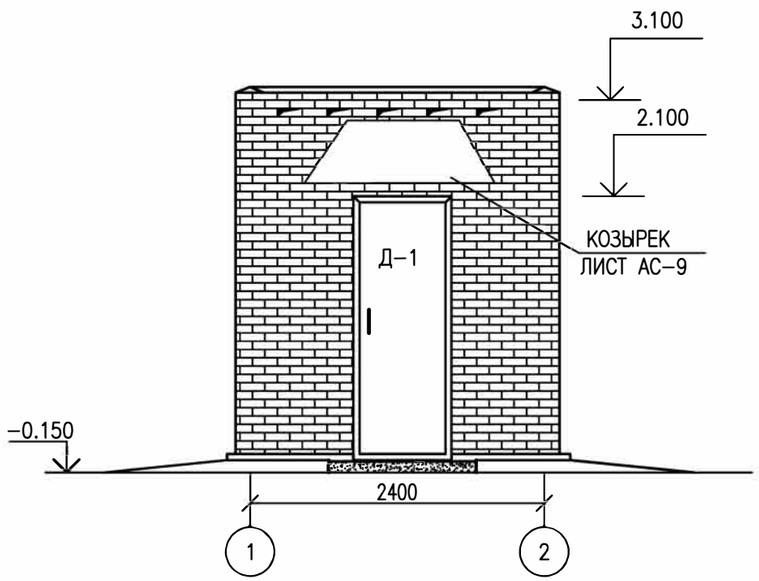

ФАСАД 2–1

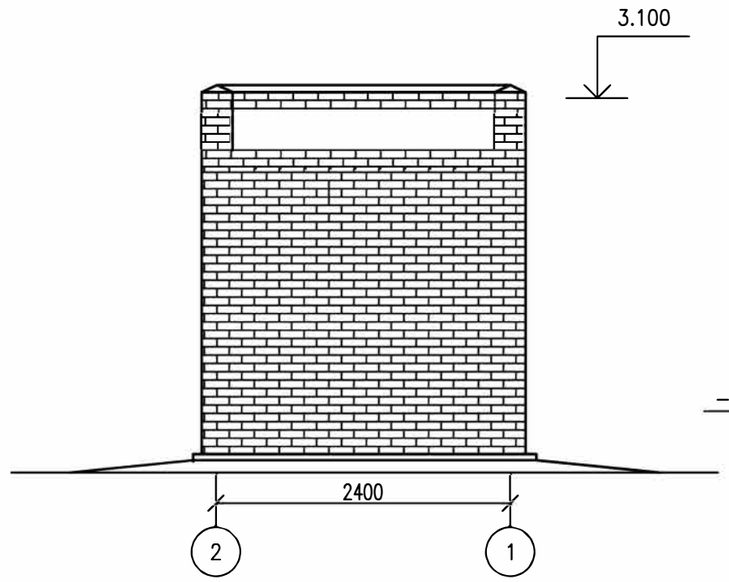

ФАСАД Б–А

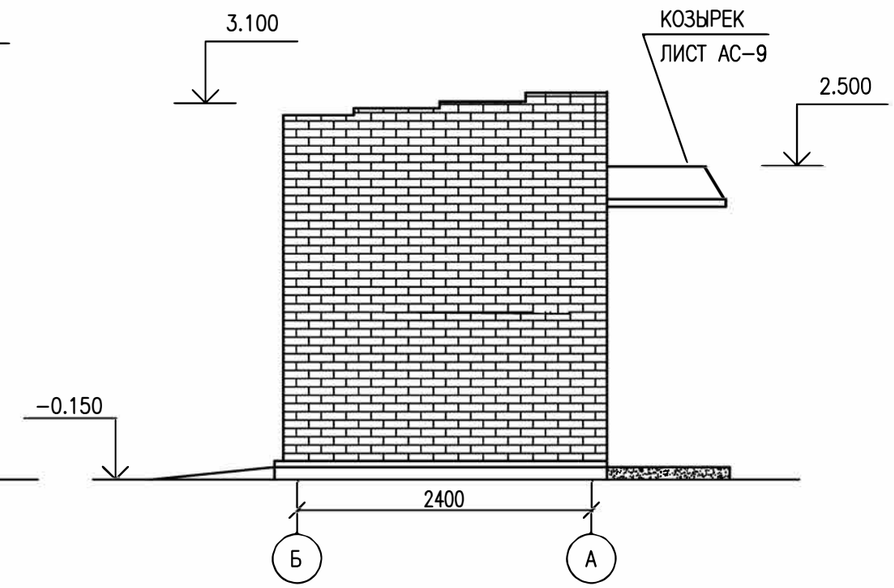

ФАСАД А–Б

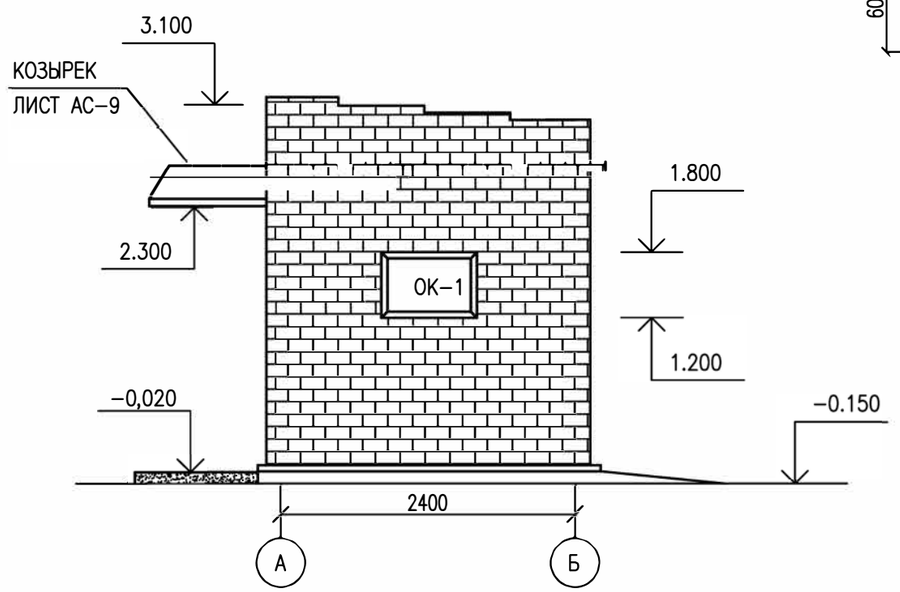

ОК–1
(двойное остекление)

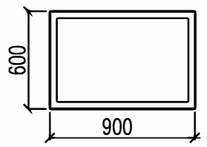

УКАЗАНИЯ ПО НАРУЖНОЙ ОТДЕЛКЕ

КЛАДКА НАРУЖНЫХ СТЕН ВЫПОЛНЯЕТСЯ ПОД РАСШИВКУ

СПЕЦИФИКАЦИЯ ЭЛЕМЕНТОВ ЗАПОЛНЕНИЯ ПРОЕМОВ

МАРКА ПОЗ.	ОБОЗНАЧЕНИЕ	НАИМЕНОВАНИЕ	КОЛ. ШТ.	ОБЪЕМ ЕД.М3	ПРИМЕ–ЧАНИЯ
ОКНА					
ОК–1	ГОСТ 30674–99	ОПВ2–600Х900 (4М–16–4М)	1		
ДВЕРИ НАРУЖНЫЕ					
Д–1	ГОСТ 24698–81	ДС 19–9ГУ	1		УТЕПЛЕННАЯ

ПРИМЕЧАНИЕ

НАСТОЯЩИЙ ЛИСТ ЧИТАТЬ СОВМЕСТНО С ЛИСТОМ АС–4.

ИЗМ.	КОЛ.УЧ.	ЛИСТ	N°ДОК.	ПОДП.	ДАТА
ИНЖ.		ХАСАНОВ			11.24
ПРОВЕРИЛ		АБДАЛИЕВА			11.24
Н. КОНТР.		ИСКЕНДИРОВА			11.24
ГИП		АБДАЛИЕВА			11.24

24.019-МК.ГР-ГС.1

"РЕКОНСТРУКЦИЙ ЖАНИБЕКСКОГО МАГИСТРАЛЬНОГО КАНАЛА ЗКО, РК"

ЗДАНИЕ ДЛЯ РАЗМЕЩЕНИЯ ОБОРУДОВАНИЯ

СТАДИЯ	ЛИСТ	ЛИСТОВ
РП	3	

ФАСАДЫ 1–2, 2–1, А–Б, Б–А.

ТОО "УРАЛВОДПРОЕКТ" Г. УРАЛЬСК

ВЗАМ. ИНВ. N°

ПОДП. И ДАТА

ИНВ. N° ПОДЛ.

ФОРМАТ А3

ПЛАН НА ОТМ. 0.00

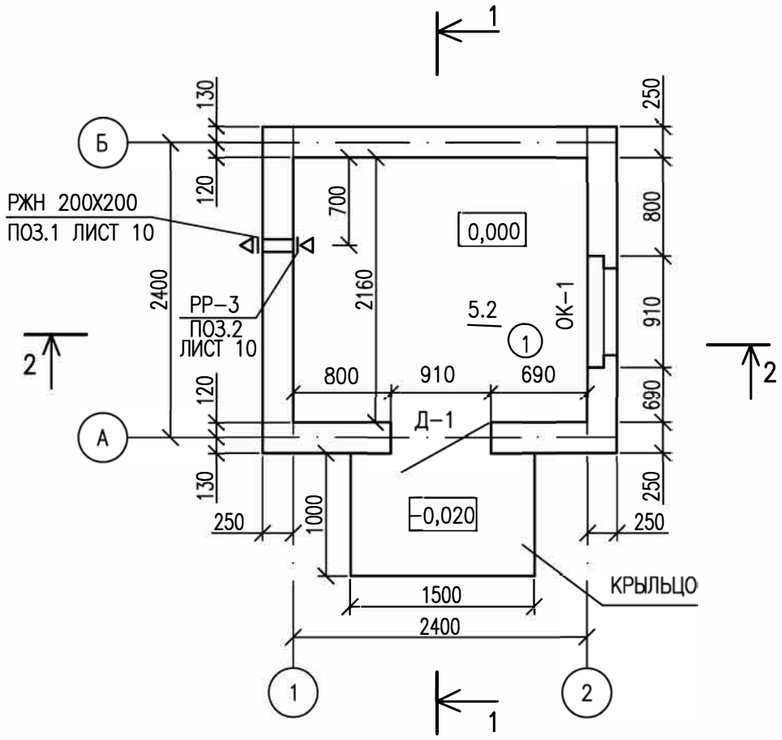

РАЗРЕЗ 2-2

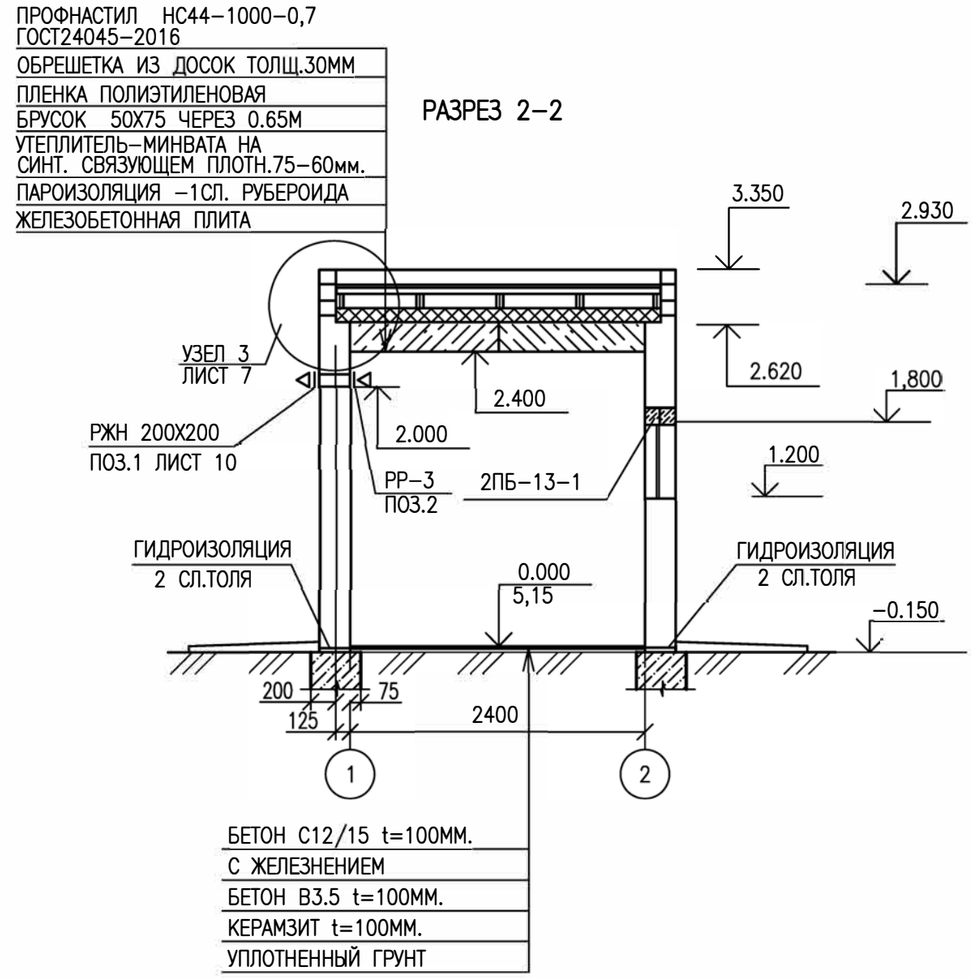

РАЗРЕЗ 1-1

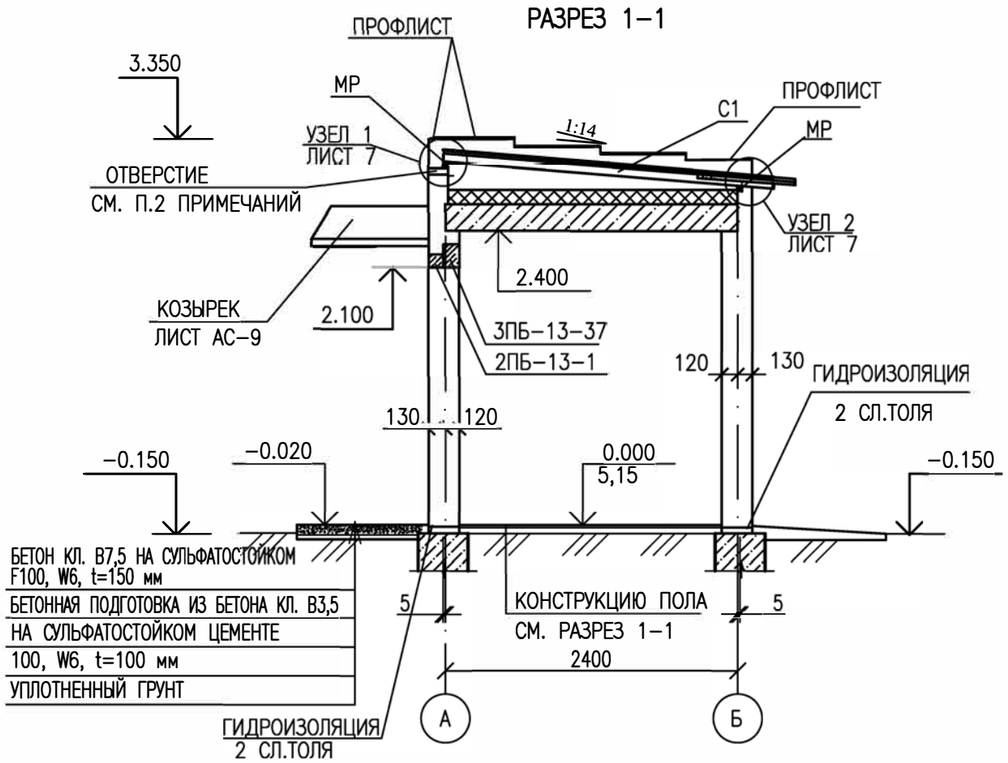

УКАЗАНИЯ

1. ЗА ОТНОСИТЕЛЬНУЮ ОТМЕТКУ 0.000 ПРИНЯТА ОТМЕТКА УРОВНЯ ЧИСТОГО ПОЛА.
2. ПО ПАРАПЕТУ ЗДАНИЯ ПРЕДУСМОТРЕТЬ ОТВЕРСТИЯ ДЛЯ ВЕНТИЛЯЦИИ ПРОСТРАНСТВА ЧЕРДАКА 65Х250ММ. ОТВЕРСТИЯ ЗАКРЫТЬ ОТ ПТИЦ СЕТКОЙ С ЯЧЕЙКОЙ 20Х20ММ ИЗ ПРОВОЛОКИ ø 3.0 ММ
3. ДЛЯ КРЕПЛЕНИЯ КОРОБОК В ВЕРТИКАЛЬНЫХ СТЕНКАХ ДВЕРНЫХ ПРОЕМОВ ЗАЛОЖИТЬ ПО 2 АНТИСЕПТИРОВАННЫЕ ПРОБКИ.
4. ПЕРВЫЕ 3 РЯДА КЛАДКИ СТЕН ВЕСТИ ИЗ КРАСНОГО КИРПИЧА.

ИЗМ.	КОЛ.УЧ.	ЛИСТ	N°ДОК.	ПОДП.	ДАТА
ИНЖ.		ХАСАНОВ			11.24
ПРОВЕРИЛ		АБДАЛИЕВА			11.24
Н. КОНТР.		ИСКЕНДИРОВА			11.24
ГИП		АБДАЛИЕВА			11.24

24.019-МК.ГР-ГС.1

"РЕКОНСТРУКЦИЙ ЖАНИБЕКСКОГО МАГИСТРАЛЬНОГО КАНАЛА ЗКО, РК"

ЗДАНИЕ ДЛЯ РАЗМЕЩЕНИЯ ОБОРУДОВАНИЯ

СТАДИЯ	ЛИСТ	ЛИСТОВ
РП	4	

ПЛАН. РАЗРЕЗЫ 1-1,2-2.

ТОО "УРАЛВОДПРОЕКТ" Г. УРАЛЬСК

ВЗАМ. ИНВ. N° | ПОДП. И ДАТА | ИНВ. N° ПОДЛ.

ФОРМАТ А3

ПЛАН РАСПОЛОЖЕНИЯ БЛОКОВ

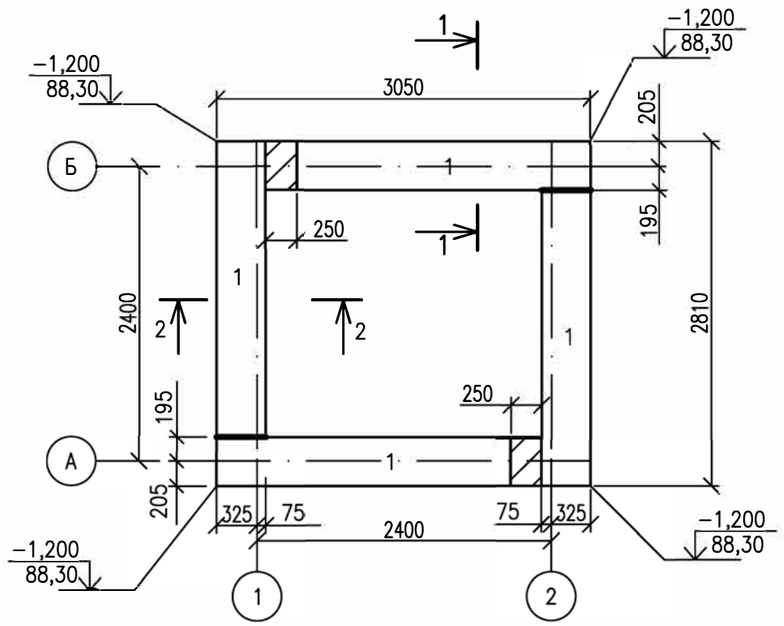

СЕЧЕНИЕ ПО 2–2

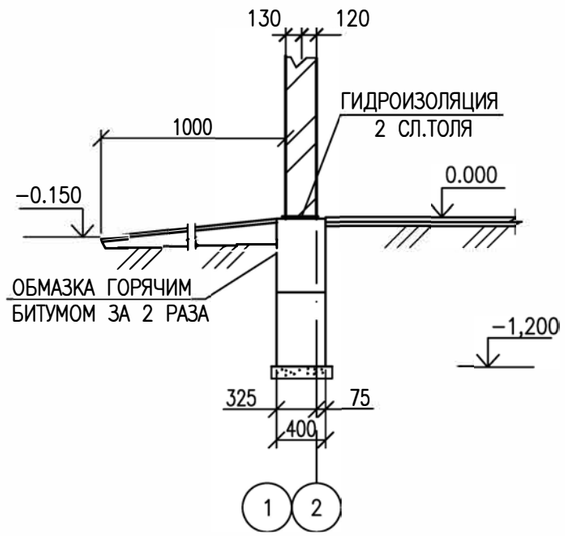

СЕЧЕНИЕ ПО 1–1

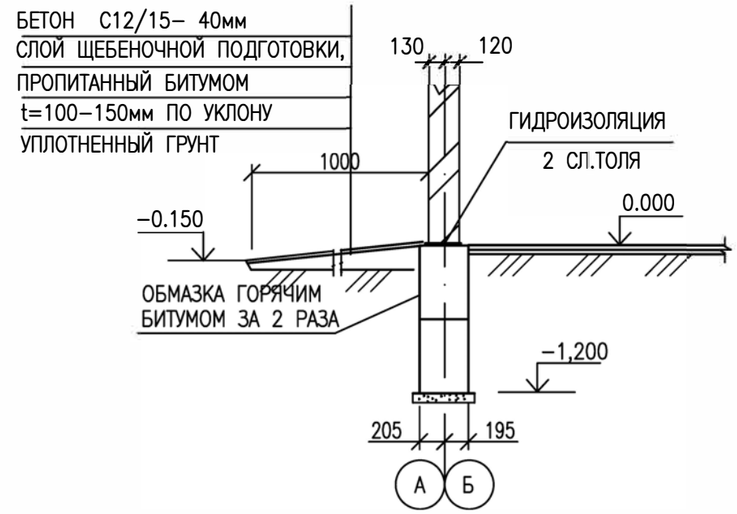

РАСКЛАДКА БЛОКОВ ПО ОСИ "А"

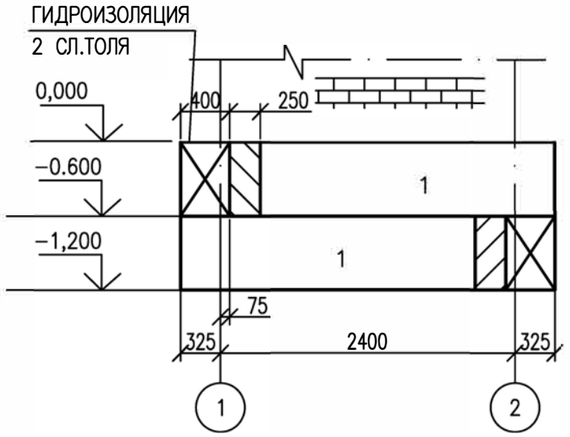

РАСКЛАДКА БЛОКОВ ПО ОСИ "1"

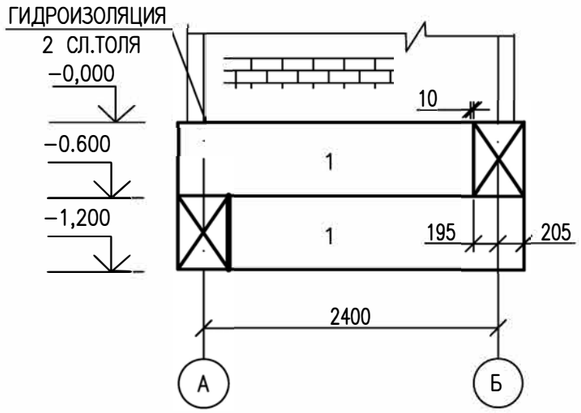

РАСКЛАДКА БЛОКОВ ПО ОСИ "Б"

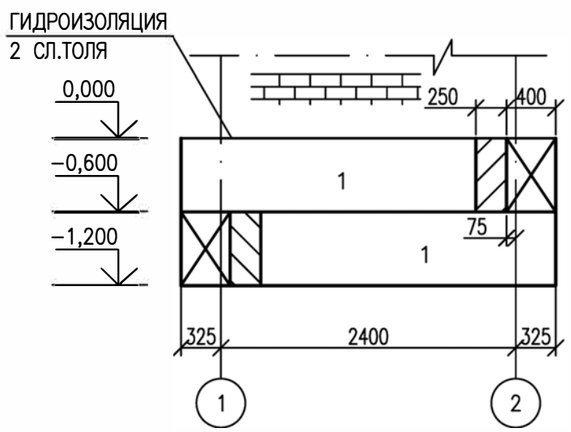

РАСКЛАДКА БЛОКОВ ПО ОСИ "2"

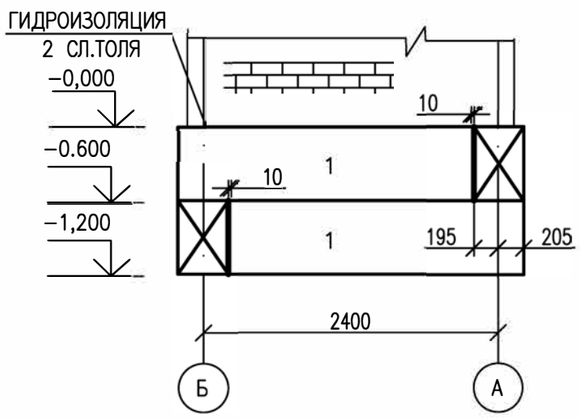

СПЕЦИФИКАЦИЯ СБОРНЫХ ЖЕЛЕЗОБЕТОННЫХ БЛОКОВ И МАТЕРИАЛОВ

ПОЗ.	ОБОЗНАЧЕНИЕ	НАИМЕНОВАНИЕ	КОЛ.	МАССА, ЕД. КГ	ПРИМЕЧАНИЯ
1	ГОСТ 13579–2018	ФБС 24.4.6–Т БЕТОН В 7,5	8	1300	ШТ
	МЕСТНЫЕ ЗАДЕЛКИ	МОНОЛИТНЫЙ БЕТОН С 12/15	0,26		$м^3$

ПРИМЕЧАНИЯ

1 ГРУНТ В ОСНОВАНИИ – ПЕСОК МЕЛКОЗЕРНИСТЫЙ, СЛАБО ПРОСАДОЧНОСТИ

2 ПЛАНИРОВОЧНАЯ ОТМЕТКА ЗЕМЛИ ОТНОСИТЕЛЬНО УРОВНЯ ПОЛА РАВНА – 0,15 м.

3 ПРИ ИЗГОТОВЛЕНИИ ФУНДАМЕНТНЫХ БЛОКОВ ИСПОЛЬЗОВАТЬ СУЛЬФАТО–СТОЙКИЙ ЦЕМЕНТ F75, W6.

4 ГОРИЗОНТАЛЬНУЮ ГИДРОИЗОЛЯЦИЮ СТЕН В УРОВНЕ ПОЛА ВЫПОЛНЯТЬ НА ОТМ. –0.05 ИЗ 2–Х СЛОЕВ ТОЛЯ, ВЕРТИКАЛЬНАЯ ГИДРОИЗОЛЯЦИЯ ВЫПОЛНЯЕТСЯ В ВИДЕ ОБМАЗОЧНОЙ ГИДРОИЗОЛЯЦИИ ГОРЯЧИМ БИТУМОМ ЗА 2 РАЗА.

5 ПОД ЛЕНТОЧНЫМИ ФУНДАМЕНТАМИ ПРЕДУСМОТРЕТЬ СЛОЙ ПЕСЧАНО–ГРАВИЙНОЙ ПОДГОТОВКИ Т=0,1 М.

6 МЕСТНЫЕ ЗАДЕЛКИ ВЫПОЛНЯТЬ ИЗ БЕТОНА С12/15

7 ОБРАТНУЮ ЗАСЫПКУ ВЫПОЛНЯТЬ ПОСЛОЙНО С УПЛОТНЕНИЕМ ТОЛЩИНОЙ СЛОЕВ 0,3 М

ИЗМ.	КОЛ.УЧ.	ЛИСТ	N°ДОК.	ПОДП.	ДАТА
ИНЖ.		ХАСАНОВ			11.24
ПРОВЕРИЛ		АБДАЛИЕВА			11.24
Н. КОНТР.		ИСКЕНДИРОВА			11.24
ГИП		АБДАЛИЕВА			11.24

24.019-МК.ГР-ГС.1

"РЕКОНСТРУКЦИЙ ЖАНИБЕКСКОГО МАГИСТРАЛЬНОГО КАНАЛА ЗКО, РК"

ЗДАНИЕ ДЛЯ РАЗМЕЩЕНИЯ ОБОРУДОВАНИЯ

СТАДИЯ	ЛИСТ	ЛИСТОВ
РП	5	

ПЛАН РАСПОЛОЖЕНИЯ БЛОКОВ
РАСКЛАДКА БЛОКОВ ПО ОСЯМ 1,2,А,Б.
СПЕЦИФИКАЦИЯ СБОРНЫХ Ж.Б. БЛОКОВ

URALVODPROECT

ТОО "УРАЛВОДПРОЕКТ" Г. УРАЛЬСК

ВЗАМ. ИНВ. N° | ПОДП. И ДАТА | ИНВ. N° ПОДЛ.

ФОРМАТ А3

ПЛАН ПОКРЫТИЯ

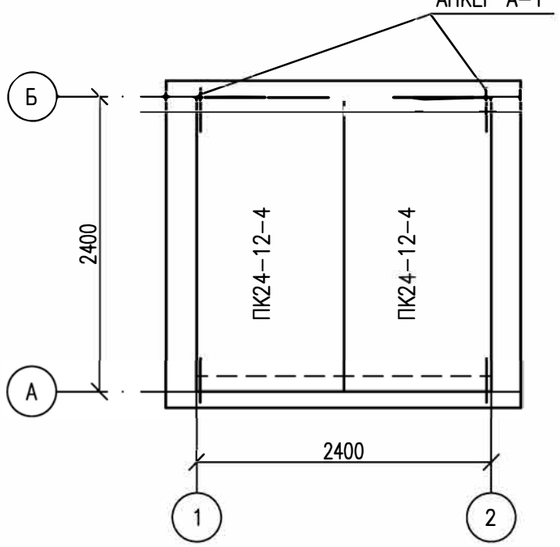

ПЛАН СТРОПИЛ

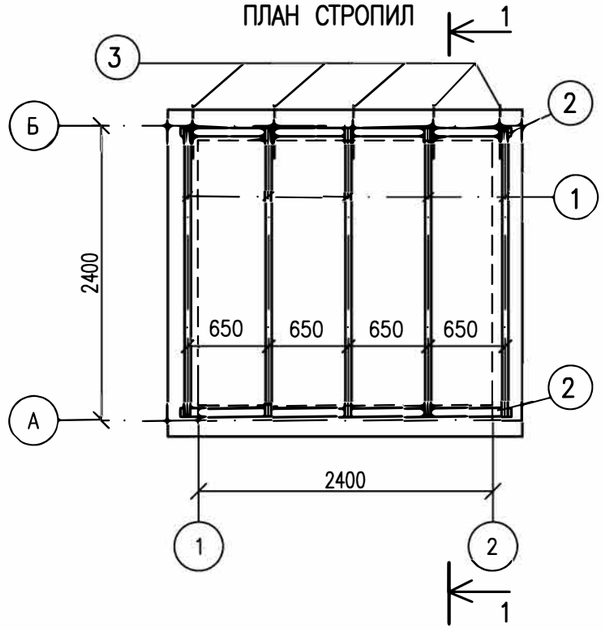

ПЛАН КРОВЛИ

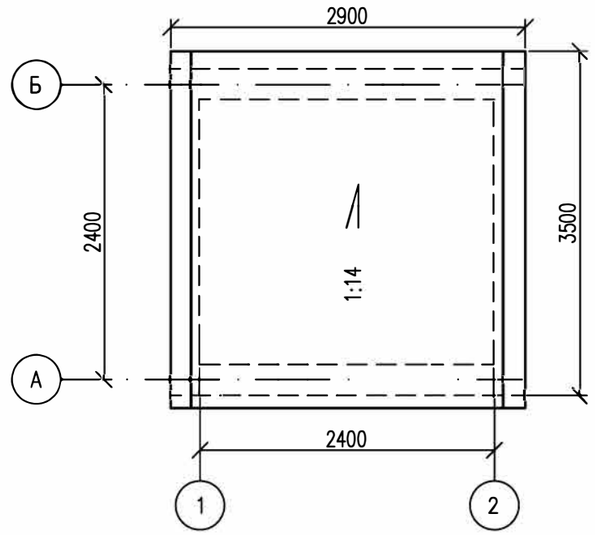

СПЕЦИФИКАЦИЯ ДЕРЕВЯННЫХ ЭЛЕМЕНТОВ

МАРКА	НАИМЕНОВАНИЕ	СЕЧЕНИЕ, ММ	ДЛИНА, ММ	КОЛИЧЕСТВО, ШТ	ОБЩИЙ ОБЪЕМ, М3
С 1	СТРОПИЛЬНАЯ НОГА	50x75	2800	5	0.053
С 2	МАУЭРЛАТ	100x100	2600	2	0.052
С 3	КОБЫЛКИ	50x25	1200	5	0.008
	ЛОБОВАЯ ДОСКА	22x94	2700		0.006
	ОБРЕШЕТКА,М2	ТОЛЩ.30ММ	7.0		0.210
	ИТОГО:				0.35
	СТАЛЬ ТОНКОЛИСТОВАЯ(СЛИВ)	м2	–	5.5	
	МЕТАЛЛОПРОФИЛЬ	м2		10,2	

СПЕЦИФИКАЦИЯ ПЛИТ ПОКРЫТИЯ

ПОЗ.	ОБОЗНАЧЕНИЕ	НАИМЕНОВАНИЕ	КОЛ.	МАССА ЕД.КГ	ПРИМЕЧАНИЯ
П-1	СЕРИЯ 1.141.-1 ВЫП. 63	ПК 24 – 12. 4Am	2	870	

СПЕЦИФИКАЦИЯ НА АНКЕРЫ

ПОЗ.	ОБОЗНАЧЕНИЕ	НАИМЕНОВАНИЕ	КОЛ.	МАССА ЕД.КГ	ПРИМЕЧАНИЯ
		АНКЕР А1 (4 ШТ.)			
1	ГОСТ 19903-2015	ПЛАСТИНА 40Х4 L=300мм	1	0.38	
2	ГОСТ 34028-2016	АРМАТУРА ⌀10 AII L=600мм	1	0.37	

АНКЕР 1(4ШТ.)

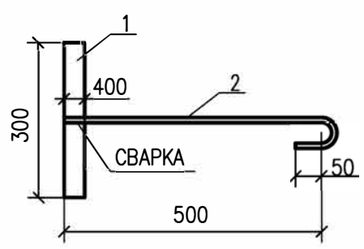

УКАЗАНИЯ

1 ПЛИТЫ ПОКРЫТИЯ УКЛАДЫВАЮТСЯ НА СВЕЖЕПРИГОТОВЛЕННЫЙ РАСТВОР.

2 ШВЫ ПЛИТ ПОКРЫТИЯ ТЩАТЕЛЬНО ЗАДЕЛАТЬ БЕТОНОМ МАРКИ НЕ НИЖЕ В7.5

ПРИМЕЧАНИЕ

НАСТОЯЩИЙ ЛИСТ ЧИТАТЬ СОВМЕСТНО С ЛИСТОМ АС-7.

ИЗМ.	КОЛ.УЧ.	ЛИСТ	N°ДОК.	ПОДП.	ДАТА
ИНЖ.		ХАСАНОВ			11.24
ПРОВЕРИЛ		АБДАЛИЕВА			11.24
Н. КОНТР.		ИСКЕНДИРОВА			11.24
ГИП		АБДАЛИЕВА			11.24

24.019-МК.ГР-ГС.1

"РЕКОНСТРУКЦИЙ ЖАНИБЕКСКОГО МАГИСТРАЛЬНОГО КАНАЛА ЗКО, РК"

ЗДАНИЕ ДЛЯ РАЗМЕЩЕНИЯ ОБОРУДОВАНИЯ

СТАДИЯ	ЛИСТ	ЛИСТОВ
РП	6	

ПЛАН ПОКРЫТИЯ. ПЛАН СТРОПИЛ. ПЛАН КРОВЛИ. СПЕЦИФИКАЦИЯ СБОРНЫХ Ж.Б. ПЛИТ

ТОО "УРАЛВОДПРОЕКТ" Г. УРАЛЬСК

ВЗАМ. ИНВ. N° | ПОДП. И ДАТА | ИНВ. N° ПОДЛ.

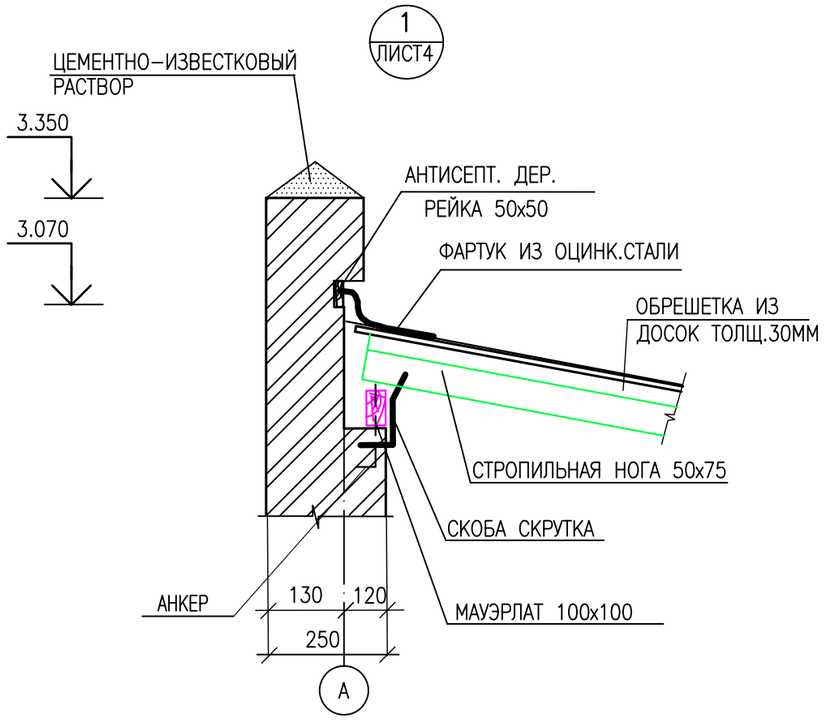

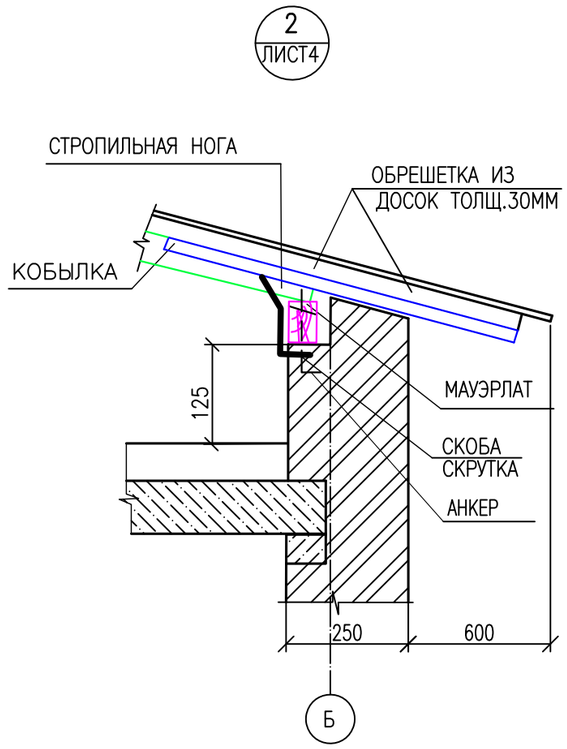

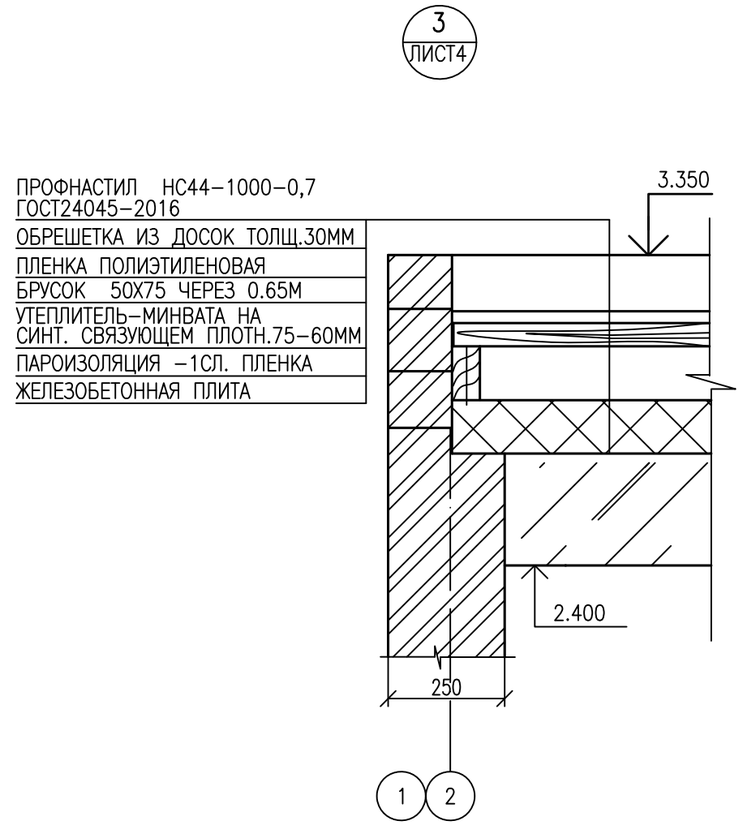

РЕШЕТКА Р1(1 ШТ.)

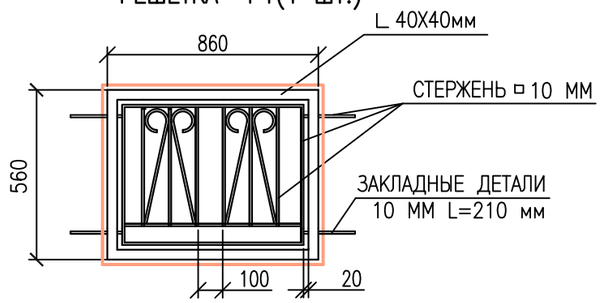

ВИД СБОКУ

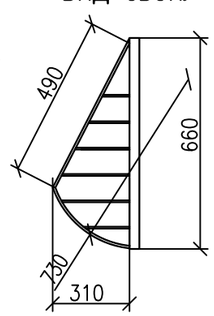

ДЕТАЛЬ 1

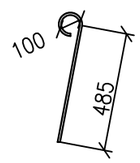

УКАЗАНИЯ

1 СТРОПИЛЬНУЮ КРЫШУ ВЫПОЛНЯТЬ ИЗ ЛЕСОМАТЕРИАЛА ХВОЙНЫХ ПОРОД С ВЛАЖНОСТЬЮ ДРЕВЕСИНЫ НЕ МЕНЕЕ 25% (ДРЕВЕСИНА ПЕРВОГО СОРТА).

2 ЭЛЕМЕНТЫ КРЫШИ, СОПРИКАСАЮЩИЕСЯ С КИРПИЧНОЙ КЛАДКОЙ, ТЩАТЕЛЬНО АНТИСЕПТИРОВАТЬ И ИЗОЛИРОВАТЬ ПРОКЛАДКОЙ ИЗ 2-Х СЛОЕВ ТОЛЯ.

3 ДЕРЕВЯННЫЕ ЭЛЕМЕНТЫ АНТИСЕПТИРУЮТСЯ С ПОСЛЕДУЮЩЕЙ ОГНЕЗАЩИТНОЙ ОБРАБОТКОЙ ПУТЕМ ГЛУБОКОЙ ПРОПИТКИ АНТИПИРИНОМ С ПОГЛАЩЕНИЕМ СОЛЕЙ НЕ МЕНЕЕ 75% ОТ ОБЪЕМА ЭЛЕМЕНТОВ ИЛИ ПОКРЫВАЮТСЯ ОФП-9 ПО ГОСТ 23790-79 "ПОКРЫТИЕ ПО ДРЕВЕСИНЕ ФОСФАТНОЕ ОГНЕЗАЩИТНОЕ".

4 СТРОПИЛЬНЫЕ НОГИ КРЕПЯТСЯ СКРУТКАМИ ИЗ ПРОВОЛОКИ 2 ⌀4 ММ К НАРУЖНЫМ СТЕНАМ.

5 ПО ПАРАПЕТУ ЗДАНИЯ ПРЕДУСМОТРЕТЬ ОТВЕРСТИЯ ДЛЯ ВЕНТИЛЯЦИИ ПРОСТРАНСТВА КРОВЛИ 65Х250ММ. ОТВЕРСТИЯ ЗАКРЫТЬ ОТ ПТИЦ СЕТКОЙ С ЯЧЕЙКОЙ 20Х20ММ ИЗ ПРОВОЛОКИ ⌀ 3.0 ММ.

6 ЗАКЛАДНЫЕ ДЕТАЛИ РЕШЕТКИ УСТАНАВЛИВАЮТСЯ В КЛАДКЕ НА ГЛУБИНУ 150 ММ.

СПЕЦИФИКАЦИЯ НА РЕШЕТКУ

ПОЗ.	ОБОЗНАЧЕНИЕ	НАИМЕНОВАНИЕ		КОЛ.	МАССА ЕД.КГ	ПРИМЕЧАНИЯ
1	ГОСТ 19771-93	УГОЛОК 40Х40мм	М	3,2	1,48	
2	ГОСТ 2591-2006	СТЕРЖЕНЬ ▫ 10 ММ	М	22,5	0,785	
2	ГОСТ 2591-2006	СТЕРЖЕНЬ 10 ММ L=210мм	ШТ	4	1,165	

ИЗМ.	КОЛ.УЧ.	ЛИСТ	N°ДОК.	ПОДП.	ДАТА
ИНЖ.		ХАСАНОВ			11.24
ПРОВЕРИЛ		АБДАЛИЕВА			11.24
Н. КОНТР.		ИСКЕНДИРОВА			11.24
ГИП		АБДАЛИЕВА			11.24

24.019-АС-Н3

"РЕКОНСТРУКЦИЙ ЖАНИБЕКСКОГО МАГИСТРАЛЬНОГО КАНАЛА ЗКО, РК"

ЗДАНИЕ ДЛЯ РАЗМЕЩЕНИЯ ОБОРУДОВАНИЯ

СТАДИЯ	ЛИСТ	ЛИСТОВ
РП	7	

УЗЕЛ 1,2. РЕШЕТКА Р1.

ТОО "УРАЛВОДПРОЕКТ" Г. УРАЛЬСК

ВЗАМ. ИНВ. N° | ПОДП. И ДАТА | ИНВ. N° ПОДЛ.

ФОРМАТ А3

ПЛАН ПЕРЕМЫЧЕК

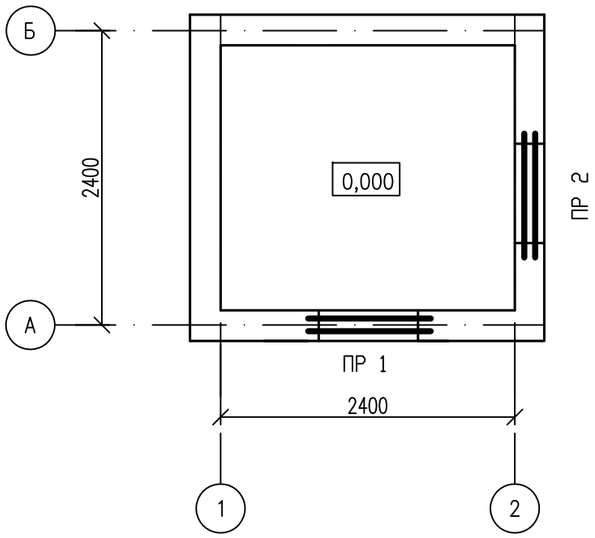

СПЕЦИФИКАЦИЯ ЭЛЕМЕНТОВ ПЕРЕМЫЧЕК

МАРКА ПОЗ.	ОБОЗНАЧЕНИЕ	НАИМЕНОВАНИЕ	КОЛ.	МАССА, ЕД. КГ	ПРИМЕ-ЧАНИЯ
1	СЕРИЯ 1.038.1-1 в.1	3ПБ 13-37	1	85.0	
2	СЕРИЯ 1.038.1-1 в.1	2ПБ 13-1	3	54.0	

ВЕДОМОСТЬ ПЕРЕМЫЧЕК

МАРКА	СХЕМА СЕЧЕНИЯ
ПР-1 ШТ.1	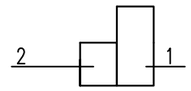
ПР-2 ШТ.1	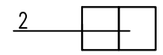

ПЛАН ПОЛА

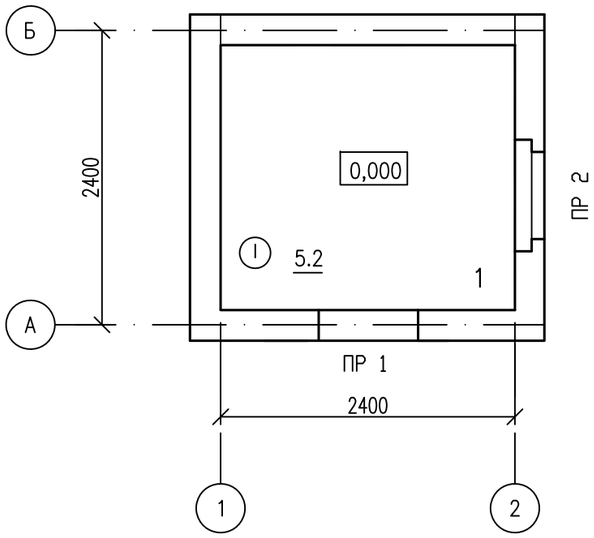

ЭКСПЛИКАЦИЯ ПОЛОВ

НОМЕР ПОМЕЩЕНИЯ	ТИП ПОЛА	СХЕМА ПОЛА	ЭЛЕМЕНТЫ ПОЛА И ИХ ТОЛЩИНА	ПЛОЩАДЬ ПОЛА, М2
1	I		БЕТОН В15 t=100ММ. С ЖЕЛЕЗНЕНИЕМ БЕТОН В3.5 t=100ММ. КЕРАМЗИТ t=100ММ. УПЛОТНЕННЫЙ ГРУНТ	5.2

ИЗМ.	КОЛ.УЧ.	ЛИСТ	N°ДОК.	ПОДП.	ДАТА
ИНЖ.		ХАСАНОВ			11.24
ПРОВЕРИЛ		АБДАЛИЕВА			11.24
Н. КОНТР.		ИСКЕНДИРОВА			11.24
ГИП		АБДАЛИЕВА			11.24

24.019-АС-Н3

"РЕКОНСТРУКЦИЙ ЖАНИБЕКСКОГО МАГИСТРАЛЬНОГО КАНАЛА ЗКО, РК"

ЗДАНИЕ ДЛЯ РАЗМЕЩЕНИЯ ОБОРУДОВАНИЯ

СТАДИЯ	ЛИСТ	ЛИСТОВ
РП	8	

ПЛАН ПЕРЕМЫЧЕК.СПЕЦИФИКАЦИЯ ПЕРЕМЫЧЕК. ВЕДОМОСТЬ ПЕРЕМЫЧЕК. ПЛАН ПОЛА. ЭКСПЛИКАЦИЯ ПОЛОВ.

ТОО "УРАЛВОДПРОЕКТ" Г. УРАЛЬСК

ВЗАМ. ИНВ. N° | ПОДП. И ДАТА | ИНВ. N° ПОДЛ.

ФОРМАТ А3

ФАСАД КОЗЫРЬКА ВХОДА

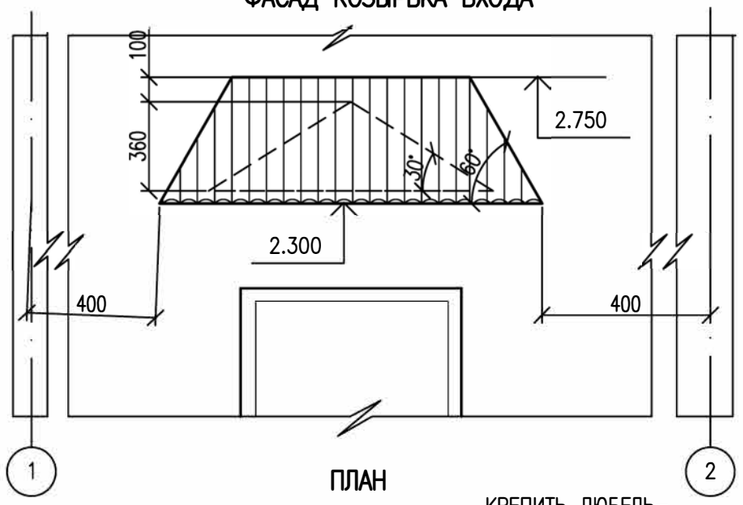

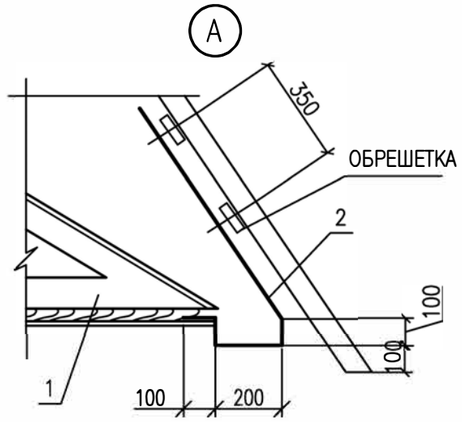

1–1

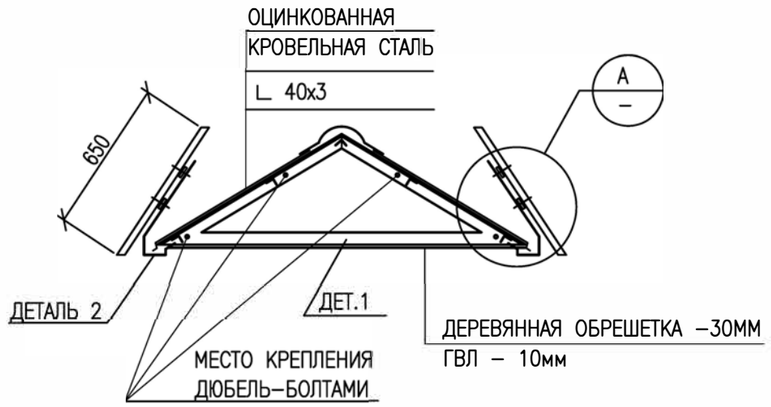

ПЛАН

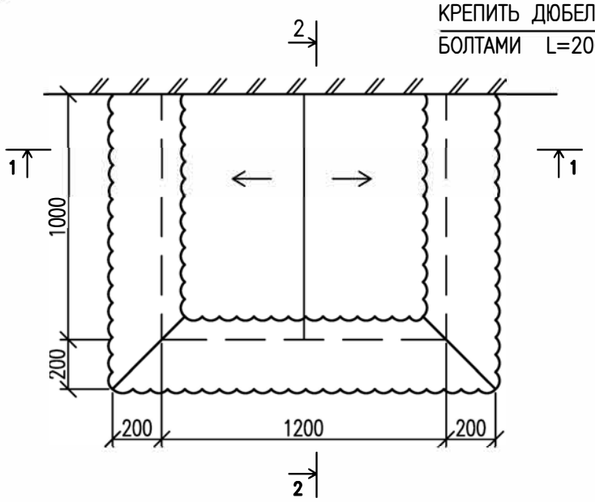

2–2

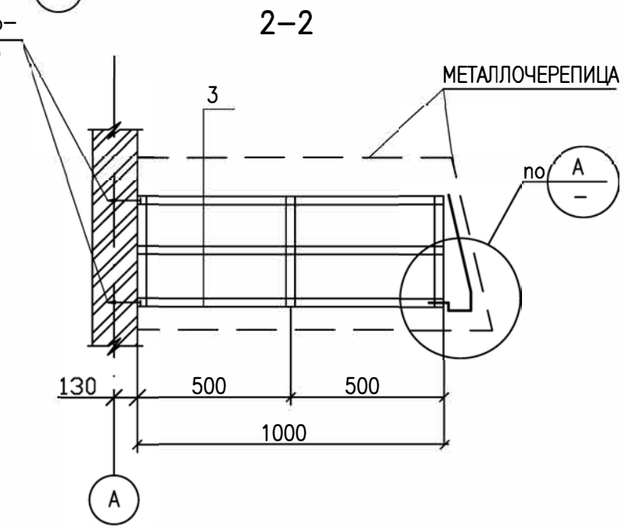

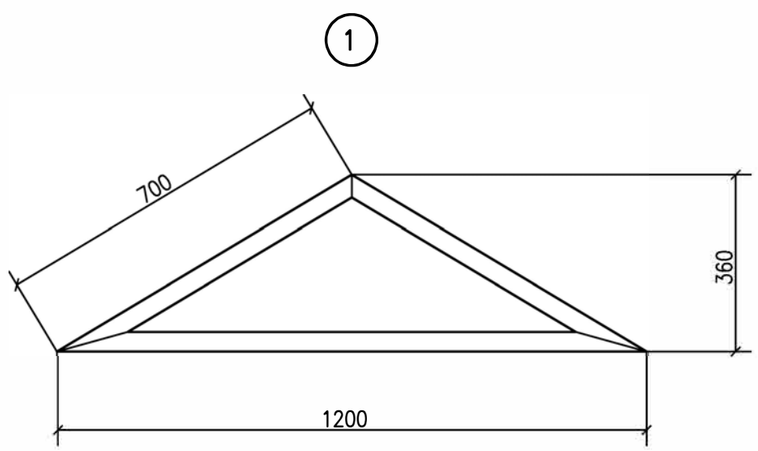

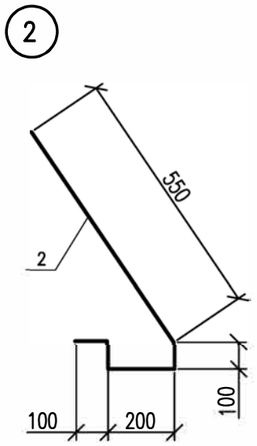

СПЕЦИФИКАЦИЯ

МАРКА ПОЗ.	ОБОЗНАЧЕНИЕ	НАИМЕНОВАНИЕ		КОЛ.	МАССА, ЕД. КГ	ПРИМЕ–ЧАНИЯ
1	ГОСТ 8509–93	L 40x3 Lобщ.=2.6м	ШТ	3	4,81	
2	ГОСТ 34028–2016	АРМАТУРА ø16 AI L=1050	ШТ	6	1.7	
	ГОСТ 103–2006	ПОЛОСА 40x4 L.=100	ШТ	12	0.126	
3	ГОСТ 8509–93	УГОЛОК 40x3 Lобщ.=6м			11.1	
		ОБРЕШЕТКА 50x30	$м^3$	0.02		
		ОЦИНКОВ.КРОВЕЛЬНАЯ. СТАЛЬ б=0.8мм	$м^2$	2,5	6,28	
		МЕТАЛЛОЧЕРЕПИЦА,М2 2.8 м				

УКАЗАНИЯ

ДЕРЕВЯННЫЕ ЭЛЕМЕНТЫ КОЗЫРЬКА АНТИСЕПТИРОВАТЬ, СТАЛЬНЫЕ ЭЛЕМЕНТЫ КАРКАСА ОКРАСИТЬ МАСЛЯНОЙ КРАСКОЙ ЗА 2 РАЗА.

ИЗМ.	КОЛ.УЧ.	ЛИСТ	N°ДОК.	ПОДП.	ДАТА
ИНЖ.		ХАСАНОВ			11.24
ПРОВЕРИЛ		АБДАЛИЕВА			11.24
Н. КОНТР.		ИСКЕНДИРОВА			11.24
ГИП		АБДАЛИЕВА			11.24

24.019-МК-ГР-ГС.1

"РЕКОНСТРУКЦИЙ ЖАНИБЕКСКОГО МАГИСТРАЛЬНОГО КАНАЛА ЗКО, РК"

ЗДАНИЕ ДЛЯ РАЗМЕЩЕНИЯ ОБОРУДОВАНИЯ

СТАДИЯ	ЛИСТ	ЛИСТОВ
РП	9	

КОЗЫРЕК ВХОДА. ФАСАД. ПЛАН. УЗЕЛ А. ДЕТАЛИ 1;2. СЕЧЕНИЯ 1–1;2–2. СПЕЦИФИКАЦИЯ.

URALVODPROECT

ТОО "УРАЛВОДПРОЕКТ" Г. УРАЛЬСК

ФОРМАТ А3

ВЗАМ. ИНВ. N° | ПОДП. И ДАТА | ИНВ. N° ПОДЛ.

ВЕДОМОСТЬ ОБЪЕМОВ РАБОТ

N П/П	НАИМЕНОВАНИЕ РАБОТ	ЕД. ИЗМ.	КОЛ.	ПРИМЕЧ.
	ЗЕМЛЯНЫЕ РАБОТЫ			
1	ВЫЕМКА ГРУНТА ПОД ФУНДАМЕНТ	$м^3$	14	
	В Т.Ч. ВРУЧНУЮ	$м^3$	1	
2	ОБРАТНАЯ ЗАСЫПКА	$м^3$	9	
	ФУНДАМЕНТЫ			
3	БОКОВАЯ ОБМАЗОЧНАЯ ГИДРОИЗОЛЯЦИЯ ФУНДАМЕНТОВ БИТУМОМ В 2 СЛОЯ	$м^2$	20,4	
4	ГОРИЗОНТАЛЬНАЯ ОКЛЕЕЧНАЯ ГИДРОИЗОЛЯЦИЯ СТЕН И ФУНДАМЕНТОВ В 2 СЛОЯ ГИДРОИЗОЛ	$м^2$	4,0	
5	УСТРОЙСТВО ПЕСЧАНО-ГРАВИЙНОЙ ПОДГОТОВКИ	$м^2$	5,1	
	СТЕНЫ			
6	КЛАДКА ПРОСТЫХ НАРУЖНЫХ СТЕН ПРИ ВЫСОТЕ ЭТАЖА ДО 4 М ИЗ КИРПИЧА М100	$м^3$	8,15	
7	УСТРОЙСТВО ЦОКОЛЯ ИЗ КРАСНОГО КИРПИЧА В 3 РЯДА М100	$м^3$	0,54	
8	ШТУКАТУРКА И ИЗВЕСТКОВАЯ ПОБЕЛКА ОТКОСОВ ОКНА И ДВЕРИ	$м^2$	2,0	
9	ЦЕМЕНТНАЯ ШТУКАТУРКА ЦОКОЛЯ ПОД ШУБУ НА ВЫСОТУ 0.45М	$м^2$	5,0	
	ПОКРЫТИЕ			
10	УСТРОЙСТВО ОКЛЕЕЧНОЙ ПАРОИЗОЛЯЦИИ ИЗ РУБЕРОИДА РКП-350Б В ОДИН СЛОЙ	$м^2$	5,16	
11	УТЕПЛЕНИЕ МИНПЛИТОЙ ТОЛЩ. 100 ММ ПЛОТНОСТЬ 75	$м^2$	5,16	
12	ПЛЕНКА ПОЛИЭТИЛЕНОВАЯ	$м^2$	6,20	
	КРЫЛЬЦО			
13	УСТРОЙСТВО БЕТОННОГО КРЫЛЬЦА В7,5	$м^3$	0,5	
14	УСТРОЙСТВО СТЯЖКИ ТОЛЩИНОЙ 20 ММ	$м^2$	1,5	
15	УСТРОЙСТВО ПЕСЧАНО-ГРАВИЙНОЙ ПОДГОТОВКИ	$м^2$	1,5	
	ОТМОСТКА			
16	УСТРОЙСТВО БЕТОННОЙ ОТМОСТКИ С12/15	$м^3$	1,0	
17	СЛОЙ ЩЕБЕНОЧНОЙ ПОДГОТОВКИ, ПРОПИТАННЫЙ БИТУМОМ	$м^2$	22,1	

СПЕЦИФИКАЦИЯ НА ВЕНТИЛЯЦИОННЫЕ РЕЩЕТКИ

ПОЗ.	ОБОЗНАЧЕНИЕ	НАИМЕНОВАНИЕ	КОЛ.	МАССА, ЕД. КГ	ПРИМЕЧАНИЯ
1		РЕШЕТКА ЖАЛЮЗИЙНАЯ НЕПОДВИЖНАЯ РЖН 200Х200	1	0,6	ШТ
2		РЕШЕТКА РЕГУЛИРУЮЩАЯ РР-3	1	0,6	ШТ

КРЫЛЬЦО

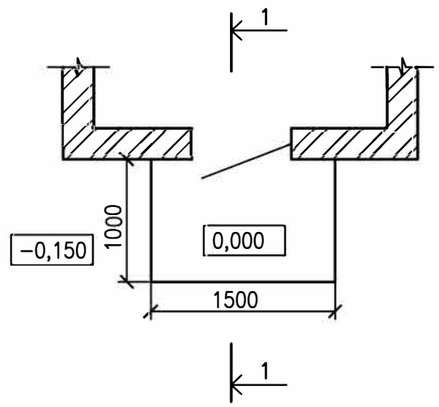

1-1

ИЗМ.	КОЛ.УЧ.	ЛИСТ	N°ДОК.	ПОДП.	ДАТА
ИНЖ.		ХАСАНОВ			11.24
ПРОВЕРИЛ		АБДАЛИЕВА			11.24
Н. КОНТР.		ИСКЕНДИРОВА			11.24
ГИП		АБДАЛИЕВА			11.24

24.019-МК.ГР-ГС.1

"РЕКОНСТРУКЦИЙ ЖАНИБЕКСКОГО МАГИСТРАЛЬНОГО КАНАЛА ЗКО, РК"

ЗДАНИЕ ДЛЯ РАЗМЕЩЕНИЯ ОБОРУДОВАНИЯ

СТАДИЯ	ЛИСТ	ЛИСТОВ
РП	10	

КРЫЛЬЦО. РАЗРЕЗ 1-1. ВЕДОМОСТЬ ОБЪЕМОВ РАБОТ

ТОО "УРАЛВОДПРОЕКТ" Г. УРАЛЬСК

ВЗАМ. ИНВ. N°

ПОДП. И ДАТА

ИНВ. N° ПОДЛ. XXXXXX

ФОРМАТ А3