ТОО "УРАЛВОДПРОЕКТ"

# РАБОЧИЙ ПРОЕКТ

# РЕКОНСТРУКЦИЯ МАГИСТРАЛЬНОГО КАНАЛА ТАЙПАКСКОГО

## ТОМ 3.1

## ПЛОЩАДКИ ДЛЯ СЛУЖБ ЭКСПЛУАТАЦИИ НА ПК 199

24.030–ПСЭ1

ГИП АБДАЛИЕВА Г.В.

2025

| СОСТАВ ПРОЕКТА | | | |
|---|---|---|---|
| НОМЕР ТОМА | ОБОЗНАЧЕНИЕ | НАИМЕНОВАНИЕ | ПРИМЕЧАНИЕ |
| | 24.030-ПП | ПАСПОРТ ПРОЕКТА | |
| 1 | 24.030-ОПЗ | ОБЩАЯ ПОЯСНИТЕЛЬНАЯ ЗАПИСКА | |
| 2 | 24.030-МК.ГР | МАГИСТРАЛЬНЫЙ КАНАЛ С ГИДРОТЕХНИЧЕСКИМИ СООРУЖЕНИЯМИ | |
| 2.1 | 24.030-МК | МАГИСТРАЛЬНЫЙ КАНАЛ. РАБОЧИЕ ЧЕРТЕЖИ | |
| 2.2 | 24.030-МК-ГР | МАГИСТРАЛЬНЫЙ КАНАЛ. ГИДРОТЕХНИЧЕСКИЕ СООРУЖЕНИЯ | |
| 2.3 | 24.030-МК-ГР1 | МАГИСТРАЛЬНЫЙ КАНАЛ. ГИДРОТЕХНИЧЕСКИЕ СООРУЖЕНИЯ. ВОДОВЫПУСКИ | |
| 2.4 | 24.030-МК-ГС | МАГИСТРАЛЬНЫЙ КАНАЛ. ГИДРОМЕТРИЧЕСКИЕ СООРУЖЕНИЯ АВТОМАТИЗИРОВАННЫЙ УЧЕТ ВОДЫ | |
| 2.5 | 24.030-МК-ИС | МАГИСТРАЛЬНЫЙ КАНАЛ. МОСТОВЫЕ ПЕРЕХОДЫ. | |
| 3 | 24.030-ПСЭ | ПЛОЩАДКИ ДЛЯ СЛУЖБ ЭКСПЛУАТАЦИИ | |
| 3.1 | 24.030-ПСЭ1 | ПЛОЩАДКИ ДЛЯ СЛУЖБ ЭКСПЛУАТАЦИИ НА ПК199 | |
| | 24.030-ПСЭ1-ГП | ГЕНЕРАЛЬНЫЙ ПЛАН | |
| | 24.030-ПСЭ1-1 | ОДНОЭТАЖНЫЙ ОДНОКВАРТИРНЫЙ ЖИЛОЙ ДОМ | |
| | 24.030-ПСЭ1-ЭС | ЭЛЕКТРОСНАБЖЕНИЕ | |
| | 24.030-ПСЭ1-2 | ХОЗЯЙСТВЕННЫЙ САРАЙ | |
| | 24.030-ПСЭ1-3 | УБОРНАЯ НА ОДНО ОЧКО | |
| | 24.030-ПСЭ1-4 | ЕМКОСТЬ ДЛЯ ТЕХНИЧЕСКОЙ ВОДЫ | |
| 3.2 | 24.030-ПСЭ2 | ПЛОЩАДКА ДЛЯ СЛУЖБ ЭКСПЛУАТАЦИИ НА ПК910 | |
| | 24.030-ПСЭ2-ГП | ГЕНЕРАЛЬНЫЙ ПЛАН | |
| | 24.030-ПСЭ2-1 | ОДНОЭТАЖНЫЙ ОДНОКВАРТИРНЫЙ ЖИЛОЙ ДОМ | |
| | 24.030-ПСЭ2-ЭС | ЭЛЕКТРОСНАБЖЕНИЕ | |
| | 24.030-ПСЭ2-2 | ХОЗЯЙСТВЕННЫЙ САРАЙ | |
| | 24.030-ПСЭ2-3 | УБОРНАЯ НА ОДНО ОЧКО | |
| | 24.030-ПСЭ2-4 | ЕМКОСТЬ ДЛЯ ТЕХНИЧЕСКОЙ ВОДЫ | |
| 3.3 | 24.030-ПСЭ3 | ПЛОЩАДКА ДЛЯ СЛУЖБ ЭКСПЛУАТАЦИИ НА ПК1173 | |
| | 24.030-ПСЭ3-ГП | ГЕНЕРАЛЬНЫЙ ПЛАН | |
| | 24.030-ПСЭ3-1 | ОДНОЭТАЖНЫЙ ОДНОКВАРТИРНЫЙ ЖИЛОЙ ДОМ | |
| | 24.030-ПСЭ3-5 | ЕМКОСТЬ ДЛЯ ТЕХНИЧЕСКОЙ ВОДЫ | |
| 4 | 24.030-ПОС | ПРОЕКТ ОРГАНИЗАЦИИ СТРОИТЕЛЬСТВА | |
| 5 | 24.030-ССР | СВОДНЫЙ СМЕТНЫЙ РАСЧЕТ | |
| 5.1 | 24.030-ОС1 | ОБЪЕКТНЫЕ И ЛОКАЛЬНЫЕ СМЕТЫ ПО МАГИСТРАЛЬНОМУ КАНАЛУ С ГИДРОТЕХНИЧЕСКИМИ СООРУЖЕНИЯМИ | |
| 5.2 | 24.030-ОС2 | ОБЪЕКТНЫЕ И ЛОКАЛЬНЫЕ СМЕТЫ ПО ПЛОЩАДКАМ СЛУЖБ ЭКСПЛУАТАЦИИ | |
| 5.3 | 24.030-ОС3 | ОБЪЕКТНЫЕ И ЛОКАЛЬНЫЕ СМЕТЫ ПО ВНЕШНЕМУ ЭЛЕКТРОСНАБЖЕНИЮ | |
| 6 | 24.030-ОВОС | ОЦЕНКА ВОЗДЕЙСТВИЯ НА ОКРУЖАЮЩУЮ СРЕДУ | |
| | МАТЕРИАЛЫ, ХРАНЯЩИЕСЯ В АРХИВЕ | | |
| 7 | 24.030-ТГИ | ИНЖЕНЕРНО-ТОПОГРАФИЧЕСКИЙ ОТЧЕТ | |
| 8 | 24.030-ИГИ | ИНЖЕНЕРНО-ГЕОЛОГИЧЕСКИЙ ОТЧЕТ | |
| | | | |

# СОДЕРЖАНИЕ


| ОБОЗНАЧЕНИЕ | НАИМЕНОВАНИЕ | ПРИМЕЧАНИЕ |
|---|---|---|
| 24.030–ПСЭ1 | ПЛОЩАДКИ ДЛЯ СЛУЖБ ЭКСПЛУАТАЦИИ НА ПК199 | |
| 24.030–ПСЭ1–ГП | ГЕНЕРАЛЬНЫЙ ПЛАН | АЛЬБОМ 1 |
| 24.030–ПСЭ1–1–АС | АРХИТЕКТУРНО–СТРОИТЕЛЬНЫЕ РЕШЕНИЯ | АЛЬБОМ 2 |
| 24.030–ПСЭ1–1–ОВ | ОТОПЛЕНИЕ И ВЕНТИЛЯЦИЯ | АЛЬБОМ 3 |
| 24.030–ПСЭ1–1–ЭОМ | СИЛОВОЕ ЭЛЕКТРООБУРУДОВАНИЕ И ОСВЕЩЕНИЕ | АЛЬБОМ 4 |
| 24.030–ПСЭ1–ЭС | ЭЛЕКТРОСНАБЖЕНИЕ | АЛЬБОМ |
| 24.030–ПСЭ1–2–АС | ХОЗЯЙСТВЕННЫЙ САРАЙ | АЛЬБОМ |
| 24.030–ПСЭ1–3–АС | УБОРНАЯ НА ОДНО ОЧКО | АЛЬБОМ |
| 24.030–ПСЭ1–4–АС | ЕМКОСТЬ ДЛЯ ТЕХНИЧЕСКОЙ ВОДЫ | АЛЬБОМ |
| | | |
| | | |
| | | |
| | | |


СОГЛАСОВАНО

| | | |
|---|---|---|
| ГИП | АБДАЛИЕВА | 06.2025 |

ВЗАМ. ИНВ. N°

ПОДП. И ДАТА

ИНВ. N° ПОДЛ.

| ИЗМ. | КОЛ.УЧ. | ЛИСТ | N°ДОК. | ПОДП. | ДАТА |
|---|---|---|---|---|---|
| РАЗРАБОТАЛ | | ХАСАНОВ | | | 06.2025 |
| РАЗРАБОТАЛ | | ТУЛЕБАЕВА | | | 06.2025 |
| ПРОВЕРИЛ | | АБДАЛИЕВА | | | 06.2025 |
| Н.КОНТРОЛЬ | | ИСКЕНДИРОВА | | | 06.2025 |
| ГИП | | АБДАЛИЕВА | | | 06.2025 |

24.030–ПСЭ

ПЛОЩАДКИ ДЛЯ СЛУЖБ ЭКСПЛУАТАЦИИ

| СТАДИЯ | ЛИСТ | ЛИСТОВ |
|---|---|---|
| РП | 1 | 1 |

ТОО "УРАЛВОДПРОЕКТ" г.УРАЛЬСК

URALVODPROECT

ФОРМАТ А4

ТОО "УРАЛВОДПРОЕКТ"

# "РЕКОНСТРУКЦИЙ МАГИСТРАЛЬНОГО КАНАЛА ТАЙПАКСКОГО"

## ПЛОЩАДКА ДЛЯ СЛУЖБ ЭКСПЛУАТАЦИИ НА ПК199

ТОМ 3.1

## ОДНОЭТАЖНЫЙ ОДНОКВАРТИРНЫЙ ЖИЛОЙ ДОМ

24.030-ПСЭ1-1-АС

АЛЬБОМ 2 АС АРХИТЕКТУРНО-СТРОИТЕЛЬНЫЕ РЕШЕНИЯ

2025г.

СОГЛАСОВАНО

ВЗАМ. ИНВ. №

ПОДП. И ДАТА

ИНВ. № ПОДЛ.

ТОО "УРАЛВОДПРОЕКТ"

# "РЕКОНСТРУКЦИЙ МАГИСТРАЛЬНОГО КАНАЛА ТАЙПАКСКОГО"

## ПЛОЩАДКА ДЛЯ СЛУЖБ ЭКСПЛУАТАЦИИ НА ПК-199

ТОМ 3.1

## ОДНОЭТАЖНЫЙ ОДНОКВАРТИРНЫЙ ЖИЛОЙ ДОМ

24.030-ПСЭ1-1-АС

АЛЬБОМ 2 АС АРХИТЕКТУРНО-СТРОИТЕЛЬНЫЕ РЕШЕНИЯ

ГЛАВНЫЙ ИНЖЕНЕР ПРОЕКТА АБДАЛИЕВА Г.В.

2025г.

СОГЛАСОВАНО

ВЗАМ. ИНВ. №

ПОДП. И ДАТА

ИНВ. № ПОДЛ.

# СОДЕРЖАНИЕ


| МАРКА | НАИМЕНОВАНИЕ | СТРАНИЦА |
|---|---|---|
| | СОДЕРЖАНИЕ | 2 |
| | АРХИТЕКТУРНО–СТРОИТЕЛЬНАЯ ЧАСТЬ | |
| АС–1 | ОБЩИЕ ДАННЫЕ (НАЧАЛО) | 1 |
| АС–2 | ОБЩИЕ ДАННЫЕ (ОКОНЧАНИЕ) | 2 |
| АС–3 | ФАСАДЫ В ОСЯХ А–Г, Г–А, 1–3. | 3 |
| АС–4 | ПЛАН НА ОТМ.0.000 | 4 |
| АС–5 | ПЛАН ФУНДАМЕНТОВ. РАСКЛАДКА БЛОКОВ. | 5 |
| АС–6 | ПЛАН ФУНДАМЕНТОВ. СЕЧЕНИЯ. | 6 |
| АС–7 | ПЛАН ФУНДАМЕНТА ПОД КОТЕЛ | 7 |
| АС–8 | ПЛАН ПЕРЕМЫЧЕК. СПЕЦИФИКАЦИЯ ЭЛЕМЕНТОВ ПЕРЕМЫЧЕК | 8 |
| | ВЕДОМОСТЬ ПЕРЕМЫЧЕК | |
| АС–9 | РАЗРЕЗ 1–1 | 9 |
| АС–10 | РАЗРЕЗ 2–2 | 10 |
| АС–11 | ПЛАН РАЗМЕЩЕНИЯ БАЛОК ПОКРЫТИЯ | 11 |
| АС–12 | ПЛАН СТРОПИЛ, СТОЕК, ПРОГОНОВ | 12 |
| АС–13 | ПЛАН КРОВЛИ. СХЕМАТИЧЕСКИЙ ПОПЕРЕЧНЫЙ ПРОФИЛЬ | 13 |
| АС–14 | КРОВЛЯ. РАЗРЕЗ 1–1, 2–2. | 14 |
| АС–15 | ПЛАН ЗАПОЛНЕНИЯ ОКОННЫХ И ДВЕРНЫХ ПРОЕМОВ. | 15 |
| | ЭКСПЛИКАЦИЯ ПОЛОВ. | |
| АС–16 | КЛАДКА "А–64" | 16 |
| | | |


СОГЛАСОВАНО

ВЗАМ. ИНВ. N°

ПОДП. И ДАТА

ИНВ. N° ПОДЛ.

## ВЕДОМОСТЬ ОСНОВНЫХ КОМПЛЕКТОВ РАБОЧИХ ЧЕРТЕЖЕЙ

| МАРКА | НАИМЕНОВАНИЕ | ПРИМЕЧАНИЕ |
|---|---|---|
| АС | АРХИТЕКТУРНО-СТРОИТЕЛЬНАЯ ЧАСТЬ | |
| ОВ | ОТОПЛЕНИЕ И ВЕНТИЛЯЦИЯ | |
| ЭОМ | СИЛОВОЕ ЭЛЕКТРООБОРУДОВАНИЕ И ОСВЕЩЕНИЕ | |

## ТЕХНИКО-ЭКОНОМИЧЕСКИЕ ПОКАЗАТЕЛИ

| | НАИМЕНОВАНИЕ | ЕД. ИЗМ. | КОЛ-ВО | ПРИМЕЧАНИЕ |
|---|---|---|---|---|
| 1 | ПЛОЩАДЬ ЗАСТРОЙКИ | м2 | 141,4 | |
| 2 | СТРОИТЕЛЬНЫЙ ОБЪЕМ | м3 | 546.91 | |
| | | | | |

## ВЕДОМОСТЬ ЧЕРТЕЖЕЙ ОСНОВНОГО КОМПЛЕКТА МАРКИ АС

| ЛИСТ | НАИМЕНОВАНИЕ | ПРИМЕЧАНИЕ |
|---|---|---|
| АС-1 | ОБЩИЕ ДАННЫЕ (НАЧАЛО) | 3 |
| АС-2 | ОБЩИЕ ДАННЫЕ (ОКОНЧАНИЕ) | 4 |
| АС-3 | ФАСАДЫ В ОСЯХ А-Г, Г-А, 1-3. | 5 |
| АС-4 | ПЛАН НА ОТМ.0.000 | 6 |
| АС-5 | ПЛАН ФУНДАМЕНТОВ. РАСКЛАДКА БЛОКОВ. | 7 |
| АС-6 | ПЛАН ФУНДАМЕНТОВ. СЕЧЕНИЯ. | 8 |
| АС-7 | ПЛАН ФУНДАМЕНТА ПОД КОТЕЛ | 9 |
| АС-8 | ПЛАН ПЕРЕМЫЧЕК. СПЕЦИФИКАЦИЯ ЭЛЕМЕНТОВ ПЕРЕМЫЧЕК | 10 |
| | ВЕДОМОСТЬ ПЕРЕМЫЧЕК | |
| АС-9 | РАЗРЕЗ 1-1 | 11 |
| АС-10 | РАЗРЕЗ 2-2 | 12 |
| АС-11 | ПЛАН РАЗМЕЩЕНИЯ БАЛОК ПОКРЫТИЯ | 13 |
| АС-12 | ПЛАН СТРОПИЛ, СТОЕК, ПРОГОНОВ | 14 |
| АС-13 | ПЛАН КРОВЛИ. СХЕМАТИЧЕСКИЙ ПОПЕРЕЧНЫЙ ПРОФИЛЬ | 15 |
| АС-14 | КРОВЛЯ. РАЗРЕЗ1-1,2-2. | 16 |
| АС-15 | ПЛАН ЗАПОЛНЕНИЯ ОКОННЫХ И ДВЕРНЫХ ПРОЕМОВ. ЭКСПЛИКАЦИЯ ПОЛОВ. | 17 |
| АС-16 | КЛАДКА А-64 | 18 |

## ВЕДОМОСТЬ ССЫЛОЧНЫХ И ПРИЛАГАЕМЫХ ДОКУМЕНТОВ

| ОБОЗНАЧЕНИЕ | НАИМЕНОВАНИЕ | ПРИМЕЧАНИЕ |
|---|---|---|
| | ССЫЛОЧНЫЕ ДОКУМЕНТЫ | |
| МСН 2.04-02-2004 | ТЕПЛОВАЯ ЗАЩИТА ЗДАНИЙ | |
| СН РК 2.04-21-2004* | ЭНЕРГОПОТРЕБЛЕНИЕ И ТЕПЛОВАЯ ЗАЩИТА ГРАЖДАНСКИХ ЗДАНИЙ | |
| ГОСТ 475-2016 | БЛОКИ ДВЕРНЫЕ ДЕРЕВЯННЫЕ И КОМБИНИРОВАННЫЕ. ОБЩИЕ ТЕХНИЧЕСКИЕ УСЛОВИЯ | |
| Серия 1.038.1-1 в.1,4. | ПЕРЕМЫЧКИ Ж.Б. ДЛЯ ЗДАНИЙ С КИРПИЧНЫМИ СТЕНАМИ | |
| СН РК 3.02-08-2013 | АДМИНИСТРАТИВНЫЕ И БЫТОВЫЕ ЗДАНИЯ | |
| СН РК 3.02-37-2013 | КРЫШИ И КРОВЛИ | |
| СН РК 2.04-05-2014 | ИЗОЛЯЦИОННЫЕ И ОТДЕЛОЧНЫЕ ПОКРЫТИЯ | |
| ГОСТ 21.101-97 | СИСТЕМА ПРОЕКТНОЙ ДОКУМЕНТАЦИИ ДЛЯ СТРОИТЕЛЬСТВА. ОСНОВНЫЕ ТРЕБОВАНИЯ К ПРОЕКТНОЙ И РАБОЧЕЙ ДОКУМЕНТАЦИИ | |
| ГОСТ 21.501-2018 | ПРАВИЛА ВЫПОЛНЕНИЯ РАБОЧЕЙ ДОКУМЕНТАЦИИ АРХИТЕКТУРНЫХ И КОНСТУКТИНЫХ РЕШЕНИЙ | |
| ГОСТ 10354-82 | ПЛЕНКА ПОЛИЭТИЛЕНОВАЯ. ТЕХНИЧЕСКИЕ УСЛОВИЯ | |

| СОГЛАСОВАНО | | |
|---|---|---|
| ИНЖ.-ОВ. | ШИДАЕВА | 04.25 |
| ИНЖ.-ВК. | ШИДАЕВА | 04.25 |
| ИНЖ.-ЭС. | КЕНЖЕГАЛИЕВ | 04.25 |

ВЗАМ. ИНВ. N°

ПОДП. И ДАТА

ИНВ. N° ПОДЛ.

НАСТОЯЩИЙ ПРОЕКТ СООТВЕТСТВУЕТ ТРЕБОВАНИЯМ ЭКОЛОГИЧЕСКИХ САНИТАРНО-ГИГИЕНИЧЕСКИХ, ПРОТИВОПОЖАРНЫХ И ДРУГИХ НОРМ, ДЕЙСТВУЮЩИХ НА ТЕРРИТОРИИ РЕСПУБЛИКИ КАЗАХСТАН И ОБЕСПЕЧИВАЕТ БЕЗОПАСНУЮ ДЛЯ ЖИЗНИ И ЗДОРОВЬЯ ЛЮДЕЙ ЭКСПЛУАТАЦИЮ ОБЪЕКТА.

ГИП АБДАЛИЕВА Г.В.

| ИЗМ. | КОЛ.УЧ. | ЛИСТ | N°ДОК. | ПОДП. | ДАТА |
|---|---|---|---|---|---|
| РАЗРАБОТАЛ | | ХАСАНОВ | | | 04.25 |
| ПРОВЕРИЛ | | МАШЕВ | | | 04.25 |
| Н. КОНТР. | | ИСКЕНДИРОВА | | | 04.25 |
| ГИП | | АБДАЛИЕВА | | | 04.25 |

24.030-ПСЭ1-1-АС

РЕКОНСТРУКЦИЯ МАГИСТРАЛЬНОГО КАНАЛА ТАЙПАКСКОГО

ОДНОЭТАЖНЫЙ ОДНОКВАРТИРНЫЙ ЖИЛОЙ ДОМ

| СТАДИЯ | ЛИСТ | ЛИСТОВ |
|---|---|---|
| РП | 1 | 16 |

ОБЩИЕ ДАННЫЕ (НАЧАЛО)

ТОО "УРАЛВОДПРОЕКТ" Г. УРАЛЬСК

ФОРМАТ А3

## ВВЕДЕНИЕ

ПРОЕКТ ВЫПОЛНЕН НА ОСНОВАНИИ ЗАДАНИЯ НА ПРОЕКТИРОВАНИЕ С СОБЛЮДЕНИЕМ ТРЕБО – ВАНИЙ И ДЕЙСТВУЮЩИХ НОРМАТИВНЫХ ДОКУМЕНТОВ.

ПРОЕКТИРУЕМОЕ ЗДАНИЕ ЖИЛОГО ДОМА РАЗРАБОТАНО ДЛЯ СЛЕДУЮЩИХ СТРОИТЕЛЬНО–КЛИМАТИЧЕСКИХ УСЛОВИЙ:

– СНЕГОВАЯ НАГРУЗКА –120КГС/М2;
– СКОРОСТНОЙ НАПОР ВЕТРА –56 КГС/М2;
– ТЕМПЕРАТУРА ХОЛОДНОГО ВОЗДУХА НАИБОЛЕЕ ХОЛОДНОЙ ПЯТИДНЕВКИ – 29.6℃.

## АРХИТЕКТУРНО–СТРОИТЕЛЬНЫЕ РЕШЕНИЯ

ПРОЕКТИРУЕМОЕ ЗДАНИЕ ЖИЛОГО ДОМА –ОДНОЭТАЖНОЕ С РАЗМЕРАМИ В ПЛАНЕ В ОСЯХ 12,00х11,230 И ВЫСОТОЙ ЭТАЖА 2.5 М.

ЗДАНИЕ ОТНОСИТСЯ КО II УРОВНЮ ОТВЕТСТВЕННОСТИ.

ПО СТЕПЕНИ ПОЖАРНОЙ БЕЗОПАСНОСТИ – КАТЕГОРИЯ "Д".

## КОНСТРУКТИВНЫЕ РЕШЕНИЯ

СТЕНЫ ВЫПОЛНЕНЫ ИЗ СИЛИКАТНОГО КИРПИЧА СОРПо – М100/F50/1.8 ГОСТ 379–2015 НА ЦЕМЕНТНО–ПЕСЧАНОМ РАСТВОРЕ М50. С УТЕПЛЕНИЕМ МИН. ВАТНОЙ ПЛИТОЙ ОБЬЕМНЫМ ВЕСОМ 75 кг/м3. ТОЛЩ. 100 ММ. ГОРИЗОНТАЛЬНАЯ ГИДРОИЗОЛЯЦИЯ ВЫПОЛНЕНА ИЗ 2–Х СЛОЕВ ТОЛЯ НА ОТМЕТКЕ –0.08; ПЕРЕМЫЧКИ – СБОРНЫЕ ЖЕЛЕЗО–БЕТОННЫЕ ПО СЕРИИ 1.038.1–1. В.1.

ПОКРЫТИЕ ЗАПРОЕКТИРОВАНО ПО ДЕРЕВЯННЫМ БАЛКАМ СЕЧЕНИЕМ 100Х225 И 100Х200 С УТЕПЛИТЕЛЬ КРОВЛИ – МИН. ВАТНАЯ ПЛИТА ОБЬЕМНЫМ ВЕСОМ 50 кг/м3 ТОЛЩ. 200 ММ.

КРЫША – ДВУХСКАТНАЯ СТРОПИЛЬНАЯ С КРОВЛЕЙ ИЗ МЕТАЛЛОПРОФИЛЯ ПО ОБРЕШЕТКЕ 25Х100 С СЕЧЕНИЕМ СТРОПИЛ 50Х150 И 2Х50Х150 ММ

ФУНДАМЕНТЫ – ИЗ СБОРНЫХ ЖЕЛЕЗОБЕТОННЫХ БЛОКОВ ПО ГОСТ 13579–2018 ПОД ПОДОШВОЙ ФУНДАМЕНТА ПРЕДУСМОТРЕНА ПЕСЧАНАЯ ПОДГОТОВКА ТОЛЩ.–100ММ;

ФУНДАМЕНТНЫЕ БЛОКИ ОБМАЗЫВАЮТСЯ БИТУМОМ ЗА 2 РАЗА

ПОЛЫ – КЕРАМИЧЕСКИЕ И ИЗ ШПУНТОВАННЫХ ДОСОК;

ОКНА ВЫПОЛНЯЮТСЯ ПО ГОСТ30674–99, ДВЕРИ ГОСТ 475–2016; ОСТЕКЛЕНИЕ – ТРОЙНОЕ.

ФАСАД ЗДАНИЯ ЖИЛОГО ДОМА ВЫПОЛНЕН ИЗ КИРПИЧА С РАСШИВКОЙ ШВОВ.

ЦОКОЛЬ – ШТУКАТУРИТСЯ НА ВЫСОТУ 0.45 М.

ВНУТРИ ЗДАНИЕ ШТУКАТУРИТСЯ И ОКРАШИВАЕТСЯ ВОДОЭМУЛЬСИОННОЙ КРАСКОЙ;

ОТМОСТКА ВОКРУГ ЗДАНИЯ ИЗ БЕТОНА В15 НА ЩЕБЕНОЧНОМ ОСНОВАНИИ ШИРИНОЙ 0.8М.

КРЫЛЬЦО – БЕТОННОЕ, ИЗ БЕТОНА В7.5 С ОБЛИЦОВКОЙ КЕРАМИЧЕСКОЙ ПЛИТКОЙ.

## АНТИКОРРОЗИЙНАЯ ЗАЩИТА

СТАЛЬНЫЕ ЭЛЕМЕНТЫ ОЧИСТИТЬ ОТ РЖАВЧИНЫ И ОКРАСИТЬ ЗА 2 РАЗА ЭМАЛЬЮ ПФ115 ГОСТ 6465–76 ПО ГРУНТУ ГФ–021 ГОСТ 25129–82 В 2 СЛОЯ.

ВСЕ МЕТАЛЛИЧЕСКИЕ ЭЛЕМЕНТЫ КРЕПЛЕНИЙ, ДОЛЖНЫ БЫТЬ ПОДВЕРГНУТЫ АНТИКОРРОЗИЙНОЙ ЗАЩИТЕ СОГЛАСНО СН РК 2.01–01–2013.

## ПРОТИВОПОЖАРНЫЕ МЕРОПРИЯТИЯ

ВСЕ ДЕРЕВЯННЫЕ ЭЛЕМЕНТЫ ДОЛЖНЫ БЫТЬ ПРОПИТАНЫ АНТИПИРЕНОМ С ПОГЛАЩЕНИЕМ СОЛЕЙ ОТ МАССЫ КАЖДОГО ЭЛЕМЕНТА ИЛИ ОБРАБОТАНЫ ОГНЕЗАЩИТНЫМ ФОСФАТНЫМ ПО – КРЫТИЕМ ОПФ–9 В 2 СЛОЯ ТОЛЩИНОЙ ПОКРЫТИЯ 0.65ММ.

В ПРОИЗВОДСТВЕ РАБОТ РУКОВОДСТВОВАТЬСЯ УКАЗАНИЯМИ СН РК 1.03–05–2011 "ОХРАНА ТРУДА И ТЕХНИКА БЕЗОПАСНОСТИ В СТРОИТЕЛЬСТВЕ"

## ВЕДОМОСТЬ ОТДЕЛКИ ПОМЕЩЕНИЙ

| | ПОТОЛОК | | СТЕНЫ, ПЕРЕГОРОДКИ | |
|---|---|---|---|---|
| | ПОТОЛОК $М^2$ | ВИД ОТДЕЛКИ | ПЛОЩАДЬ $М^2$ | ВИД ОТДЕЛКИ |
| 1,2,3,5 | 66.7 | ГКЛ–ШПАКЛЕВКА, ВОДОЭМУЛЬСИОННАЯ ПОКРАСКА | 148.0 | УЛУЧШЕННАЯ ШТУКАТУРКА ОБОИ |
| 4 | 13.3 | ГКЛ–ШПАКЛЕВКА, ВОДОЭМУЛЬСИОННАЯ ПОКРАСКА | 48.5 | УЛУЧШЕННАЯ ШТУКАТУРКА С ВОДОЭМУЛЬСИОН. ПОКРАСКОЙ |
| 6,7,8 | 17.2 | ГКЛ–ШПАКЛЕВКА, ВОДОЭМУЛЬСИОННАЯ ПОКРАСКА | 61.95 | УЛУЧШЕННАЯ ШТУКАТУРКА С ВОДОЭМУЛЬСИОН. ПОКРАСКОЙ |

## ВЕДОМОСТЬ СПЕЦИФИКАЦИЙ

| ЛИСТ | НАИМЕНОВАНИЕ | ПРИМЕЧАНИЕ |
|---|---|---|
| 6 | СПЕЦИФИКАЦИЯ СБОРНЫХ Ж.Б. БЛОКОВ | |
| 8 | СПЕЦИФИКАЦИЯ ЭЛЕМЕНТОВ ПЕРЕМЫЧЕК | |
| 11 | СПЕЦИФИКАЦИЯ УЗЛОВ ОПИРАНИЯ ДЕРЕВЯННЫХ БАЛОК БД–1, БД–2 НА КИРПИЧНУЮ СТЕНУ | |
| 14 | СПЕЦИФИКАЦИЯ ЭЛЕМЕНТОВ ДЕРЕВЯННЫХ КОНСТРУКЦИЙ | |
| 15 | СПЕЦИФИКАЦИЯ ОКОННЫХ И ДВЕРНЫХ БЛОКОВ | |

## ПРИМЕЧАНИЯ:

1. ПЛОЩАДЬ ДВЕРНЫХ И ОКОННЫХ ПРОЕМОВ ИСКЛЮЧЕНА ИЗ КЛАДКИ СТЕН.
2. РАСХОД МАТЕРИАЛОВ: ПЛИНТУС – 91.5 ПМ (ДЕРЕВЯННЫЙ)
   НАЛИЧНИКИ – 76.5 ПМ (ДЕРЕВЯННЫЕ)
3. ВСЕ ВНУТРЕННИЕ ОТДЕЛОЧНЫЕ РАБОТЫ ВЫПОЛНЯТЬ ПО ЗАВЕРШЕНИЮ МОНТАЖА САНИТАРНО–ТЕХНИЧЕСКИХ, ЭЛЕКТРОТЕХНИЧЕСКИХ И ТЕХНО–ЛОГИЧЕСКИХ СИСТЕМ.

СОГЛАСОВАНО

| | | |
|---|---|---|
| ИНЖ.–ОВ. | ШИДАЕВА | 04.25 |
| ИНЖ.–ВК. | ШИДАЕВА | 04.25 |
| ИНЖ.–ЭС. | КЕНЖЕГАЛИЕВ | 04.25 |

ВЗАМ. ИНВ. N°

ПОДП. И ДАТА

ИНВ. N° ПОДЛ.

| ИЗМ. | КОЛ.УЧ. | ЛИСТ | N°ДОК. | ПОДП. | ДАТА |
|---|---|---|---|---|---|
| РАЗРАБОТАЛ | | ХАСАНОВ | | | 04.25 |
| ПРОВЕРИЛ | | МАШЕВ | | | 04.25 |
| Н. КОНТР. | | ИСКЕНДИРОВА | | | 04.25 |
| ГИП | | АБДАЛИЕВА | | | 04.25 |

24.030–ПЭС1–1–АС

РЕКОНСТРУКЦИЯ МАГИСТРАЛЬНОГО КАНАЛА ТАЙПАКСКОГО

ОДНОЭТАЖНЫЙ ОДНОКВАРТИРНЫЙ ЖИЛОЙ ДОМ

| СТАДИЯ | ЛИСТ | ЛИСТОВ |
|---|---|---|
| РП | 2 | 16 |

ОБЩИЕ ДАННЫЕ (ОКОНЧАНИЕ)

ТОО "УРАЛВОДПРОЕКТ" Г. УРАЛЬСК

URALVODPROEKT

ФОРМАТ А3

ФАСАД А–Г

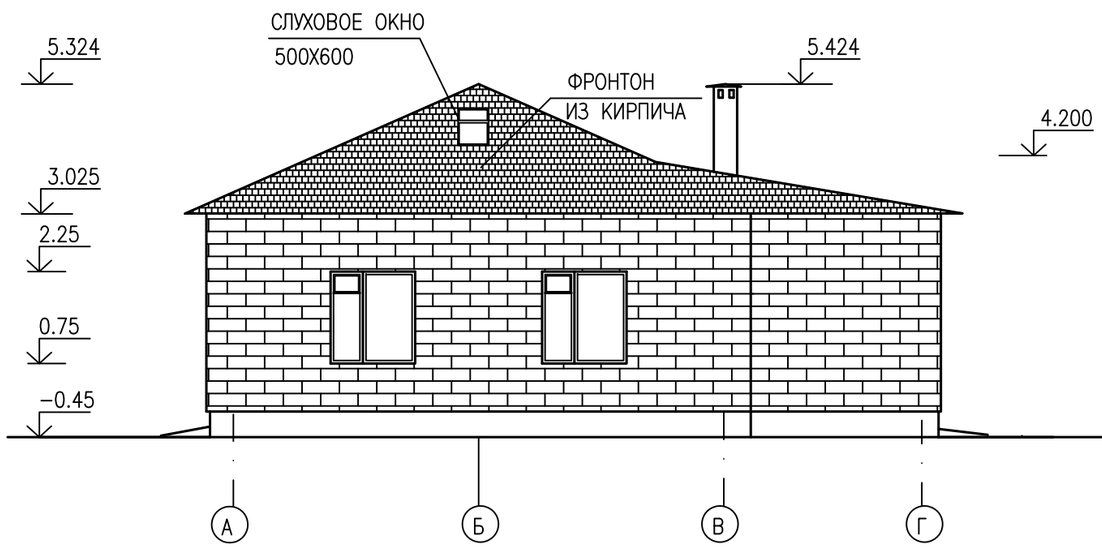


ФАСАД 1–3

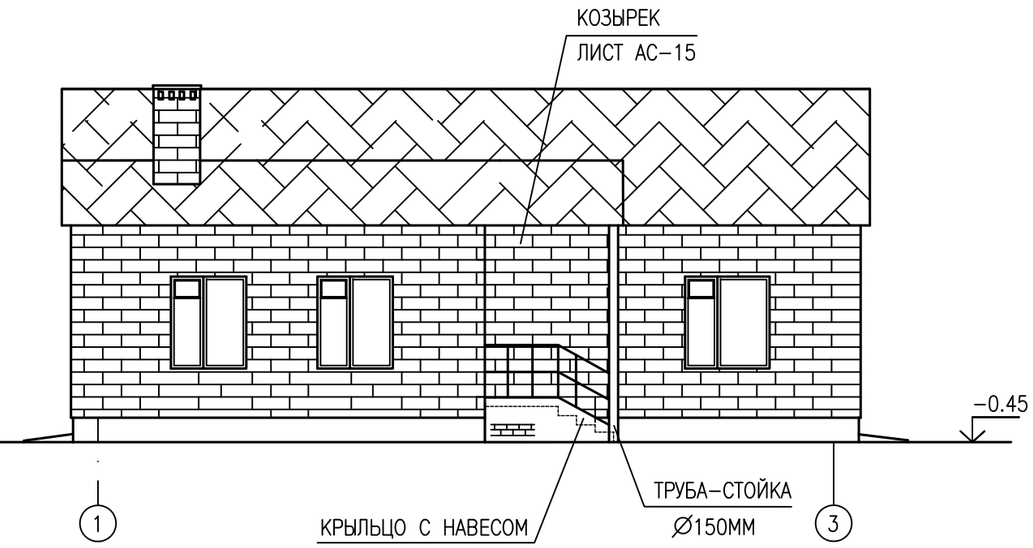


ФАСАД Г–А

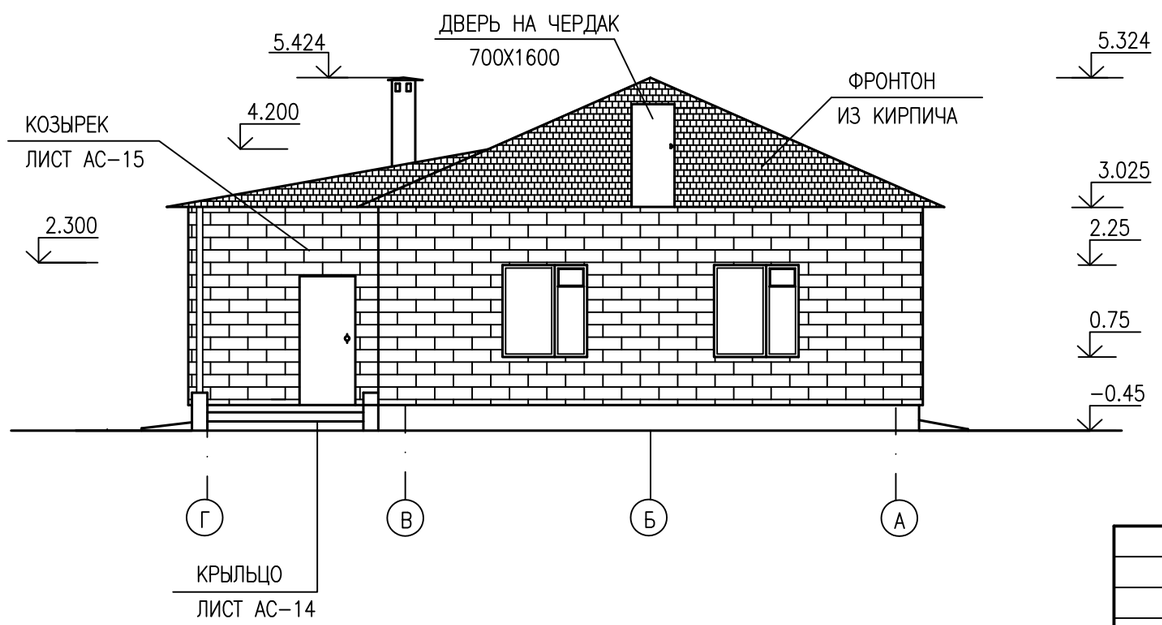


## ПРИМЕЧАНИЯ

1 НАСТОЯЩИЙ ЛИСТ ЧИТАТЬ СОВМЕСТНО С ЛИСТАМИ АС–4.

2 ФРОНТОН ЖИЛОГО ДОМА ВЫПОЛНЕН ИЗ СИЛИКАТНОГО КИРПИЧА М100 ТОЛЩ. 25СМ С ОБЪЕМОМ – 9.5М3

| СОГЛАСОВАНО | | |
|---|---|---|
| ИНЖ.–ОВ. | ШИДАЕВА | 04.25 |
| ИНЖ.–ВК. | ШИДАЕВА | 04.25 |
| ИНЖ.–ЭС. | КЕНЖЕГАЛИЕВ | 04.25 |

ВЗАМ. ИНВ. N°

ПОДП. И ДАТА

ИНВ. N° ПОДЛ.

| ИЗМ. | КОЛ.УЧ. | ЛИСТ | N°ДОК. | ПОДП. | ДАТА |
|---|---|---|---|---|---|
| РАЗРАБОТАЛ | | ХАСАНОВ | | | 04.25 |
| ПРОВЕРИЛ | | МАШЕВ | | | 04.25 |
| Н. КОНТР. | | ИСКЕНДИРОВА | | | 04.25 |
| ГИП | | АБДАЛИЕВА | | | 04.25 |

24.030–ПЭС1–1–АС

РЕКОНСТРУКЦИЯ МАГИСТРАЛЬНОГО КАНАЛА ТАЙПАКСКОГО

ОДНОЭТАЖНЫЙ ОДНОКВАРТИРНЫЙ ЖИЛОЙ ДОМ

| СТАДИЯ | ЛИСТ | ЛИСТОВ |
|---|---|---|
| РП | 3 | 16 |

ФАСАДЫ В ОСЯХ А–Г, Г–А, 1–3.

ТОО "УРАЛВОДПРОЕКТ" Г. УРАЛЬСК

URALVODPROEKT

ФОРМАТ А3

## ПЛАН НА ОТМ.0.000

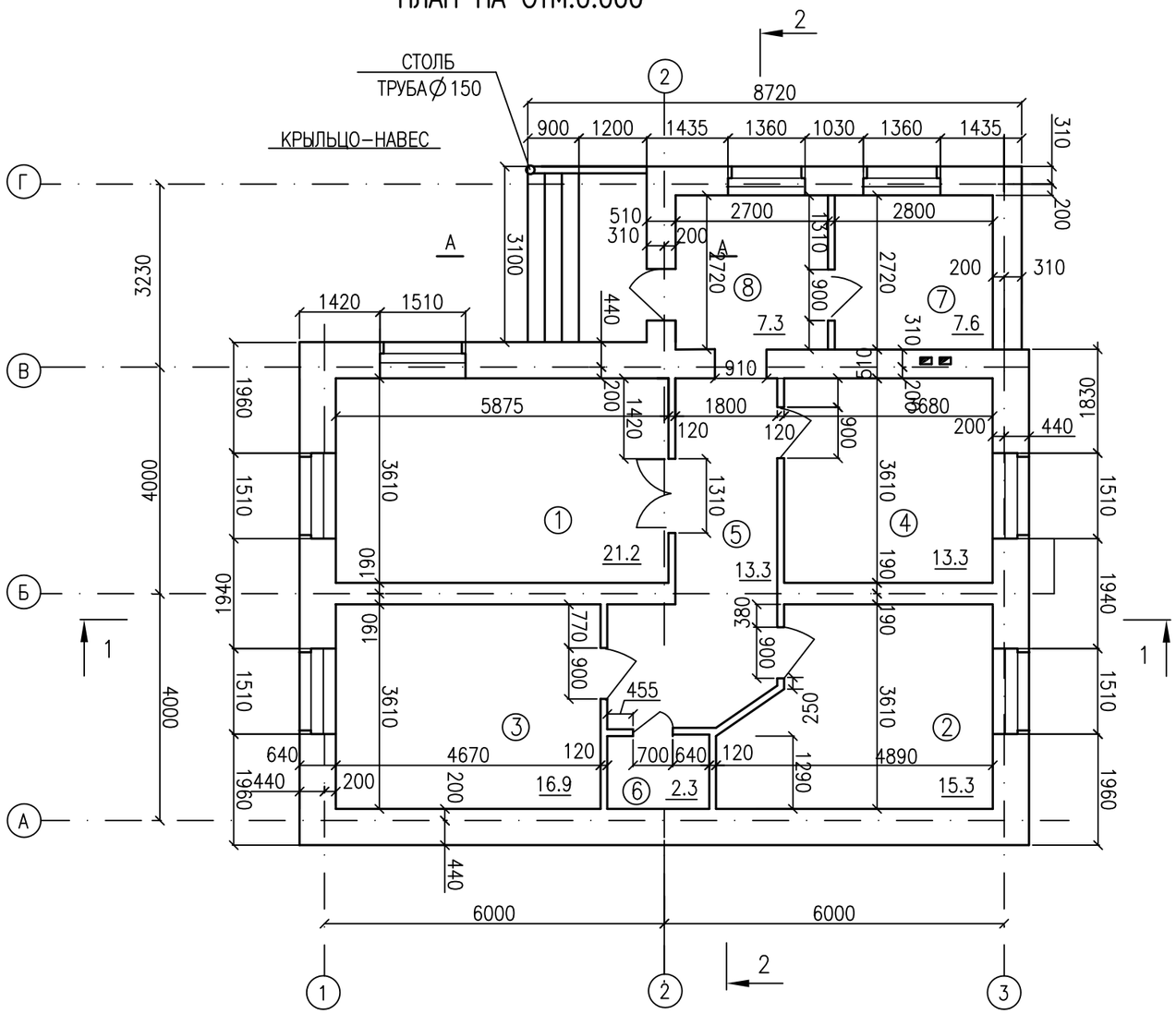


## А–А

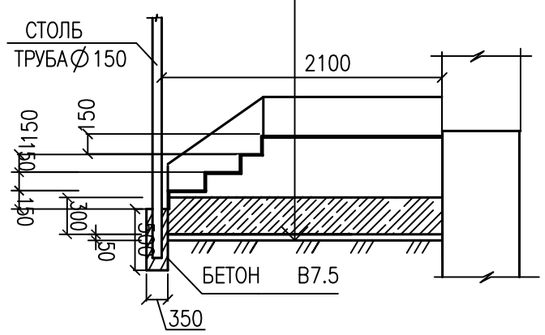


ЦЕМЕНТНО-ПЕСЧАНАЯ СТЯЖКА t-20ММ,
КИРПИЧНАЯ КЛАДКА (ОГРАЖДЕНИЕ)
БЕТОН В7.5 -300мм,
ПЕСЧАНО-ГРАВИЙНАЯ ПОДГОТОВКА -50ММ,

## ПРИМЕЧАНИЯ

- ЦЕМЕНТНО-ПЕСЧАНАЯ СТЯЖКА t-20ММ, -0,07м3
- КИРПИЧНАЯ КЛАДКА (ОГРАЖДЕНИЕ)
- БЕТОН В7.5 -300мм, - 2,4м3
- ПЕСЧАНО-ГРАВИЙНАЯ ПОДГОТОВКА -50ММ, -0,32м3.
- КЛАДКА УЧТЕНА В СТЕНАХ (КЛАДКА ЦОКОЛЯ)

## ЭКСПЛИКАЦИЯ ПОМЕЩЕНИЙ

| НОМЕР ПО ПЛАНУ | НАИМЕНОВАНИЕ | ПЛОЩАДЬ М2 | КАТ. ПОМЕ-ЩЕ-НИЯ |
|---|---|---|---|
| 1 | ОБЩАЯ КОМНАТА | 21.2 | Д |
| 2 | СПАЛЬНЯ | 15.3 | Д |
| 3 | СПАЛЬНЯ | 16.9 | Д |
| 4 | КУХНЯ | 13.3 | Д |
| 5 | ПРИХОЖАЯ | 13.3 | Д |
| 6 | ВСПОМОГАТЕЛЬНОЕ ПОМЕЩЕНИЕ | 2.3 | Д |
| 7 | ТОПОЧНАЯ | 7.6 | Д |
| 8 | ВЕРАНДА | 7.3 | Д |
| | | | |

## ПРИМЕЧАНИЯ

1. АБСОЛЮТНАЯ ОТМЕТКА 0.000 СООТВЕТСТВУЕТ ОТМЕТКЕ 9.70 ПО БАЛТИЙСКОЙ СИСТЕМЕ ВЫСОТ.
2. НАРУЖНЫЕ СТЕНЫ ТОЛЩИНОЙ 640ММ – ИЗ КИРПИЧА СОРПо – М100/F50/1.8 ГОСТ 379-2015 НА ЦЕМЕНТНО-ПЕСЧАНОМ РАСТВОРЕ М50, С УТЕПЛЕНИЕМ МИНВАТНОЙ ПЛИТОЙ ОБЪЕМНЫМ ВЕСОМ 75КГ/М$^3$, ТОЛЩИНОЙ 100ММ. ОБЪЕМ КИРПИЧНОЙ КЛАДКИ – 55,0М$^3$.
3. ОБЪЕМ УТЕПЛИТЕЛЯ ИЗ МИНЕРАЛЬНОЙ ВАТЫ (75 КГ/М$^3$), ПРИМЕНЯЕМОГО В НАРУЖНЫХ СТЕНАХ – 15.0М$^3$.
4. ВНУТРЕННИЕ СТЕНЫ ТОЛЩИНОЙ 380ММ – ИЗ КИРПИЧА СОРПо – М100/F50/1.8 ГОСТ 379-2015 НА ЦЕМЕНТНО-ПЕСЧАНОМ РАСТВОРЕ М50. ОБЪЕМ КИРПИЧНОЙ КЛАДКИ – 10.6М$^3$. НАРУЖНЫЕ СТЕНЫ ВЕРАНДЫ ТОЛЩИНОЙ 510ММ – ИЗ КИРПИЧА КИРПИЧА СОРПо – М100/F50/1.8 ГОСТ 379-2015 НА ЦЕМЕНТНО-ПЕСЧАНОМ РАСТВОРЕ М50. ОБЪЕМ КИРПИЧНОЙ КЛАДКИ – 11.5М$^3$.
5. ПЕРЕГОРОДКИ ТОЛЩИНОЙ 120ММ – ИЗ КИРПИЧА КИРПИЧА СОРПо – М100/F50/1.8 ГОСТ 379-2015 НА ЦЕМЕНТНО-ПЕСЧАНОМ РАСТВОРЕ М50. ОБЪЕМ КИРПИЧНОЙ КЛАДКИ – 4.5М$^3$/36.5М$^2$.
6. МОНТАЖ ОТМОСТКИ ПО ПЕРИМЕТРУ ПРОЕКТИРУЕМОЙ ЧАСТИ ЗДАНИЯ ШИРИНОЙ 0.8М: БЕТОН В15 ТОЛЩ.50ММ-1.0М, ЩЕБЕНОЧНАЯ ПОДГОТОВКА ТОЛЩ.150ММ-3,0М$^3$.
7. ОПОРНЫЙ СТОЛБ ИЗГОТОВИТЬ ИЗ ТРУБЫ ГОСТ 10704-91 ДИАМ.150ММ, L=2,57М ВТОПЛЕННЫЙ В БЕТОН, В7.5 С V=0.05М3.

СОГЛАСОВАНО

| | | |
|---|---|---|
| ИНЖ.-ОВ. | ШИДАЕВА | 04.25 |
| ИНЖ.-ВК. | ШИДАЕВА | 04.25 |
| ИНЖ.-ЭС. | КЕНЖЕГАЛИЕВ | 04.25 |

ВЗАМ. ИНВ. N°

ПОДП. И ДАТА

ИНВ. N° ПОДЛ.

| ИЗМ. | КОЛ.УЧ. | ЛИСТ | N°ДОК. | ПОДП. | ДАТА |
|---|---|---|---|---|---|
| РАЗРАБОТАЛ | | ХАСАНОВ | | | 04.25 |
| ПРОВЕРИЛ | | МАШЕВ | | | 04.25 |
| Н. КОНТР. | | ИСКЕНДИРОВА | | | 04.25 |
| ГИП | | АБДАЛИЕВА | | | 04.25 |

24.030-ПЭС1-1-АС

РЕКОНСТРУКЦИЯ МАГИСТРАЛЬНОГО КАНАЛА ТАЙПАКСКОГО

ОДНОЭТАЖНЫЙ ОДНОКВАРТИРНЫЙ ЖИЛОЙ ДОМ

| СТАДИЯ | ЛИСТ | ЛИСТОВ |
|---|---|---|
| РП | 4 | 16 |

ПЛАН НА ОТМ. 0.000

ТОО "УРАЛВОДПРОЕКТ" Г. УРАЛЬСК

ФОРМАТ А3

## ПЛАН

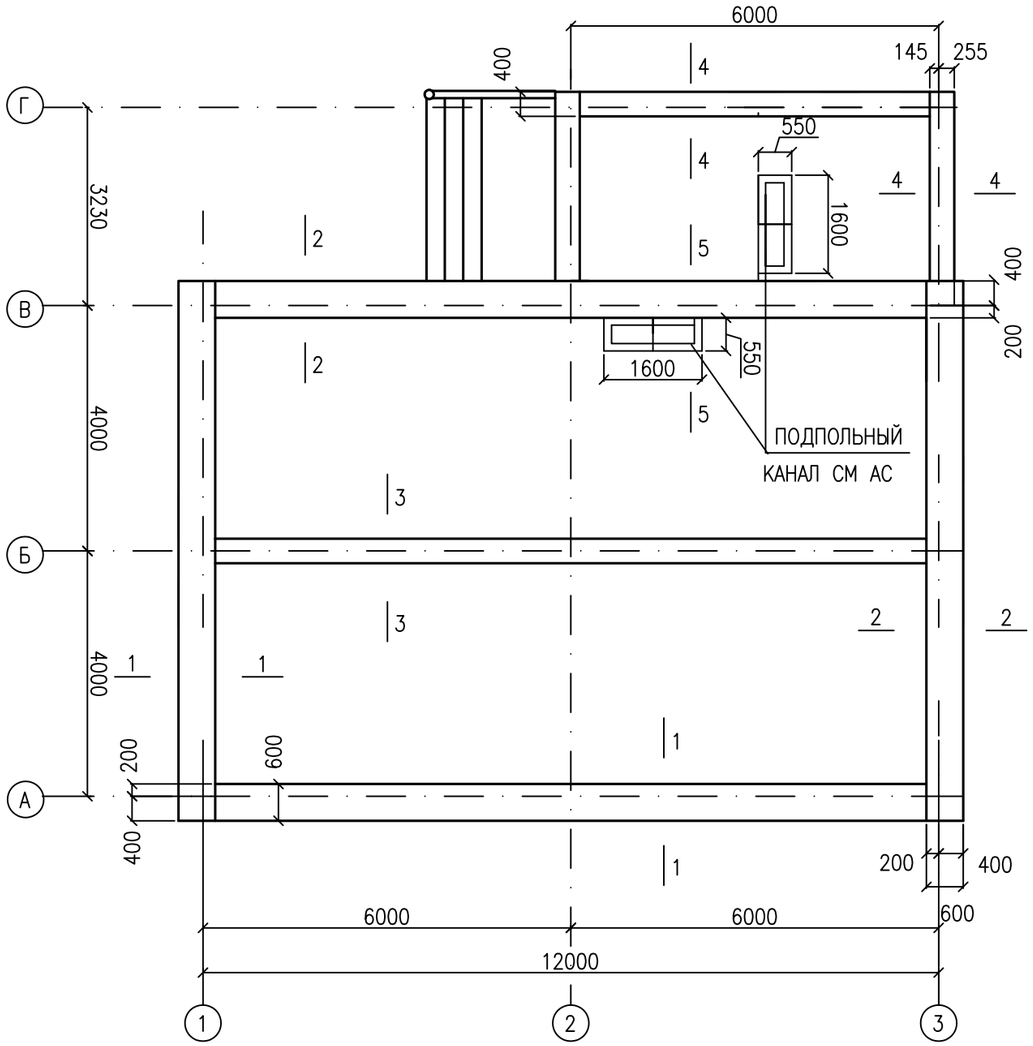


## ПО ОСИ Б

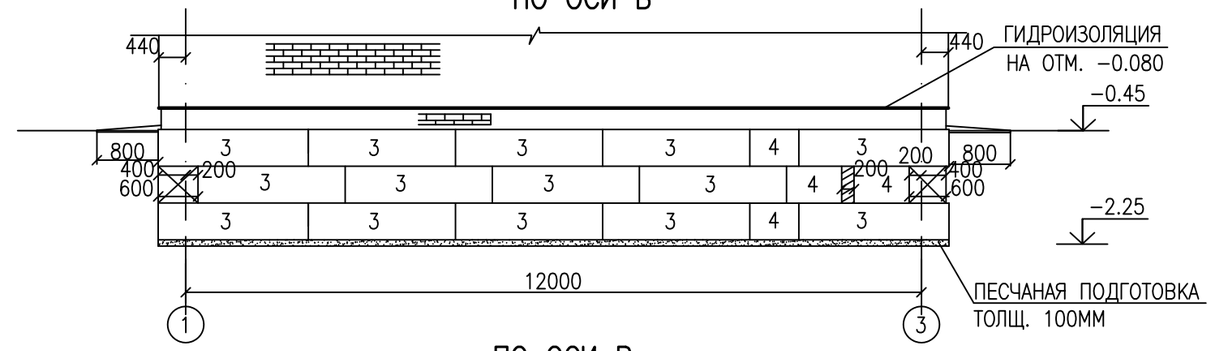


## ПО ОСИ В

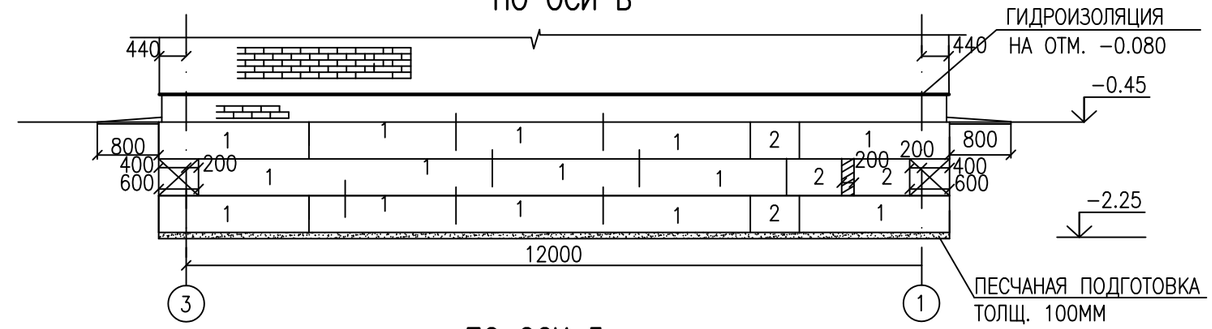


## ПО ОСИ 3

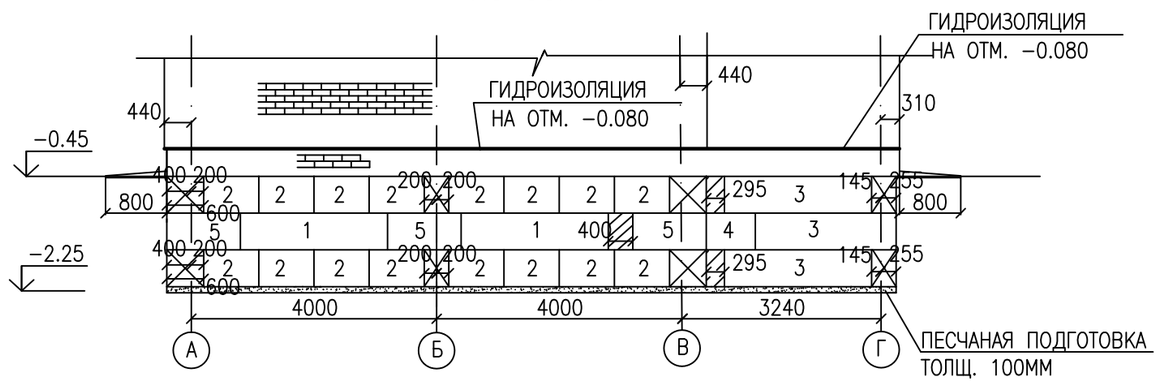


## ПО ОСИ А

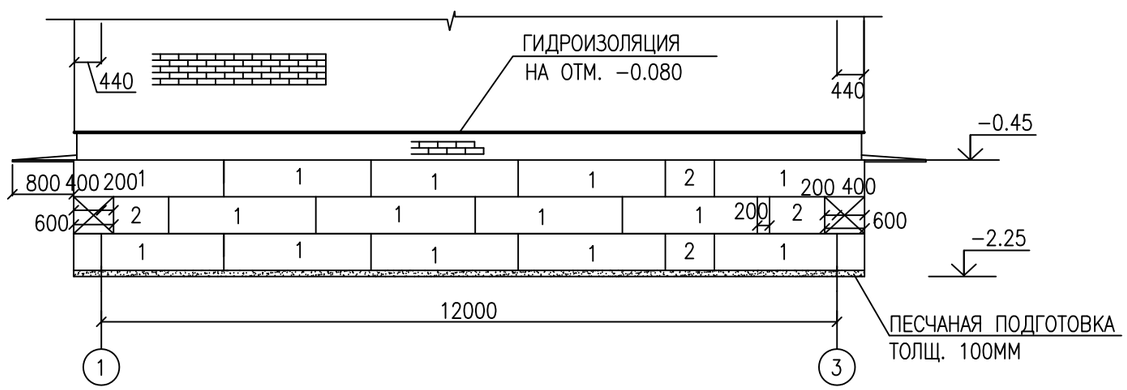


## ПРИМЕЧАНИЯ

1. ГРУНТ В ОСНОВАНИИ – СУГЛИНОК ЛЕГКИЙ, ТЯЖЕЛЫЙ ПЫЛЕВАТЫЙ СО СЛЕДУЮЩИМИ ХАРАКТЕРИСТИКАМИ: $\gamma$= 1.97 Г/СМ3, $\varphi$=22$^0$, С=0.33КГ/СМ2
2. ПЛАНИРОВОЧНАЯ ОТМЕТКА ЗЕМЛИ ОТНОСИТЕЛЬНО УРОВНЯ ПОЛА РАВНА – 0,45м.
3. ПРИ ИЗГОТОВЛЕНИИ ФУНДАМЕНТНЫХ БЛОКОВ ИСПОЛЬЗОВАТЬ СУЛЬФАТОСТОЙКИЙ ЦЕМЕНТ F75, W8.
4. ОБЪЕМ ВЫЕМКА ГРУНТА ПОД ФУНДАМЕНТЫ –100,0м$^3$
   ОБРАТНАЯ ЗАСЫПКА – 27,0м$^3$

| ИЗМ. | КОЛ.УЧ. | ЛИСТ | N°ДОК. | ПОДП. | ДАТА |
|---|---|---|---|---|---|
| РАЗРАБОТАЛ | | ХАСАНОВ | | | 04.25 |
| ПРОВЕРИЛ | | МАШЕВ | | | 04.25 |
| Н. КОНТР. | | ИСКЕНДИРОВА | | | 04.25 |
| ГИП | | АБДАЛИЕВА | | | 04.25 |

24.030–ПЭС1–1–АС

РЕКОНСТРУКЦИЯ МАГИСТРАЛЬНОГО КАНАЛА ТАЙПАКСКОГО

ОДНОЭТАЖНЫЙ ОДНОКВАРТИРТЫЙ ЖИЛОЙ ДОМ

| СТАДИЯ | ЛИСТ | ЛИСТОВ |
|---|---|---|
| РП | 5 | 16 |

ПЛАН ФУНДАМЕНТОВ. РАСКЛАДКА БЛОКОВ.

ТОО "УРАЛВОДПРОЕКТ" Г. УРАЛЬСК

ФОРМАТ А3

СОГЛАСОВАНО

| | | |
|---|---|---|
| ИНЖ.-ОВ. | ШИДАЕВА | 04.25 |
| ИНЖ.-ВК. | ШИДАЕВА | 04.25 |
| ИНЖ.-ЭС. | КЕНЖЕГАЛИЕВ | 04.25 |

ВЗАМ. ИНВ. N°

ПОДП. И ДАТА

ИНВ. N° ПОДЛ.

## ПО ОСИ 1

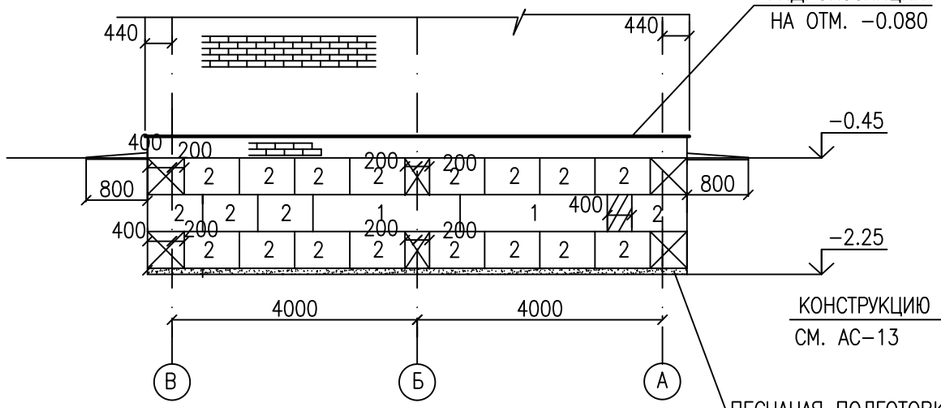


## 2–2

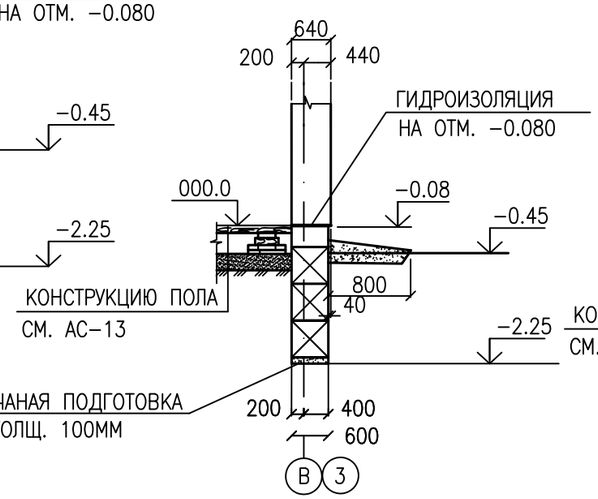


## 3–3

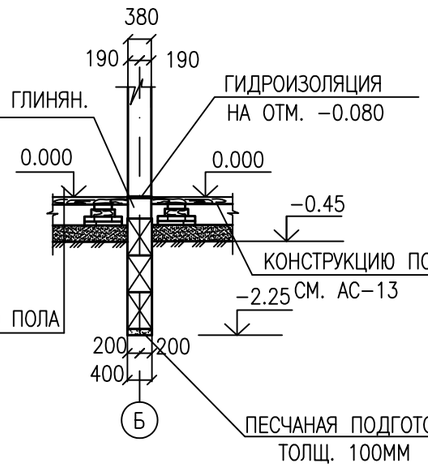


## 4–4

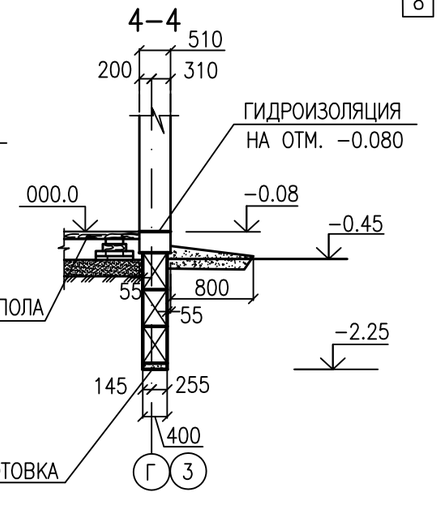


## ПО ОСИ Г

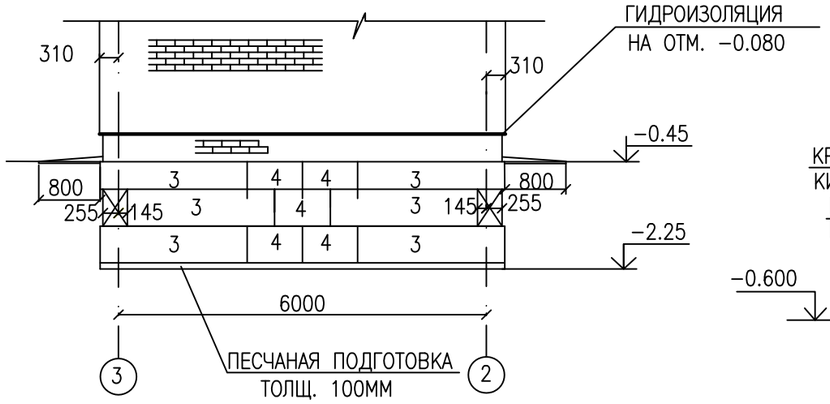


## 5–5

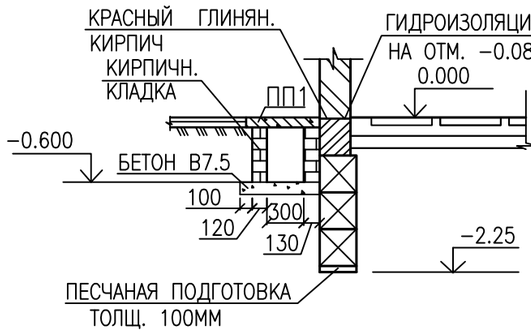


## СПЕЦИФИКАЦИЯ СБОРНЫХ Ж.Б. БЛОКОВ

| П/П | МАРКА | МАРКА БЕТОНА | КОЛИЧЕСТВО, ШТ | БЕТОН, М3 | СТАЛЬ, КГ | ВЕС, КГ |
|---|---|---|---|---|---|---|
| 1 | ФБС 24.6.6 | В 7.5 | 32 | 0.815 | 2.36 | 1960 |
| 2 | ФБС 9.6.6 | В 7.5 | 44 | 0.293 | 1.46 | 700 |
| 3 | ФБС 24.4.6 | В 7.5 | 26 | 0.543 | 1.46 | 1300 |
| 4 | ФБС 9.4.6 | В 7.5 | 12 | 0.195 | 0.76 | 470 |
| 5 | ФБС 12.6.6 | В 7.5 | 3 | 0.40 | 1.46 | 960 |
| 6 | ФБС 12.4.6 | В 7.5 | 2 | 0.27 | 1.46 | 640 |
| | МОНОЛИТН.БЕТОН | В 7.5 | м3 | 1.3 | | МЕСТНЫЕ ЗАДЕЛКИ |
| ПП1 | ПТ12.5−8.6 | | 4ШТ | | | СЕРИЯ1.243−1−4 |
| | КИРПИЧ КРАСНЫЙ ГЛИНЯНЫЙ, М3 | | −1.0М3 | | | |

## ПО ОСИ 2

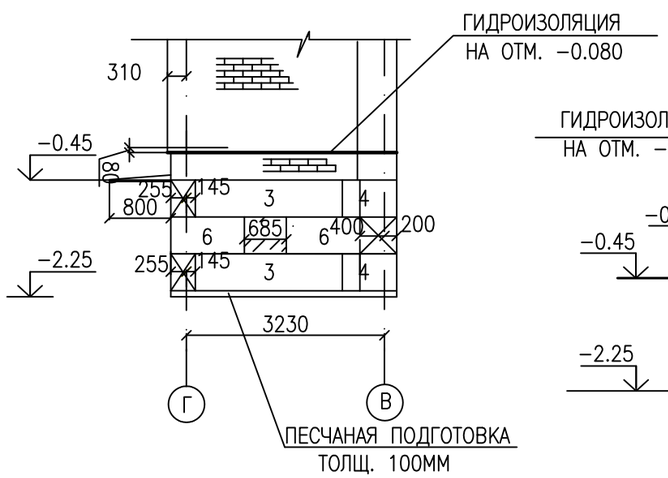


## 1–1

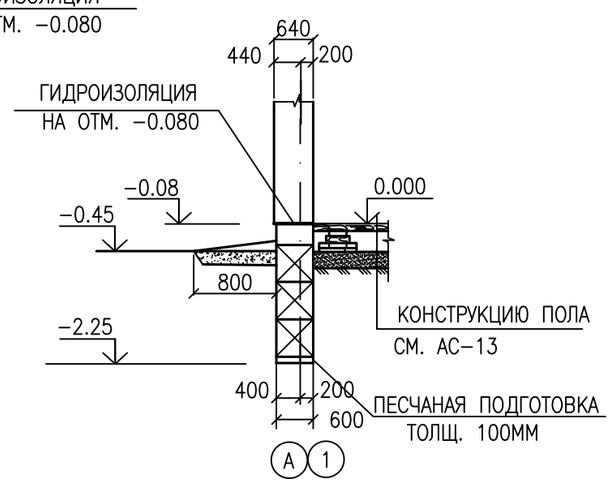


## ПРИМЕЧАНИЯ

1 ГОРИЗОНТАЛЬНУЮ ГИДРОИЗОЛЯЦИЮ СТЕН В УРОВНЕ ПОЛА ВЫПОЛНЯТЬ НА ОТМ. −0.08 ИЗ 2−Х СЛОЕВ ГИДРОИЗОЛА НА БИТУМНОЙ МАСТИКИ 40,2м2,
ВЕРТИКАЛЬНАЯ ГИДРОИЗОЛЯЦИЯ ВЫПОЛНЯЕТСЯ В ВИДЕ ОБМАЗОЧНОЙ ГИДРОИЗОЛЯЦИИ БИТУМОМ ЗА 2 РАЗА, 270м2.

2 ПОД ЛЕНТОЧНЫМИ ФУНДАМЕНТАМИ ПРЕДУСМОТРЕТЬ ПЕСЧАНУЮ ПОДГОТОВКУ ТОЛЩ. 100ММ. ОБЪЕМ V=5.5М3

3 БЕТОННЫЕ БЛОКИ УКЛАДЫВАТЬ НА ЦЕМЕНТНОМ РАСТВОРЕ С ПЕРЕВЯЗКОЙ ШВОВ НЕ МЕНЕЕ 300мм.

4 МЕСТНЫЕ ЗАДЕЛКИ ВЫПОЛНЯТЬ ИЗ БЕТОНА В7,5 НА СУЛЬФАТОСТОЙКОМ ЦЕМЕНТЕ F75, W8.

5 ОСНОВАНИЕ ПОДПОЛЬНОГО КАНАЛА ИЗ БЕТОНА В−7,5−0,25м3.

5 ЦОКОЛЬ ИЗ ОБОЖЖЕННОГО КИРПИЧА КР−Р − ПО 250Х120Х65 /1НФ/125/2/ /ГОСТ 530−2012 НА ЦЕМЕНТНО−ПЕСЧАНОМ РАСТВОРЕ М100−10.7М3

СОГЛАСОВАНО

| | | |
|---|---|---|
| ИНЖ.−ОВ. | ШИДАЕВА | 04.25 |
| ИНЖ.−ВК. | ШИДАЕВА | 04.25 |
| ИНЖ.−ЭС. | КЕНЖЕГАЛИЕВ | 04.25 |

ВЗАМ. ИНВ. N°

ПОДП. И ДАТА

ИНВ. N° ПОДЛ.

| ИЗМ. | КОЛ.УЧ. | ЛИСТ | N°ДОК. | ПОДП. | ДАТА |
|---|---|---|---|---|---|
| РАЗРАБОТАЛ | | ХАСАНОВ | | | 04.25 |
| ПРОВЕРИЛ | | МАШЕВ | | | 04.25 |
| Н. КОНТР. | | ИСКЕНДИРОВА | | | 04.25 |
| ГИП | | АБДАЛИЕВА | | | 04.25 |

24.030−ПЭС1−1−АС

РЕКОНСТРУКЦИЯ МАГИСТРАЛЬНОГО КАНАЛА ТАЙПАКСКОГО

ОДНОЭТАЖНЫЙ ОДНОКВАРТИРНЫЙ ЖИЛОЙ ДОМ

| СТАДИЯ | ЛИСТ | ЛИСТОВ |
|---|---|---|
| РП | 6 | 16 |

ПЛАН ФУНДАМЕНТОВ. СЕЧЕНИЯ.

URALVODPROEKT

ТОО "УРАЛВОДПРОЕКТ" Г. УРАЛЬСК

ФОРМАТ А3

# ПЛАН ФУНДАМЕНТА ПОД КОТЕЛ

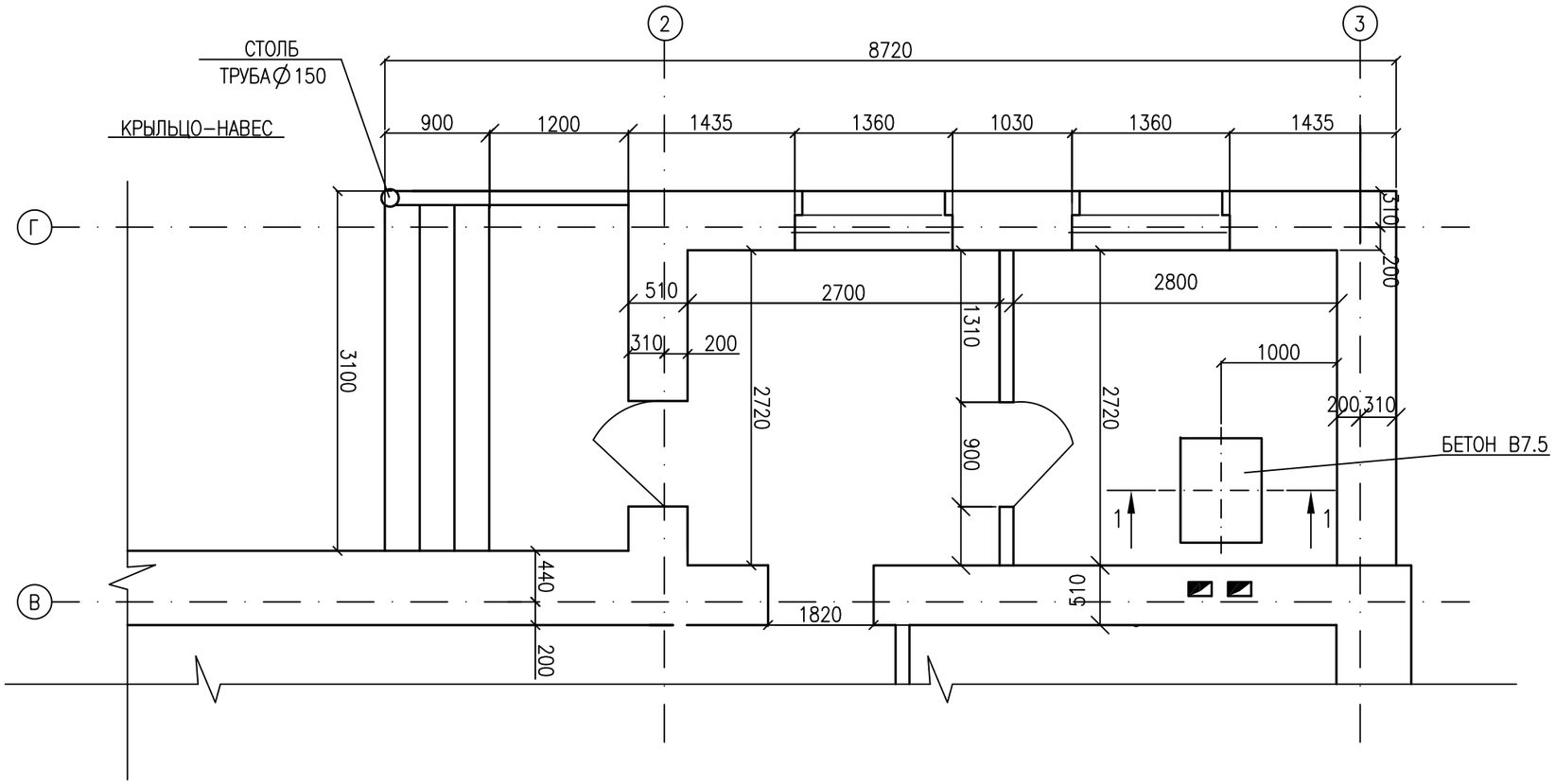


## РАЗРЕЗ 1–1

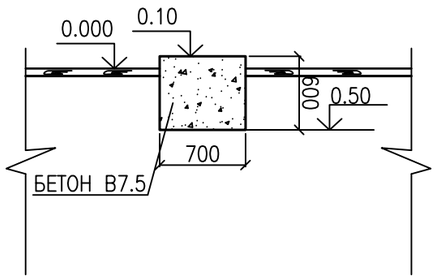


## ПРИМЕЧАНИЯ

1 РАЗМЕР КОТЛА 500Х715ММ, ВЕС – 250КГ

2 РАЗМЕР ФУНДАМЕНТА ПОД КОТЕЛ МАРКОЙ БЕТОНА В7.5 700Х900ММ, Н=600ММ, ОБЪЕМ V=0.38М3

| СОГЛАСОВАНО | | |
|---|---|---|
| ИНЖ.-ОВ. | ШИДАЕВА | 04.25 |
| ИНЖ.-ВК. | ШИДАЕВА | 04.25 |
| ИНЖ.-ЭС. | КЕНЖЕГАЛИЕВ | 04.25 |

ВЗАМ. ИНВ. N°

ПОДП. И ДАТА

ИНВ. N° ПОДЛ.

| ИЗМ. | КОЛ.УЧ. | ЛИСТ | N°ДОК. | ПОДП. | ДАТА |
|---|---|---|---|---|---|
| РАЗРАБОТАЛ | | ХАСАНОВ | | | 04.25 |
| ПРОВЕРИЛ | | МАШЕВ | | | 04.25 |
| Н. КОНТР. | | ИСКЕНДИРОВА | | | 04.25 |
| ГИП | | АБДАЛИЕВА | | | 04.25 |

24.030–ПЭС1–1–АС

РЕКОНСТРУКЦИЯ МАГИСТРАЛЬНОГО КАНАЛА ТАЙПАКСКОГО

ОДНОЭТАЖНЫЙ ОДНОКВАРТИРТЫЙ ЖИЛОЙ ДОМ

| СТАДИЯ | ЛИСТ | ЛИСТОВ |
|---|---|---|
| РП | 7 | 16 |

ПЛАН ФУНДАМЕНТА ПОД КОТЕЛ

ТОО "УРАЛВОДПРОЕКТ" Г. УРАЛЬСК

URALVODPROEKT

ФОРМАТ А3

## ПЛАН ПЕРЕМЫЧЕК

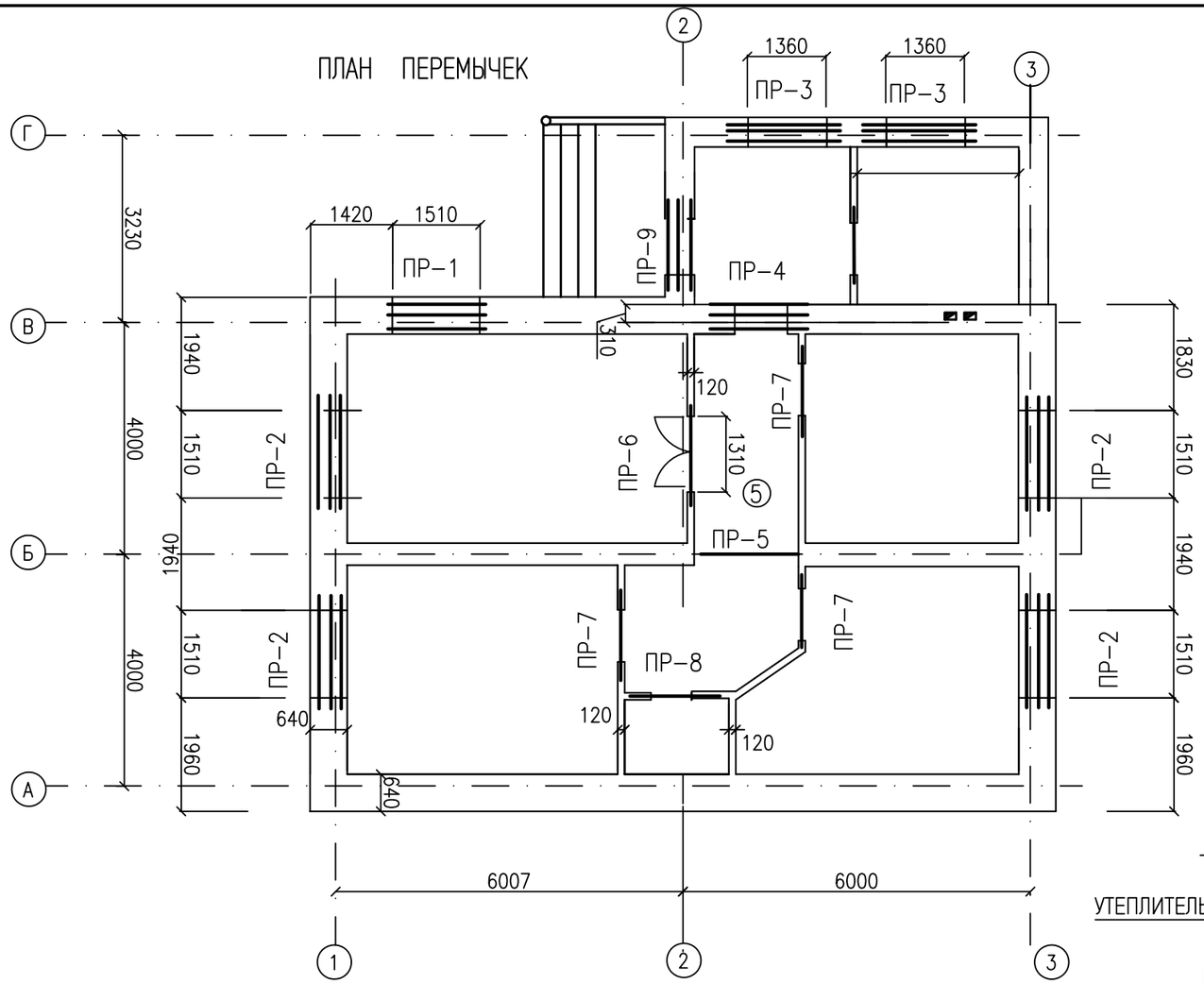


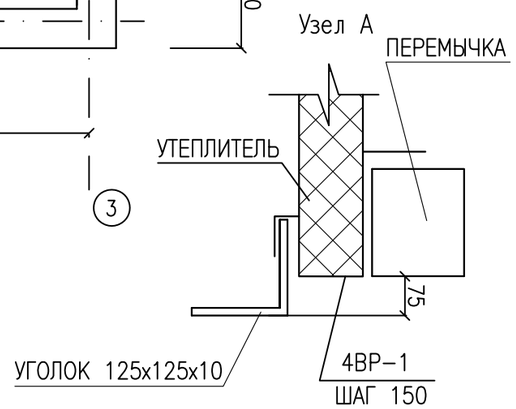


## ВЕДОМОСТЬ ПЕРЕМЫЧЕК

| ТИП | СХЕМА СЕЧЕНИЯ |
|---|---|
| ПР-1 шт.1 | 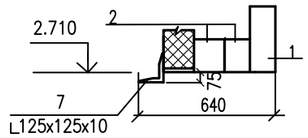  |
| ПР-2 шт.4 | 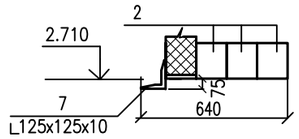  |
| ПР-3 шт.2 | 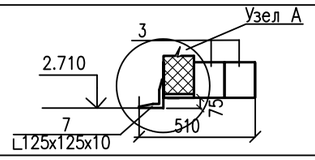  |
| ПР-4 шт.1 | 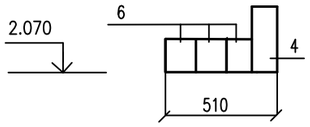  |
| ПР-5 шт.1 | 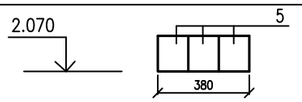  |
| ПР-6 шт.1 | |
| ПР-7 шт.3 | |
| ПР-8 шт.1 | |
| ПР-9 шт.1 | 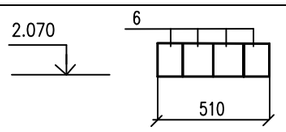  |

## СПЕЦИФИКАЦИЯ ЭЛЕМЕНТОВ ПЕРЕМЫЧЕК

| МАРКА ПОЗ. | ОБОЗНАЧЕНИЕ | НАИМЕНОВАНИЕ | КОЛ-ВО, ШТ. | МАССА. ЕД. КГ | ПРИМЕЧАНИЕ |
|---|---|---|---|---|---|
| 1 | СЕРИЯ 1.038.1-1 В.1 | ПЕРЕМЫЧКА 3ПБ 18-37 | 1 | 285.0 | |
| 2 | СЕРИЯ 1.038.1-1 В.1 | ПЕРЕМЫЧКА 2ПБ 19-3 | 10 | 81.0 | |
| 3 | СЕРИЯ 1.038.1-1 В.1 | ПЕРЕМЫЧКА 2ПБ 16-2 | 5 | 65.0 | |
| 4 | СЕРИЯ 1.038.1-1 В.1 | ПЕРЕМЫЧКА 3ПБ 13-37 | 1 | 85.0 | |
| 5 | СЕРИЯ 1.038.1-1 В.1 | ПЕРЕМЫЧКА 3ПБ 25-8 | 3 | 162.0 | |
| 6 | СЕРИЯ 1.038.1-1 В.1 | ПЕРЕМЫЧКА 2ПБ 13-1 | 10 | 54.0 | |
| 7 | ГОСТ 8509-93 | УГОЛОК 125х125х10 | 7.0пм | 133.7 | |
| 8 | ГОСТ 6727-80 | ПРОВОЛОКА 4ВР-1, L=340ММ | 61 | 0.031 | 1.91 |
| 9 | СЕРИЯ 1.038.1-1 В.1 | ПЕРЕМЫЧКА 2ПБ 10-1 | 1 | 43.0 | |

## ПРИМЕЧАНИЯ

1. ПЕРЕМЫЧКИ УКЛАДЫВАТЬ НА СВЕЖЕПРИГОТОВЛЕННЫЙ РАСТВОР.

СОГЛАСОВАНО

| | | |
|---|---|---|
| ИНЖ.-ОВ. | ШИДАЕВА | 04.25 |
| ИНЖ.-ВК. | ШИДАЕВА | 04.25 |
| ИНЖ.-ЭС. | КЕНЖЕГАЛИЕВ | 04.25 |

ВЗАМ. ИНВ. N°

ПОДП. И ДАТА

ИНВ. N° ПОДЛ.

| ИЗМ. | КОЛ.УЧ. | ЛИСТ | N°ДОК. | ПОДП. | ДАТА |
|---|---|---|---|---|---|
| РАЗРАБОТАЛ | | ХАСАНОВ | | | 04.25 |
| ПРОВЕРИЛ | | МАШЕВ | | | 04.25 |
| Н. КОНТР. | | ИСКЕНДИРОВА | | | 04.25 |
| ГИП | | АБДАЛИЕВА | | | 04.25 |

24.030-ПЭС1-1-АС

РЕКОНСТРУКЦИЯ МАГИСТРАЛЬНОГО КАНАЛА ТАЙПАКСКОГО

ОДНОЭТАЖНЫЙ ОДНОКВАРТИРНЫЙ ЖИЛОЙ ДОМ

| СТАДИЯ | ЛИСТ | ЛИСТОВ |
|---|---|---|
| РП | 8 | 16 |

ПЛАН ПЕРЕМЫЧЕК. СПЕЦИФИКАЦИЯ ЭЛЕМЕНТОВ ПЕРЕМЫЧЕК ВЕДОМОСТЬ ПЕРЕМЫЧЕК

ТОО "УРАЛВОДПРОЕКТ" Г. УРАЛЬСК

URALVODPROEKT

ФОРМАТ А3

## РАЗРЕЗ 1–1

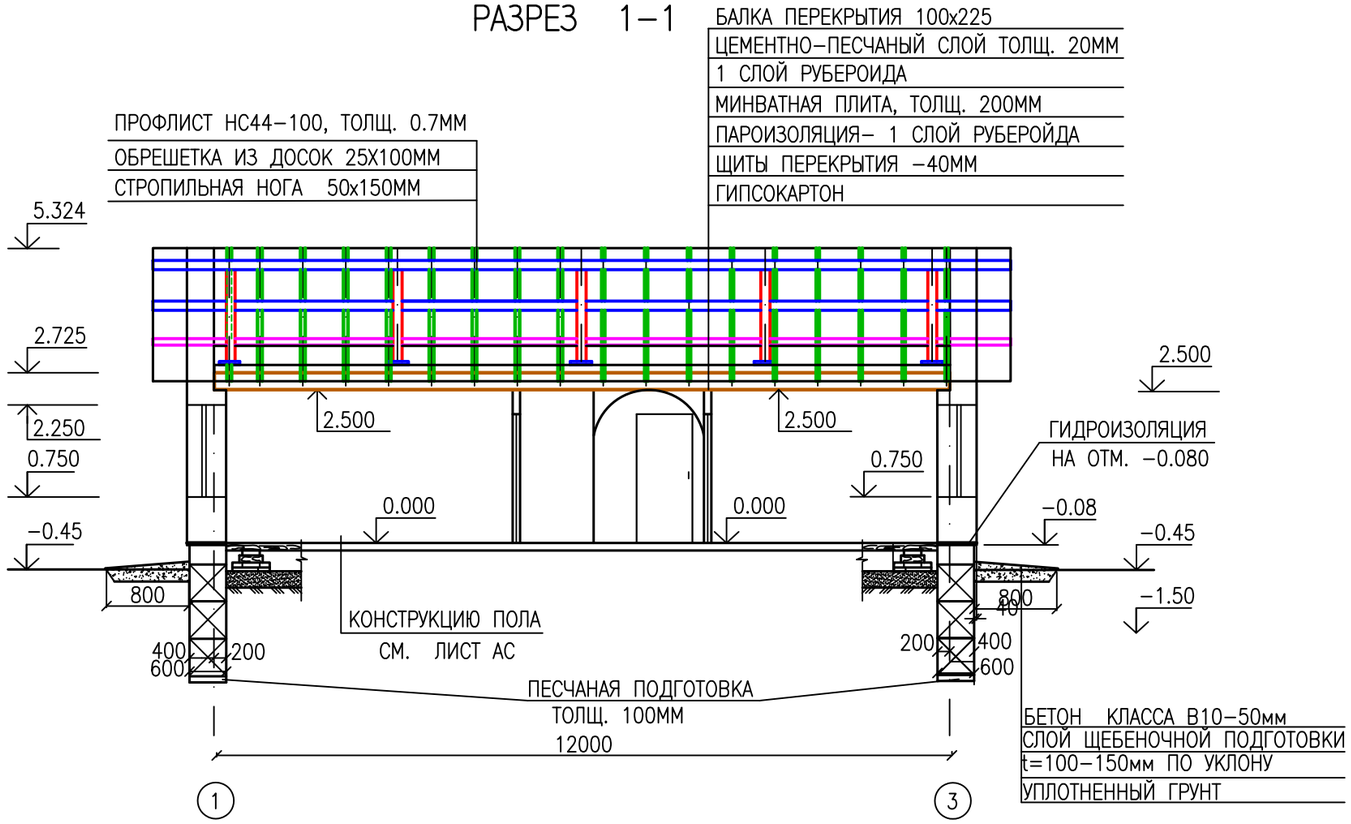


## РАЗВЕРТКА ДЫМОВЕНТИЛЯЦИОННЫХ КАНАЛОВ

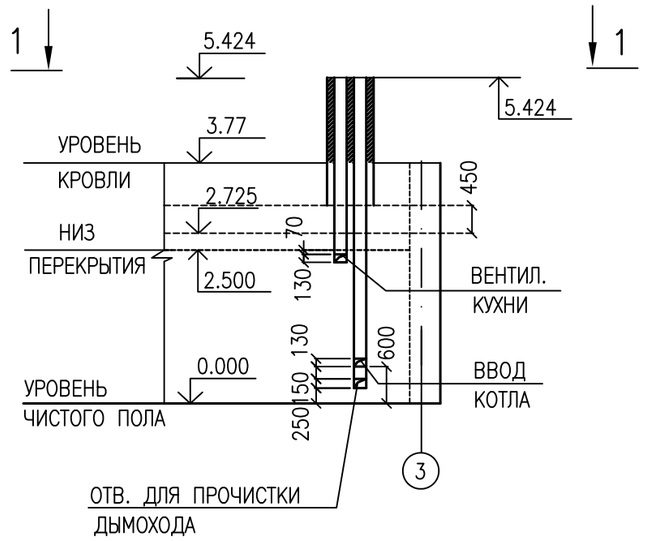


## 1–1

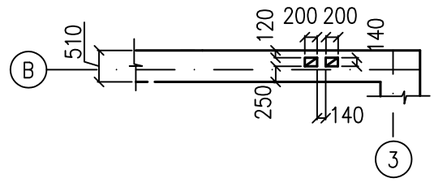


## ПРИМЕЧАНИЯ

1 КРОВЛЯ ЗДАНИЯ ВЫПОЛНЯЕТСЯ ИЗ ПРОФНАСТИЛА МАРКИ НС44–1000 ТОЛЩИНОЙ 0.7 ММ.

2 КРЕПЛЕНИЕ КРОВЕЛЬНЫХ ЛИСТОВ ПРОФНАСТИЛА ВЫПОЛНЯТЬ ОЦИНКОВАННЫМИ ГЕРМЕТИЧНЫМИ КРОВЕЛЬНЫМИ ШУРУПАМИ 1–3Х25.0.16;1–14.8–80.16 ИЛИ САМОРЕЗАМИ С ПРОКЛАДКАМИ ЭПДМ КСП48х28

3 СТАЛЬНЫЕ ПРОФИЛИРОВАННЫЕ ЛИСТЫ КРОВЛИ ДОЛЖНЫ ПЕРЕКРЫВАТЬ ДРУГ ДРУГА ПО СКАТУ НЕ МЕНЕЕ 100ММ.

4 РУЧНУЮ СВАРКУ ПРОИЗВОДИТЬ ЭЛЕКТРОДАМИ Э42 ПО ГОСТ 9467–75. СВАРОЧНЫЕ ШВЫ ДОЛЖНЫ БЫТЬ ТЩАТЕЛЬНО ОЧИЩЕНЫ ОТ ШЛАКОВЫХ ОБРАЗОВАНИЙ И ПОКРЫТЫ АНТИКОРРОЗИОННОЙ ОБМАЗКОЙ.

5 ВСЕ МЕТАЛЛИЧЕСКИЕ ЭЛЕМЕНТЫ, ПОСЛЕ ИЗГОТОВЛЕНИЯ, ПОКРЫТЬ ГРУНТОВКОЙ ГФ–021 ТОЛЩИНОЙ 0.15 (ПО ГОСТ 25129–82) С ПОСЛЕДУЮЩЕЙ ПОКРАСКОЙ ЭМАЛЬЮ ПФ 133 ЗА 2 РАЗА ПО ГОСТ 926–82

6 ОТВЕРСТИЯ ДЛЯ ВЕНТИЛЯЦИИ УТОЧНИТЬ ПО МЕСТУ И С ЛИСТАМИ ОВ.

7. КЛАДКУ ДЫМОВЫХ КАНАЛОВ ВЕСТИ ИЗ ХОРОШО ОБОЖЖЕННОГО ГЛИНЯНОГО КИРПИЧА НА ГЛИНО–ПЕСЧАНОМ РАСТВОРЕ. ДЛЯ КЛАДКИ СВЕРХ ЧЕРДАЧНОГО ПЕРЕКРЫТИЯ ПРИМЕНЯТЬ ИЗВЕСТКОВО –ЦЕМЕНТНЫЙ , А СВЕРХ КРЫШИ – ЦЕМЕНТНЫЙ РАСТВОР

8. ГОРИЗОНТАЛЬНЫЕ И ВЕРТИКАЛЬНЫЕ ШВЫ ВЫПОЛНЯТЬ ВЫСОТОЙ 5ММ , КОТОРЫЕ НЕОБХОДИМО ТЩАТЕЛЬНО ЗАПОЛНЯТЬ РАСТВОРОМ. ВНУТРЕННИЕ ПОВЕРХНОСТИ КАНАЛОВ ПО ХОДУ КЛАДКИ НЕОБХОДИМО ОЧИЩАТЬ ОТ РАСТВОРА.

9. ОБЪЕМ КЛАДКА ДЫМОВАЯ ТРУБА ВЫШЕ ПЕРЕКРЫТИЯ–0,626м3.

СОГЛАСОВАНО

| | | |
|---|---|---|
| ИНЖ.-ОВ. | ШИДАЕВА | 04.25 |
| ИНЖ.-ВК. | ШИДАЕВА | 04.25 |
| ИНЖ.-ЭС. | КЕНЖЕГАЛИЕВ | 04.25 |

ВЗАМ. ИНВ. N°

ПОДП. И ДАТА

ИНВ. N° ПОДЛ.

| ИЗМ. | КОЛ.УЧ. | ЛИСТ | N°ДОК. | ПОДП. | ДАТА |
|---|---|---|---|---|---|
| РАЗРАБОТАЛ | | ХАСАНОВ | | | 04.25 |
| ПРОВЕРИЛ | | МАШЕВ | | | 04.25 |
| Н. КОНТР. | | ИСКЕНДИРОВА | | | 04.25 |
| ГИП | | АБДАЛИЕВА | | | 04.25 |

24.030–ПЭС1–1–АС

РЕКОНСТРУКЦИЯ МАГИСТРАЛЬНОГО КАНАЛА ТАЙПАКСКОГО

ОДНОЭТАЖНЫЙ ОДНОКВАРТИРТЫЙ ЖИЛОЙ ДОМ

| СТАДИЯ | ЛИСТ | ЛИСТОВ |
|---|---|---|
| РП | 9 | 16 |

РАЗРЕЗ 1–1

ТОО "УРАЛВОДПРОЕКТ" Г. УРАЛЬСК

ФОРМАТ А3

# ПЛАН РАЗМЕЩЕНИЯ БАЛОК ПОКРЫТИЯ

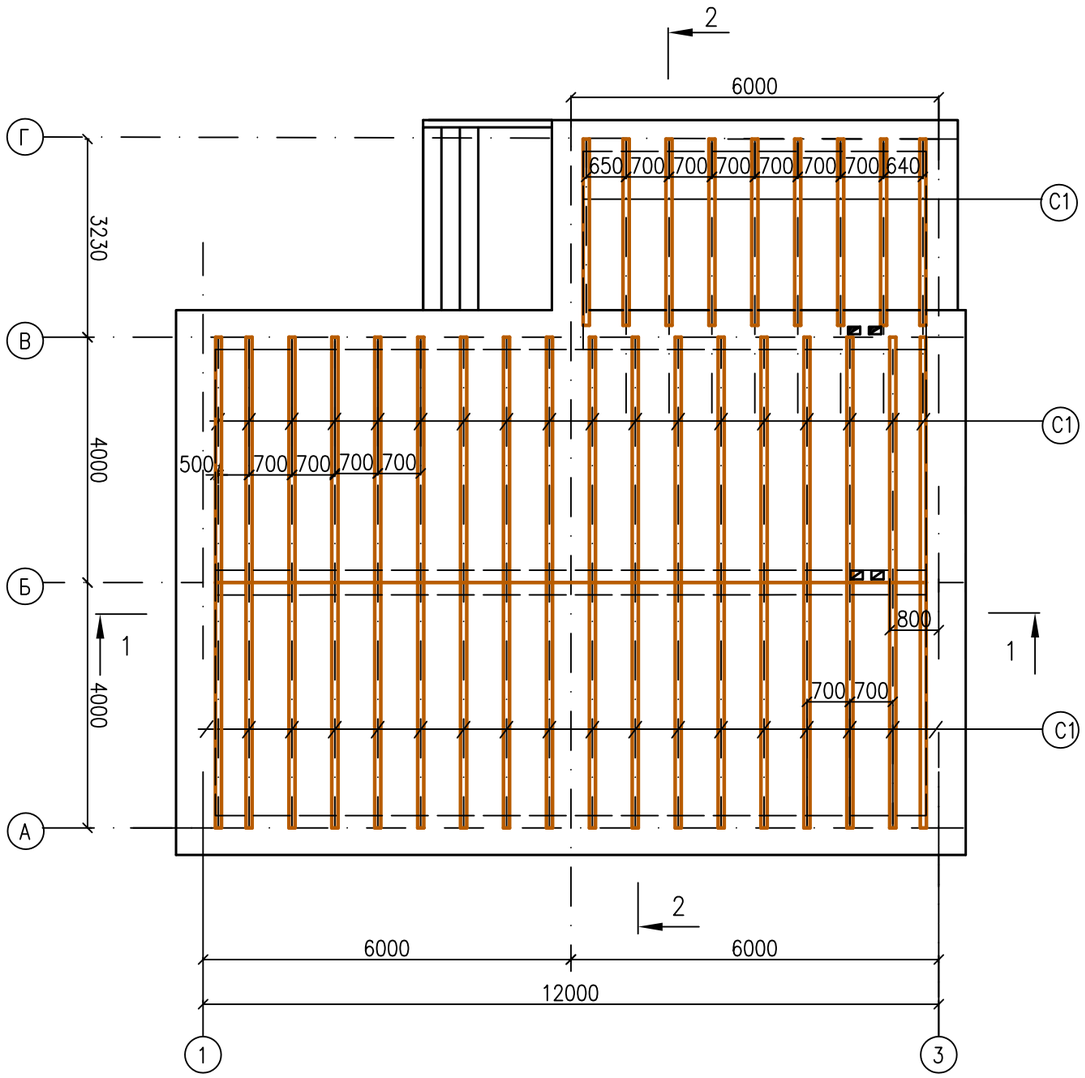


## ПРИМЕЧАНИЯ

1. СТРОПИЛЬНУЮ КРЫШУ ВЫПОЛНЯТЬ ИЗ ЛЕСОМАТЕРИАЛА ХВОЙНЫХ ПОРОД С ВЛАЖНОСТЬЮ ДРЕВЕСИНЫ НЕ МЕНЕЕ 25% (ДРЕВЕСИНА ПЕРВОГО СОРТА).
2. ЭЛЕМЕНТЫ КРЫШИ, СОПРИКАСАЮЩИЕСЯ С КИРПИЧНОЙ КЛАДКОЙ, ТЩАТЕЛЬНО АНТИСЕПТИРОВАТЬ И ИЗОЛИРОВАТЬ ПРОКЛАДКОЙ ИЗ 2-Х СЛОЕВ ТОЛЯ.
3. ДЕРЕВЯННЫЕ ЭЛЕМЕНТЫ АНТИСЕПТИРУЮТСЯ С ПОСЛЕДУЮЩЕЙ ОГНЕЗАЩИТНОЙ ОБРАБОТКОЙ ПУТЕМ ГЛУБОКОЙ ПРОПИТКИ АНТИПИРИНОМ С ПОГЛАЩЕНИЕМ СОЛЕЙ НЕ МЕНЕЕ 75 % ОТ ОБЪЕМА ЭЛЕМЕНТОВ В СООТВЕТСТВИИ СО СНИП II-25-80 "ДЕРЕВЯННЫЕ КОНСТРУКЦИИ." ПРАВИЛА ПРОИЗВОДСТВА И ПРИЕМКИ" ИЛИ ПОКРЫВАЮТСЯ ОФП-9 ПО ГОСТ 23790-79 "ПОКРЫТИЕ ПО ДРЕВЕСИНЕ ФОСФАТНОЕ ОГНЕЗАЩИТНОЕ"
4. В СЛУЧАЕ ОТСУТСТВИЯ ДЛИННОМЕРНОГО ЛЕСА ДЕРЕВЯННЫЕ КОНСТРУКЦИИ ВЫПОЛНЯЮТСЯ В СООТВЕТСТВИИ С УЗЛОМ 2* ЛИСТ АС-11

| СОГЛАСОВАНО | | |
|---|---|---|
| ИНЖ.-ОВ. | ШИДАЕВА | 04.25 |
| ИНЖ.-ВК. | ШИДАЕВА | 04.25 |
| ИНЖ.-ЭС. | КЕНЖЕГАЛИЕВ | 04.25 |

ВЗАМ. ИНВ. N°

ПОДП. И ДАТА

ИНВ. N° ПОДЛ.

| ИЗМ. | КОЛ.УЧ. | ЛИСТ | N°ДОК. | ПОДП. | ДАТА |
|---|---|---|---|---|---|
| РАЗРАБОТАЛ | | ХАСАНОВ | | | 04.25 |
| ПРОВЕРИЛ | | МАШЕВ | | | 04.25 |
| Н. КОНТР. | | ИСКЕНДИРОВА | | | 04.25 |
| ГИП | | АБДАЛИЕВА | | | 04.25 |

24.030-ПЭС1-1-АС

РЕКОНСТРУКЦИЯ МАГИСТРАЛЬНОГО КАНАЛА ТАЙПАКСКОГО

ОДНОЭТАЖНЫЙ ОДНОКВАРТИРТЫЙ ЖИЛОЙ ДОМ

| СТАДИЯ | ЛИСТ | ЛИСТОВ |
|---|---|---|
| РП | 11 | 16 |

ПЛАН РАЗМЕЩЕНИЯ БАЛОК ПОКРЫТИЯ

ТОО "УРАЛВОДПРОЕКТ" Г. УРАЛЬСК

URALVODPROEKT

ФОРМАТ А3

## ПЛАН СТРОПИЛ, СТОЕК, ПРОГОНОВ

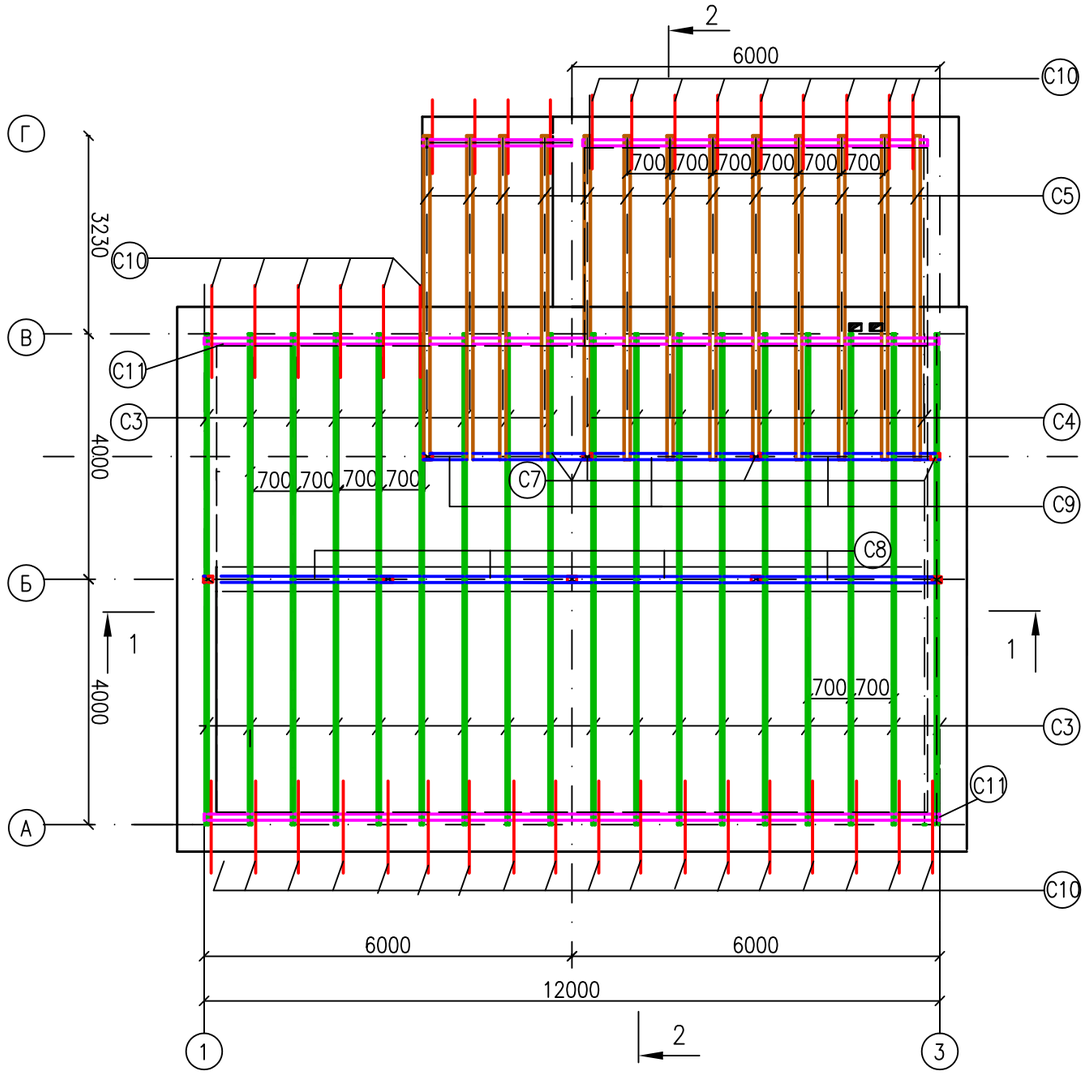


## УЗЕЛ 2

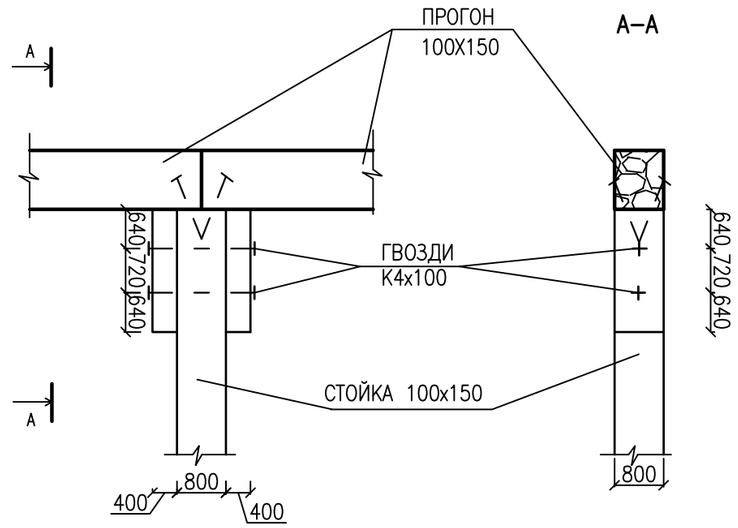


## УЗЕЛ 2*

(СМ. ПРИМЕЧАНИЕ ЛИСТ АС–10)

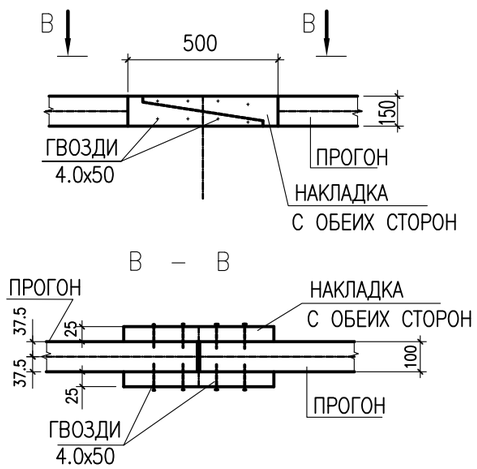


## УЗЕЛ 3

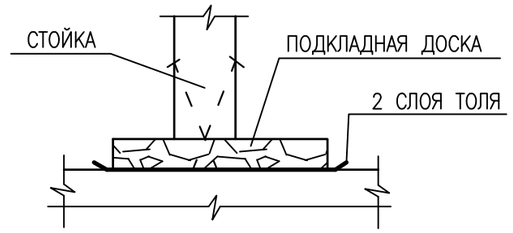


## ПРИМЕЧАНИЯ

1. НА КРОВЛЕ ПРИМЕНЯТЬ МИН.ВАТНУЮ ПЛИТУ ТОЛЩ. 200ММ С ОБЪЕМОМ –22.8м3

| СОГЛАСОВАНО | | |
|---|---|---|
| ИНЖ.–ОВ. | ШИДАЕВА | 04.25 |
| ИНЖ.–ВК. | ШИДАЕВА | 04.25 |
| ИНЖ.–ЭС. | КЕНЖЕГАЛИЕВ | 04.25 |

ВЗАМ. ИНВ. N°

ПОДП. И ДАТА

ИНВ. N° ПОДЛ.

| ИЗМ. | КОЛ.УЧ. | ЛИСТ | N°ДОК. | ПОДП. | ДАТА |
|---|---|---|---|---|---|
| РАЗРАБОТАЛ | | ХАСАНОВ | | | 04.25 |
| ПРОВЕРИЛ | | МАШЕВ | | | 04.25 |
| Н. КОНТР. | | ИСКЕНДИРОВА | | | 04.25 |
| ГИП | | АБДАЛИЕВА | | | 04.25 |

24.030–ПЭС1–1–АС

РЕКОНСТРУКЦИЯ МАГИСТРАЛЬНОГО КАНАЛА ТАЙПАКСКОГО

ОДНОЭТАЖНЫЙ ОДНОКВАРТИРНЫЙ ЖИЛОЙ ДОМ

| СТАДИЯ | ЛИСТ | ЛИСТОВ |
|---|---|---|
| РП | 12 | 16 |

ПЛАН СТРОПИЛ, СТОЕК, ПРОГОНОВ

ТОО "УРАЛВОДПРОЕКТ" Г. УРАЛЬСК

ФОРМАТ А3

## ПЛАН КРОВЛИ

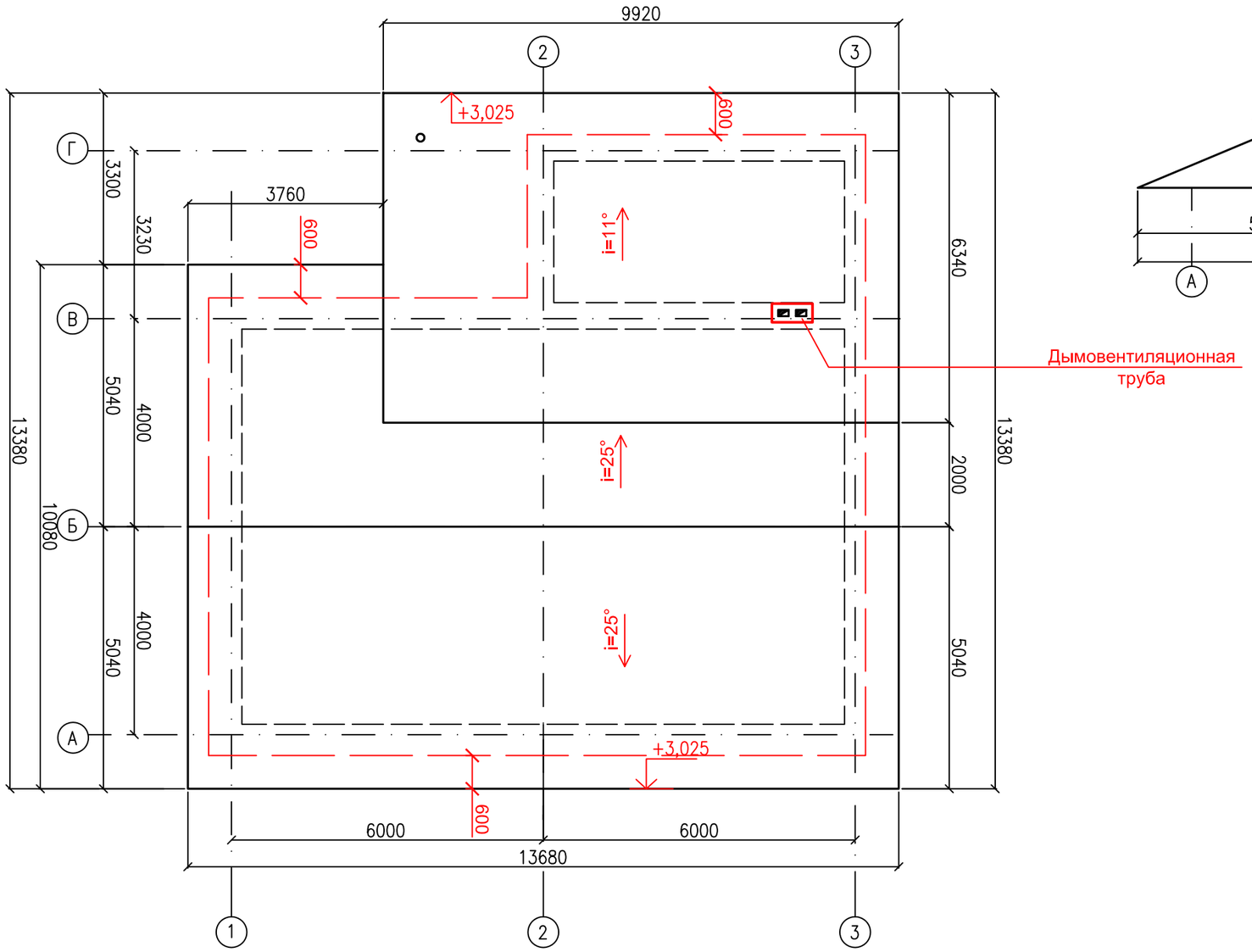


## СХЕМАТИЧЕСКИЙ ПОПЕРЕЧНЫЙ ПРОФИЛЬ

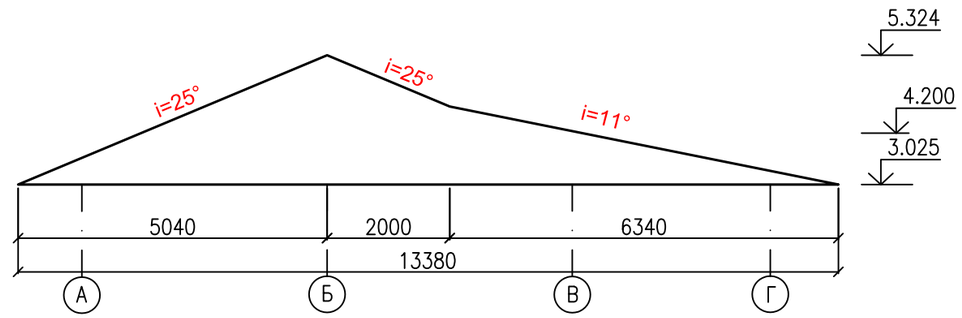


| СОГЛАСОВАНО | | |
|---|---|---|
| ИНЖ.-ОВ. | ШИДАЕВА | 04.25 |
| ИНЖ.-ВК. | ШИДАЕВА | 04.25 |
| ИНЖ.-ЭС. | КЕНЖЕГАЛИЕВ | 04.25 |

ИНВ. N° ПОДЛ. | ПОДП. И ДАТА | ВЗАМ. ИНВ. N°

| ИЗМ. | КОЛ.УЧ. | ЛИСТ | N°ДОК. | ПОДП. | ДАТА |
|---|---|---|---|---|---|
| РАЗРАБОТАЛ | | ХАСАНОВ | | | 04.25 |
| ПРОВЕРИЛ | | МАШЕВ | | | 04.25 |
| Н. КОНТР. | | ИСКЕНДИРОВА | | | 04.25 |
| ГИП | | АБДАЛИЕВА | | | 04.25 |

24.030–ПЭС1–1–АС

РЕКОНСТРУКЦИЯ МАГИСТРАЛЬНОГО КАНАЛА ТАЙПАКСКОГО

ОДНОЭТАЖНЫЙ ОДНОКВАРТИРНЫЙ ЖИЛОЙ ДОМ

| СТАДИЯ | ЛИСТ | ЛИСТОВ |
|---|---|---|
| РП | 13 | 16 |

ПЛАН КРОВЛИ
СХЕМАТИЧЕСКИЙ ПОПЕРЕЧНЫЙ ПРОФИЛЬ

URALVODPROEKT
ТОО "УРАЛВОДПРОЕКТ" Г. УРАЛЬСК

ФОРМАТ А3

## РАЗРЕЗ 1–1

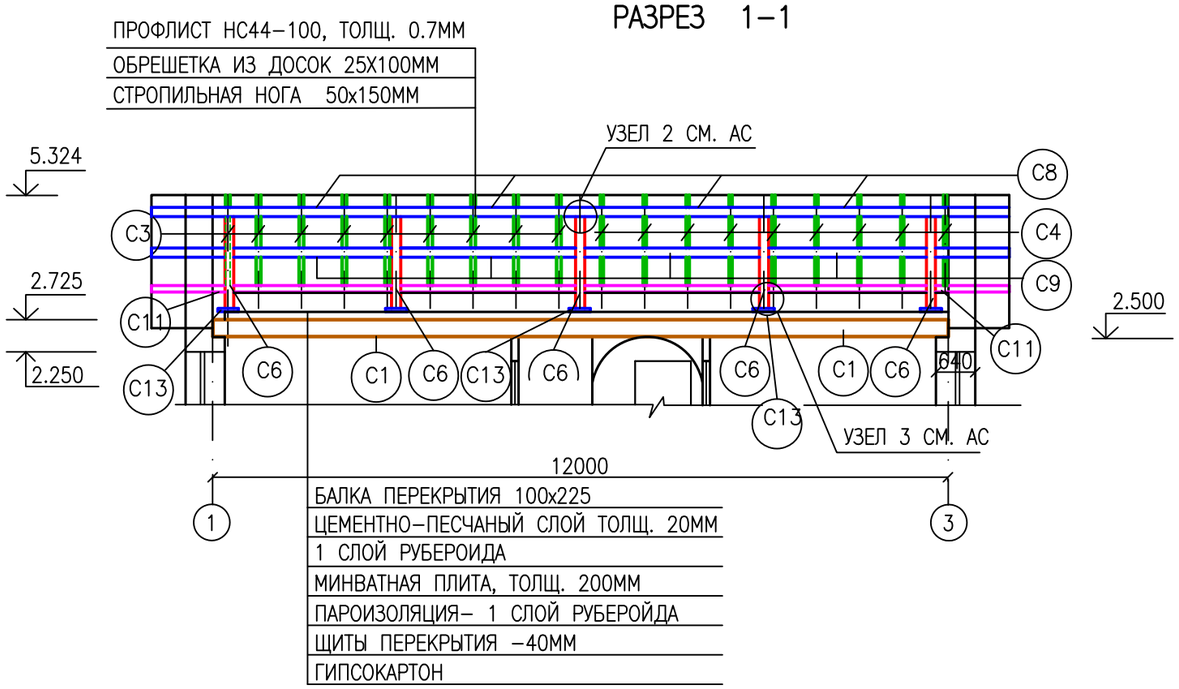


## РАЗРЕЗ 2–2

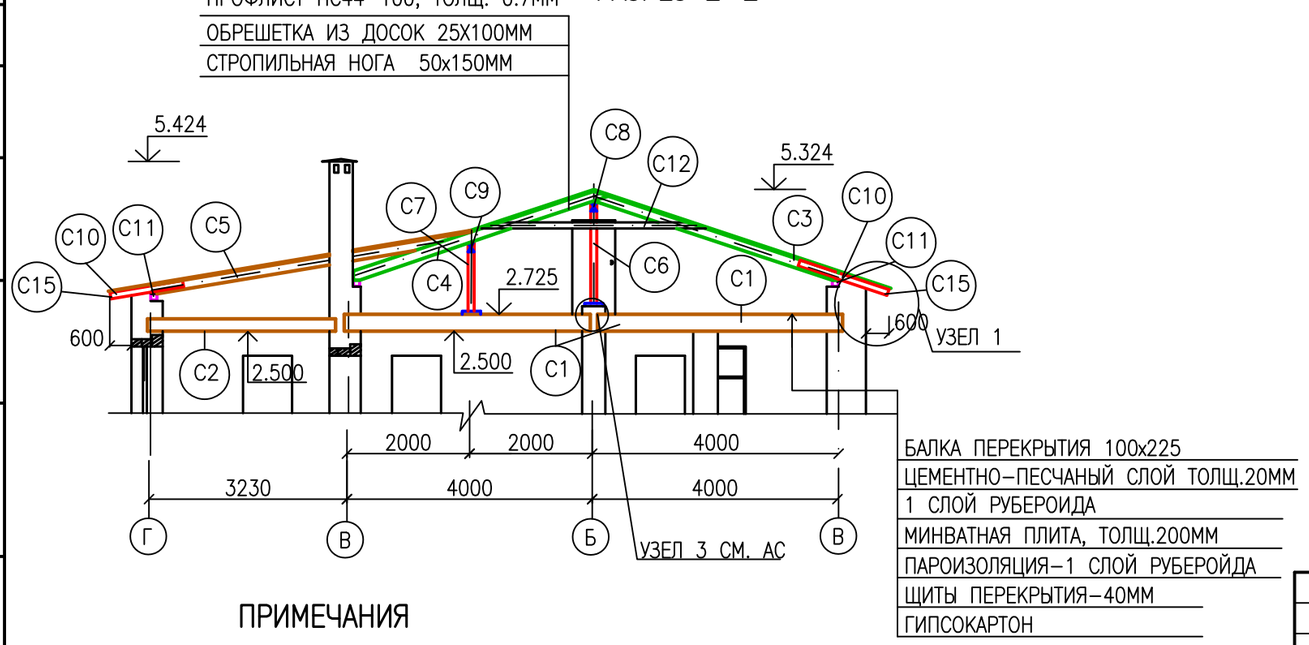


## ПРИМЕЧАНИЯ

1. ПРИ ОТСУТСТВИИ ДРЕВЕСИНЫ БОЛЬШИХ СЕЧЕНИЙ , ПРОГОНЫ МОГУТ БЫТЬ СКОЛОЧЕНЫ ИЗ ДВУХ ДОСОК ТОЛЩИНОЙ 50ММ ГВОЗДЯМИ К4х120 С ШАГОМ 200ММ
2. ГВОЗДИ ПРИНИМАТЬ ПО ГОСТ 4028–63, РАССТОЯНИЕ МЕЖДУ ОСЯМИ ГВОЗДЕЙ ПРИНИМАТЬ В СООТВЕТСТВИИ СО СНИП II–25–80
3. ОБРЕШЕТКА СЕЧЕНИЕМ 25Х100, ШАГ 500ММ

## СПЕЦИФИКАЦИЯ ЭЛЕМЕНТОВ ДЕРЕВЯННЫХ КОНСТРУКЦИЙ

| МАРКА | НАИМЕНОВАНИЕ | СЕЧЕНИЕ, ММ | ДЛИНА, ММ | КОЛ –ВО, ШТ | ОБ. ОБЪЕМ М3 |
|---|---|---|---|---|---|
| C1 | БАЛКА ДЕРЕВЯННАЯ БД1 | 100Х225 | 4000 | 36 | 3.25 |
| C2 | БАЛКА ДЕРЕВЯННАЯ БД2 | 100Х200 | 3300 | 9 | 0.60 |
| C3 | СТРОПИЛЬНАЯ НОГА | 50Х150 | 4200 | 27 | 0.90 |
| C4 | СТРОПИЛЬНАЯ НОГА | 50Х150 | 4200 | 9 | 0.30 |
| C5 | СТРОПИЛЬНАЯ НОГА | 2Х50х150 | 5450 | 13 | 1.06 |
| C6 | СТОЙКА | 100х150 | 1600 | 5 | 0.12 |
| C7 | СТОЙКА | 100х100 | 1100 | 4 | 0.03 |
| C8 | ПРОГОН | 100х100 | 3000 | 4 | 0.12 |
| C9 | ПРОГОН | 75х100 | 3000 | 3 | 0.07 |
| C10 | КОБЫЛКИ | 40Х100 | 1500 | 37 | 0.25 |
| C11 | МАУЭРЛАТ | 100х100 | 21000 | | 0.21 |
| C12 | ЗАТЯЖКА | 50х100 | 3500 | 18 | 0.32 |
| C13 | ПОДКЛАДКА ИЗ ДОСОК, ШТ | 50х350 | 500 | 9 | 0.10 |
| C14 | НАКЛАДКА ИЗ ДОСОК, ШТ | 50х100 | 500 | 45 | 0.12 |
| C15 | ЛОБОВАЯ ДОСКА | 25х200 | 34000 | – | 0.17 |
| | ОБРЕШЕТКА, ПМ | 25х100 | 684 | 68,4м2 | 1.71 |
| | ЩИТЫ ПЕРЕКРЫТИЯ, ТОЛЩ.40ММ, М2 | | | 115.0 | 4.6 |
| | ЧЕРЕПНЫЕ БРУСКИ 50Х50 | ПМ | | 460.0 | 1.20 |
| | ДОСКА ,М2 (ПОТОЛОК НАВЕСА) | ТОЛЩ.25ММ | | 8.0 | 0.2 |
| | ИТОГО ДРЕВЕСИНЫ: М3 | | | 460.0 | 15.33 |
| | МЕТАЛЛИЧЕСКИЙ ПРОФЛИСТ ОЦИНКОВ. | | | | |
| | МАРКА НС44–1000, ТОЛЩ. 0,7ММ | | | | |
| | СТ РК 508–1–2012 | М2 | | 180.0 | |
| | ПОДШИВКА КАРНИЗА КРОВЕЛЬНОЙ | | | | |
| | СТАЛЬЮ ТОЛЩ. 0.8ММ | М2 | | 20.0 | |
| | ДВЕРНОЙ БЛОК 700Х1800(ИНДИВИД) | ШТ | | 1 | ФРОНТОН ПО ОСИ "3" |
| | ОКОННЫЙ БЛОК 900Х600(ИНД.ПЛАСТ.) | ШТ | | 1 | ФРОНТОН ПО ОСИ "1" |
| | КРАСНЫЙ ГЛИНЯНЫЙ КИРПИЧ М100, М3 | М3 | | 1.0 | ВЕНТ.ТРУБА |
| | КОНЬКОВЫЕ И ДИАГОНАЛЬНЫЕ СЛИВЫ | | | | |
| | М2. ИЗ ОЦИНКОВАН.СТАЛИ ТОЛЩ.0.7ММ | М2 | | 15.0 | |
| | ТРУБА ∅150 | ПМ | 4500 | 1 | |

СОГЛАСОВАНО

| | | |
|---|---|---|
| ИНЖ.-ОВ. | ШИДАЕВА | 11.24 |
| ИНЖ.-ВК. | ШИДАЕВА | 11.24 |
| ИНЖ.-ЭС. | КЕНЖЕГАЛИЕВ | 11.24 |

ВЗАМ. ИНВ. N°

ПОДП. И ДАТА

ИНВ. N° ПОДЛ.

| ИЗМ. | КОЛ.УЧ. | ЛИСТ | N°ДОК. | ПОДП. | ДАТА |
|---|---|---|---|---|---|
| РАЗРАБОТАЛ | | ХАСАНОВ | | | |
| ПРОВЕРИЛ | | МАШЕВ | | | |
| Н. КОНТР. | | ИСКЕНДИРОВА | | | |
| ГИП | | АБДАЛИЕВА | | | |

24.030–ПЭС1–1–АС

РЕКОНСТРУКЦИЯ МАГИСТРАЛЬНОГО КАНАЛА ТАЙПАКСКОГО

ОДНОЭТАЖНЫЙ ОДНОКВАРТИРНЫЙ ЖИЛОЙ ДОМ

| СТАДИЯ | ЛИСТ | ЛИСТОВ |
|---|---|---|
| РП | 14 | 16 |

КРОВЛЯ. РАЗРЕЗ 1–1, 2–2.

ТОО "УРАЛВОДПРОЕКТ" Г. УРАЛЬСК

ФОРМАТ А3

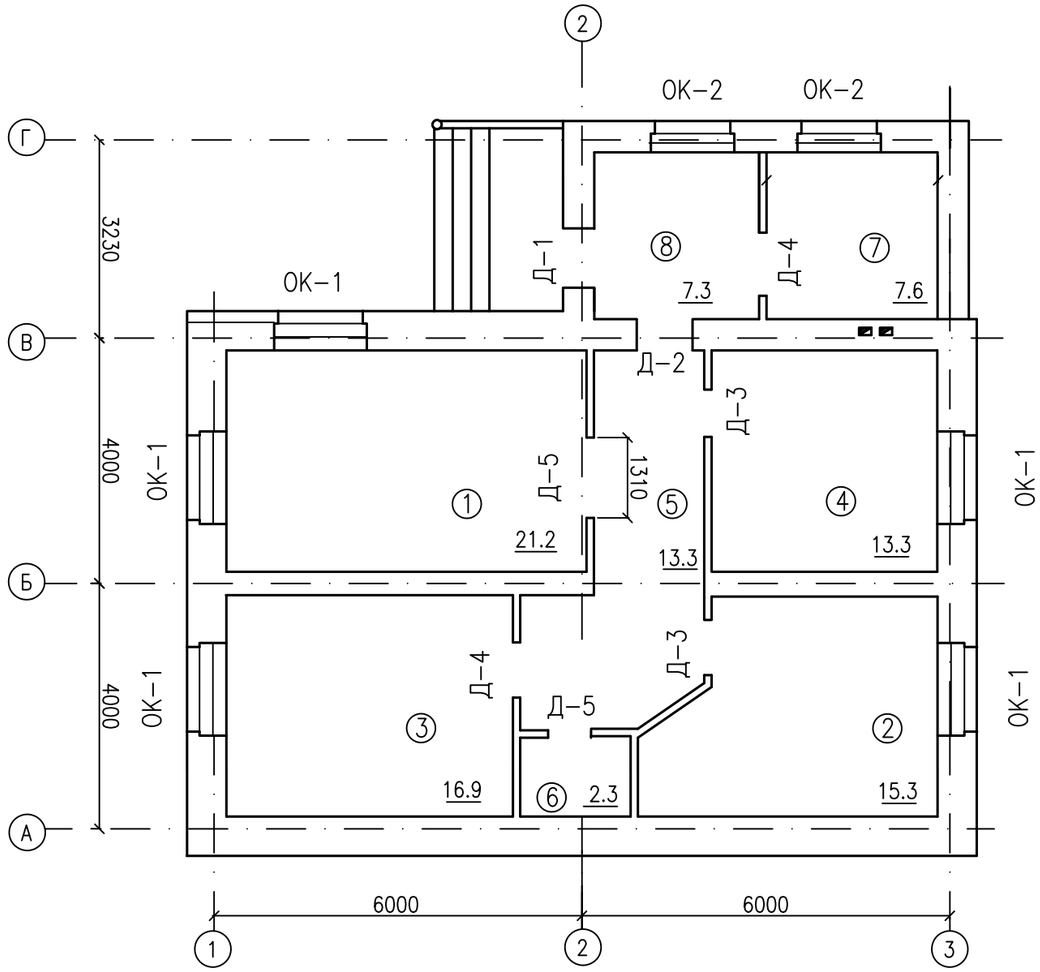


## ЭКСПЛИКАЦИЯ ПОЛОВ

| N N | ОБОЗНАЧЕНИЕ | НАИМЕНОВАНИЕ | ПЛОЩАДЬ $M^2$ |
|---|---|---|---|
| 7,8 | 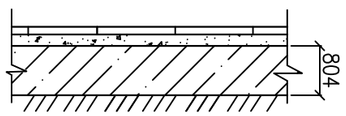  | КЕРАМИЧЕСКИЕ ПЛИТКИ (ГОСТ 6787-2001) -10<br>РАСТВОР ЦЕМЕНТНО-ПЕСЧАНЫЙ,<br>МАРКА 150 -20<br>ПОДСТИЛАЮЩИЙ СЛОЙ ИЗ БЕТОНА КЛАССА<br>В 7.5 -80<br>ГРУНТ ОСНОВАНИЯ С ВТРАМБОВАННЫМ ЩЕБНЕМ<br>КРУПНОСТЬЮ 60ММ<br>ПЛИНТУСЫ ИЗ КЕРАМИЧЕСКОЙ ПЛИТКИ -21.8.п.м. | 14.9 |
| 1,2,3,<br>4,5,6 | 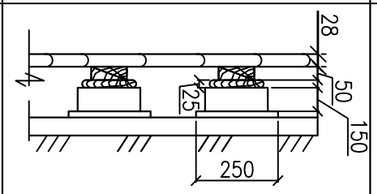  | ШПУНТОВАННЫЕ ДОСКИ -29ММ<br>ЛАГА 80Х40 (ПРОЛЕТ 700ММ)<br>ПРОКЛАДКИ ИЗ ДОСОК 150Х150Х200 ПО 2 СЛОЯМ ТОЛЯ<br>КИРПИЧНЫЙ СТОЛБИК 150Х250 НА ЦЕМЕНТНО-ПЕСЧАНОМ<br>РАСТВОРЕ М25<br>ГРУНТ ОСНОВАНИЯ С ВТРАМБОВАННЫЙ ЩЕБНЕМ<br>КРУПНОСТЬЮ 60ММ<br>ПЛИНТУСЫ ДЕРЕВЯННЫЕ -91.5М | 82.3 |

## СПЕЦИФИКАЦИЯ ОКОННЫХ И ДВЕРНЫХ БЛОКОВ

| МАРКА ПОЗ. | ОБОЗНАЧЕНИЕ | НАИМЕНОВАНИЕ | КОЛ-ВО | ПРИМЕЧАНИЕ |
|---|---|---|---|---|
| | | ОКНА | | |
| ОК-1 | ГОСТ 30674-99 | ОП В2 1480-1510 (4М1-12-4М1-12-4М1) | 5 | |
| ОК-2 | ГОСТ 30674-99 | ОП В2 1480-1310 (4М1-12-4М1-12-4М1) | 2 | |
| | | ДВЕРИ НАРУЖНЫЕ | | |
| Д-1 | ГОСТ 475-2016 | ДН 21-9 ГПТ | 1 | УТЕПЛЕННАЯ |
| Д-2 | ГОСТ 475-2016 | ДН 21-9 ГПТ | 1 | |
| | | ДВЕРИ ВНУТРЕННИЕ | | |
| Д-3 | ГОСТ 475-2016 | Д021-9 Л | 2 | |
| Д-4 | ГОСТ 475-2016 | ДГ21-9 П | 2 | |
| Д-5 | ГОСТ 475-2016 | ДГ21-9 П | 2 | |
| Д-6 | ГОСТ 475-2016 | ДГ21-8П | 1 | |
| | | | | |
| | ИНДИВИДУАЛЬНОЕ ИЗД. | СЛУХОВОЕ ОКНО (900Х600) | 1 | |
| | ИНДИВИДУАЛЬНОЕ ИЗД. | ДВЕРЬ НА ЧЕРДАК (700Х1800) | 1 | |

## ПРИМЕЧАНИЯ

1.ОКОННЫЕ И ДВЕРНЫЕ ОТКОСЫ ОТДЕЛАТЬ УЛУЧШЕННОЙ ШТУКАТУРКОЙ С ПОСЛЕДУЮЩЕЙ ПОКРАСКОЙ ВОДОЭМУЛЬСИОННОЙ КРАСКОЙ (Sgв.=20.0М2 Sок.=13.0М2 )

2.ОКОННЫЕ И ДВЕРНЫЕ БЛОКИ ОКРАСИТЬ МАСЛЯНОЙ КРАСКОЙ ЗА 2 РАЗА. (Sgв.=51.5М2, Sок.=31.0М2 )

3.ПОД ПОЛЫ , ВДОЛЬ НАРУЖНЫХ СТЕН, ШИРИНОЙ 1.5М, ТОЛЩИНОЙ 0.15М ВЫПОЛНЯЕТСЯ КЕРАМЗИТОВАЯ ЗАСЫПКА. ОБЪЕМ (V=8.55М3)

СОГЛАСОВАНО

| | | |
|---|---|---|
| ИНЖ.-ОВ. | ШИДАЕВА | 11.24 |
| ИНЖ.-ВК. | ШИДАЕВА | 11.24 |
| ИНЖ.-ЭС. | КЕНЖЕГАЛИЕВ | 11.24 |

ВЗАМ. ИНВ. N°

ПОДП. И ДАТА

ИНВ. N° ПОДЛ.

| ИЗМ. | КОЛ.УЧ. | ЛИСТ | N°ДОК. | ПОДП. | ДАТА |
|---|---|---|---|---|---|
| РАЗРАБОТАЛ | | ХАСАНОВ | | | 04.25 |
| ПРОВЕРИЛ | | МАШЕВ | | | 04.25 |
| Н. КОНТР. | | ИСКЕНДИРОВА | | | 04.25 |
| ГИП | | АБДАЛИЕВА | | | 04.25 |

24.030-ПЭС1-1-АС

РЕКОНСТРУКЦИЯ МАГИСТРАЛЬНОГО КАНАЛА ТАЙПАКСКОГО

ОДНОЭТАЖНЫЙ ОДНОКВАРТИРНЫЙ ЖИЛОЙ ДОМ

| СТАДИЯ | ЛИСТ | ЛИСТОВ |
|---|---|---|
| РП | 15 | 16 |

ПЛАН ЗАПОЛНЕНИЯ ОКОННЫХ И ДВЕРНЫХ ПРОЕМОВ. ЭКСПЛИКАЦИЯ ПОЛОВ

URALVODPROEKT

ТОО "УРАЛВОДПРОЕКТ" Г. УРАЛЬСК

ФОРМАТ А3

РЯД 1

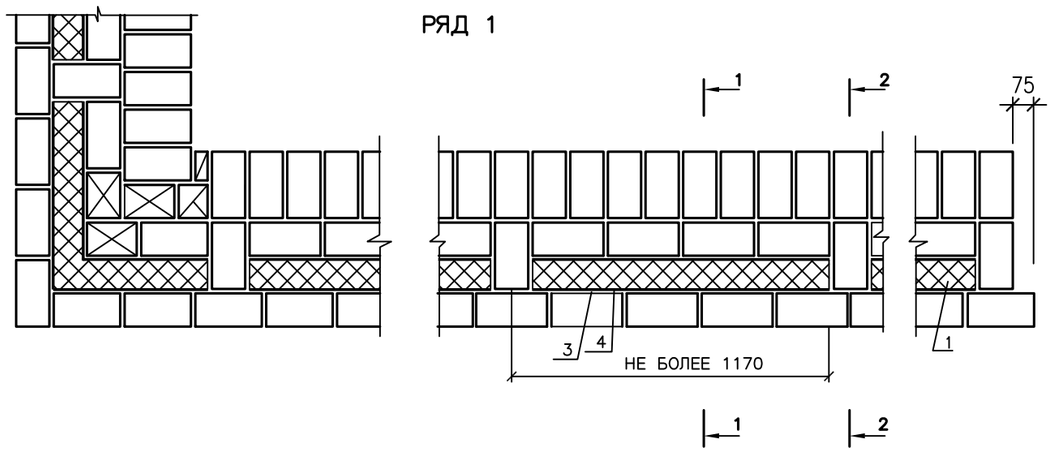


1–1

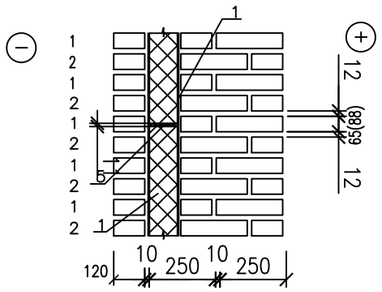


2–2

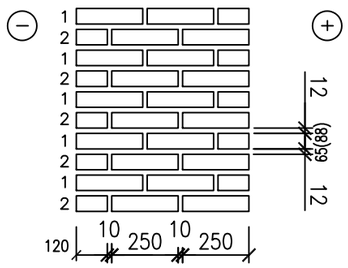


УЗЕЛ 1

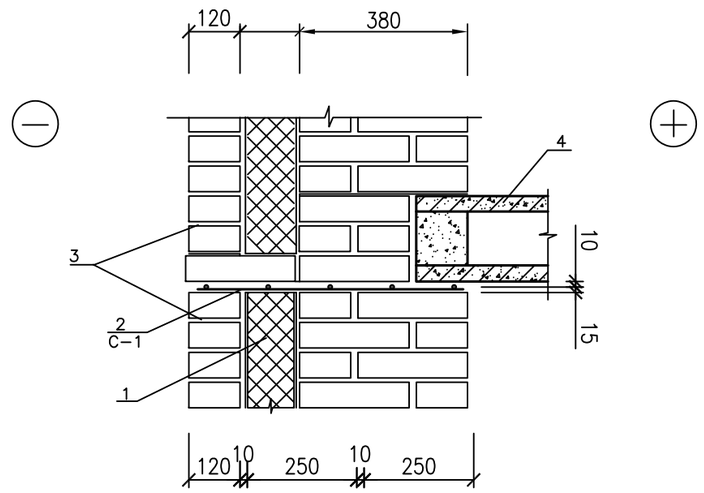


РЯД 2

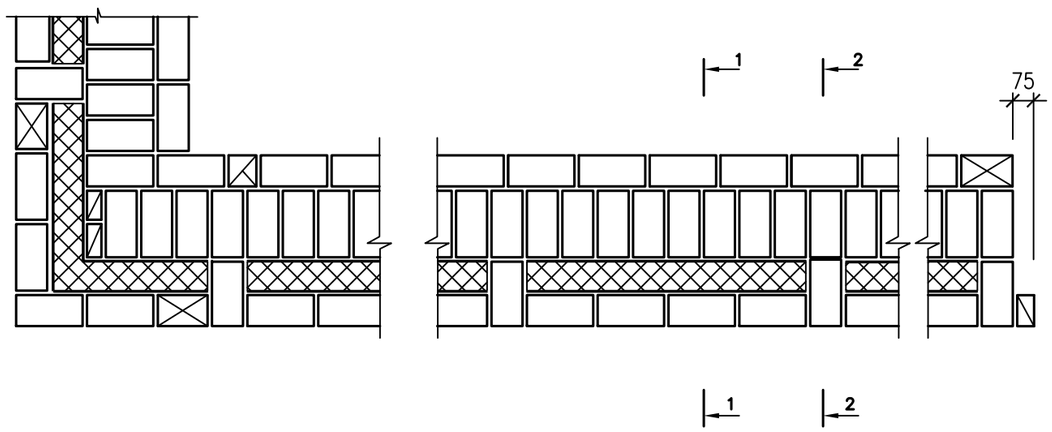


1 УТЕПЛИТЕЛЬ
2 СЕТКА АРМАТУРНАЯ С1 (Р=125.0КГ)
3 ОТКРЫТЫЕ ВЕРТИКАЛЬНЫЕ ШВЫ
4 Ж.Б. ПЛИТА ПЕРЕКРЫТИЯ
5 ЦЕМЕНТНЫЙ РАСТВОР

С-1

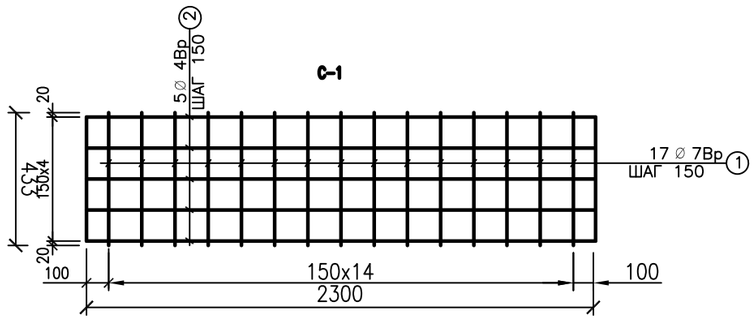


| | | | | | | |
|---|---|---|---|---|---|---|
| | | | | | | 24.030–ПЭС1–1–АС |
| | | | | | | РЕКОНСТРУКЦИЯ МАГИСТРАЛЬНОГО КАНАЛА ТАЙПАКСКОГО |
| ИЗМ. | КОЛ.УЧ. | ЛИСТ | N°ДОК. | ПОДП. | ДАТА | |
| РАЗРАБОТАЛ | | ХАСАНОВ | | | 04.25 | ОДНОЭТАЖНЫЙ ОДНОКВАРТИРНЫЙ ЖИЛОЙ ДОМ |
| ПРОВЕРИЛ | | МАШЕВ | | | 04.25 | |
| Н. КОНТР. | | ИСКЕНДИРОВА | | | 04.25 | |
| ГИП | | АБДАЛИЕВА | | | 04.25 | КЛАДКА "А–64" |

| СТАДИЯ | ЛИСТ | ЛИСТОВ |
|---|---|---|
| РП | 16 | 16 |

ТОО "УРАЛВОДПРОЕКТ" Г. УРАЛЬСК

| СОГЛАСОВАНО | | |
|---|---|---|
| ИНЖ.–ОВ. | ШИДАЕВА | 04.25 |
| ИНЖ.–ВК. | ШИДАЕВА | 04.25 |
| ИНЖ.–ЭС. | КЕНЖЕГАЛИЕВ | 04.25 |

ВЗАМ. ИНВ. N°

ПОДП. И ДАТА

ИНВ. N° ПОДЛ.

ФОРМАТ А3