Утвержден приказом
Министра по инвестициям и развитию
Республики Казахстан
от 24 апреля 2017 года № 234
форма

Форма в редакции приказа Министра
индустрии и инфраструктурного развития
РК от 08.02.2021 № 53

Акт приемки объекта в эксплуатацию

"09" декабря 2025 года

Заказчик: **Государственное коммунальное предприятие на праве хозяйственного ведения «Алматы Су» Управления энергетики и водоснабжения города Алматы, почтовый индекс 50057, г.Алматы, , Бостандыкский район, Жарокова, 196 в лице Директора департамента водоисточников Кулембаев К. А.**

фамилия, имя, отчество (при его наличии) ИИН, телефон – для физических лиц, наименование организации – для юридических лиц, БИН, телефон, почтовый индекс, область, город, район, населенный пункт, наименование улицы, номер дома/здания (стационарного помещения)

на основании:

Декларации о соответствии (прилагается) **от «09» декабря 2025 года, предоставленной подрядчиком Консорциум, состоящий из ТОО «HYDROLIFE-2050», ТОО «СМУ 17», в лице директора – Устенов М.М., Республика Казахстан, город Алматы, Алмалинский район, улица Шевченко, дом 165Б, 311, почтовый индекс 050000, БИН 070740010699; Тел.: +7 771 664 1118**

дата подписания декларации, наименова ние подрядной (генподрядной) организации, фамилия, имя, отчество (при его наличии) руководителя, юридический адрес, БИН, телефон

Заключения о качестве строительно-монтажных работ **(прилагается) от «09» декабря 2025 года представленной техническим надзором Государственное коммунальное предприятие на праве хозяйственного ведения «Алматы Су» Управления энергетики и водоснабжения города Алматы в лице Директора департамента капитального строительства, Мамонова Д.Г.**

Эксперты: **Есенкулов Ж.С., аттестат № KZ19VJE00090356 от 26.12.2024., Табиев А.М., аттестат № KZ25VJE00088792 от 24.09.2024, Жумуров Ә.Ш., аттестат № KZ83VJE00047397 от 26.12.2024**

дата подписания заключения, наименование организации, фамилия, имя, отчество (при его наличии) экспертов технического надзора, № и дата получения аттестатов, БИН, телефон

Заключения о соответствии выполненных работ проекту **(прилагается) от «09» декабря 2025 года, ТОО «КазЖобаСаулет-Консалтинг», эксперт авторского надзора Ахаев А.М., № KZ76VJE00070706 от 17.11.2021 г. БИН 100840014079; тел.: +7 775 244 6931.**

дата подписания заключения, наименование организации, фамилия, имя, отчество (при его наличии) экспертов авторского надзора, № и дата получения аттестатов, БИН, телефон

произведя осмотр готовности предъявленного подрядчиком (генеральным подрядчиком) к приемке в эксплуатацию объекта:

«Реконструкция резервуара чистой воды объемом 3000м3, на территории насосной станции 9 микрорайона г. Алматы», реконструкция, первый – повышенный, технический сложный объект

наименование объекта, вид строительства (новое, расширение, реконструкция, техническое перевооружение, модернизация, капитальный ремонт), уровень ответственности, техническая и технологическая сложность объекта

по адресу **г.Алматы, 9-микрорайон 50Б**

(область, район, населенный пункт, микрорайон, квартал, улица, номер дома (корпуса)

проверив комплектность исполнительной технической документации, в том числе посредством электронного модуля исполнительной технической документации «___»_____2025 года подтверждает, что:

1. Строительство объекта осуществлено на основании:

1) правоустанавливающего документа на земельный участок **10.08.2023 года № 08-07/206 КГУ "Управление энергетики и водоснабжения города Алматы"**

документ, подтверждающий наступление юридических фактов (юридических составов), на основании которых возникают, изменяются или прекращаются права на земельный участок, в том числе договоры, решения судов, правовые акты исполнительных ор ганов, свидетельство о праве на наследство, передаточный акт или разделительный баланс при реорганизации негосударственных юридических лиц, владеющих земельным участком на праве собственности или выкупивших право временного возмездного землепользования (аренды).

либо решения о реконструкции (перепланировке, переоборудовании) помещений (отдельных частей) существующих зданий от "___"_____20___года №_____;

_____

наименование органа вынесшего решение

2) талона о приеме уведомления о начале строительно-монтажных работ

КГУ "Управление государственного архитектурно-строительного контроля города Алматы", KZ65REA00461419 от 10.04.2025 года, KZ85REA00485115 от 11.07.2025 года, KZ16REA00492662 от 14.08.2025, KZ38REA00499541 от 15.09.2025 и KZ26REA00506062 от 14.10.2025

наименование органа принявшего уведомление, дата и № принятия талона

3) проекта (проектно-сметной документации) **ТОО "КазЖобаСаулет-Консалтинг", ГСЛ №001818, 15.02.2023 г., Рабочий проект «Реконструкция резервуара чистой воды объемом 3ОООм3, на территории насосной станции 9 микрорайона г. Алматы», 49-2023**

наименование проектной организации, номер проекта

утвержденного(й)**ГКП на ПХВ "Алматы Су" УЭиВ г. Алматы, № 03-02/172 от 14.03.2024 г.**

дата и номер проекта, наименование организации утвердившей (переутвердившей) проект и дата утверждения

2. Строительно-монтажные работы осуществлены в сроки:

начало работ **"11" апреля 2025 года;**

окончание работ **"15" ноября 2025 года;**

при продолжительности строительства, месяц;

по норме или по проекту организации строительства, месяц: **3**;

фактически, месяц: **7**;

3. Объект (комплекс) имеет следующие основные технико-экономические показатели (мощность, производительность, производственная площадь, протяженность, вместимость, объем, пропускная способность, провозная способность, число рабочих мест и тому подобное, заполняется по всем объектам (кроме жилых домов) в единицах измерения соответственно целевой продукции или основным видам услуг):

Мощность, производительность и так далее	Единица измерения	По проекту		Фактически	
		общая (с учетом ранее принятых)	в том числе пускового комплекса или очереди	общая (с учетом ранее принятых)	в том числе пуско-вого ком-плекса или очереди
Сейсмичность	балл	9		9	
Площадь резервуара	Га	0,0576		0,0576	
Вместимость резервуара	$м^3$	3000		3000	
Монтаж водопровода ⌀630	м	184		154,8	
Монтаж водопровода ⌀820	м	98		108,4	
Монтаж водопровода ⌀ 1020	м	52,52		19	
Асфальтобетонное покрытие	$м^2$	338		338	
Камень бортовой	м	156		156	
Колодцы канализацонные	шт	6		6	
Колодцы водопроводные	шт	8		10	
Колодцы мокрые водопроводные	шт	2		2	
Канализация К1	м	148,3		172,5	

Выпуск продукции (оказания услуг), предусмотренной проектом в объеме, соответствующем нормам освоения проектных мощностей в начальный период _____;

факт начала выпуска продукции с указанием объема

4. Технологические и архитектурно-строительные решения по объекту характеризуются следующими данными:

Основные работы включают:
Устройство монолитного ж/б резервуара 24,0×24,0×5,7 м, монтаж покрытия из сборных плит, прокладка стальных водопроводных сетей с гидроизоляцией и антикоррозионной защитой, канализационных сетей из гофрированных труб с колодцами из ж/б колец. Все работы выполнены в соответствии со СНиП.

краткие технические характеристики по особенностям его размещения, по основным материалам и конструкциям, инженерному и технологическому оборудованию

5. На объекте установлено предусмотренное проектом оборудование в количестве согласно актам о его приемке после индивидуального испытания и комплексного опробования;
6. Наружные инженерные коммуникации (холодное и горячее водоснабжение, канализация, теплоснабжение, газоснабжение, электроснабжение и связь) обеспечивают нормальную эксплуатацию объекта (здания, сооружения, помещения) и приняты городскими эксплуатационными организациями;
7. Сметная стоимость по утвержденному проекту (проектной-сметной документации): всего – **316 374,673** тысяч тенге, в том числе строительно-монтажных работ **268 678,698** тысяч тенге, оборудования **26 095,531** тысяч тенге, инструмента и инвентаря 0 тенге;
8. Сметная стоимость основных фондов, принимаемых в эксплуатацию **288 878,744** тысяч тенге, в том числе: стоимость строительно-монтажных работ **263 305,125** тысяч тенге; стоимость оборудования **25 573,619** тысяч тенге, инструмента и инвентаря 0 тенге;
9. Доля местного содержания предусмотрена в проектно-сметной документации **100%** и фактически применено **75%** (на объектах, финансируемых за счет государственных инвестиций и средств квазигосударственного сектора);
10. Класс энергоэффективности здания___;
11. Объект построен в соответствии с утвержденным проектом (проектно-сметной документацией) и требованиями государственных нормативных документов в области архитектуры, градостроительства и строительства.

РЕШИЛ: **«Реконструкция резервуара чистой воды объемом 3000м3, на территории насосной станции 9 микрорайона г. Алматы»**

наименование объекта (комплекса)

Принять в эксплуатацию.

Заказчик**: Директор департамента водоисточников ГКП на ПХВ «Алматы Су» УЭИВ г. Алматы**
Кулембаев К. А.

фамилия, имя, отчество (при его наличии), подпись руководителя

Место печати (при наличии)

Технический надзор:
Директор департамента капитального строительства ГКП на ПХВ «Алматы Су» УЭи В г. Алматы Мамонов Д. Г.

фамилия, имя, отчество (при его наличии), подпись руководителя

Место печати (при наличии)

Эксперт(ы) по техническому надзору **Есенкулов Ж. С.**
аттестат № KZ83VJE00047397 от 12.06.2019 г.

фамилия, имя, отчество (при наличии) эксперта (экспертов) № аттестатов

Место печати (при наличии)

Авторский надзор:
ТОО «КазЖобаСаулет-Консалтинг» директор Ахаев А. М.

фамилия, имя, отчество (при его наличии), должность), подпись руководителя

Место печати (при наличии)

Подрядчик (генеральный подрядчик) **Консорциум, состоящий из ТОО «HYDROLIFE-2050», ТОО «СМУ 17»**
Директор ТОО "HYDROLIFE-2050" Есенов К. К.

фамилия, имя, отчество (при его наличии), подпись руководителя

Место печати (при наличии)

Директор ТОО "СМУ 17" Устенов М. М.

фамилия, имя, отчество (при его наличии), подпись руководителя

Место печати (при наличии)

Приложение 13 к акту приемки
объекта в эксплуатацию
форма

Технические характеристики объекта (сети, водоводы, коллекторы и тому подобное)

№ п/п	Наименование	Единицы измерения	Количество, протяженность	Примечание
1	2	3	4	5
Водопровод				
1	Водоводы (общая протяженность)	м		
	1) из стальных труб	м	263,2	
	2) из чугунных труб	м		
	3) из асбестоцементных труб	м		
	4) из железобетонных труб	м		
	5)	м		
2	Распределительная сеть (общая протяженность)	м		
	1) из стальных труб	м		
	2) из чугунных труб	м		
	3) из асбестоцементных труб	м		
	4) из полиэтиленовых труб	м		
	5)	м		
3	Прочие устройства			
	Смотровой колодец	шт	12	
	Задвижка d-600	шт	11	
	" d-800	шт	3	
	" d-200	шт	1	
	Вентили d-	шт		
	" d-	шт		
	" d-	шт		
	Кран d-	шт		
	" d-	шт		
	" d-	шт		
	Гидрант	шт		
	Водопроводный ввод	шт		
	Водоразборная колонка	шт		
	Стальной футляр	м	19	
	Питьевой фонтанчик	шт		
Канализация				
1	Коллекторы (общая протяженность)	м		
	1) из керамических труб	м		
	2) из чугунных труб	м		
	3) из бетонных труб	м		
	4) из асбестоцементных труб	м		
	5) из железобетонных труб	м		
	6)задвижка	шт		
	7)	м		
2	Канализационная сеть (общая протяженность)	м		

	1) из керамических труб	м		
	2) из чугунных труб	м		
	3) из бетонных труб	м		
	4) из асбестоцементных труб	м		
	5) из железобетонных труб	м		
	6) Гофрированная труба	м	172,5	
3	Прочие устройства			
	Смотровой колодец	шт	6	
	Выпуск	шт		
Резервуар				
Объем резервуара		м3	3000	

Горизонтальный разрез колодца

Масштаб _____

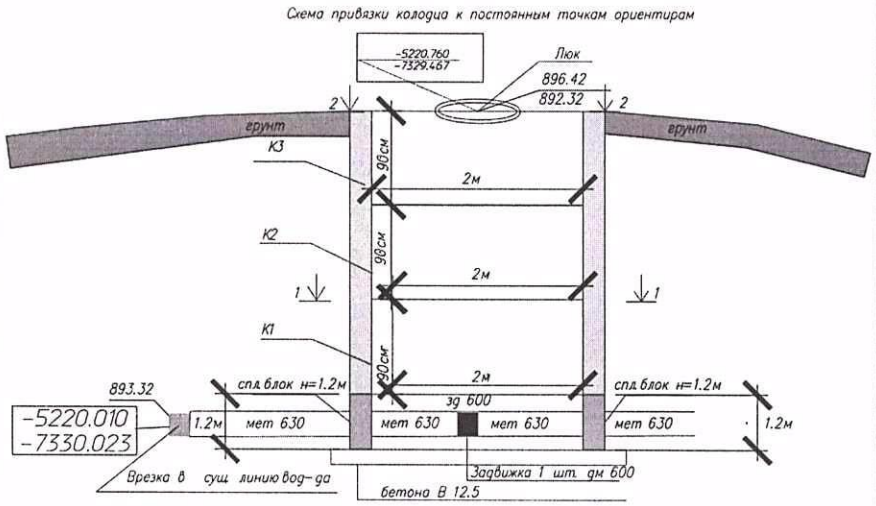

Вертикальный разрез колодца

Масштаб _____

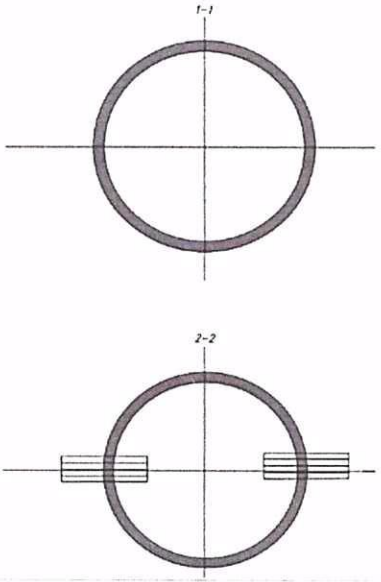

Горизонтальный разрез колодца

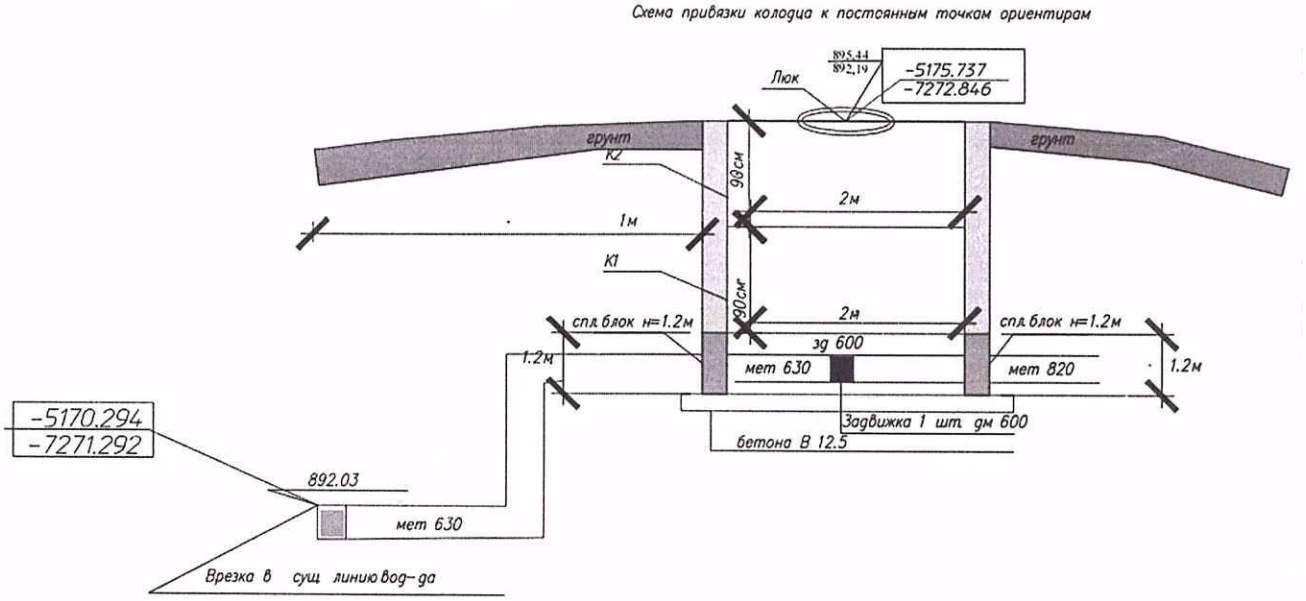

№ п/п	Наименование	Марка	Материал	Диаметр (мм) (размеры)	Количество	Примечание
1	Колодцы круглые из сборного ЖБ д=1500мм	Серия 3.900.1-14	Железобетон	1500	6	

2	Колодцы круглые из сборного ЖБ д=2000мм	Серия 3.900.1-14	Железобетон	2000	12	

Схема расположение труб и задвижек в камере В1

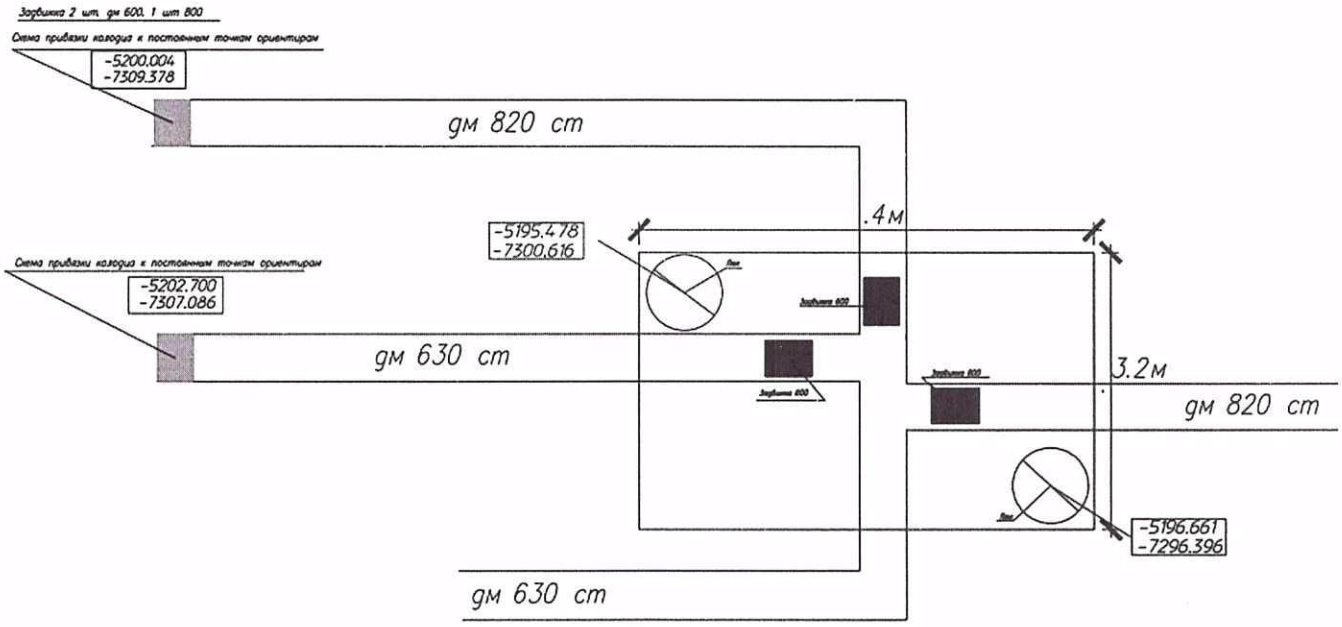

Схема привязки колодца к постоянным точкам-ориентирам

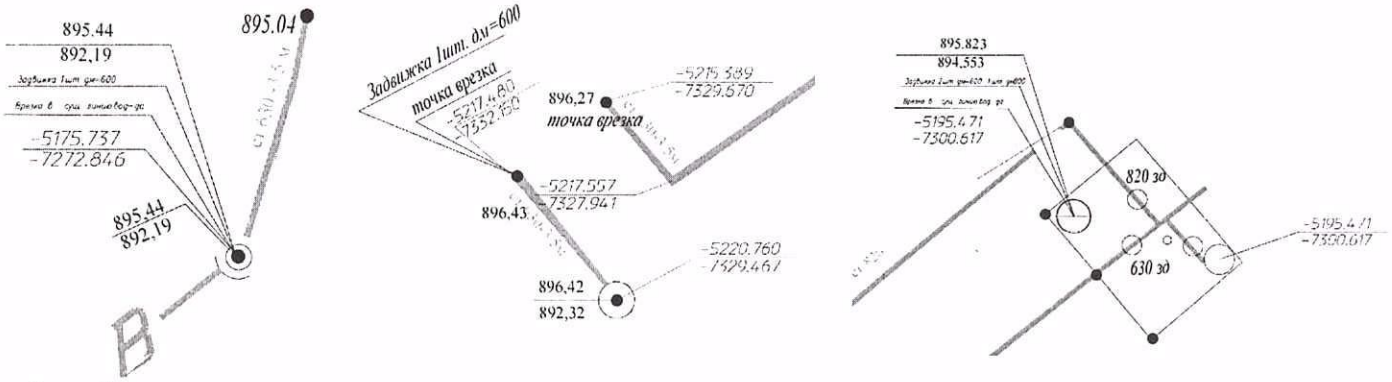

Спецификация

№ п/п	Наименование	Марка	Материал	Диаметр, мм	Количество
1	Трубы электросварные	ГОСТ 10705-80	сталь	219х4,0	22 п.м.
2	Трубы электросварные	ГОСТ 10705-80	сталь	630х12,0	154,8 п.м.
3	Трубы электросварные	ГОСТ 10705-80	сталь	820х12,0	108,4 п.м.
4	Трубы электросварные	ГОСТ 10705-80	сталь	1024х14,0	19 п.м.
5	Отвод стальной приварной 90°	ГОСТ 17380 2001	сталь	630х10,0	5 шт.
6	Отвод стальной приварной 90°	ГОСТ 17380-2001	сталь	630х12,0	6 шт.
7	Отвод стальной приварной 90°	ГОСТ 17380-2001	сталь	820х10,0	6 шт.

Заказчик **Директор департамента водоисточников ГКП на ПХВ «Алматы Су» УЭиВ г. Алматы**

Кулембаев К. А.

фамилия, имя, отчество (при его наличии), подпись руководителя *Место печати (при наличии)*

Авторский надзор **Директор ТОО «КазЖобаСаулет-Консалтинг»**

Ахаев А. М.

фамилия, имя, отчество (при его наличии), подпись руководителя *Место печати (при наличии)*