EPCProjects
Engineering, Procurement & Construction

Государственная лицензия №20009209
Выданная Государственным учреждением «Управление государственного архитектурно-строительного контроля Атырауской области».
Акимат Атырауской области от 26 июня 2020 г.

Рабочий проект

«Капитальный ремонт здания средней общеобразовательной школы им. Жамбыла в с. Жанаталап г. Атырау»

ПАСПОРТ ПРОЕКТА

Р-01/2025-00-ПП

ТОМ I. ОБЩЕЕ

г. Атырау 2025 г.

Государственная лицензия №20009209
Выданная Государственным учреждением «Управление государственного архитектурно-строительного контроля Атырауской области».
Акимат Атырауской области от 26 июня 2020 г.

Рабочий проект

«Капитальный ремонт здания средней общеобразовательной школы им. Жамбыла в с. Жанаталап г. Атырау»

ПАСПОРТ ПРОЕКТА

Р-01/2025-00-ПП

ТОМ I. ОБЩЕЕ

Директор ТОО «EPC Projects» **Ахметжанов А.М.**

г. Атырау 2025 г.

ПАСПОРТ ПРОЕКТА

Заказчик КГУ «Средняя общеобразовательная школа имени Жамбыла» отдела образования города Атырау Управления образования Атырауской области»	**Наименование рабочего проекта**	**Исходные данные**
Генеральный проектировщик ТОО «EPC Projects» **Субпроектировщик** ТОО «Каспий ЛТД»	**«Капитальный ремонт здания средней общеобразовательной школы им. Жамбыла в с. Жанаталап г. Атырау»**	• Задание на проектирование; • Акт на земельный участок; • Решение Акима города Атырау; • Технический паспорт здания школы; • Заключение тех.обследования; • Дефектный акт, утвержденный Заказчиком.
Источник финансирования Государственные инвестиции		
Место расположения Атырауская область, г.Атырау, село Жанаталап		

Эскизные графические материалы здания

Ситуационный план

Взам. инв. №

Подп. и дата

Инв. № подл.

Изм.	Кол.уч.	Лист	№ док.	Подп.	Дата	Р-01/2025-00-ПП		
Разработал		Капанов И.				«Капитальный ремонт здания средней общеобразовательной школы им. Жамбыла в с. Жанаталап г. Атырау»	Стадия	Лист	Листов
							РП	3	5

EPCProjects
Engineering, Procurement & Construction

Атырау – 2025г.

Технико-экономические показатели (в соответствующих единицах измерений)

Площадь территории……..1.5144га **Площадь застройки**……2458.76 м2 **Площадь покрытия внутриплощадочных дорог**……7094.50м2 **Площадь озеленения и прочие покрытия**……. ……...5590.74м2 **Коэффициент застройки**……...0.161 **Продолжительность строительства**…..12 мес.	**Общая сметная стоимость строительства в текущих ценах на 2025 год** – 1 902 735,536 тыс. тенге, в том числе: - **СМР** – 1 531 489,233 тыс. тенге; - **Оборудование** – 118 793,525 тыс. тенге; - **Прочие** – 252 452,778 тыс. тенге.

Дополнительные сведения, в том числе:

О назначении объекта

Цель проекта – Капитальный ремонт здания средней общеобразовательной школы им. Жамбыла в с. Жанаталап г. Атырау.

Состав проекта

№	Обозначение	Наименование	Примечания
1.	**Том I. Общее**		
	Р-01/2025-00-ПП	Паспорт проекта	
	Р-01/2025-00-ОПЗ	Общая пояснительная записка	
	Р-01/2025-00-ПОС	Проект организации строительства	
	Р-01/2025-00-ТП	Технический проект	
	Р-01/2025-00-СД	Сметная документация	
	Р-01/2025-00-ГП	Генеральный план	
2.	**Том II. Здание школы**		
	Р-01/2025-01-АС	Архитектурно-строительные решения	
	Р-01/2025-01-ЭОМ	Электрооборудование и электроосвещение	
	Р-01/2025-01-ОВиК	Отопление, вентиляция и кондиционирование	
	Р-01/2025-01-СС	Слаботочные сети	
	Р-01/2025-01-ПС	Пожарная сигнализация	
	Р-01/2025-01-ВК	Водопровод и канализация	
	Том III. Наружные сети		
	Р-01/2025-00-ТС	Тепловые сети	
	Р-01/2025-00-ЭСН	Электроснабжение и электроосвещение	
	Р-01/2025-00-НК	Наружная канализация	
	Том IV. Инженерные изыскания		
	Р-01/2025-00-ИГИ	Геодезия	

Характеристика участка и сведения о климатических, инженерно-геологических условиях района:

Местоположение участка строительства: Атырауской обл. г.Атырау с.Жанаталап ул.Х.Султанова строение 70А. Климат проектируемого участка резко континентальный, отличающийся большими колебаниями температуры наружного воздуха зимой и летом, днем и ночью, общей сухостью

воздуха, обилием солнечного света и относительно небольшим количеством осадков.

Нормативная глубина промерзания грунтов - 1.62м. Место строительства относится к IV Г климатическому подрайону.

Дорожно-климатическая зона: V

Средняя месячная и годовая температура воздуха, °С. Самый холодный месяц - январь - 12.5°С, самый теплый - июль 27.0°С.

Архитектурно-строительные и конструктивные решения:

Согласно заданию. на проектирование необходимо было выполнить капремонт существующего здания школы. В капремонт школы были включены следующие виды работ: замена кровли; устройство наружной отделки из вентилируемой композитной панели по стальным профилям; устройство цоколя из керамогранита, устройство пандуса; устройство бетонной отмостки шириной 1м; замена в холле перегородки из ПВХ на кирпичную толщ.120мм ; замена всех оконных рам на ПВХ, закладка большого половины оконного проема кирпичом в блоке 3 в гардеробной девочек с устройством стандартного дверного блока; замена покрытия пола; замена наружной двери на стальную утепленную, замена всех внутренних дверных полотен на деревянные; устройство брусчатки главного крыльца с навесом ,снос входной группы из ПВХ и строительство новой пристройки для гардеробной и зала ожидания.

Пристройка входной группы в плане имеет прямоугольную форму и имеет размеры 30,0х4,6м.

Конструктивная схема пристройки входной группы – каркасная с устройством стенами из ракушеблока до отм.0,9м и выше витража из ПВХ.

Фундаменты под стойки – монолитные железобетонные столбчатые, из бетона класса С12/15. Под фундаменты устраивается щебеночная подготовка тощ.100мм с проливкой горячим битумом до полного насыщения.

Наружные стены до отм.0,900 – из ракушеблока марки I/COMP/350 ГОСТ4001-2013, толщиной 390 мм. на растворе марки М50 с продольным армированием сварной сеткой ø5Вр/100/100 через два ряда кладки , с устройством утеплителя из мин. плиты Y=150 кг/м³ толщ. 100мм с последующей штукатуркой по сетке ø3Вр-1/30/30 и обшивкой композитными панелями.

Перегородки толщ.80мм выполнить из ПВХ.

Стойка – металлическая из трубы квадратного сечения 100х5 по ГОСТ30245-2012.

Балка – из двутавра 35Б1 по ГОСТ26020-83.

Прогоны – из швеллера 24П по ГОСТ 8240-97.

Ферма – из труб квадратного сечения по ГОСТ 30245-2003.

Кровля – профнастил Н44 по деревянному настилу толщ.25мм.

Крыша – двухскатная, по середине и по краям односкатная, утеплитель крыши жесткая минплита Y=125 кг/м³ толщ. 150мм.

Витраж из ПВХ профилей по ГОСТ 8486-86.

Внутренние двери – из ПВХ профилей по ГОСТ 30970-2014

Наружные двери из ПВХ профилей по ГОСТ 30970-2014

Полы – керамогранит по серии 2.244-1.6; 1.7.

Гидроизоляция боковых поверхностей принята битумно-полимерной мастикой по ТУ-102-186-78-II, группа защитного покрытия, соответствующая согласно СН РК 2.01.01-2013, требуемая для покрытия бетонных поверхностей от воздействия среднеагрессивной среды.

Горизонтальную гидроизоляцию выполнить из цементно-песчанного раствора.

Вокруг здания выполнить бетонную отмостку щириной 1000мм.

Директор ТОО «EPC Projects» **Ахметжанов А.М.**

Главный инженер проекта **Капанов И.В.**

Дата: 13.06.2025.

ТОО «Каспий ЛТД»

Государственная лицензия №18018454
Выданная Государственным учреждением «Управление государственного архитектурно-строительного контроля Атырауской области».
Акимат Атырауской области от 05 октября 2018 г.

РАБОЧИЙ ПРОЕКТ

«Капитальный ремонт здания средней общеобразовательной школы им. Жамбыла в с. Жанаталап г. Атырау»

Р-01/2025-00-НК

НАРУЖНАЯ КАНАЛИЗАЦИЯ

Том III. Наружные сети

г. Атырау 2025 г.

ТОО «Каспий ЛТД»

Государственная лицензия №18018454
Выданная Государственным учреждением «Управление государственного архитектурно-строительного контроля Атырауской области».
Акимат Атырауской области от 05 октября 2018 г.

РАБОЧИЙ ПРОЕКТ

«Капитальный ремонт здания средней общеобразовательной школы им. Жамбыла в с. Жанаталап г. Атырау»

Р-01/2025-00-НК

НАРУЖНАЯ КАНАЛИЗАЦИЯ

Том III. Наружные сети

Директор ТОО «Каспий ЛТД» **Ахметжанов А.М.**

г. Атырау 2025 г.

ВЕДОМОСТЬ РАБОЧИХ ЧЕРТЕЖЕЙ ОСНОВНОГО КОМПЛЕКТА

Лист	Наименование	Примечание
1	Общие данные	
2	План сетей канализации М 1:500	
3	Продольный профиль канализационных сетей Выпуск №1 М 1:200	
4	Продольный профиль канализационных сетей Выпуск №2 М 1:200	
5	Продольный профиль канализационных сетей Выпуск №3 М 1:200	
6	Конструкция колодца жироуловителя	
7	Конструкция колодца жироуловителя. Спецификация	
8	Таблица канализационных колодцев.	

ВЕДОМОСТЬ ССЫЛОЧНЫХ И ПРИЛАГАЕМЫХ ДОКУМЕНТОВ

ОБОЗНАЧЕНИЕ	НАИМЕНОВАНИЕ	ПРИМЕЧАНИЕ
	ССЫЛОЧНЫЕ ДОКУМЕНТЫ	
т.п. 902-09-22.84	КАНАЛИЗАЦИОННЫЕ КОЛОДЦЫ.	
т.п. 901-09-11.84	ВОДОПРОВОДНЫЕ КОЛОДЦЫ.	
СЕРИЯ 4.900-8	АЛЬБОМ ОБОРУДОВАНИЯ ФАСОННЫХ ЧАСТЕЙ	
	АРМАТУРЫ ДЛЯ СЕТЕЙ И СООРУЖЕНИЙ	
	ВОДОПРОВОДА И КАНАЛИЗАЦИИ.	
ГОСТ 21.704-2011	ПРАВИЛА ВЫПОЛНЕНИЯ РАБОЧЕЙ ДОКУМЕНТАЦИИ	
	НАРУЖНЫХ СЕТЕЙ ВОДОСНАБЖЕНИЯ И КАНАЛИЗАЦИИ	
СН РК 4.01-03-2013 / СП РК 4.01-103-2013	"НАРУЖНЫЕ СЕТИ И СООРУЖЕНИЯ ВОДОСНАБЖЕНИЯ	
	И КАНАЛИЗАЦИИ"	
СНИП РК 4.01-02-2009	ВОДОСНАБЖЕНИЕ. НАРУЖНЫЕ СЕТИ И СООРУЖЕНИЯ.	
СНИП РК 1.03-05-2011	ОХРАНА ТРУДА И ТЕХНИКА БЕЗОПАСНОСТИ В СТРОИТЕЛЬСТВЕ	
СН РК 5.01-01-2013	ЗЕМЛЯНЫЕ СООРУЖЕНИЯ, ОСНОВАНИЯ И ФУНДАМЕНТЫ	
	ПРИЛАГАЕМЫЕ ДОКУМЕНТЫ	
Р-01/2025-00-НК.СО	СПЕЦИФИКАЦИЯ ОБОРУДОВАНИЯ, ИЗДЕЛИЙ И МАТЕРИАЛОВ.	2 ЛИСТА

Технические решения, принятые в рабочем проекте, соответствуют требованиям экологических, санитарно-гигиенических, противопожарных и других норм, действующих на территории Республики Казахстан и обеспечивают безопасную для жизни и здоровья людей эксплуатацию объекта при соблюдении мероприятий, предусмотренных рабочими чертежами.

Главный инженер проекта: _____ Капанов И.В.

ОСНОВНЫЕ ПОКАЗАТЕЛИ ПО СИСТЕМЕ ВОДОСНАБЖЕНИЯ

Наименование системы	Расчетный расход воды			Примечание
	м3/сут	м3/ч	л/с	
В1	5,0	1,868	0,904	5 л/сек на наружное пожаротушение;
Т3	2,0	1,088	0,580	
К1	7,0	2,842	1,309	

ОБЩИЕ УКАЗАНИЯ:

ДАННЫЙ РАЗДЕЛ РАБОЧЕГО ПРОЕКТА «КАПИТАЛЬНЫЙ РЕМОНТ ЗДАНИЯ СРЕДНЕЙ ОБЩЕОБРАЗОВАТЕЛЬНОЙ ШКОЛЫ ИМ. ЖАМБЫЛА В С. ЖАНАТАЛАП Г. АТЫРАЧ» РАЗРАБОТАН НА ОСНОВАНИИ:

- ИСХОДНЫХ ДАННЫХ ПРЕДОСТАВЛЕННЫХ ЗАКАЗЧИКОМ;
- ТЕХНИЧЕСКИХ УСЛОВИИ;
- ДЕЙСТВУЮЩИХ НОРМАТИВНЫХ ДОКУМЕНТОВ И ПРАВИЛ РЕСПУБЛИКИ КАЗАХСТАНА;
- ЗАДАНИИ ОТ СМЕЖНЫХ ОТДЕЛОВ;

1. ВОДОПРОВОД:

ПРОЕКТОМ ПРЕДУСМАТРИВАЕТСЯ ВОДОСНАБЖЕНИЕ СРЕДНЕЙ ШКОЛЫ.

ТОЧКА ПОДКЛЮЧЕНИЯ ОСУЩЕСТВЛЯЕТСЯ В СУЩЕСТВУЮЩИЙ ВОДОПРОВОДНЫЙ КОЛОДЕЦ НА ВОДОПРОВОДЕ ДУ 300.

ДЛЯ ИЗМЕРЕНИЯ И УЧЕТА ВОДЫ ПРОЕКТОМ ПРЕДУСМОТРЕНА УСТАНОВКА СЧЁТЧИКА ДЛЯ ВОДЫ В ПРОЕКТИРУЕМОМ ЖБ КОЛОДЦЕ ВК-1 ПО СЕРИИ ТП 901-09-11.84 «ВОДОПРОВОДНЫЕ КОЛОДЦЫ".

ГЛУБИНА ЗАЛОЖЕНИЯ ТРУБОПРОВОДОВ НЕ МЕНЕЕ 1.7 М.

ВОДОПРОВОД ЗАПРОЕКТИРОВАН ИЗ ПОЛИЭТИЛЕНОВЫХ ТРУБ ПЭ 100 SDR 17 Ф110Х6.8 И Ф63Х3.8 ПО ГОСТ 18599-2001.

ПРИ ПРОКЛАДКЕ ВОДОПРОВОДА ПОД АВТОДОРОГОЙ В ПРОЕКТЕ ВОДОПРОВОДНЫЕ СЕТИ ПРЕДУСМАТРИВАЮТСЯ В ПОЛИЭТИЛЕНОВОМ ФУТЛЯРЕ HDPE100 SDR Ф315Х28,6 ПО ГОСТ 18599-2001.

НАРУЖНОЕ ПОЖАРОТУШЕНИЕ ОСУЩЕСТВЛЯЕТСЯ ОТ ПОЖАРНОГО ГИДРАНТА, КОТОРЫЙ УСТАНОВЛЕН НА СЕТИ..

ПЕРЕД УКЛАДКОЙ ТРУБОПРОВОДА ПРЕДУСМОТРЕТЬ ПОСТЕЛЬ ИЗ ПЕСКА 10СМ.

ПРИ ОБРАТНОЙ ЗАСЫПКЕ ТРУБОПРОВОДА СЛЕДУЕТ ПРЕДУСМАТРИВАТЬ ПОДУШКУ ИЗ ВЫНУТОГО МЯГКОГО ГРУНТА, ТОЛЩИНОЙ 0.1М НЕ СОДЕРЖАЩЕГО ТВЕРДЫХ ВКЛЮЧЕНИЙ (ЩЕБЕНЬ, КАМНИ, КИРПИЧ И Т.Д.).

ВСЕ РАБОТЫ ПО ПРОКЛАДКЕ ПОДЗЕМНЫХ ВОДОВОДОВ ДОЛЖНЫ БЫТЬ ВЫПОЛНЕНЫ СОГЛАСНО СН РК 5.01.01-2013 "ЗЕМЛЯНЫЕ СООРУЖЕНИЯ, ОСНОВАНИЯ И ФУНДАМЕНТЫ".

2. ХОЗ-БЫТОВАЯ КАНАЛИЗАЦИЯ К1:

СБРОС ХОЗ-БЫТОВЫХ СТОКОВ ОТ ЗДАНИИ ОСУЩЕСТВЛЯЕТСЯ В СУЩЕСТВУЮЩИЙ КОЛОДЕЦ СЕТИ К1.

НАРУЖНЫЕ КАНАЛИЗАЦИОННЫЕ СЕТИ КАНАЛИЗАЦИИ ЗАПРОЕКТИРОВАНЫ ИЗ ГОФРИРОВАННОЙ ТРУБЫ Ф160 SN8 ПО ГОСТ Р 54475-2011.

МИНИМАЛЬНАЯ ГЛУБИНА ПРОЕКТИРУЕМОГО ТРУБОПРОВОДА ПРИНЯТА 0,9М ДО ВЕРХА ТРУБЫ. ТРУБЫ УКЛАДЫВАЮТСЯ НА ЕСТЕСТВЕННОЕ ОСНОВАНИЕ ТРАНШЕИ, ПРОКЛАДКУ ПРЕДУСМОТРЕТЬ С УКЛОНОМ 0.02 ДЛЯ Ø110 ОТ ЗДАНИЙ ДО КОЛОДЦЕВ. НА УГЛАХ ПОВОРОТА И НА ВЫПУСКАХ ОТ ЗДАНИЙ ПРЕДУСМАТРИВАЕТСЯ УСТАНОВКА Ж/Б КОЛОДЦЕВ Ф1000 ПО СЕРИИ ТП 902-09-22.84.

ТАКЖЕ ДЛЯ СНИЖЕНИЯ СОДЕРЖАНИЯ ЖИРА ДО ЗНАЧЕНИЙ, ДОПУСКАЮЩИХ СБРОС В ХОЗ-БЫТОВУЮ КАНАЛИЗАЦИЮ ПРОЕКТОМ ПРЕДУСМОТРЕНА УСТАНОВКА ЖИРОУЛОВИТЕЛЯ ПО СЕРИИ 3.900.1-14 ВЫП.1

ПРИ ОБРАТНОЙ ЗАСЫПКЕ ТРУБОПРОВОДА СЛЕДУЕТ ПРЕДУСМАТРИВАТЬ ПОДУШКУ ИЗ ВЫНУТОГО МЯГКОГО ГРУНТА, ТОЛЩИНОЙ 0.1М НЕ СОДЕРЖАЩЕГО ТВЕРДЫХ ВКЛЮЧЕНИЙ (ЩЕБЕНЬ, КАМНИ, КИРПИЧ И Т.Д.).

3. ПРОИЗВОДСТВО И ПРИЕМКУ РАБОТ ВЫПОЛНИТЬ В СООТВЕТСТВИИ:

-СП РК 4.01-103-2013 "НАРУЖНЫЕ СЕТИ И СООРУЖЕНИЯ ВОДОСНАБЖЕНИЯ И КАНАЛИЗАЦИИ";
-СТ РК 1174-2003 "ПОЖАРНАЯ ТЕХНИКА ДЛЯ ЗАЩИТЫ ОБЪЕКТОВ"
-СТ РК ГОСТ 12.4.026-2002 "ЦВЕТА СИГНАЛЬНЫЕ, ЗНАКИ БЕЗОПАСНОСТИ И РАЗМЕТКА СИГНАЛЬНАЯ"
-СП РК 5.01-101-2013 "ЗЕМЛЯНЫЕ СООРУЖЕНИЯ ОСНОВАНИЯ И ФУНДАМЕНТЫ",
-СП РК 1.03-05-2012 "ОХРАНА ТРУДА И ТЕХНИКА БЕЗОПАСНОСТИ В СТРОИТЕЛЬСТВЕ"

В ПРОЕКТЕ УСТАНОВЛЕН ПЕРЕЧЕНЬ ВИДОВ РАБОТ, ДЛЯ КОТОРЫХ НЕОБХОДИМО СОСТАВИТЬ АКТЫ ИСПЫТАНИЯ ТРУБОПРОВОДОВ:

- АКТ ПРОВЕДЕНИЯ ПРИЕМНОГО ГИДРАВЛИЧЕСКОГО ИСПЫТАНИЯ НАПОРНОГО ТРУБОПРОВОДА НА ПРОЧНОСТЬ И ГЕРМЕТИЧНОСТЬ;
- АКТ ПРОВЕДЕНИЯ ПРОМЫВКИ И ДЕЗИНФЕКЦИИ ТРУБОПРОВОДОВ ХОЗЯЙСТВЕННО-ПИТЬЕВОГО ВОДОСНАБЖЕНИЯ.

ИСПЫТАНИЕ ГИДРАЛИЧЕСКОГО ДАВЛЕНИЯ ТРУБОПРОВОДОВ ДОЛЖНО БЫТЬ РАВНО РАСЧЕТНОМУ РАБОЧЕМУ ДАВЛЕНИЮ, УМНОЖЕННОМУ НА КОЭФФИЦИЕНТ 1,5.

ПОД ТРУБОПРОВОДАМИ ВОДОПРОВОДА И КАНАЛИЗАЦИИ ТЩАТЕЛЬНО ВЫРАВНИВАЕТСЯ ГРУНТ, УДАЛЯЮТСЯ ТВЕРДЫЕ ВКЛЮЧЕНИЯ И УКЛАДЫВАЮТСЯ НА МЕЛКИЙ МЕСТНЫЙ ГРУНТ ТОЛЩИНОЙ 100ММ ПО ВСЕЙ ДЛИНЕ ТРАНШЕИ. ПРИМЕНЕНИЕ МЕХАНИЧЕСКИХ ТРАМБОВОК НЕПОСРЕДСТВЕННО НАД ТРУБОПРОВОДОМ НЕ ДОПУСКАЕТСЯ.

Изм.	Кол.	Лист	N док.	Подпись	Дата	Р-01/2025-00-НК		
						«Капитальный ремонт здания средней общеобразовательной школы им. Жамбыла в с. Жанаталап г. Атырау»		
Разработал		Саакян А.			11.04.25	Наружные сети	Стадия: РП	Лист: 1	Листов:
Проверил		Саакян А.			11.04.25				
ГИП		Капанов И.			11.04.25	Общие данные	ТОО «Каспий ЛТД» г. Атырау-2025г.		

Согласовано: АС — Рахмет Ш. 30.08.24; НВК — Саакян А.Р. 30.08.24; ОВКВ — Турлыбек Д. 30.08.24

Взам. инв. No | Подпись и дата | Инв. No подл.

Формат А2

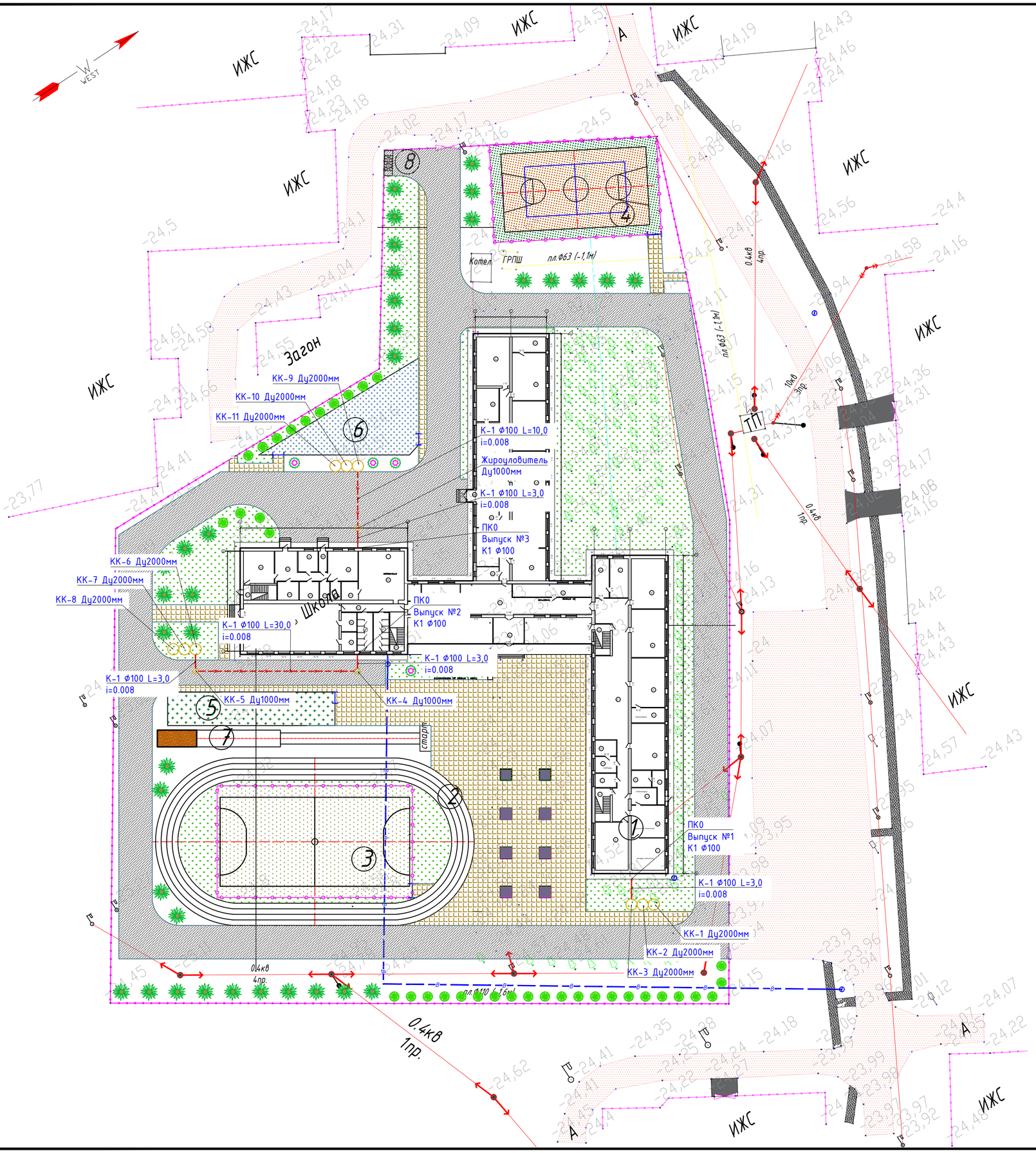

Ведомость жилых и общественных зданий и сооружений

Номер на плане	Наименование и обозначение	Этажность	Здания	Количество	Площадь, м2		Строительный объем, м3
				Мест	Застройки	Общая	
1	2	3	4	5	6	7	8
1	Существующая Кызылуйская средняя школа	2	1	–	2413.51	–	–
2	Проект. круговая беговая дорожка. L- 136.0 м	1	1	–	544.00	–	–
3	Проект. площадка для мини-футбола	–	1	–	720.00	–	–
4	Проект. площадка комбинированная для баскетбола и волейбола	–	1	–	525.00	–	–
5	Проект. игровая площадка	–	1	–	180.00	–	–
6	Проект. площадка для отдыха	–	1	–	246.50	–	–
7	Проект. площадка для прыжков в длину	–	1	–	116.00	–	–
8	Площадка для ТБО	–	1	–	6.81	–	–

ПРИМЕЧАНИЕ

1. Данный чертеж разработан на основании топо и инженерно-геодезических изысканий, выполненных – 2025 год
2. Система координат WGS-84. Система высот Балтийская. Отметки отрицательные.
3. Размерную привязку осуществляют от разбивочного базиса. Разбивочный базис существующее ограждение и здании.
4. Все размеры на чертеже даны в метрах.

УСЛОВНЫЕ ОБОЗНАЧЕНИЯ

- Существующая средняя школа им. Жамбыла
- Проектируемые площадки
- Проектируем. асфальтобетонное покрытие
- Проектируем. плиточное покрытие
- Газон
- Коврик резиновый
- Цветники
- Рядовая посадка деревьев
- Рядовая посадка кустарников
- Существующ. граница участка по Гост Акт-у – 1.5144 га

Изм.	Кол.	Лист	N док	Подпись	Дата
Разработал		Саакян А.			11.04.25
Проверил		Саакян А.			11.04.25
ГИП		Капанов И.			11.04.25

Р-01/2025-00-НК

«Капитальный ремонт здания средней общеобразовательной школы им. Жамбыла в с. Жанаталап г. Атырау»

Наружные сети

Стадия	Лист	Листов
РП	2	

План сетей канализации М 1:500

ТОО «Каспий ЛТД» г. Атырау-2025г.

Согласовано
АС . Рахмет Ш. 30.08.24
НВК . Саакян А.Р. 30.08.24
ОВКВ . Турлыбек Д. 30.08.24

Взам. инв. No

Подпись и дата

Инв. No подл.

Формат А2

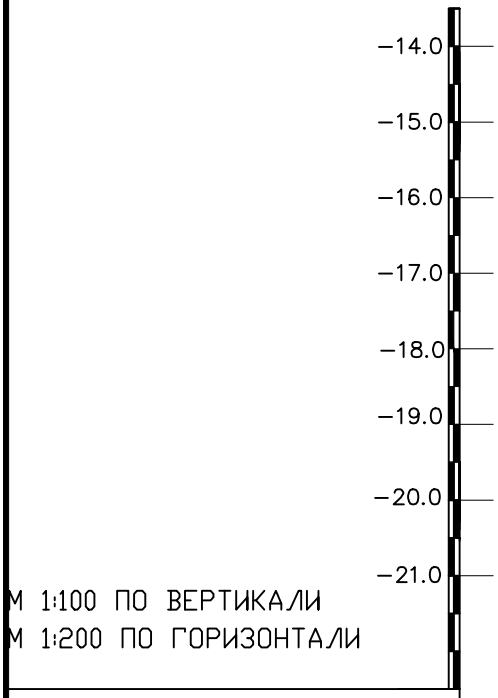

М 1:100 ПО ВЕРТИКАЛИ
М 1:200 ПО ГОРИЗОНТАЛИ

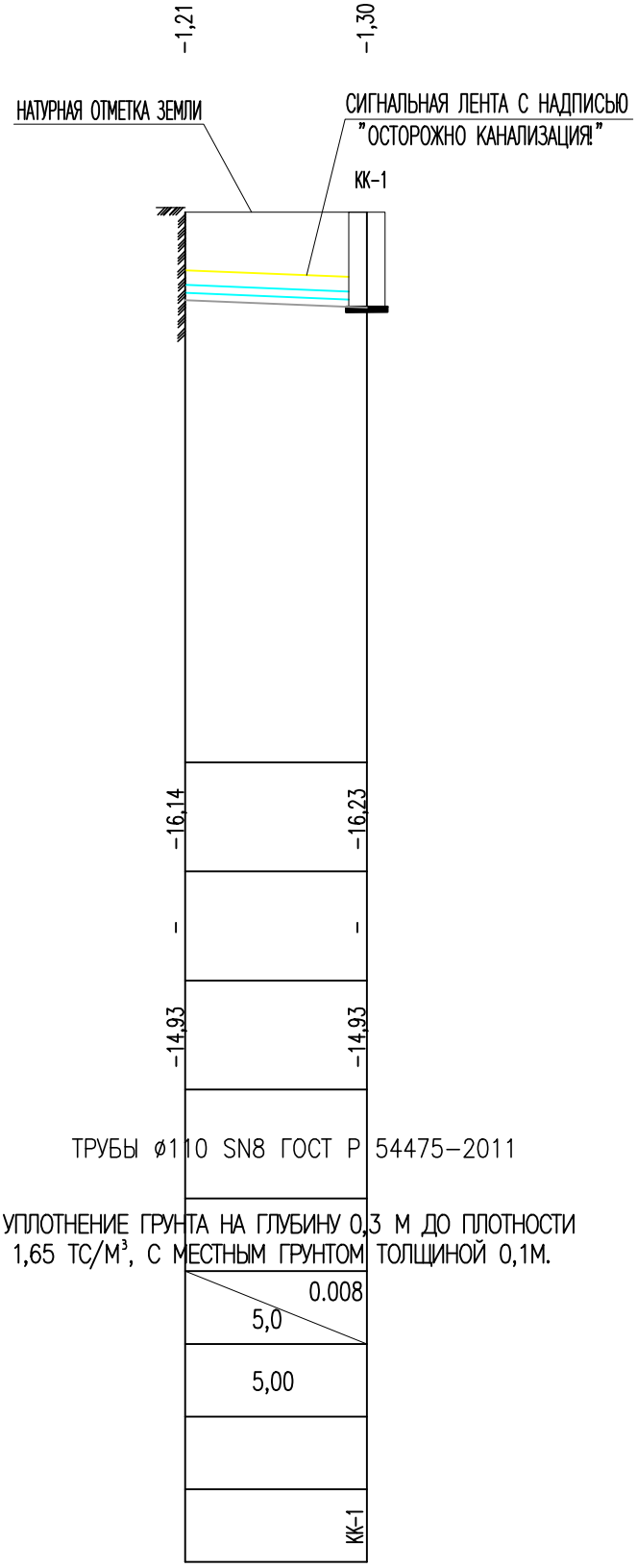

ОТМЕТКА НИЗА ИЛИ ЛОТКА ТРУБЫ
ПРОЕКТНАЯ ОТМЕТКА ЗЕМЛИ
НАТУРНАЯ ОТМЕТКА ЗЕМЛИ
ОБОЗНАЧЕНИЕ ТРУБЫ И ТИП ИЗОЛЯЦИИ
ОСНОВАНИЕ
УКЛОН, ‰ / ДЛИНА, М
РАССТОЯНИЕ
ПИКЕТ
№ КОЛОДЦА, ТОЧКИ, УГЛА ПОВОРОТА

Согласовано

АС	НВК	ОВКВ
Рахмет Ш.	Саакян А.Р.	Турлыбек Д.
30.08.24	30.08.24	30.08.24

Взам. инв. No

Подпись и дата

Инв. No подл.

Изм.	Кол.	Лист	N док.	Подпись	Дата
Разработал		Саакян А.			11.04.25
Проверил		Саакян А.			11.04.25
ГИП		Капанов И.			11.04.25

Р-01/2025-00-НК

«Капитальный ремонт здания средней общеобразовательной школы им. Жамбыла в с. Жанаталап г. Атырау»

Наружные сети

Стадия	Лист	Листов
РП	3	

Продольный профиль канализационных сетей Выпуск №1
М 1:200

ТОО «Каспий ЛТД»
г. Атырау-2025г.

Формат А2

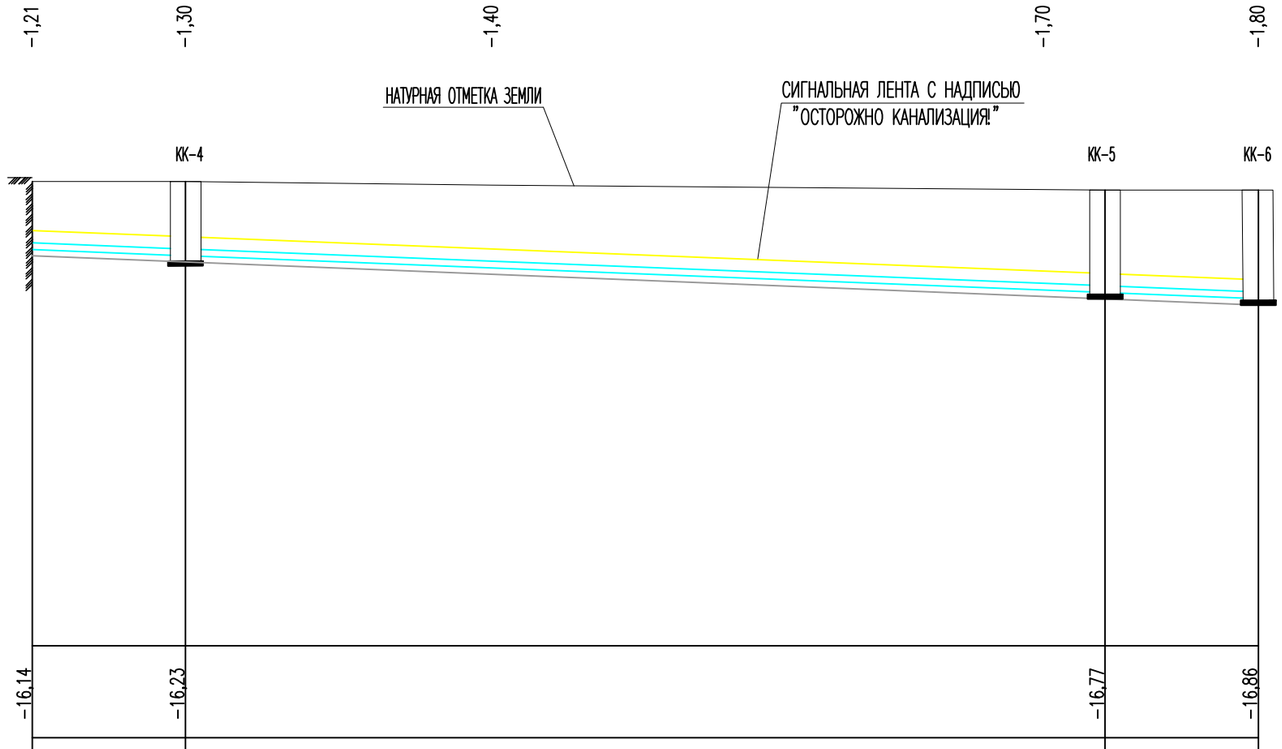

М 1:100 ПО ВЕРТИКАЛИ
М 1:200 ПО ГОРИЗОНТАЛИ

ОТМЕТКА НИЗА ИЛИ ЛОТКА ТРУБЫ	-16,14	-16,23	-16,77	-16,86
ПРОЕКТНАЯ ОТМЕТКА ЗЕМЛИ	-	-	-	-
НАТУРНАЯ ОТМЕТКА ЗЕМЛИ	-14,93	-14,93	-15,07	-15,06
ОБОЗНАЧЕНИЕ ТРУБЫ И ТИП ИЗОЛЯЦИИ	ТРУБЫ ø110 SN8 ГОСТ Р 54475-2011			
ОСНОВАНИЕ	УПЛОТНЕНИЕ ГРУНТА НА ГЛУБИНУ 0,3 М ДО ПЛОТНОСТИ 1,65 ТС/М³, С МЕСТНЫМ ГРУНТОМ ТОЛЩИНОЙ 0,1М.			
ДЛИНА, М / УКЛОН, ‰	40,0		0.008	
РАССТОЯНИЕ	5,00	30,00	5,00	
ПИКЕТ				
№ КОЛОДЦА, ТОЧКИ, УГЛА ПОВОРОТА	КК-4		КК-5	КК-6

Согласовано

АС	НВК	ОВКВ
+	+	+
Рахмет Ш.	Саакян А.Р.	Турлыбек Д.
30.08.24	30.08.24	30.08.24

Взам. инв. No

Подпись и дата

Инв. No подл.

Изм.	Кол.	Лист	N док.	Подпись	Дата
Разработал		Саакян А.			11.04.25
Проверил		Саакян А.			11.04.25
ГИП		Капанов И.			11.04.25

Р-01/2025-00-НК

«Капитальный ремонт здания средней общеобразовательной школы им. Жамбыла в с. Жанаталап г. Атырау»

Наружные сети

Стадия	Лист	Листов
РП	4	

Продольный профиль канализационных сетей Выпуск №2
М 1:200

ТОО «Каспий ЛТД»
г. Атырау-2025г.

Формат А2

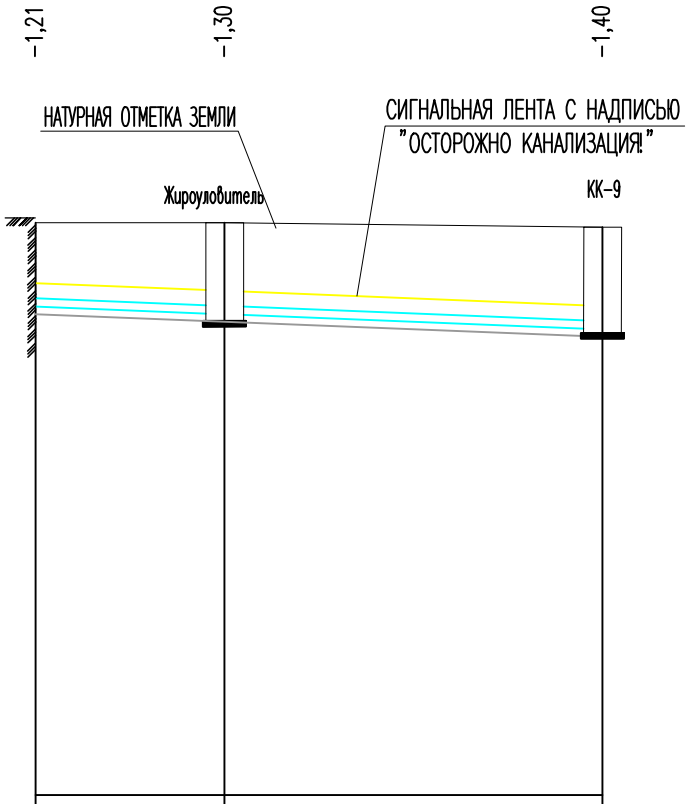

-14.0
-15.0
-16.0
-17.0
-18.0
-19.0
-20.0
-21.0

М 1:100 ПО ВЕРТИКАЛИ
М 1:200 ПО ГОРИЗОНТАЛИ

ОТМЕТКА НИЗА ИЛИ ЛОТКА ТРУБЫ	-16,14	-16,23	-16,39
ПРОЕКТНАЯ ОТМЕТКА ЗЕМЛИ	-	-	-
НАТУРНАЯ ОТМЕТКА ЗЕМЛИ	-14,93	-14,93	-14,99
ОБОЗНАЧЕНИЕ ТРУБЫ И ТИП ИЗОЛЯЦИИ	ТРУБЫ ø110 SN8 ГОСТ Р 54475-2011		
ОСНОВАНИЕ	УПЛОТНЕНИЕ ГРУНТА НА ГЛУБИНУ 0,3 М ДО ПЛОТНОСТИ 1,65 ТС/М³, С МЕСТНЫМ ГРУНТОМ ТОЛЩИНОЙ 0,1М.		
ДЛИНА, М / УКЛОН, ‰	15,00	0.008	
РАССТОЯНИЕ	5,00	10,00	
ПИКЕТ			
№ КОЛОДЦА, ТОЧКИ, УГЛА ПОВОРОТА	Жироуловитель	КК-9	

Согласовано

АС	НВК	ОВКВ
Рахмет Ш. 30.08.24	Саакян А.Р. 30.08.24	Турлыбек Д. 30.08.24

Взам. инв. No

Подпись и дата

Инв. No подл.

Изм.	Кол.	Лист	N док.	Подпись	Дата
Разработал		Саакян А.			11.04.25
Проверил		Саакян А.			11.04.25
ГИП		Капанов И.			11.04.25

Р-01/2025-00-НК

«Капитальный ремонт здания средней общеобразовательной школы им. Жамбыла в с. Жанаталап г. Атырау»

Наружные сети

Стадия	Лист	Листов
РП	5	

Продольный профиль канализационных сетей Выпуск №3
М 1:200

ТОО «Каспий ЛТД»
г. Атырау-2025г.

Формат А2

КОНСТРУКЦИЯ КОЛОДЦА ЖИРОУЛОВИТЕЛЯ

РАЗРЕЗ 1–1

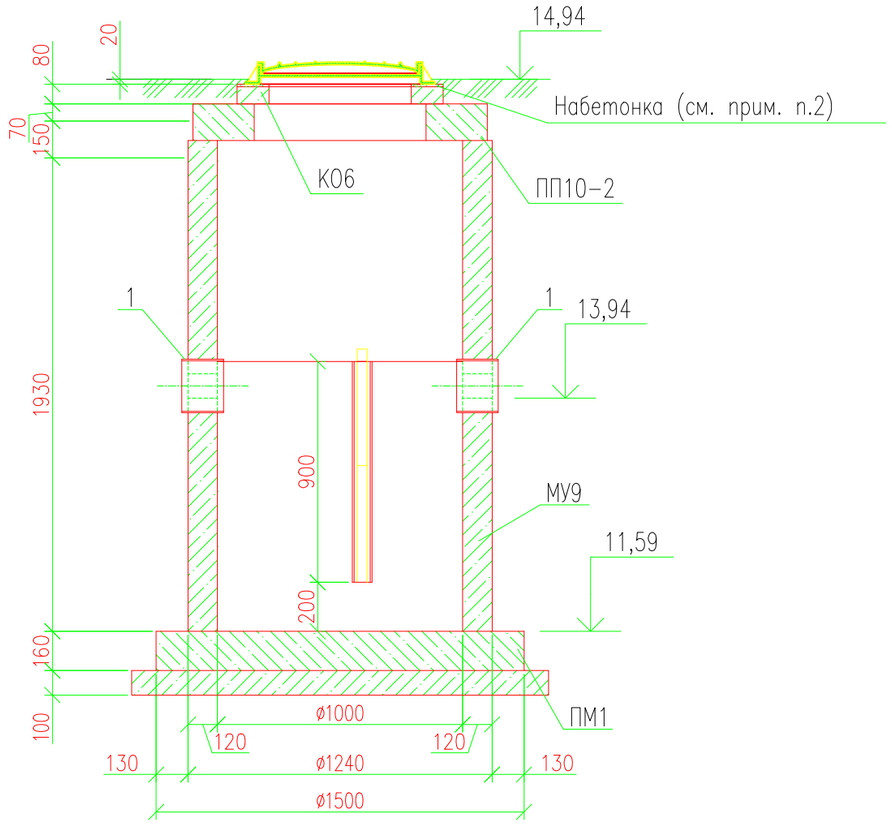

РАЗРЕЗ 2–2

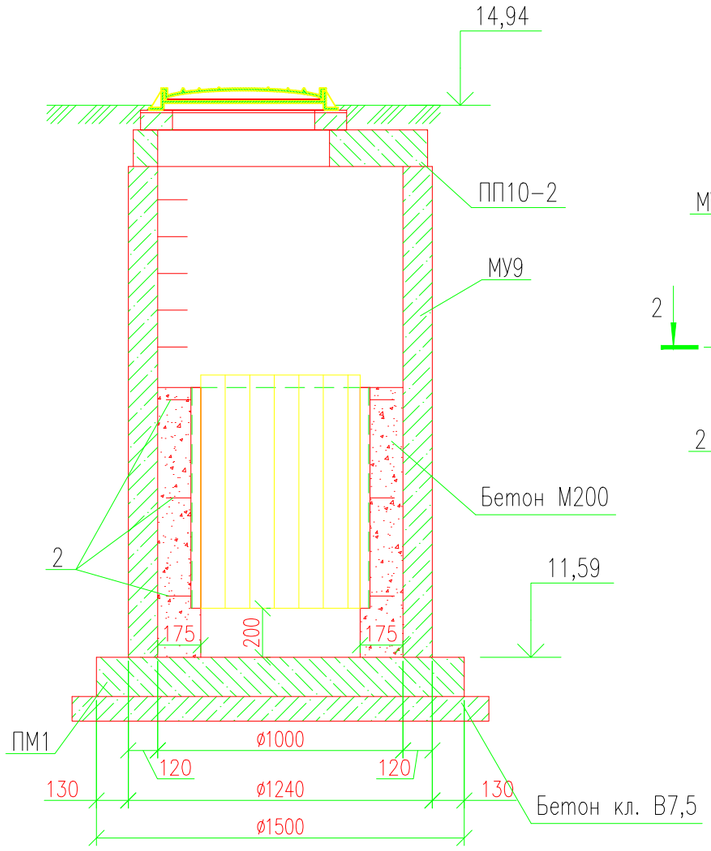

ЖИРОУЛОВИТЕЛЬ Ж1

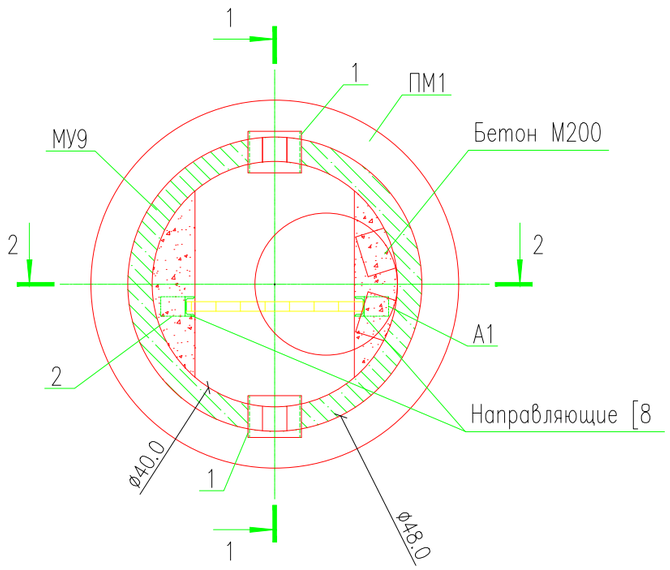

ПРИМЕЧАНИЯ

1. Антикоррозийную защиту подземных бетонных и железобетонных конструкций выполнять путем нанесения на поверхность, соприкасающуюся с грунтом, лака ХП–734 в 2 слоя.
2. Набетонку выполнить по месту из бетона класса В15 на мелком заполнителе.
3. Установку стеновых колец и плит перекрытия производить на цементно–песчаном растворе марки 50.
4. В основании колодцев выполнить щебеночную подготовку толщиной 100м, полиэтил. пленка t=0.2мм– 2слоя ГОСТ 10354–82, песчано–гравийная смесь, щебень фр.20/40 с расклинцовкой щебня фр.5/10
5. Обратную засыпку колодцев производить местным непучинистым, непросадочным грунтом с уплотнением слоями по 200 мм с доведением плотности грунта до 16 кН/м^3 в соответствии с указаниями СНиП 3.02.01–87.
6. Внутреннюю поверхность колодца обработать материалом "Пенетрон" ТУ 5745–001–55171585–2003 в соответствии с рекомендациями "Технологического регламента на применение гидроизоляционных материалов проникающего действия системы Пенетрон".
7. Данный лист смотреть с – 2–6

Согласовано

АС	НВК	ОВКВ
Рахмет Ш. 30.08.24	Саакян А.Р. 30.08.24	Турлыбек Д. 30.08.24

Взам. инв. No

Подпись и дата

Инв. No подл.

Изм.	Кол.	Лист	N док.	Подпись	Дата	Р-01/2025-00-НК		
						«Капитальный ремонт здания средней общеобразовательной школы им. Жамбыла в с. Жанаталап г. Атырау»		
Разработал		Саакян А.			11.04.25	Наружные сети	Стадия: РП	Лист: 6	Листов:
Проверил		Саакян А.			11.04.25				
ГИП		Капанов И.			11.04.25	конструкция колодца жироуловителя	ТОО «Каспий ЛТД» г. Атырау–2025г.		

Формат А2

КОНСТРУКЦИЯ КОЛОДЦА ЖИРОУЛОВИТЕЛЯ. СПЕЦИФИКАЦИЯ

СПЕЦИФИКАЦИЯ

Поз.	Обозначение	Наименование	Кол.	Масса кг	Примеч.
Ж1		ЖИРОУЛОВИТЕЛЬ	1		
ПМ1	Серия 3.900.1-14 вып.1	Плита днища ПМ1	1		
МУ1		Монолитный участок МУ1	1		
ПП10-2	Серия 3.900.1-14 вып.1	Плита перекрытия	1		
К06	Серия 3.900.1-14 вып.1	Кольцо опорное	1		
1	ГОСТ 8732-78	Труба 219х6, L=170	2		
2	ГОСТ 1990-84	Анкер из $\frac{\text{4х65 ГОСТ 1990-84}}{\text{с235 ГОСТ 27772-88}}$ L=100мм	2		
	ГОСТ 8240-89	Направляющие из [8 L=900мм			
		Щит из досок t=40мм			
		Бетон М200			0,2 м3
		Бетон класса В15			0.84 м3
МУ1		Монолитный участок МУ1	1		
С1		Сетка 4Ср $\frac{\text{5Bpl-100}}{\text{5Bpl-100}}$ 196х368 $\frac{40}{30}$		22,48	
		Бетон класса В20			0.84 м3
ПМ1		Плита днища ПМ1	1		
С2	Серия 3.900.1-14 вып.1	Сетка С58	17	0,18	
3	ГОСТ 5781-82	Арматура ø8AIII, L=500		7,03	
		Бетон класса В20			0,28 м3

УЧАСТОК МОНОЛИТНЫЙ

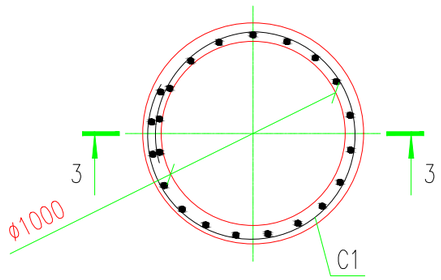

РАЗРЕЗ 3-3

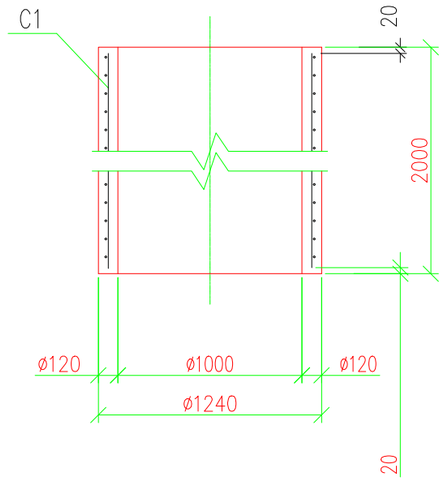

ПЛИТА ДНИЩА ПМ1

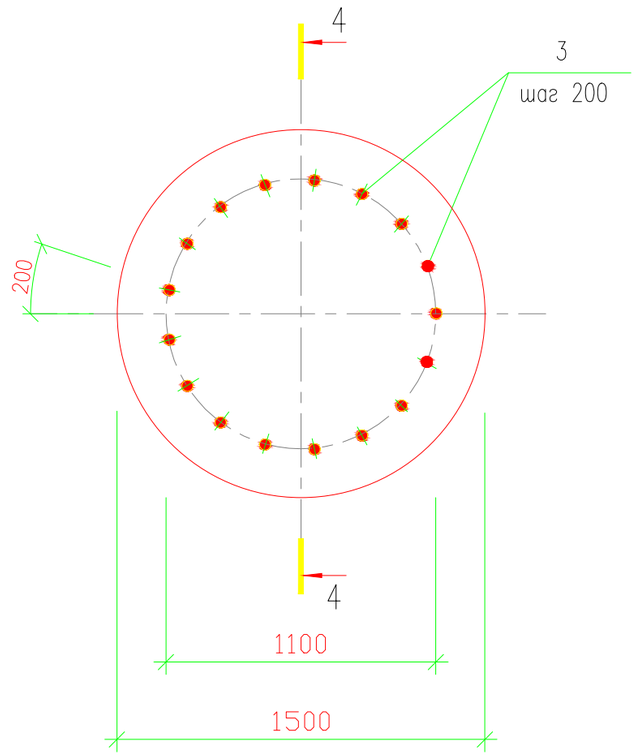

РАЗРЕЗ 4-4

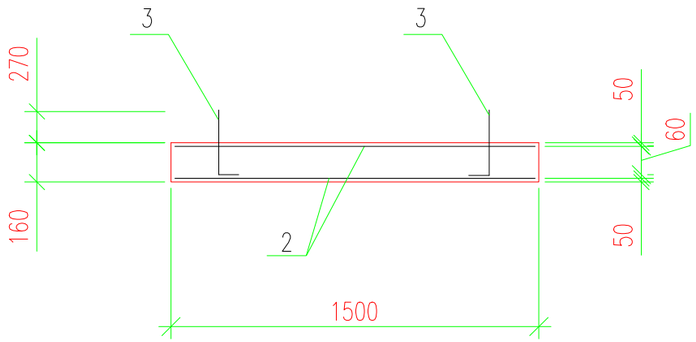

Согласовано

АС	Рахмет Ш.	30.08.24
НВК	Саакян А.Р.	30.08.24
ОВКВ	Турлыбек Д.	30.08.24

Взам. инв. No

Подпись и дата

Инв. No подл.

Изм.	Кол.	Лист	N°док.	Подпись	Дата	Конструкция колодца жироуловителя. Спецификация	Лист 7

Формат А3

ТАБЛИЦА КАНАЛИЗАЦИОННЫХ КОЛОДЦЕВ

N№ КОЛОДЦА ПО ПЛАНУ	МАРКА КОЛОДЦА ПО ГРУНТОВЫМ УСЛОВИЯМ	МАРКА КОЛОДЦА	ПОЛНАЯ ГЛУБИНА КОЛОДЦА ПО ПРОФИЛЮ Н ММ	ДИАМЕТР КОЛОДЦА, ДК ММ.	ГЛУБИНА ЛОТКА НЛ, ММ.	ВЫСОТА РАБОЧЕЙ ЧАСТИ НР, ММ.	ВЫСОТА ГОРЛОВИНЫ НГ, ММ.	РАСХОД МАТЕРИАЛОВ																																	ГИДРОИЗОЛЯЦИЯ
								ДНИЩЕ			РАБОЧАЯ ЧАСТЬ							ПЛИТА ПЕРЕКРЫТИЯ										ГОРЛОВИНА																
								ОБЪЕМ БЕТОНА НА ЛОТОК, М3	СБОРНЫЕ ЖЕЛЕЗОБЕТОННЫЕ ЭЛЕМЕНТЫ СЕРИЯ 3.900-3 ВЫПУСК 7																											КИРПИЧНАЯ КЛАДКА, РЯДЫ	ТИП ЛЮКА	СТРЕМЯНКА	
									ПН-10-2	ПН-15-2	ПН-20-2	КС 10.6	КС 10.9	КС 15.6	КС 15.9	КС 20.6	КС 20.9	ПП 10-1	ПП 10-2	–	–	ПП 15-1	ПП 15-2	ПП 20-2	–	–	ПД-6	КО-6	КО-10	–	–	КС 7.3	КС 7.6	КС 7.9	–	–				
1	2	3	4	5	6	7	8	9	10	11	12	13	14	15	16	17	18	19	20	21	22	23	24	25	26	27	28	29	30	31	32	33	34	35	36	37	38	39	40	41
Септик КК-1	I	КСЛ-2	3000	2000	200	2400	310	0,98			1					1	2							1								1						Л	С1-01	37,98
Септик КК-2	I	КСЛ-2	3000	2000	200	2400	310	0,98			1					1	2							1								1						Л	С1-01	37,98
Септик КК-3	I	КСЛ-2	3000	2000	200	2400	310	0,98			1					1	2							1								1						Л	С1-01	37,98
Септик КК-6	I	КСЛ-2	3000	2000	200	2400	310	0,98			1					1	2							1								1						Л	С1-01	37,98
Септик КК-7	I	КСЛ-2	3000	2000	200	2400	310	0,98			1					1	2							1								1						Л	С1-01	37,98
Септик КК-8	I	КСЛ-2	3000	2000	200	2400	310	0,98			1					1	2							1								1						Л	С1-01	37,98
Септик КК-9	I	КСЛ-2	3000	2000	200	2400	310	0,98			1					1	2							1								1						Л	С1-01	37,98
Септик КК-10	I	КСЛ-2	3000	2000	200	2400	310	0,98			1					1	2							1								1						Л	С1-01	37,98
Септик КК-11	I	КСЛ-2	3000	2000	200	2400	310	0,98			1					1	2							1								1						Л	С1-01	37,98
КК-4	I	КСЛ-2	1300	1000	200	900	560	0,36	1				1						1										1								1	Л	С1-01	12,66
КК-5	I	КСЛ-2	1400	1000	200	900	560	0,36	1				1						1										2									Л	С1-01	12,66
Жироулов	I	КСЛ-2	1300	1000	200	900	560	0,36	1				1						1										1								1	Л	С1-01	12,66

Согласовано

АС	НВК	ОВКВ
Рахмет Ш. 20.08.24	Саакян А.Р. 30.08.24	Турлыбек Д. 30.08.24

Взам. инв. No

Подпись и дата

Инв. No подл.

Изм.	Кол.	Лист	N док.	Подпись	Дата
Разработал		Саакян А.			11.04.25
Проверил		Саакян А.			11.04.25
ГИП		Капанов И.			11.04.25

Р-01/2025-00-НК

«Капитальный ремонт здания средней общеобразовательной школы им. Жамбыла в с. Жанаталап г. Атырау»

Стадия	Лист	Листов
РП	8	

Наружные сети

Таблица канализационных колодцев.

ТОО «Каспий ЛТД» г. Атырау-2025г.

Формат А2

Позиция	НАИМЕНОВАНИЕ И ТЕХНИЧЕСКАЯ ХАРАКТЕРИСТИКА	ТИП, МАРКА, ОБОЗНАЧЕНИЕ ДОКУМЕНТА, ОПРОСНОГО ЛИСТА	КОД ПРОДУКЦИИ	ЗАВОД ИЗГОТОВИТЕЛЬ	ЕД. ИЗМЕРЕНИЯ	КОЛ.	МАССА 1 ЕД., КГ	ПРИМЕЧАНИЕ
	ХОЗ–БЫТОВАЯ КАНАЛИЗАЦИЯ К1							
1.	ЖИРОУЛОВИТЕЛЬ ВЕРТИКАЛЬНОГО ИСПОЛНЕНИЯ	Серия 3.900.1–14 вып.1			ШТ.	1		
2.	ТРУБА ПОЛИПРОПИЛЕНОВАЯ ø110 SN 8	ГОСТ Р 54475–2011			М.	60,0		
3.	СИГНАЛЬНАЯ ЛЕНТА С НАДПИСЬЮ "ВНИМАНИЕ, КАНАЛИЗАЦИЯ!"				М	60,0		
4.	КОЛОДЦЫ КК–1 – КК–11	ТПР 902–09–22.84			ШТ.	11		
5.								
6.								

Согласовано

АС	Рахмет Ш.	30.08.24
НВК	Саакян А.Р.	30.08.24
ОВКВ	Тулыбек Д.	30.08.24

Взам. инв. No

Подпись и дата

Инв. No подл.

Изм.	Кол.	Лист	N док.	Подпись	Дата
Разработал		Саакян А.			11.04.25
Проверил		Саакян А.			11.04.25
ГИП		Капанов И.			11.04.25

Р-01/2025-00-НК

«Капитальный ремонт здания средней общеобразовательной школы им. Жамбыла в с. Жанаталап г. Атырау»

Наружные сети

Стадия	Лист	Листов
РП	1	

Спецификация изделий, материалов и оборудования

ТОО «Каспий ЛТД» г. Атырау-2025г.

Формат А2

Государственная лицензия №20009209
Выданная Государственным учреждением «Управление государственного
архитектурно-строительного контроля Атырауской области».
Акимат Атырауской области от 26 июня 2020 г.

РАБОЧИЙ ПРОЕКТ

«Капитальный ремонт здания средней общеобразовательной школы им. Жамбыла в с. Жанаталап г. Атырау»

Р-01/2025-00-ТС

ТЕПЛОВЫЕ СЕТИ

Том III. Наружные сети

г. Атырау 2025 г.

Государственная лицензия №20009209
Выданная Государственным учреждением «Управление государственного архитектурно-строительного контроля Атырауской области».
Акимат Атырауской области от 26 июня 2020 г.

РАБОЧИЙ ПРОЕКТ

«Капитальный ремонт здания средней общеобразовательной школы им. Жамбыла в с. Жанаталап г. Атырау»

Р-01/2025-00-ТС

ТЕПЛОВЫЕ СЕТИ

Том III. Наружные сети

Директор ТОО «EPC Projects» **Ахметжанов А.М.**

г. Атырау 2025 г.

Ведомость рабочих чертежей основного комплекта ТС

1	Общие данные	
2	План тепловых сетей	
3	Монтажная схема тепловых сетей. Разрез 1-1.	
4	Профиль сетей	

Ведомость ссылочных и прилагаемых документов

Обозначение	Наименование	Примечание
	Ссылочные документы	
Серия 7.903.9-3	Конструкции тепловой изоляции трубопроводов водяных тепловых сетей, паропроводов и конденсатопроводов	
Серия 4.903-10	Изделия и детали трубопроводов для тепловых сетей	
Серия 5.903-13	Изделия и детали трубопроводов для тепловых	
	сетей. Детали трубопроводов.	
ЛВ-190.000	Опора приварная скользящая и неподвижная	
	Прилагаемые документы	
ТС.С	Спецификация оборудования и материалов	
ДТС-16	Деталь теплового ввода	

Расчетный тепловой поток

Позиция по ген-плану	Наименование потребителя	Расчетные тепловые потоки, МВт				
		Отопление	Вентиляция	Горячее водоснаб-жение	Техноло-гические нужды	Всего
1	Школа	0.240	0.247	-	-	0.487

Технические решения принятые в рабочих чертежах, соответствуют требованиям экологических, санитарно-гигиенических, противопожарных и других норм, действующих на территории Республики Казахстан, за исключением согласованных с Государственными надзорными органами отступлениями и обеспечивают безопасную для жизни и здоровья людей эксплуатацию объекта при соблюдении предусмотренных рабочими чертежами мероприятий.

Главный инженер проекта: Капанов И.

Общие указания

1. Данный раздел рабочего проекта «Капитальный ремонт здания ГУ "Средняя общеобразовательная школа им. Жамбыла в с.Жанаталап г.Атырау»разработан на основании:
- Исходных данных предоставленных заказчиком;
- МСН 4.02-02-2004 "Тепловые сети";
- СП РК 4.02-104-2013 "Тепловые сети";
- СН РК 4.02-04-2013 "Тепловые сети";
- ГОСТ 21.705-2016 "Система проектной документации для строительства "Правила выполнения рабочих документаций тепловых сетей";
- СН РК 1.03-05-2011 "Охрана труда и техника безопасности в строительстве";
- Задании от смежных отделов;

2. Расчетные параметры наружного воздуха для проектирования:
температура наружного воздуха:
- холодный период tн= -24.9°С;
- теплый период tн= +34,1°С
- средняя продолжительность отопительного периода 172 сут.
- средняя температура за отопительный период - минус 1,5°С.

Теплоноситель - вода с параметрами 80÷60 °С. Источник теплоснабжения - проектируемая блочно-модульная котельная расположенная на территории объекта.
Проектируемая теплотрасса прокладывается стальными трубами по ГОСТ 10704-91. Прокладка тепловых сетей подземное в непроходных каналах 2-х трубной прокладкой.

Трубопроводы изолируются антикоррозийным покрытием - изолом в два слоя по ГОСТ 10296-79, теплоизоляция труб матами минераловатными ГОСТ 23307-78, покровный слой - рулонный стеклопластик по ТУ 6-11-145-80.

Протяженность непроходного канала - 60,5 м.

Компенсация тепловых удлинений труб тепловых сетей осуществляется за счет поворотов трассы.

Испытание и монтаж тепловых сетей и труб теплоснабжения вести согласно МСН 4.02-02-2004 "ТЕПЛОВЫЕ СЕТИ".
Тепловые сети испытываются на прочность давлением 1,25 рабочего, но не менее 1,6 МПа.

На вводах теплосети в здания, выполнить водогазонепроницаемую перегородку, см. лист ДТС-16.

Монтаж стальных трубопроводов производить в соответствии с СН РК 4.02-04-2013. Монтаж системы наружного теплоснабжения вести в соответствии с нормами и правилами СН РК 1.03-05-2011 «Охрана труда и техника безопасности в строительстве». СП РК 1.03-106-2012 «Охрана труда и техника безопасности в строительстве».

Изм.	Кол.	Лист	N док.	Подпись	Дата
Разработал		Турлыбек			14.04.25г.
Проверил		Капанов И.В.			14.04.25г.
ГИП		Капанов И.В.			14.04.25г.

Р-01/2025-00-ТС

«Капитальный ремонт здания ГУ "Средняя общеобразовательная школа им. Жамбыла в с.Жанаталап г.Атырау»

Тепловые сети

Стадия	Лист	Листов
РП	1	4

Общие данные

EPCProjects Engineering, Procurement & Construction
г. Атырау-2025г.

Взам. инв. No | Подпись и дата | Инв. No подл.

Формат А3

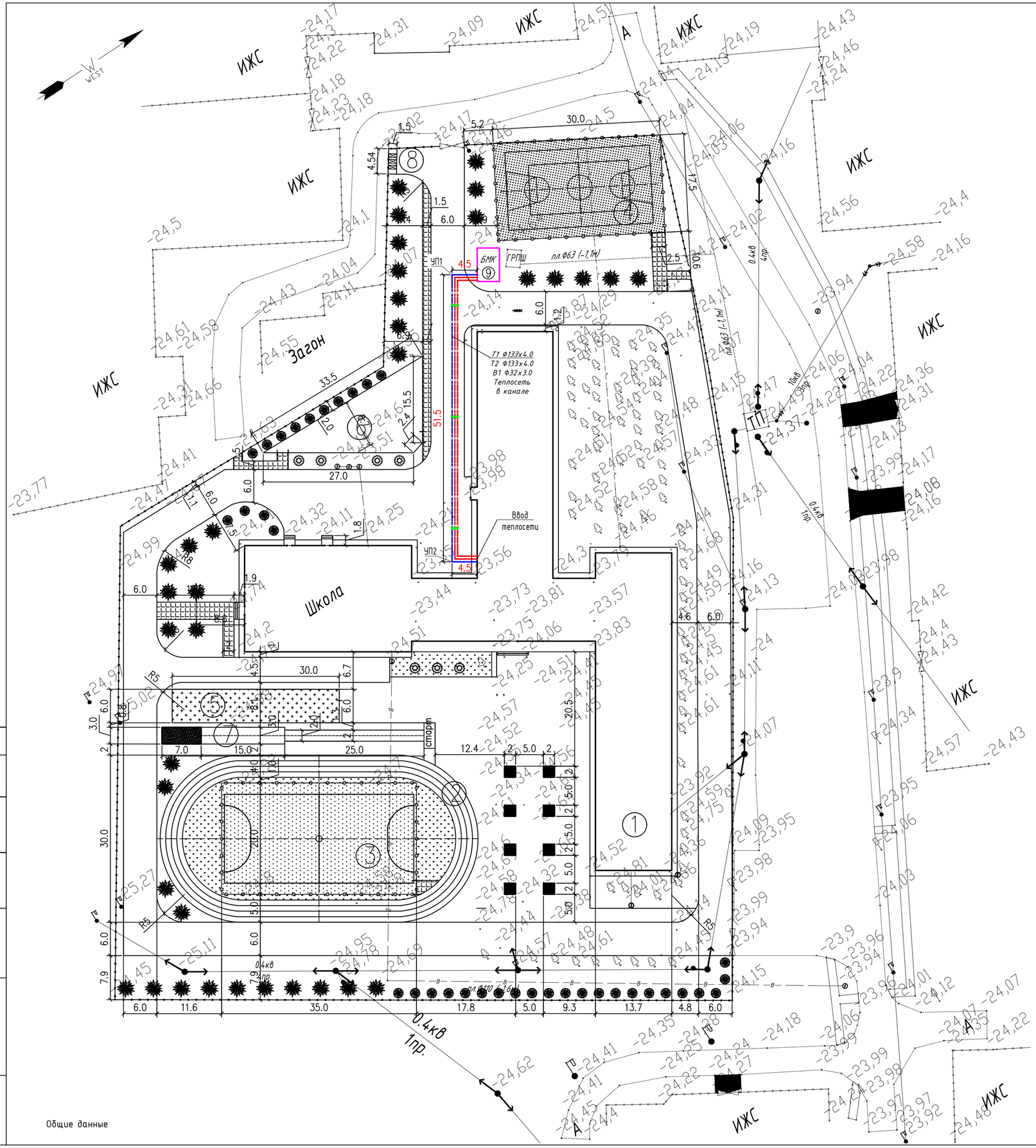

Ведомость жилых и общественных зданий и сооружений

Номер на плане	Наименование и обозначение	Этажность	Здания	Количество Мест	Площадь, м2 Застройки	Площадь, м2 Общая	Строительный объем, м3
1	2	3	4	5	6	7	8
1	Существующая Кызылуйская средняя школа	2	1	–	2413.51	–	–
2	Проект. круговая беговая дорожка. L– 136.0м	1	1	–	544.00	–	–
3	Проект. площадка для мини–футбола	–	1	–	720.00	–	–
4	Проект. площадка комбинированная для баскетбола и волейбола	–	1	–	525.00	–	–
5	Проект. игровая площадка	–	1	–	180.00	–	–
6	Проект. площадка для отдыха	–	1	–	246.50	–	–
7	Проект. площадка для прыжков в длину	–	1	–	116.00	–	–
8	Площадка для ТБО	–	1	–	6.81	–	–
9	Проект. блочно–модульная котельная	–	1	–	24	–	–

ПРИМЕЧАНИЕ

1. Данный чертеж разработан на основании топо и инженерно– геодезических изысканий, выполненных – 2025год
2. Система координат WGS–84. Система высот Балтийская. Отметки отрицательные.
3. Размерную привязку осуществляют от разбивочного базиса. Разбивочный базис существующее ограждение и здании.
4. Все размеры на чертеже даны в метрах.

УСЛОВНЫЕ ОБОЗНАЧЕНИЯ

- Существующая средняя школа им. Жамбыла
- Проектируемые площадки
- Тепловые сети
- 0.002 Уклон
- УП Угол поворота
- Неподвижная опора

Общие данные

Изм.	Кол.	Лист	N док.	Подпись	Дата	Р-01/2025-00-ТС		
						«Капитальный ремонт здания ГУ "Средняя общеобразовательная школа им. Жамбыла в с.Жанаталап г.Атырау»		
Разработал		Турлыбек			14.04.25г	Тепловые сети	Стадия: РП	Лист: 2 / Листов: 4
Проверил		Капанов И.В.			14.04.25г			
ГИП		Капанов И.В.			14.04.25г	План тепловых сетей М1:500	EPCProjects Engineering, Procurement & Construction г. Атырау–2025г.	

Согласовано

инв. N подл. | подпись и дата | взам.инв.№

Формат А2

Монтажная схема тепловых сетей

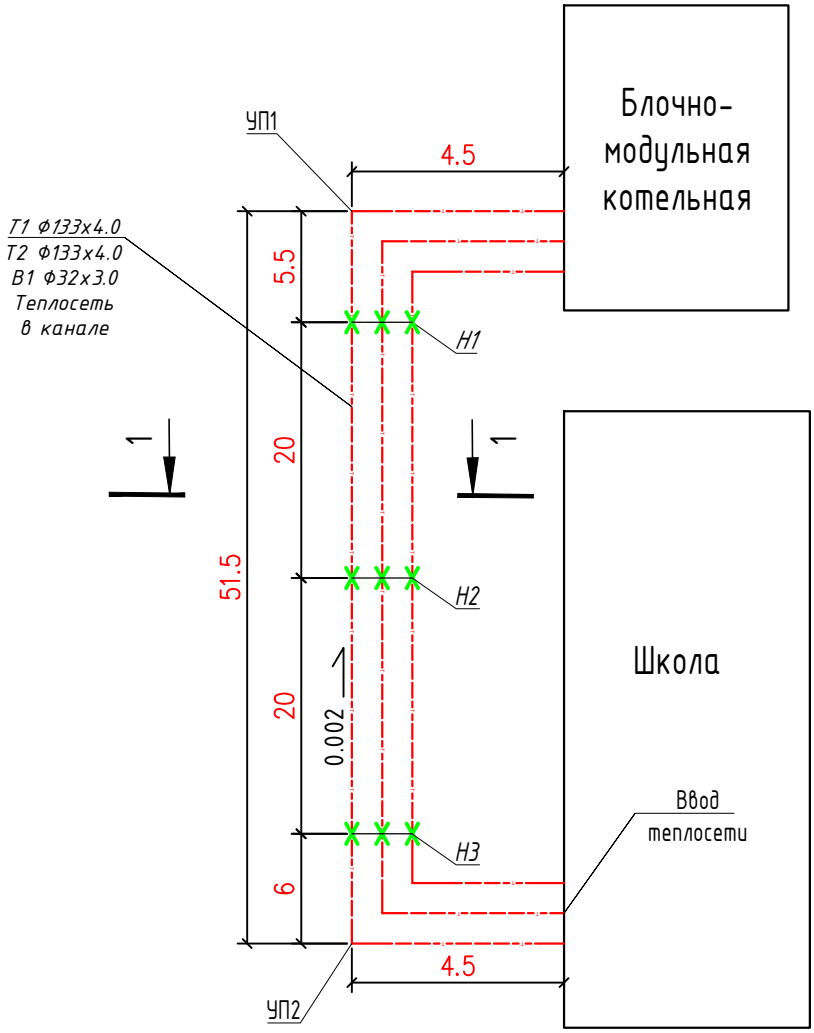

1 – 1

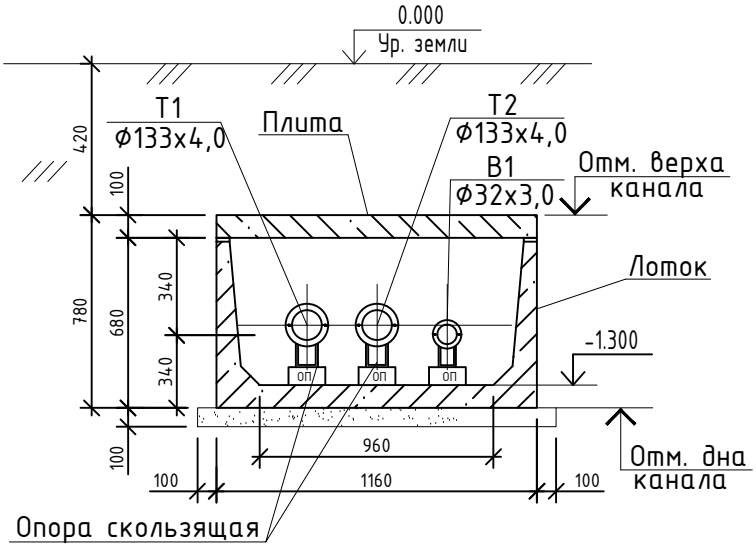

Изм.	Кол.	Лист	N док.	Подпись	Дата

Р-01/2025-00-ТС

«Капитальный ремонт здания ГУ "Средняя общеобразовательная школа им. Жамбыла в с.Жанаталап г.Атырау»

Разработал	Турлыбек		14.04.25г
Проверил	Капанов И.В.		14.04.25г
ГИП	Капанов И.В.		14.04.25г

Тепловые сети

Стадия	Лист	Листов
РП	3	4

Монтажная схема тепловых сетей.
Разрез 1-1.

EPCProjects
Engineering, Procurement & Construction
г. Атырау-2025г.

Взам. инв. N

Подп. и дата

Инв. N подл.

Формат А4

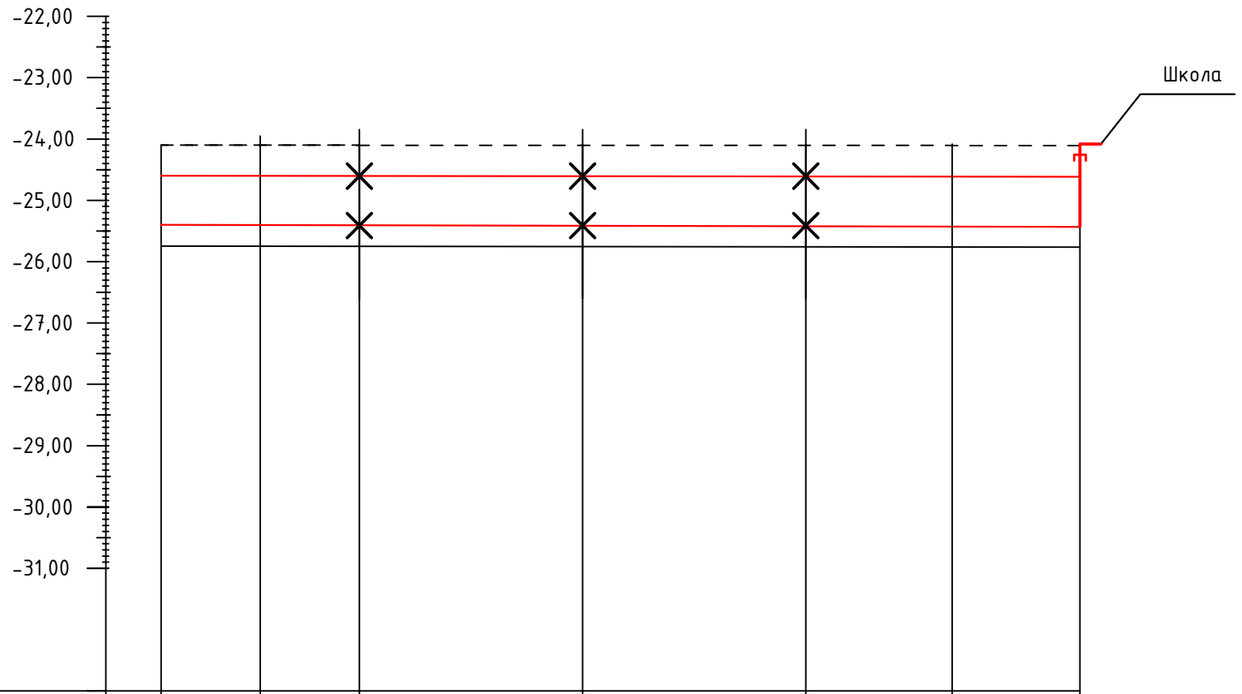

М $\frac{\text{верт. 1:100}}{\text{гориз. 1:500}}$

Проектная отметка земли	-	-	-	-	-	-	-
Натурная отметка земли	-24.14	-24.14	-24.14	-24.14	-24.21	-24.21	-24.21
Отметка верха канала	-24.56	-24.56	-24.56	-24.56	-24.63	-24.63	-24.63
Отметка низа канала	-25.34	-25.34	-25.34	-25.34	-25.41	-25.41	-25.41
Уклон, ‰ / Длина, м		2,0 / 4.5	2,0 / 5.5	2,0 / 20	2,0 / 20	2,0 / 6	2,0 / 4.5
Номер разреза		1 - 1					
Внутренний размер канала,мм							
Развернутый план		УП1	Н1	Н2	Н3	УП2	

Изм.	Кол.	Лист	N док.	Подпись	Дата

Разработал	Турлыбек	14.04.25г
Проверил	Капанов И.В.	14.04.25г
ГИП	Капанов И.В.	14.04.25г

Р-01/2025-00-ТС

«Капитальный ремонт здания ГУ "Средняя общеобразовательная школа им. Жамбыла в с.Жанаталап г.Атырау»

Тепловые сети

Стадия	Лист	Листов
РП	4	4

Профиль сетей

EPCProjects
Engineering, Procurement & Construction
г. Атырау-2025г.

Формат А3

Взам. инв. N

Подп. и дата

Инв. N подл.

Позиция	Наименование и техническая характеристика	Тип, марка, обозначение документа, опросного листа	Код оборудования, изделия и материала	Завод - изготовитель	Единица измерения	Количество	Масса единицы,кг	Примечание
1	2	3	4	5	6	7	8	9
	Теплосеть							
	ТРУБЫ СТАЛЬНЫЕ ЭЛЕКТРОСВАРНЫЕ. ⌀133х4,0	ГОСТ 10704-91			м	128		
	ТРУБЫ СТАЛЬНЫЕ ЭЛЕКТРОСВАРНЫЕ. ⌀32х3,0	ГОСТ 10704-91			м	64		
	ОТВОД 90° СТАЛЬНОЙ ДУ-125	ГОСТ 17375-2001			шт	12		
	ОТВОД 90° СТАЛЬНОЙ ДУ-25	ГОСТ 17375-2001			шт	6		
	ТЕПЛОИЗОЛЯЦИЯ ИЗ МИНЕРАЛЬНОЙ ВАТЫ НА СИНТЕТИЧЕСКОМ СВЯЗУЮЩИМ ТОЛЩИНОЙ 40ММ	ГОСТ 4640-2011			м3	3,4		
	СВИНЦОВАЯ ФОЛЬГА				м2	61		
	АНТИКОРРОЗИЙНОЕ ПОКРЫТИЕ КРАСКОЙ БТ 177 ПО ГРУНТОВКЕ ГФ-021	ГОСТ 25129-82			м2	61		
	ОПОРЫ НЕПОДВИЖНЫЕ, Ду125	Серия 5.903-13, вып.7-95			шт	6		
	ОПОРЫ НЕПОДВИЖНЫЕ, Ду25	Серия 5.903-13, вып.7-95			шт	3		
	ОПОРЫ СКОЛЬЗЯЩАЯ, Ду125	Серия 4.903-10 вып.5			шт	40		
	ОПОРЫ СКОЛЬЗЯЩАЯ, Ду25	Серия 4.903-10 вып.5			шт	20		
	ДЕТАЛЬ ТЕПЛОВОГО ВВОДА, Ду125	ДТС-16			компл.	3		
	ДЕТАЛЬ ТЕПЛОВОГО ВВОДА, Ду25	ДТС-16			компл.	1		
	ОПОРНАЯ ПОДУШКА	ОП-1			шт	69		
	ЛОТОК Л 7-8	Серия 3.006.1-2.87			шт	8		
	ЛОТОК Л 7-8/2	Серия 3.006.1-2.87			шт	3		
	ПЛИТА ПЕРЕКРЫТИЯ П 8-8	Серия 3.006.1-2.87			шт	19		
	ПЛИТА ПЕРЕКРЫТИЯ П 8-8/2	Серия 3.006.1-2.87			шт	2		
	ПРОМЫВКА, ДЕЗИНФЕКЦИЯ И ИСПЫТАНИЕ ТРУБОПРОВОДОВ ТЕПЛОСНАБЖЕНИЯ				м	192		

Изм.	Кол.	Лист	N док.	Подпись	Дата

Разработал	Турлыбек		14.04.25г
Проверил	Капанов И.В.		14.04.25г
ГИП	Капанов И.В.		14.04.25г

Р-01/2025-00-ТС.С

«Капитальный ремонт здания ГУ "Средняя общеобразовательная школа им. Жамбыла в с.Жанаталап г.Атырау»

Тепловые сети

Стадия	Лист	Листов
РП	1	1

Спецификация оборудования,изделий и материалов

EPCProjects
Engineering, Procurement & Construction
г. Атырау-2025г.

Формат А3