РЕСПУБЛИКА КАЗАХСТАН

Лицензия № 20016749

Заказчик: ГУ "Индерский районный отдел жилищно-коммунального хозяйства, пассажирского транспорта, автомобильных дорог и жилищной инспекции"

Шифр: 104-20/09/2021-ГСН.АС1

ТОО "СПЕЦСТРОЙ СОГЛАСОВАНИЕ"

РАБОЧИЙ ПРОЕКТ

«Разработка проектно-сметной документации на строительство газоснабжение (уч. НПС) в с.Елтай» Индерского района Атырауской области

Том 2. Альбом 2

Раздел "ГСН.АС1" - Архитектурно-строительные решения

(Ограждение ГРПШ-13-2Н-У1)

Директор ТОО "СпецСтрой Согласование": Биманов А.А.

г. Актобе 2022 г.

Копировал

А3

РЕСПУБЛИКА КАЗАХСТАН

Лицензия № 20016749

Заказчик: ГУ "Индерский районный отдел жилищно-коммунального хозяйства, пассажирского транспорта, автомобильных дорог и жилищной инспекции"

Шифр: 104-20/09/2021-ГСН.АС1

ТОО "СПЕЦСТРОЙ СОГЛАСОВАНИЕ"

РАБОЧИЙ ПРОЕКТ

«Разработка проектно-сметной документации на строительство газоснабжение (уч. НПС) в с.Елтай» Индерского района Атырауской области

Том 2. Альбом 2

Раздел "ГСН.АС1" - Архитектурно-строительные решения

(Ограждение ГРПШ-13-2Н-У1)

Директор ТОО "СпецСтрой Согласование": Биманов А.А.

Главный инженер проекта: Жапбас А.К.

г. Актобе 2022 г.

Ведомость основных комплектов рабочих чертежей

Обозначение	Наименование	Примечание
ГСН	Наружный подводящий газопровод	
ГСН.АС1	Архитектурно-строительные решения	
ГСН.АС2	Архитектурно-строительные решения	
ГСН.МЗ	Молниезащита	

Ведомость ссылочных и прилагаемых документов.

Обозначение	Наименование	Примеч.
	Ссылочные документы	
ГОСТ 8639-82	Трубы стальные квадратные	
ГОСТ 8509-93	Уголок равнополочный	
ГОСТ 5336-80	Сетки стальные	
ГОСТ 34028-2016	Сталь горячекатанная для армирования	
	ж/б конструкций	
ГОСТ 19903-2015	Лента стальная горячекатаная. Техн. условия	

Ведомость рабочих чертежей основного комплекта

Лист	Наименование	Примечание
1	Общие данные	
2	План ограждения. Спецификация материалов на ограждение	
3	Секция ограждения h=2,0м	
4	Калитка К1	

Общие указания

Проект разработан на основании задания на проектирование и исходных данных и в соответствии с действующими нормативными документами.

Климатическая характеристика и основные климатические параметры, характерные для района строительства:

- район строительства относится к III В климатическому району;
- снеговая нормативная нагрузка по снеговому району - 180 кгс/м2;
- ветровая нормативная нагрузка по ветровому району - 77 кгс/м2;
- расчетная зимняя температура наружного воздуха - 29.9°С;
- временные нагрузки - в соответствии с НТП РК 01-01-3.1 (4.1)-2017 "Нагрузки и воздействия на здания. Снеговые нагрузки. Ветровые воздействия".

Конструктивные решения

Для защиты участков ГРПШ от доступа посторонних лиц предусмотрено ограждение h=2,0м с калиткой.

Стойки ограждения - металлические из квадратной профильной трубы сечением 80х5мм по ГОСТ 8639-82

Фундаменты под стойки - из бетона класса С12/15, W6, под подошвой фундаментов выполнить подготовку из щебня толщиной 100мм, пролитую битумом, по уплотненному грунту основания. Вертикальная гидроизоляция фундаментов под стойки - рулонная из 2-х слоев рубероида. Секции ограждения- из сетки рабица по ГОСТ 5336-80, по металлическим уголкам по ГОСТ 8509-93.

Площадки ГРПШ имеют щебеночное покрытие.

Все бетонные конструкции, соприкасающиеся с грунтом, выполнить из бетона марки по водонепроницаемости W6 на сульфатостойком цементе.

Настоящий проект разработан в соответствии с нормами и правилами, действующими на территории республики Казахстан и предусматривает мероприятия, обеспечивающие пожарную, взрывопожарную, экологическую и санитарно-гигиеническую безопасность для жизни и здоровья людей при правильной эксплуатации зданий и сооружений.

Главный инженер проекта Жапбас А.К.

Изм.	Кол.уч.	Лист	№док.	Подп.	Дата	104-20/09/2021-ГСН.АС1		
						«Разработка проектно-сметной документации на строительство газоснабжение (уч. НПС) в с.Елтай» Индерского района Атырауской области		
						Ограждение ГРПШ-13-2Н-У1	Стадия	Лист	Листов
							РП	1	4
ГИП		Жапбас А.К.				Общие данные	ТОО "СпецСтрой Согласование" г.Актобе	
Н.контр.		Ширяева Л.Н.						
Выполнил		Иманов А.К.						

План ограждения р.6,0х4,0м. h=2,0
М1:50

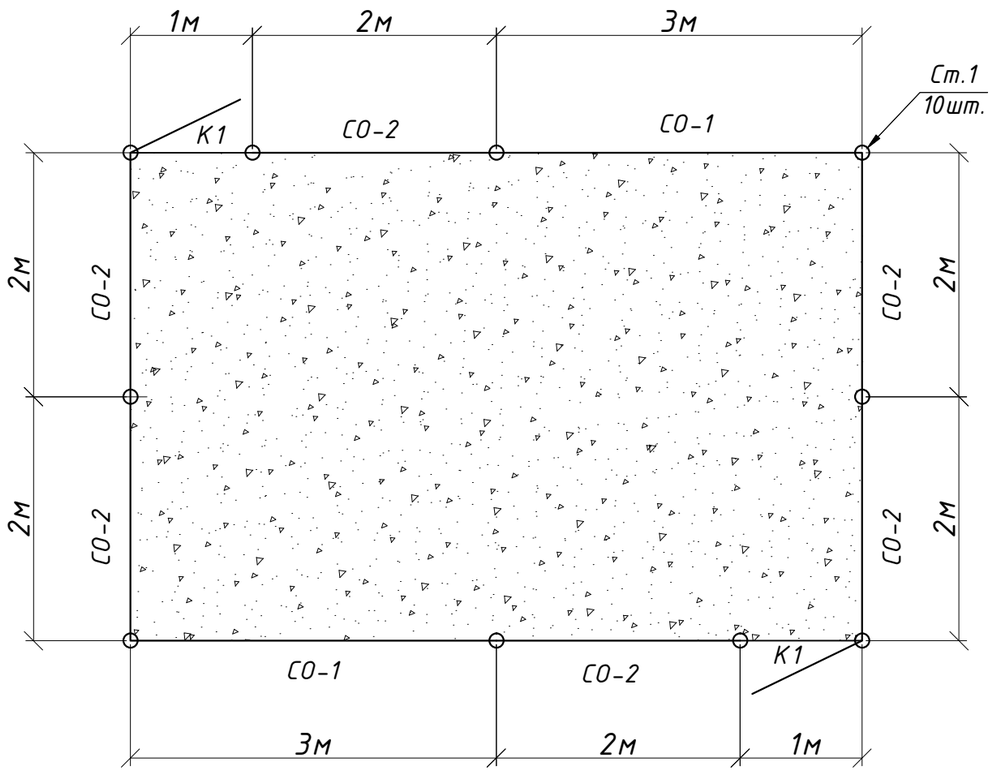

Спецификация материалов на ограждение.

Марка поз.	Обозначение	Наименование	Кол. шт.	Масса ед. кг.	Приме-чание
		Ограждение р.4,0х6,0м. h=2,0			Общ.протяж. ограждения 20,0м.п.
Ст.1	см.лист 2	Стойка Ст.1	10	34,0	340,0кг
СО-1	см.лист 2	Секция ограждения СО-1	2	41,2	82,4кг
СО-2	см.лист 2	Секция ограждения СО-2	6	31,5	189,0кг
К1	см.лист 3	Калитка К1	2	26,8	53,6кг
		Крепежные изделия			
	ГОСТ 19903-2015	-50х5 L=100мм	16	0,2	3,2кг
	ГОСТ 19903-2015	-50х5 L=200мм	8	0,4	3,2кг
		Материалы:			
		Бетон кл.С 12/15 м3	0,96		
		Щебень М1000, фр. 5-20мм, м3	3,6		
		Предупреждающая табличка	3		0,5х0,3м

Условные обозначения

- Щебеночное покрытие площадки
- ограждение
- К1 - калитка К1

Щебеночное покрытие

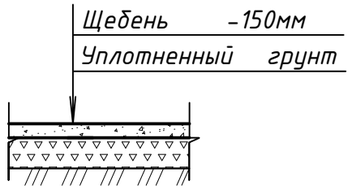

Изм.	Кол.уч.	Лист	№док.	Подп.	Дата	104-20/09/2021-ГСН.АС1
						«Разработка проектно-сметной документации на строительство газоснабжение (уч. НПС) в с.Елтай» Индерского района Атырауской области
						Ограждение ГРПШ-13-2Н-У1 — Стадия: РП; Лист: 2; Листов:
ГИП		Жапбас А.К.				План ограждения 6х4м
Н.контр.		Ширяева Л.Н.				ТОО "СпецСтрой Согласование" г.Актобе
Выполнил		Иманов А.К.				

Секция ограждения h-2,0м.

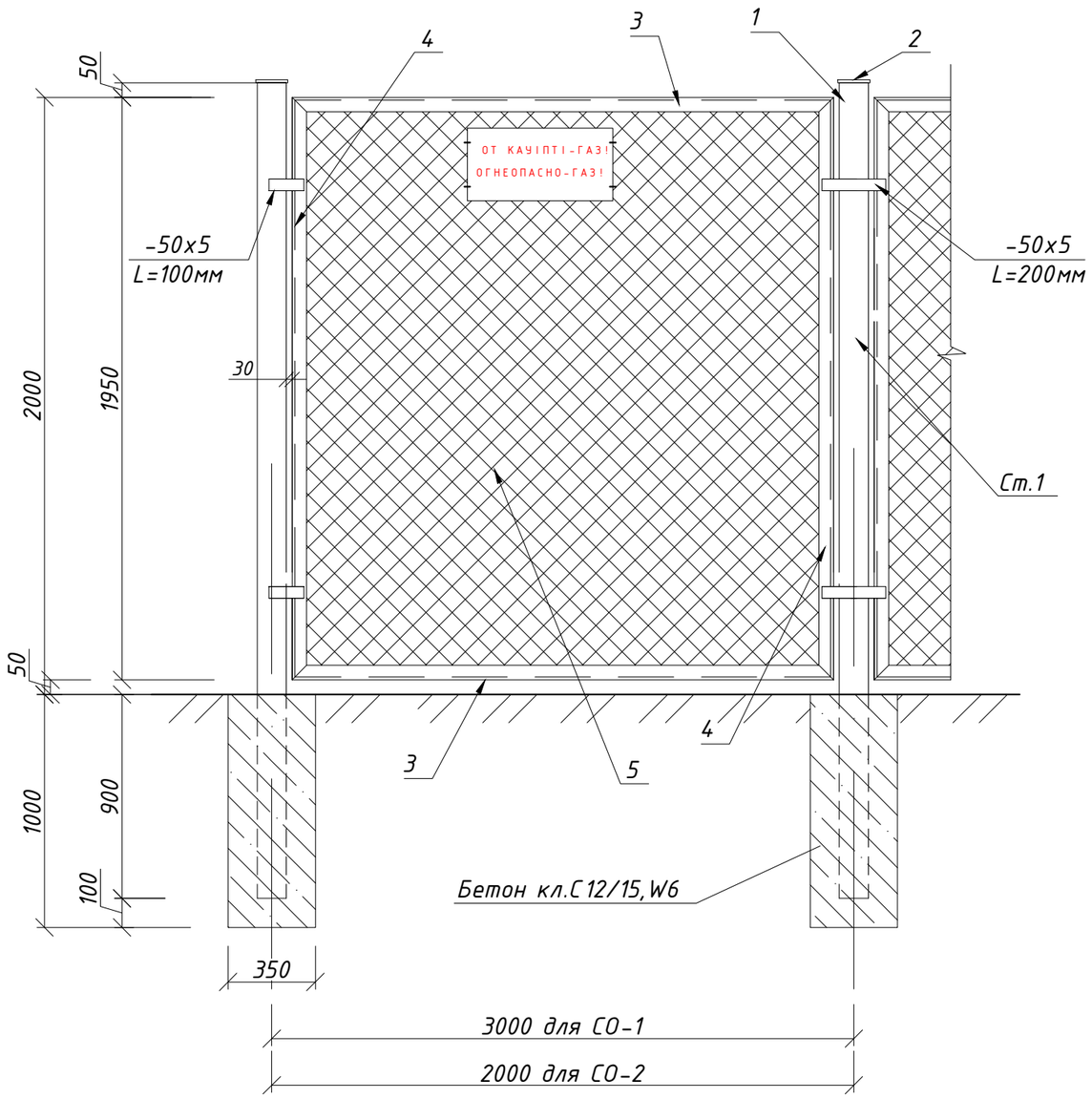

Спецификация материалов на 1ед.

Марка поз.	Обозначение	Наименование	Кол. шт.	Масса ед. кг.	Приме-чание
		Стойка Ст.1		34,0кг	
1	ГОСТ 8639-82	Труба квадр.80х5 L=2950мм	1	33,7	33,7кг
2	ГОСТ 19903-2015	-90х5 L=90мм	1	0,32	0,32кг
		Секция СО-1		41,2кг	
3	ГОСТ 8509-93	Уголок 45х5 L= 2860мм	2	9,8	19,6кг
4	ГОСТ 8509-93	Уголок 45х5 L=1950мм	2	6,6	13,2кг
5	ГОСТ 5336-80	Сетка Рабица светлая№50-2,0, м2	5,7	1,08	6,2кг
6	ГОСТ 34028-2016	Арматура St240 Ф6, м.п.	9,7	0,222	2,15кг
		Секция СО-2		31,5кг	
3	ГОСТ 8509-93	Уголок 45х5 L= 1860мм	2	6,3	12,6кг
4	ГОСТ 8509-93	Уголок 45х5 L=1950мм	2	6,6	13,2кг
5	ГОСТ 5336-80	Сетка Рабица светлая№50-2,0, м2	3,7	1,08	4,0кг
6	ГОСТ 34028-2016	Арматура St240 Ф6, м.п.	7,7	0,222	1,7кг

Взам.инв.№

Подпись и дата

Инв.№ подл.

Изм.	Кол.уч.	Лист	№док.	Подп.	Дата
ГИП		Жапбас А.К.			
Н.контр.		Ширяева Л.Н.			
Выполнил		Иманов А.К.			

104-20/09/2021-ГСН.АС1

«Разработка проектно-сметной документации на строительство газоснабжение (уч. НПС) в с.Елтай» Индерского района Атырауской области

Ограждение ГРПШ-13-2Н-У1

Стадия	Лист	Листов
РП	3	

Секция ограждения h=2,0м

ТОО "СпецСтрой Согласование" г.Актобе

Калитка К1.

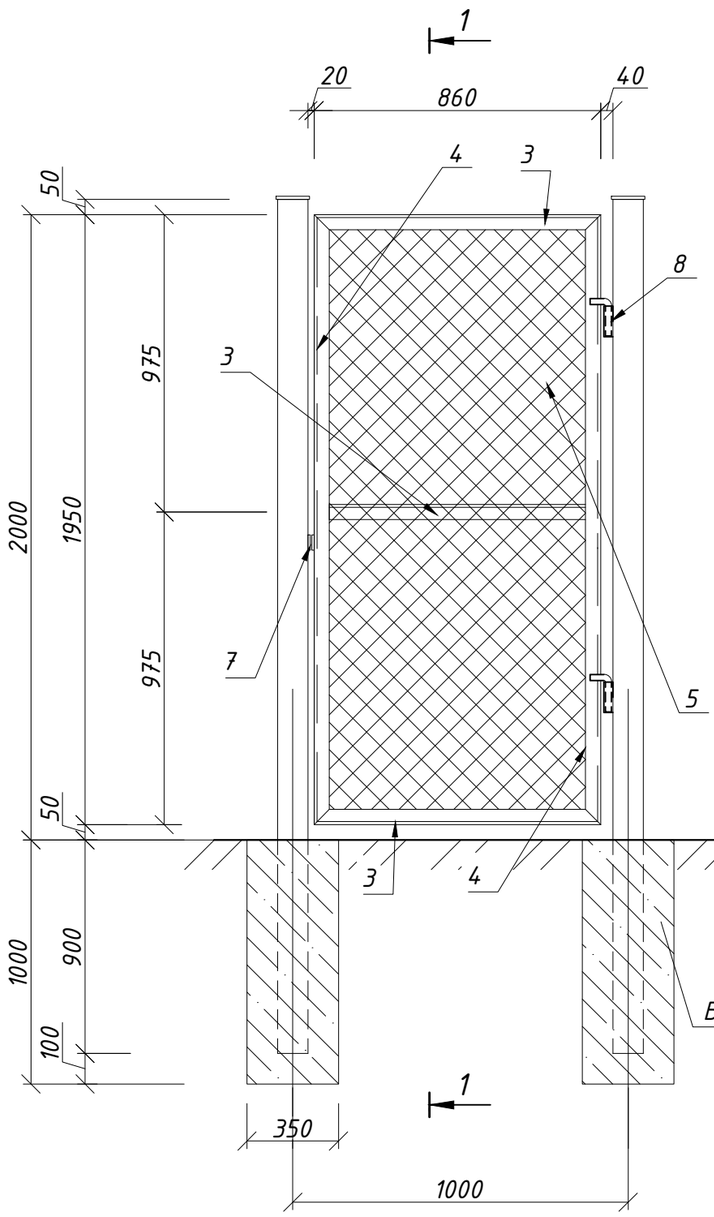

1-1

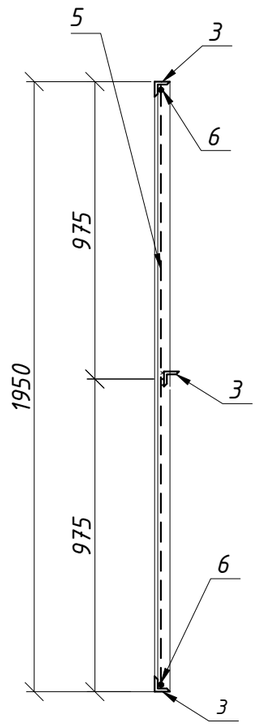

Спецификация материалов на 1ед.

Марка поз.	Обозначение	Наименование	Кол. шт.	Масса ед. кг.	Приме-чание
		Калитка К1		26,8кг	
3	ГОСТ 8509-93	Уголок 45х5 L= 860мм	3	2,9	8,7кг
4	ГОСТ 8509-93	Уголок 45х5 L=1950мм	2	6,6	13,2кг
5	ГОСТ 5336-80	Сетка Рабица светлая№50-2,0, м2	1,7	1,08	1,8кг
6	ГОСТ 34028-2016	Арматура St240 Ф6, м.п.	5,6	0,222	1,24кг
7	ГОСТ 19903-2015	-50х5 L=100мм	2	0,2	0,4кг
8	ГОСТ 10704-2015	Труба d.25х2,5 L=100мм	2	0,14	0,3кг
	ГОСТ 34028-2016	Арматура St240 Ф18, L=200мм	2	0,4	0,8кг

1. Рамы секций ограждения и калитки изготовить из уголка 45х5.
   Полотно сетки растянуть на прутах из ар-ры d.6мм и приварить к внутренней стенке уголка.
   Соединение уголков и закрепление сетки выполняется ручной сваркой электродами Э-42 ГОСТ 9467-75.
   Все металлоконструкции калитки огрунтовать грунтовкой ПФ-020 ГОСТ 18186-72 и окрасить масляной краской желтого цвета за два раза.
2. Фундаменты под стойки выполнить из бетона кл.С 12/15, W-6.

Взам.инв.№	Подпись и дата	Инв.№ подл.

Изм.	Кол.уч.	Лист	№док.	Подп.	Дата

104-20/09/2021-ГСН.АС1

«Разработка проектно-сметной документации на строительство газоснабжение (уч. НПС) в с.Елтай» Индерского района Атырауской области

Ограждение ГРПШ-13-2Н-У1

Стадия	Лист	Листов
РП	4	

ГИП	Жапбас А.К.	
Н.контр.	Ширяева Л.Н.	
Выполнил	Иманов А.К.	

Калитка К1

ТОО "СпецСтрой Согласование" г.Актобе