Товарищество с ограниченной ответственность "АРС ЛТД"
ГСЛ № 14012920

Рабочий проект

«Устройство дворовых территорий многоэтажных жилых домов в юго-западной части города Талдыкорган» ;

Мкр.Гарышкер д.№24

Генеральный план

555-ГП

2025г.

Товарищество с ограниченной ответственность "АРС ЛТД"
ГСЛ № 14012920

Рабочий проект

«Устройство дворовых территорий многоэтажных жилых домов в юго-западной части города Талдыкорган» ;

Мкр.Гарышкер д.№24

Генеральный план

555-ГП

Директор ТОО "АРС ЛТД" Файзулин Р.Д.

Главный иженер проекта Гасанова З.

2025г.

Взам. инв. №

Подп. и дата

Инв. № подл.

Рабочий проект «Устройство дворовых территорий многоэтажных жилых домов в юго-западной части города Талдыкорган» мкр.Гарышкер д.№24 разработан на основании задания на проектирование от 30.04.2025, АПЗ №166766, Постановление акима №244
Рабочий проект выполнен на геодезической подоснове выполненой ТОО «GeoNord KZ» в октябре 2025.
Система координат-местная, система высотных отметок-Балтийская.
Уровень ответственности проектируемого объекта- II нормального уровня ответственности.

Характеристика площадки строительства объекта и природно-климатические условия:
Проектируемая территория расположена в г.Талдыкорган области Жетісу.
Климатологические данные приняты на основании СП РК 2. 04-01-2017 «Строительная климатология» :
Климатический район - III-В. (СП РК 2.04-01-2017*) (СП.РК 2.04-01-2017*. Приложение А (обязательное) Рисунок А.1.
Снеговая нагрузка - II район, 1,2 кПа (120 кгс/м2). НТП РК 01-01-3.1 (4.1)-2019) с изменением 30.12.2021год.
Ветровой напор - II район, 0.39 кПа (39 кгс/м2). (СП РК 2.04-01-2017г), (НТП РК 0101-3.1 (4.1)-2019)
Гололедное явление - III район, 10 мм.

На территории участка запроектированы:
Производится благоустройство дворовых территорий многоэтажных жилых домов в юго-западной части города Талдыкорган с тротуарами, проездами, детскими игровыми и физкультурной площадкой. Вертикальная планировка участка решена из условий минимально разработки сложившегося рельефа дворовых территорий, обеспечения водоотвода предусмотрено путем направленного сбора поверхностных вод по отмосткам в палисадные зоны, по дорожкам и площадкам, за территорию, в существующие и проектируемые арычную сеть.
Строительно-монтажные работы вести с максимальным сохранением существующих посадок.
Асфальтобетонные покрытия проездов и площадок, ограничены бортовыми камнями, а площадки и дорожки с покрытием брусчаткой и синтетическим наливным резиновым покрытием ограничены поребриком.
С учетом потребностей инвалидов и других маломобильных групп населения применить технические средства помощи слепым и слабовидящим людям, путем устройства тактильные указателей по типу плитки желтого цвета, на пешеходной поверхности.
В местах примыкания пешеходных дорожек к проездами стыковку покрытий выполнить с минимальным перепадом высот, с учетом удобства передвижения маломобильных групп населения Транспортный проезд на придомовую территорию осуществляется с примыкающей улицы. Предусматривается возможность проезда пожарных машин по территории. Обеспечивается безбарьерный доступ МГН по участку до крыльца здания с помощью устройства бордюрных пандусов в местах сопряжения тротуаров и проезжей части. Отвод поверхностных вод осуществляется от зданий по уклону вдоль проездов и площадок на пониженные участки рельефа-в рекреационную зону. Тип дорожной одежды принят согласно СП РК 3.03-101-2013 : облегченная, IV категории нежесткого типа, V дорожно-климатическая зона. Проектом предусмотрено максимальное благоустройство территории.
Покрытие проездов- асфальтобетонное, тротуары- плиточное, игровые площадки-синтетическим наливным резиновым покрытием.

"Проект разработан в соответствии с действующими нормами и правилами Республики Казахстан и предусматривает мероприятия, обеспечивающие взрывную, взрывопожарную и пожарную безопасность при эксплуатации здания (сооружения), а также соответствует требованиям экологических и санитарно-гигиенических норм и правил."

Главный инженер проекта _____ Гасанова З.

Ведомость основных комплектов рабочих чертежей

Обозначение	Наименование	Примечания
ПЗ	Пояснительная записка.	
ГП	Генплан.	
ЭСН	Электроснабжение и электроосвещение.	

Ведомость рабочих чертежей основного комплекта

Лист	Наименование	Примечание
1	Общие данные	
1.1	Общие данные	
2	Ситуационная схема М 1:500	
3	План демонтажных работ; М 1:500	
4	Разбивочный план; М 1:500	
5	Сводный план инженерных сетей М 1:500	
6	План благоустройства территории М 1:500	
7	Ведомость дорожек, тротуаров и проездов	
8	Ведомость МАФ	
9	Арычный лоток марки БЗ	
10	ПД-1; Спецификация;	

Технико-экономические показатели по генеральному плану участка

№	Наименование	Кол.-во	Ед. изм.	Показатель
1	Площадь участка	0,675	га	100
2	Площадь застройки	1240,0	м²	18,4
3	Площадь покрытия	3964,0	м²	58,7
4	Площадь естественного покрова	1546,0	м²	22,9

Изм.	Кол.уч.	Лист	№ док.	Подпись	Дата	555-ГП			
						«Устройство дворовых территорий многоэтажных жилых домов в юго-западной части города Талдыкорган»			
ГИП		Гасанова З			01.2025	мкр.Гарышкер д.№24	Стадия	Лист	Листов
Разработал		Овчинникова Ю.К			01.2025		Р П	1	
Проверил		Гасанова З			01.2025	Общие данные;	ТОО "АРС ЛТД" ГСЛ 013855 г. Талдыкорган		
Нормоконтроль		Коршикова			01.2025				

Согласовано:
Раздел ЭЛ | Кузнецов | 10.25
Взам. инв. №
Подп. и дата
Инв. № подл.

Ведомость ссылочных и прилагаемых документов

Обозначение	Наименование	Примечания
	Ссылочные документы	
СП РК 3.01-101-2013 СН РК 3.01-01-2013	"Градостроительство. Планировка и застройка городских и сельских населённых пунктов."	
СП РК 3.01-105-2013	Благоустройство территорий населенных пунктов	
СП РК 3.02-107-2014	Общественные здания и сооружения	
СП РК 3.06-101-2012	Проектирование зданий и сооружений с учетом доступности для маломобильных групп населения. Общие положения	
ГОСТ 21.508-93	Правила выполнения генеральных планов	
ГОСТ 21.101-97	СПДС	
ГОСТ 17608-91	Плиты бетонные тротуарные	
ГОСТ 6665-91	Камни бетонные и железобетонные бортовые	
	Прилагаемые документы	

Пояснения к проекту

1. Система высот - Балтийская.
2. Система координат местная.
3. Топографическая съемка выполнена ТОО «GeoNord KZ» в октябре 2025.
4. Горизонтальная и вертикальная привязка зданий и сооружений произведена от существующих жилых домов
5. Все размеры на планах даны в метрах.
6. Проектные отметки даны по верху покрытия.
7. Полив зеленых насаждений от водопроводной и арычной сети.

						555-ГП		
						«Устройство дворовых территорий многоэтажных жилых домов в юго-западной части города Талдыкорган»		
Изм.	Кол.уч.	Лист	№ док.	Подпись	Дата			
ГИП		Гасанова З			01.2025	мкр.Гарышкер д.№24	Стадия: Р П	Лист: 1.1
Разработал		Овчинникова Ю.К			01.2025			Листов:
Проверил		Гасанова З			01.2025	Общие данные;	ТОО "АРС ЛТД" ГСЛ 013855 г. Талдыкорган	
Нормоконтроль		Коршикова			01.2025			

Согласовано:
Раздел ЭЛ
Кузнецов
10.25

Взам. инв. №
Подп. и дата
Инв. № подл.

Ситуационная схема;
М 1:2000

Проектируемый участок

						555-ГП	
						«Устройство дворовых территорий многоэтажных жилых домов в юго-западной части города Талдыкорган»	
Изм.	Кол.уч.	Лист	№ док.	Подпись	Дата		
ГИП		Гасанова З			01.2025	мкр.Гарышкер д.№24	Стадия: Р П; Лист: 2; Листов:
Разработал		Овчинникова Ю.К			01.2025		
Проверил		Гасанова З			01.2025	Ситуационная схема; М 1:2000;	ТОО "АРС ЛТД" ГСЛ 013855 г. Талдыкорган
Нормоконтроль		Коршикова			01.2025		

План демонтажных работ;
М1:500

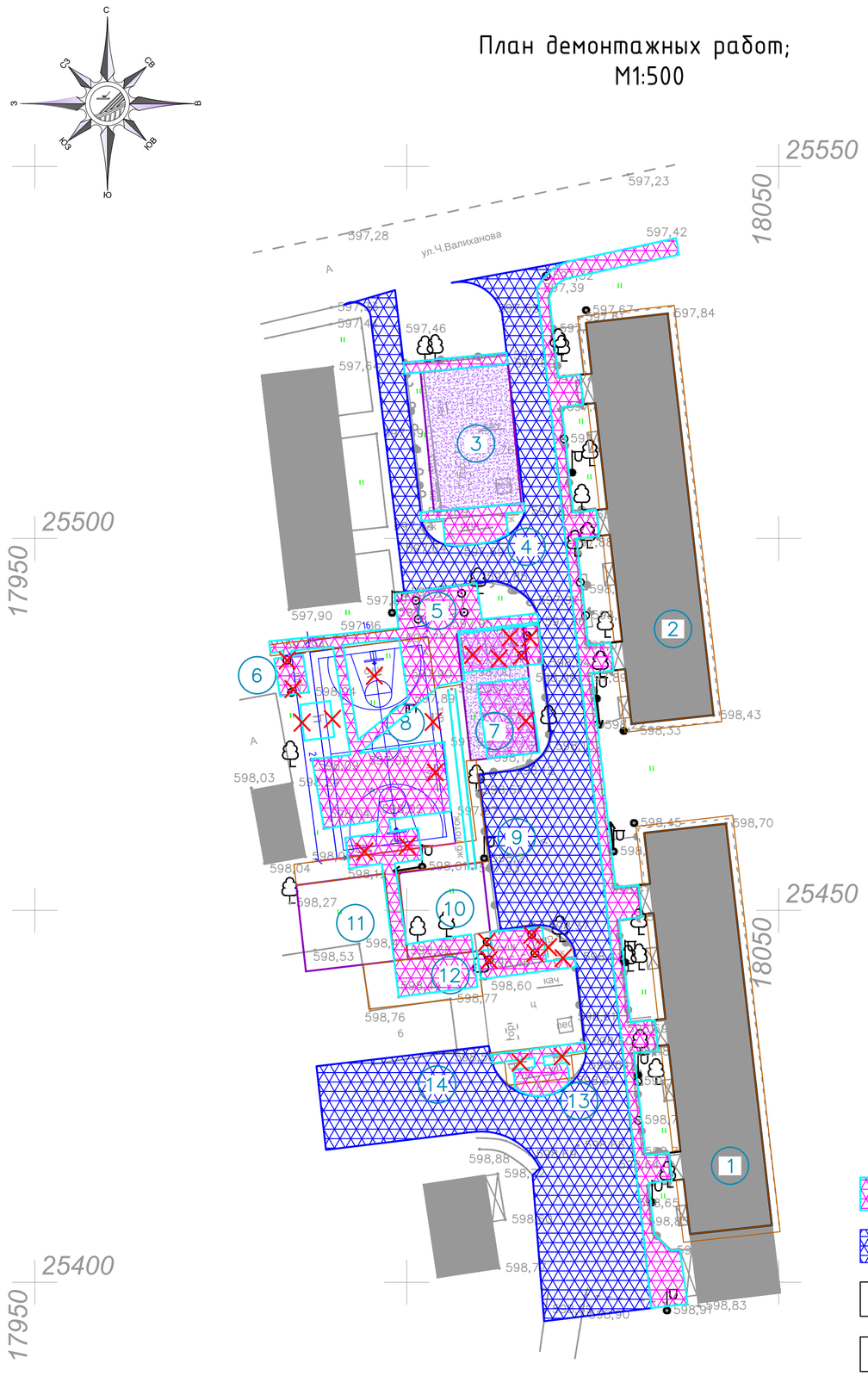

-Демонтаж асфальто-бетонного покрытия

-Фрезировка асфальто-бетонного покрытия

A -Существующие проезды и площадки

• 640.71 -Отметка земли

60 -Экспликация зданий и площадок

X X X -Работы подлежащие демонтажу

ВЕДОМОСТЬ ЖИЛЫХ И ОБЩЕСТВЕННЫХ ЗДАНИЙ И СООРУЖЕНИЙ

Номер на плане	Наименование и обозначение	Этажность	Количество			Площадь,м²				Строительный объем,м³	
			зданий	квартир		застройки		общая нормируемая		Здания	Всего
				здания	всего	Здания	Всего	здания	Всего		
1	Жилой дом №24 (сущ.)	5	1	----	----			----	----		
2	Жилой дом №25 (сущ.)	5	1	----	----						
3	Игровая площадка (сущ)		1								
4	Площадка для сушки белья (сущ)		1								
5	Площадка для сушки белья (сущ)		1								
6	Площадка для сушки белья (сущ)		1								
7	Игровая площадка (проект)		1								
8	Баскетбольная площадка (проект)		1								
9	Парковка на 7 м/м (сущ)		1								
10	Игровая площадка (проект)		1								
11	Игровая площадка (проект)		1								
12	Площадка для тихого отдыха(проект)		1								
13	Площадка для сушки белья (сущ)		1								
14	Парковка на 7 м/м (сущ)										

№ п/п	Наружные работы ГП (демонтаж)	Ед. изм.	Кол-во
1	Фрезеровка сущ. асфальтобетона Н=0,04м	М2	1740,0
	Демонтаж бордюра	м/п	509,0
2	Демонтаж сущ. асфальтобетона до основания н=0,3	М2	1160,0
	Демонтаж бордюра	м/п	874,0
3	Снятие покрытия из резиновой крошки	М2	221,0
4	Зачистка стяжки Н=0,02м	М2	221,0
5	Демонтаж лотка арычного	м/п	26,0
6	Демонтаж бетона	М3	20,0
7	Демонтаж сушки для белья	шт	4
8	Демонтаж отмостки	М2	250,0
9	Демонтаж скамеек	шт	6
10	Демонтаж турников	шт	4

Примечание:
1. Данный лист см. с листами ГП-3-7
2. На основании акта обследования, выполнить демонтажные работы согласно дефектного акта представленного заказчиком ПСД.
3. Горизонтальная привязка зданий и сооружений произведена от существующих жилых домов
4. Точное расположение и заглубление подземных коммуникации и сетей уточнить в коммунальной службе населенного пункта, работы в близи коммуникаций и сетей выполнить в присутствии владельцев сетей и коммуникаций.
5. Размеры даны в метрах, система высот - Балтийская, полярная система координат местная.

						555-ГП
						«Устройство дворовых территорий многоэтажных жилых домов в юго-западной части города Талдыкорган»
Изм.	Кол.уч.	Лист	№ док.	Подпись	Дата	
ГИП		Гасанова З			01.2025	мкр.Гарышкер д.№24
Разработал		Овчинникова Ю.К			01.2025	
Проверил		Гасанова З			01.2025	План демонтажных работ; М 1:500;
Нормоконтроль		Коршикова			01.2025	

Стадия	Лист	Листов
Р П	3	

ТОО "АРС ЛТД"
ГСЛ 013855
г. Талдыкорган

Копировал A2

Разбивочный план;
М1:500

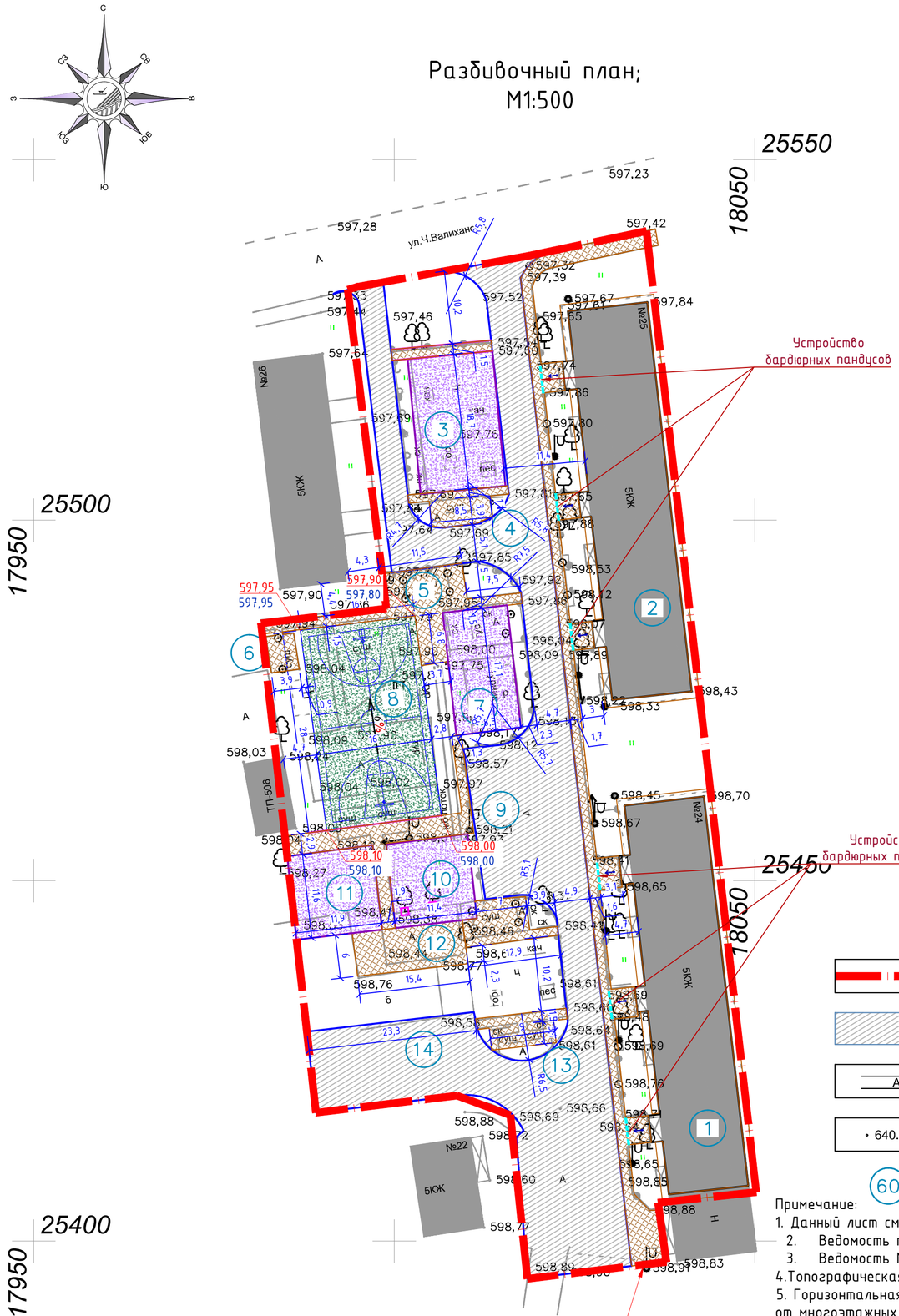

Условные обозначения

- Граница проектирования S=6750,0м2 (0,675га)
- Асфальто-бетонное покрытие (проектир)
- А — Существующие проезды и площадки
- • 640.71 — Отметка земли
- 60 — Экспликация зданий и площадок

Примечание:
1. Данный лист см. с листами ГП-3-9
2. Ведомость проездов, тротуаров и площадок см-ГП-8
3. Ведомость МАФ см-ГП-9
4. Топографическая съемка выполнена ТОО «GeoNord KZ» в октябре 2025.
5. Горизонтальная и вертикальная привязка зданий и сооружений произведена от многоэтажных жилых домов.
6. Проектные отметки покрытий даны по верху покрытия.
7. В местах примыкания покрытия, где продольный уклон или разница высот проездов, пешеходных дорожек или тротуаров общего пользования превышает допустимый пределы, для инвалидов, пользующихся креслами-колясками, следует предусматривать специальные дорожки или пандусы.
6. Узел бардюрного пандуса см. лист ГП-5
7. Система высот - Балтийская, полярная система координат местная.

ВЕДОМОСТЬ ЖИЛЫХ И ОБЩЕСТВЕННЫХ ЗДАНИЙ И СООРУЖЕНИЙ

Номер на плане	Наименование и обозначение	Этажность	Количество		Площадь, м²				Строительный объем, м³	
			зданий	квартир	застройки		общая нормируемая			
				здания	всего	Здания	Всего	здания	Всего	Здания	Всего
1	Жилой дом №24 (сущ.)	5	1	----	----			----	----		
2	Жилой дом №25 (сущ.)	5	1	----	----						
3	Игровая площадка (сущ)		1								
4	Площадка для сушки белья (сущ)		1								
5	Площадка для сушки белья (сущ)		1								
6	Площадка для сушки белья (сущ)		1								
7	Игровая площадка (проект)		1								
8	Баскетбольная площадка (проект)		1								
9	Парковка на 7 м/м (сущ)		1								
10	Игровая площадка (проект)		1								
11	Игровая площадка (проект)		1								
12	Площадка для тихого отдыха(проект)		1								
13	Площадка для сушки белья (сущ)		1								
14	Парковка на 7 м/м (сущ)										

Ведомость объемов земляных масс

Наименование грунта	Количество, м³ Площадь: Насыпь (+)	Выемка (-)	Примечание
1. Грунт планировки территории (8210,0м²)	--	--	
2. Вытесненный грунт, в т. ч. при устройстве:	——	630,9	
а) подземных частей зданий (сооружений)			
б) автодорожных покрытий:	——	——	
Корыто под одежду проездов, h = 370мм, ТИП-I	——		
Корыто под одежду тротуаров, h = 300мм, ТИП-II	——	(263,4)	
Корыто под одежду црг площ., h = 420мм, ТИП-III		(367,5)	
г) подземных сетей	----	----	
д) водоотводных сооружений	——	——	
е) при устройстве плодородной почвы на участках озеленения	——	----	
2.1 Демонтаж а/б покрытия до основ.	348,0	348,0*	*вывоз мусора
- фрезировка а/б покрытия H=0,04м		69,6*	
3. Грунт для устройства высоких полов зданий и обвалований сооружений	---	——	
6. Поправка на уплотнение (остаточное разрыхление)	34,8	---	0.1%
7. Всего пригодного грунта	382,8	630,9	
8. Избыток пригодного грунта	248,1***		
9. Плодородный грунт, всего в т.ч.:			
а) используемый для озеленения территории	----		
б) недостаток плодородного грунта		----	
10. Итого перерабатываемого грунта	630,9	630,9	

Примечание:
** В карьере
***В отвале
1. Произвести Вывоз избыток грунта II группы -248,1м³ на расстояние до 10,0км

Изм.	Кол.уч.	Лист	№ док.	Подпись	Дата	555-ГП		
						«Устройство дворовых территорий многоэтажных жилых домов в юго-западной части города Талдыкорган»		
ГИП		Гасанова З			01.2025	мкр.Гарышкер д.№24	Стадия: Р П	Лист: 4	Листов:
Разработал		Овчинникова Ю.К			01.2025				
Проверил		Гасанова З			01.2025	Разбивочный план; М 1:500;	ТОО "АРС ЛТД" ГСЛ 013855 г. Талдыкорган		
Нормоконтроль		Коршикова			01.2025				

Копировал А2

Сводный план инженерных сетей;
М 1:500

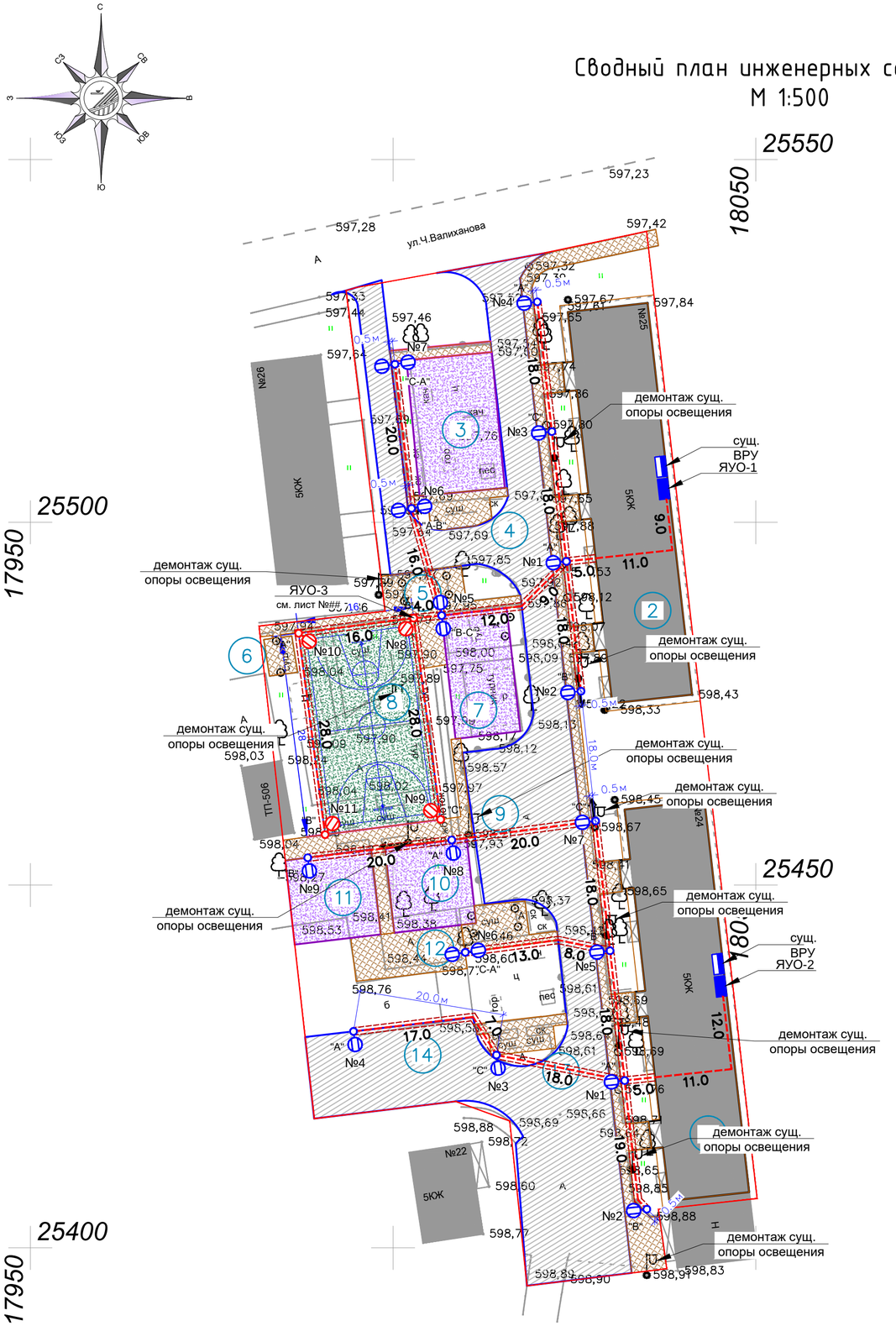

ВЕДОМОСТЬ ЖИЛЫХ И ОБЩЕСТВЕННЫХ ЗДАНИЙ И СООРУЖЕНИЙ

Номер на плане	Наименование и обозначение	Этажность	Количество			Площадь,м²				Строительный объем,м³	
			зданий	квартир		застройки		общая нормируемая		Здания	Всего
				здания	всего	Здания	Всего	здания	Всего		
1	Жилой дом №24 (сущ.)	5	1	----	----			----	----		
2	Жилой дом №25 (сущ.)	5	1	----	----						
3	Игровая площадка (сущ)		1								
4	Площадка для сушки белья (сущ)		1								
5	Площадка для сушки белья (сущ)		1								
6	Площадка для сушки белья (сущ)		1								
7	Игровая площадка (проект)		1								
8	Баскетбольная площадка (проект)		1								
9	Парковка на 7 м/м (сущ)		1								
10	Игровая площадка (проект)		1								
11	Игровая площадка (проект)		1								
12	Площадка для тихого отдыха(проект)		1								
13	Площадка для сушки белья (сущ)		1								
14	Парковка на 7 м/м (сущ)										

Условное обозначение:

- –точка подключения сущ. ВРУ (существующий)
- –ящик управления освещением ЯУО9604-3474 (проектируемый)
- –опора металлическая консольного типа с одним светильником (проектируемая)
- –опора металлическая консольного типа с одним светильником (проектируемая спортивной площадки)
- –опора металлическая консольного типа с двумя светильниками (проектируемая)
- –кабель низковольтный с алюминиевыми жилами бронированный марки АВБбШв 5х4 мм² (проектируемый).
- –гибкая жесткая гофрированная двустенная труба из полиэтилена ф1-50, ф2-39 (проектируемый).

Вниманию подрядчика!

Во-избежание порыва неучтенных на топосъемке инженерных сетей, перед началом производства работ, для уточнения прохождения ранее проложенных инженерных сетей и не сданных для исполнительной съемки, необходимо вызвать представителей служб:
1. Горводоканала 2. АПЭС, АПРЭС 3. Газовых сетей 4. АПК, теплосетей 5. Телефонных сетей и т.д.

Изм.	Кол.уч.	Лист	№ док.	Подпись	Дата	555-ГП			
						«Устройство дворовых территорий многоэтажных жилых домов в юго-западной части города Талдыкорган»			
ГИП		Гасанова З			01.2025	мкр.Гарышкер д.№24	Стадия	Лист	Листов
Разработал		Овчинникова Ю.К			01.2025		Р П	5	
Проверил		Гасанова З			01.2025	Сводный план инженерных сетей; М 1:500;	ТОО "АРС ЛТД" ГСЛ 013855 г. Талдыкорган		
Нормоконтроль		Коршикова			01.2025				

Копировал А2

План благоустройства и озеленения;
М1:500

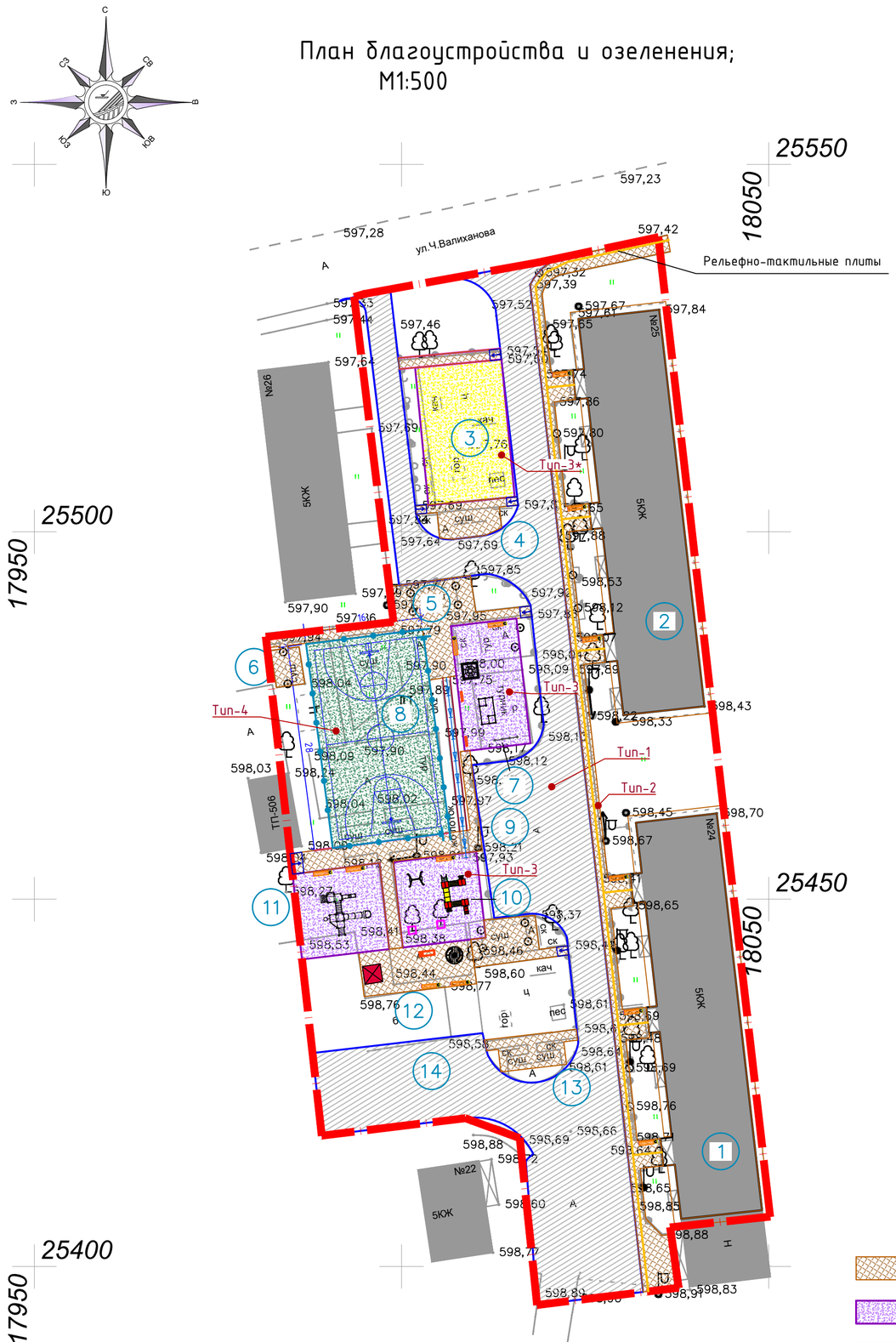

ВЕДОМОСТЬ ЖИЛЫХ И ОБЩЕСТВЕННЫХ ЗДАНИЙ И СООРУЖЕНИЙ

Номер на плане	Наименование и обозначение	Этажность	Количество			Площадь,м²				Строительный объем,м³	
			зданий	квартир		застройки		общая нормируемая			
				здания	всего	Здания	Всего	здания	Всего	Здания	Всего
1	Жилой дом №24 (сущ.)	5	1	----	----			----	----		
2	Жилой дом №25 (сущ.)	5	1	----	----						
3	Игровая площадка (сущ)		1								
4	Площадка для сушки белья (сущ)		1								
5	Площадка для сушки белья (сущ)		1								
6	Площадка для сушки белья (сущ)		1								
7	Игровая площадка (проект)		1								
8	Баскетбольная площадка (проект)		1								
9	Парковка на 7 м/м (сущ)		1								
10	Игровая площадка (проект)		1								
11	Игровая площадка (проект)		1								
12	Площадка для тихого отдыха(проект)		1								
13	Площадка для сушки белья (сущ)		1								
14	Парковка на 7 м/м (сущ)										

Бордюрный пандус
"б-б" М 1:50

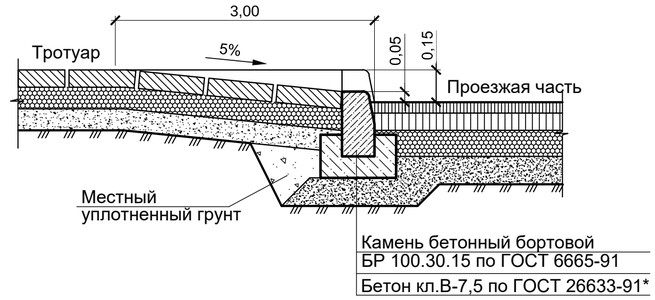

Камень бетонный бортовой
БР 100.30.15 по ГОСТ 6665-91
Бетон кл.В-7,5 по ГОСТ 26633-91*

Бордюрный пандус

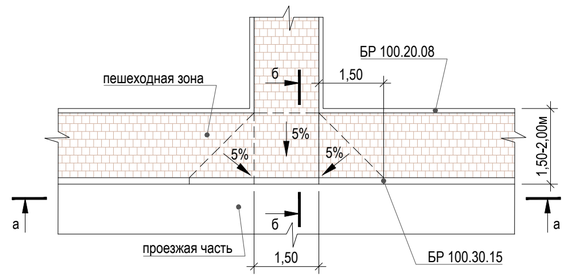

Вид "а-а"

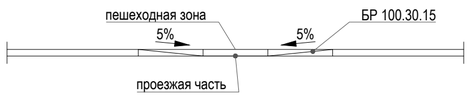

Условные обозначения

- Тротуарное покрытие (проектир)
- Покрытие из резиновой крошки (проектир)
- Покрытие искусственный газон (проектир)
- A — Существующие проезды и площадки
- • 640.71 — Отметка земли

Изм.	Кол.уч.	Лист	№ док.	Подпись	Дата	555-ГП		
						«Устройство дворовых территорий многоэтажных жилых домов в юго-западной части города Талдыкорган»		
ГИП		Гасанова З			01.2025	мкр.Гарышкер д.№24	Стадия	Лист	Листов
Разработал		Овчинникова Ю.К			01.2025		Р П	6	
Проверил		Гасанова З			01.2025	План благоустройства и озеленения; М 1:500;	ТОО "АРС ЛТД" ГСЛ 013855 г. Талдыкорган		
Нормоконтроль		Коршикова			01.2025				

Копировал А2

Узел установки тактильной плитки
дополнение к типу II (тротуары, дорожки, пл-ки)

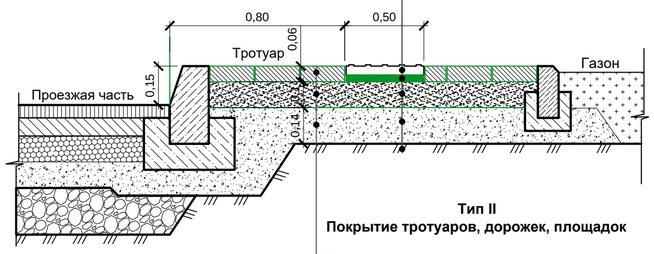

Тактильные плитки из бетона по ГОСТ Р 52875-2007 δ=50 мм
Цементно-песчанный раствор δ=20 мм
Песок с 10% цементом по ГОСТ 8637-77 δ=100 мм Швы заполнить песком
Песчанно-гравийная смесь ГОСТ ГОСТ 23735-2014 δ=100 мм
Уплотненный грунт

Тип II
Покрытие тротуаров, дорожек, площадок

Плитки тротуарные цементно-песчаные по ГОСТ 17608-91 и ТУ 234.РК 18.95 (утапливается в песок) δ=60 мм
Песок с 10% цементом по ГОСТ 8637-77 δ=100 мм Швы заполнить песком
Песчанно-гравийная смесь ГОСТ ГОСТ 23735-2014 δ=150 мм
Уплотненный грунт

Тип I
Дорожное покрытие

Мелкозернистый асфальтобетон тип II марка Б, ГОСТ 9128-2013 δ =40мм
Обработка слоя основания жидким битумом из расчета 0,77кг/м²
Крупнозернистый асфальтобетон по ГОСТ 9128-2013 δ=60 мм (сущ)
Песчанно-гравийная смесь по ГОСТ 23735-2014 δ =150 мм (сущ)
Уплотненный грунт (сущ)

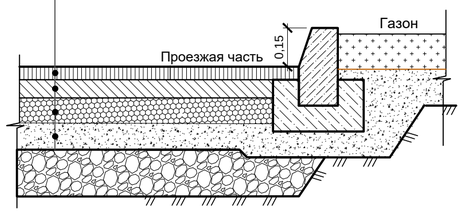

Тип-3
Конструкция игровых площадок

-Бесшовное однослойное покрытие на основе резиновой крошки для спортивных площадок , Н=1см
- Однокомпонентный полиуретановый клей для резиновой крошки
-Подстилающий слой из тяжелого бетона кл.В20, армированный сеткой 5ВРI с ячейками 100х100мм (тип4 по ГОСТ 23279-2012), Н=12см
-Несущее основание из среднефракционного щебня 20-40 мм ГОСТ 8267-93, М600, уложенный методом заклинки щебнем фр.5-20мм по ГОСТ 8267-93, Н=15см
-Дренирующий слой из крупнозернистого песка ,Н=15см ГОСТ 8736-93
-грунтовое основание К упл.-0.95

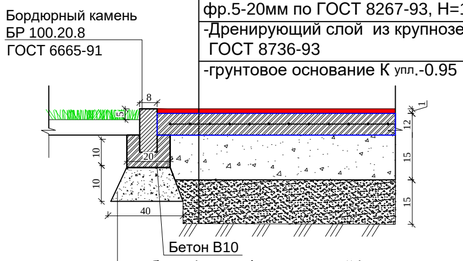

Тип-4
Конструкция площадки для игры с мячом из искусственного газона

-Однослойный искусственный газон в рулонах с высотой ворса 40мм с частотой расположения синтетического волокна не менее 20 стежков на 10 см
- засыпанный резиновым гранулятом толщ.15 мм и кварцевым песком фр.0.3-0.6мм толщ.10мм
-Подстилающий слой из тяжелого бетона кл.В20, армированный сеткой 5ВРI с ячейками 100х100мм (тип4 по ГОСТ 23279-2012), Н=12см
-Несущее основание из среднефракционного щебня 20-40 мм ГОСТ 8267-93, М600, уложенный методом заклинки щебнем фр.5-20мм по ГОСТ 8267-93, Н=15см
-Дренирующий слой из крупнозернистого песка ,Н=15см ГОСТ 8736-93
-грунтовое основание К упл.-0.95

Тип 5
Отмостка

-Бетон В25 по ГОСТ 7473-2010 толщ.-120мм, АГСК 212-101-0901
-Щебёночно-гравийная смесь, щебень СТ РК 1284-2004 фр.20-40мм, марки 600, толщ. - 100мм АГСК 211-201-0406
-Уплотнённый грунт k упл>0,95

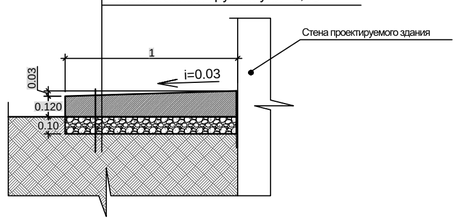

Примечание:
1. Данный лист см. с листами ГП-
2. Горизонтальная привязка зданий и сооружений произведена от существующих жилых домов.
3. Разметку авто. парковок выполнить эмалью АК511 ГОСТ Р 51691-2000 (расход 0,5 кг/м2) шириной линии 0,15м: 98 м/п.
4. Тактильную плитку укладывать по завершению работ по устройству асфальтобетонного или тротуарного покрытия, в отфрезерованную, подготовленную траншею глубиной см.ведомость покрытий.
5. Роботы по устройству брусчатки вести соответствии с технологией по устройству тратуарного камня, основание из щебня выполнить методом заклиновки кубовидного материала с использыванием приемов увлажнения и уплотнения, после укладывания брусчатки выполнить заполнение щелей между плитами чистым речным песком, с равномерным распределением его по всей территории, в последующем выполнить трамбовку виброплитой за 3 прохода всей площади выложенной брусчаткой.
6. Точное расположение и заглубление подземных коммуникации и сетей уточнить в коммунальной службе населенного пункта, работы вблизи коммуникаций и сетей выполнить в присутствии владельцев сетей и коммуникаций.
7. Работы по озеленению проводить по окончанию строительства и прокладки инженерных сетей в присутствии владельцев сетей.
8. Размеры даны в метрах, система высот - Балтийская, полярная система координат местная.

Ведомость дорожек, проездов и площадок.

(АГСК 255-101-0106-0001)

Условное изображение	Наименование.	Тип покрытия	Площадь покрытия м²	Примечание
	-Мелкозернистый асфальтобетон (АГСК 212-501-0204) (горячий, плотный) тип В, марки II по СТ РК 1225-2019, Н=4см -Обработка слоя основания жидким битумом из расчета 0,77кг/м² *-Крупнозернистый асфальтобетон (сущ) по ГОСТ 9128-2013, Н=6см* *-песчанно-гравийная смесь 23735-2014, Н=15см (сущ)* *-грунтовое основание К-0.95*	тип - 1	1740,0	БР Гост 6665-91 100.30.18 L=509,0 м (АГСК 255-101-0104-0001)
	-Тротуарная плитка ГОСТ17608-2017(255-102-0605), Н=6см марка 1К.5, класс бетона В22,5 с заполнением швов из крупнозернистого песка ГОСТ 8736-93 -Монтажный подстилающий слой из крупнозернистого песка (АГСК 211-401-0101) ГОСТ 8736-93 с 10% цемента по ГОСТ 8637-77, Н=10см -песчанно-гравийная смесь 23735-2014 (211-601-0101),Н=15см -уплотненный грунт основания К упл-0.95	тип - 2	878,0	БР Гост 6665-91 100.20.8 L=762,0м (АГСК 255-101-0106-0001)
	-Бесшовное однослойное покрытие на основе резиновой крошки для спортивных площадок (217-701-0306), Н=1см - Однокомпонентный полиуретановый клей для резиновой крошки (217-701-0218) -Подстилающий слой из тяжелого бетона кл.В20 (212-101-0701),армированный сеткой 3ВРI с ячейками 100х100мм (тип4 по ГОСТ 23279-2012), Н=12см -Несущее основание из среднефракционного щебня 20-40 мм (211-201-0404) ГОСТ 8267-93, М600, уложенный методом заклинки щебнем фр.5-20мм по ГОСТ 8267-93, Н=15см -Дренирующий слой из крупнозернистого песка (АГСК 211-401-0101),Н=15см ГОСТ 8736-93 -грунтовое основание К упл.-0.95 *Вес сетки 3Вр1 100х100 - 1м2---1.13кг	тип - 3	427,0	БР Гост 6665-91 100.20.8 L=145,0м (АГСК 255-101-0106-0001)
	-Бесшовное однослойное покрытие на основе резиновой крошки для спортивных площадок (217-701-0306), Н=1см -Однокомпонентный полиуретановый клей для резиновой крошки (217-701-0218) -Подстилающий слой из тяжелого бетона кл.В20 (212-101-0701) Н=2см	тип - 3*	221,0	
	-Бесшовное однослойное покрытие на основе резиновой крошки для спортивных площадок (217-701-0306), Н=1см - Однокомпонентный полиуретановый клей для резиновой крошки (217-701-0218) -Подстилающий слой из тяжелого бетона кл.В20 (212-101-0701),армированный сеткой 3ВРI с ячейками 100х100мм (тип4 по ГОСТ 23279-2012), Н=12см -Несущее основание из среднефракционного щебня 20-40 мм (211-201-0404) ГОСТ 8267-93, М600, уложенный методом заклинки щебнем фр.5-20мм по ГОСТ 8267-93, Н=15см -Дренирующий слой из крупнозернистого песка (АГСК 211-401-0101),Н=15см ГОСТ 8736-93 -грунтовое основание К упл.-0.95 *Вес сетки 3Вр1 100х100 - 1м2---1.13кг	тип - 4	448,0	БР Гост 6665-91 100.20.8 L=88,0м (АГСК 255-101-0106-0001)
i=0,04	-Бетон В25 (212-101-0901) по ГОСТ 7473-2010 толщ.-120мм -Щебень СТ РК 1284-2004 фр 20-40мм (211-202-0304) М600, толщ.-100мм -Уплотненный грунт К упл. -0,95	тип - 5	250,0	Отмостка
	-Тактильные плитки из бетона (АГСК 251-104-0101) ГОСТ 52875-2018-толщ.50мм -Цементно-песчанный р-р(АГСК 212-401-0101) -толщ. 20мм -Песок с 10% цементом -толщ.100мм по ГОСТ 8637-77 -швы заполнить песком (АГСК 211-401-0102)		100,0	

Примечание:
1. На игровой площадке №10 учесть устройство бордюра на приствольные лунки существующих деревьев, размер приствольной лунки -1,0х1,0м. Расход- бордюр БР 100.20.8.--8,0м/п

						555-ГП	
						«Устройство дворовых территорий многоэтажных жилых домов в юго-западной части города Талдыкорган»	
Изм.	Кол.уч.	Лист	№ док.	Подпись	Дата		
ГИП		Гасанова З			01.2025	мкр.Гарышкер д.№24	Стадия: Р П; Лист: 7; Листов:
Разработал		Овчинникова Ю.К			01.2025		
Проверил		Гасанова З			01.2025		
Нормоконтроль		Коршикова			01.2025	Ведомость покрытий; М 1:500;	ТОО "АРС ЛТД" ГСЛ 013855 г. Талдыкорган

Копировал А2

Ведомость МАФ и переносных изделий

Поз.	Обозначение	Наименование	Кол.	Примечание
1		Скамья модель: СМ2	13	по УСН РК 8.02-03-2025 код 8601-0302-0317
2		Урна на треноге	13	по УСН РК 8.02-03-2025 код 8601-0303-0201
3		Стойки для сушки белья	4	по УСН РК 8.02-03-2025 код 8601-0307-0201
4		Карусель с рулем	1	по УСН РК 8.02-03-2025 код 8601-0101-0106
5		Качели подвесные Сиденья со спинкой	1	по УСН РК 8.02-03-2025 код 8601-0104-0406
6		Детский игровой комплекс	1	по УСН РК 8.02-03-2025 код 8601-0113-0113
7		Детский игровой комплекс	1	по УСН РК 8.02-03-2025 код 8601-0113-0124
8		Детский спортивный комплекс	2	по УСН РК 8.02-03-2025 код 8601-0201-0112
9		Турник с кольцами	1	по УСН РК 8.02-03-2025 код 8601-0202-0106
10		Лазалка "Стенка"	2	по УСН РК 8.02-03-2025 код 8601-0103-0304
11		Детский спортивный комплекс с баскетбольным щитом	1	по УСН РК 8.02-03-2025 код 8601-0201-0111
12		Горка "Мини"	1	по УСН РК 8.02-03-2025 код 8601-0102-0101
13		Беседка летняя с крышей из профнастила	1	по УСН РК 8.02-03-2025 код 8601-0106-0304
14		Ограждение из сетч.панелей и проф.труб ОГ-2 1,8х3,9(Н), L=86,0 п/м секц.,шт	48,0	по УСН РК 8.02-03-2025 код 8601-0602-0202
15		Ограждение из сетч.панелей и проф.труб с калиткой секц.,шт	2	по УСН РК 8.02-03-2025 код 8601-0602-0203
16		Стойка баскетбольная	1	по УСН РК 8.02-03-2025 код 8601-0209-0105
17		Стойки волейбольные	1	по УСН РК 8.02-03-2025 код 8601-0210-0102
18		Ворота футбольные игровые (малые)	1	по УСН РК 8.02-03-2025 код 8601-0805-0101

Ведомость объемов работ

Таблица-1

№ п/п	Наименование работ	Един. изм.	Колич.	Примеч.
1	Устройство подготовки (трамбовка) под лотки на Н= 0, 1м до К=0,95	$м^2$	17,76	
2	Устройство щебеночной подготовки под лотки (Щебень по ГОСТ 31436-2011, (фр. 10-40 мм) Н=0.10м)	$м^3$	1,776	
3	Засыпка вручную пазух траншей щебнем по ГОСТ 31436-2011, (фр. 10-40 мм)	$м^3$	2,88	
4	Устройство лотков транзитных Б-3 L=2.01м/п	$шт/м^3$	24/10,2	л. ГП-8
5	Окрасочная гидроизоляция стенок лотков сопрекасающихся с грунтом разжиженным битумом марки БН-IV за 2 раза.	$м^2$	36,18	
6	Монолитная заделка на углах поворота и примыкании лотков, бетоном марки В15	$м^3$	0,648	
7	Устройство щебеночной подготовки под оголовки, (Щебень по ГОСТ 31436-2011, (фр. 10-40 мм) Н=0.10м)	$м^3$	0,12	
8	Устройство оголовков Ж/Б труб ф500мм на переездах	$шт/м^3$	1/0,32	
9	Окрасочная гидроизоляция оголовков разжиженным битумом марки БН-IV за 2 раза.	$м^2$	0,78	
10	Монтаж манолитной плиты ПД-1 на переходах через арык	$шт/м^3$	1/0,18	л. ГП-9
11	Окрасочная гидроизоляция плиты ПД-1 со стороны соприкосновения с землей разжиженным битумом марки БН-IV за 2 раза.	$м^2$	1,6	

Изм.	Кол.уч.	Лист	№ док.	Подпись	Дата	555-ГП		
						«Устройство дворовых территорий многоэтажных жилых домов в юго-западной части города Талдыкорган»		
ГИП		Гасанова З			01.2025	мкр.Гарышкер д.№24	Стадия: Р П	Лист: 8	Листов:
Разработал		Овчинникова Ю.К			01.2025				
Проверил		Гасанова З			01.2025	Ведомость МАФ и переносных изделий; М 1:500;	ТОО "АРС ЛТД" ГСЛ 013855 г. Талдыкорган		
Нормоконтроль		Коршикова			01.2025				

Опалубочный чертеж Б - 3

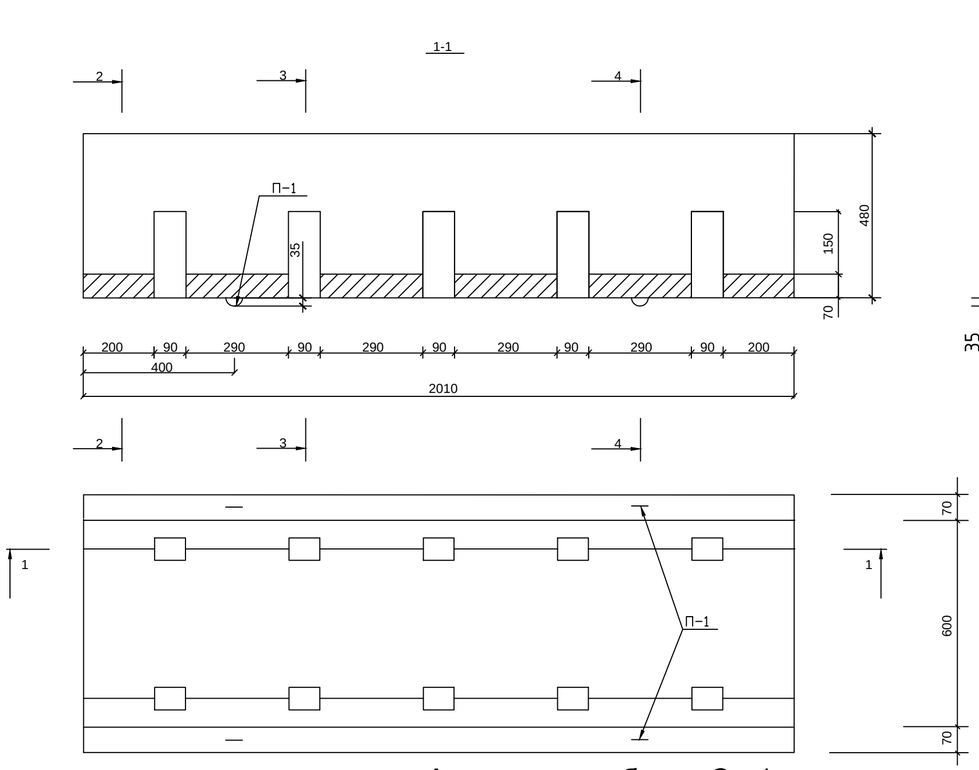

Спецификация арматурных изделий на арычный блок

Формат	Поз.	Наименование	Кол-во	На 1 блок
		Арычный блок Б-3 (транзитный) - 1шт. Сборочные единицы Сетка арматурная С-1	1	0.425тн 7.93кг
		Детали		
А3	1	Ø 5Вр-1 ГОСТ 6727-80 L-1990	9	0.29кг
А3	2	Ø 4Вр-1 ГОСТ 6727-80 L-1360	12	0.13кг
А3	3	Ø 10 А-III ГОСТ 5781-82* L-1360	4	0.84кг
А3	4	Ø 8 А-I ГОСТ 5781-82* L-120	8	0.05кг
А3	5	Ø 8 А-I ГОСТ 5781-82* L-780	4	0.17кг
		Материалы на Б-3 Бетон В-22, F-200, W-4		V-0.17м3

Марка элемента	Изделия арматурные								Всего
	Арматура класса								
	A-III		A-I			Bp-I			
	ГОСТ 5781-82*		ГОСТ 5781-82*			ГОСТ 6727-80*			
	Ø 10	Итого	Ø 8	Ø 6	Итого	Ø 4	Ø 5	Итого	
Б-3	3.36	3.36	0.4	0.68	1.08	1.56	2.61	4.17	8.61

Армирование блока С - 1

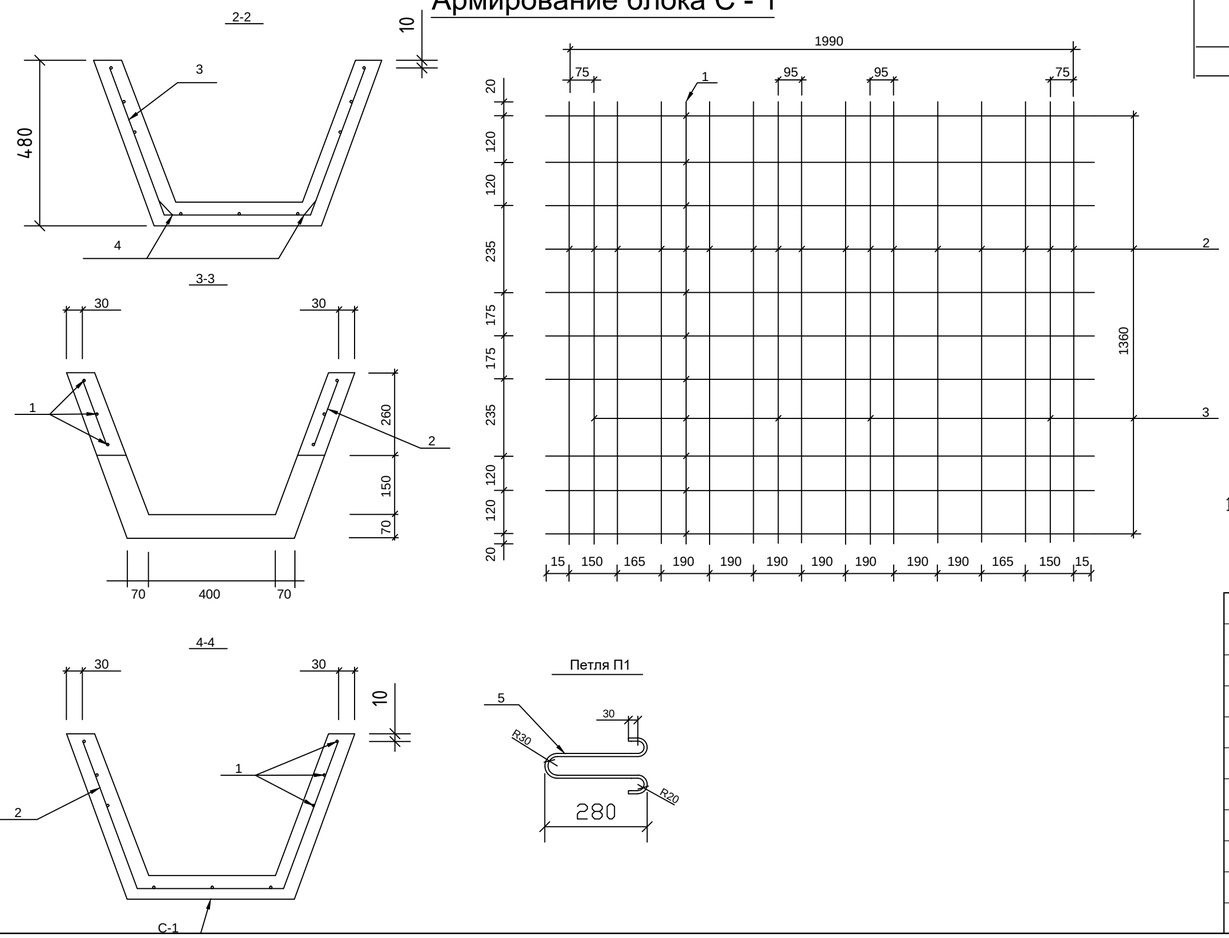

Примечания:

1. Стержни поз.3 привязываются вязальной проволокой к стержням поз.1 сетки С-1 во всех точках.
2. Стержни поз.4 привязываются вязальной проволокой к стержням поз.3 сетки С-1.
3. Монтажная петля П-1 привязывается к стержням поз.1 вязальной проволокой.

Изм.	Кол.уч.	Лист	№ док.	Подпись	Дата	555-ГП			
						«Устройство дворовых территорий многоэтажных жилых домов в юго-западной части города Талдыкорган»			
ГИП		Гасанова З			01.2025	мкр.Гарышкер д.№24	Стадия	Лист	Листов
Разработал		Неласых И. В.			01.2025		Р П	9	
Проверил		Гасанова З			01.2025	Арычный лоток марки Б-3	ТОО "АРС ЛТД" ГСЛ 013855 г. Талдыкорган		
Нормоконтроль		Коршикова			01.2025				

Согласовано:
Инжен.электр.
Инж отопл.вент.
Инж вода.канал.
Взам. инв.№
Подпись и дата
Инв. №подл.

Плита ПД - 1

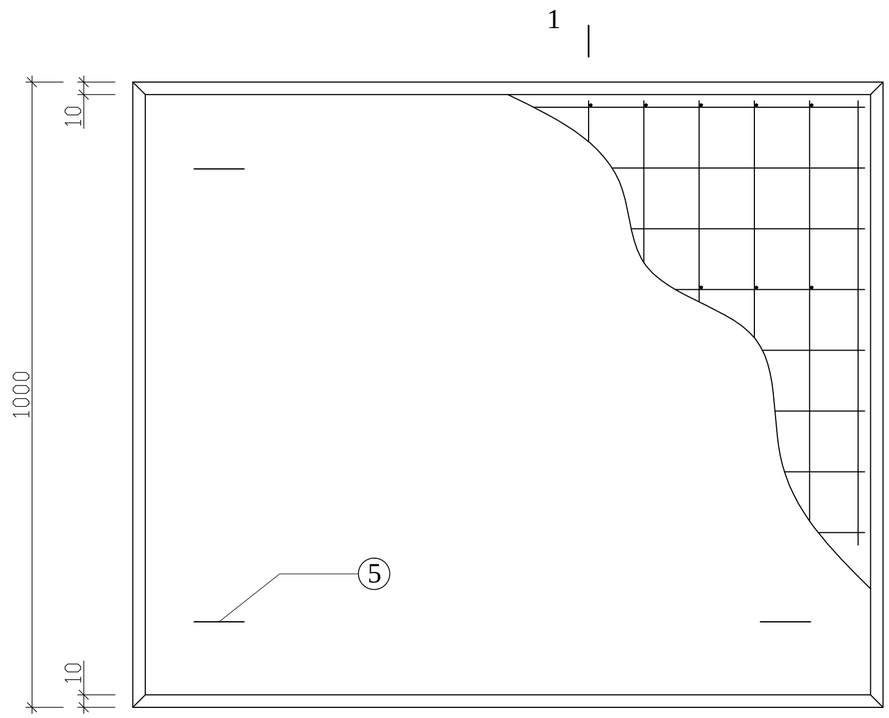

1 - 1

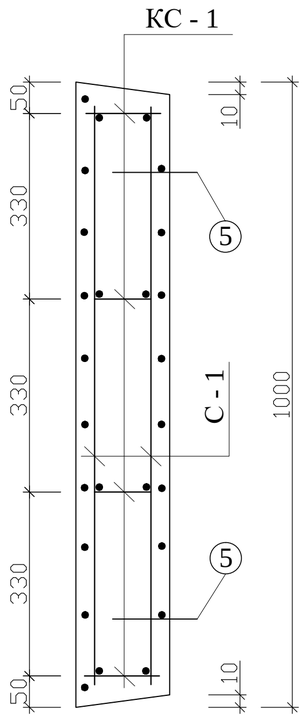

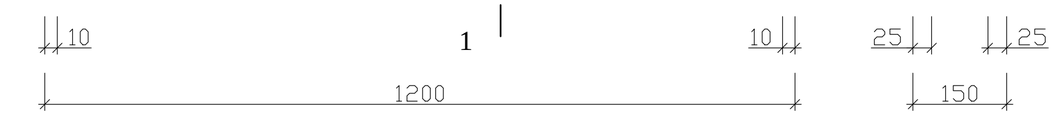

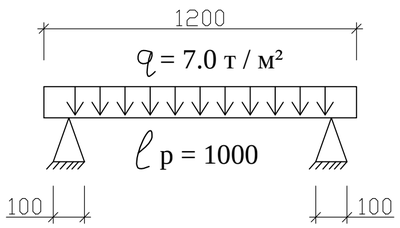

С - 1

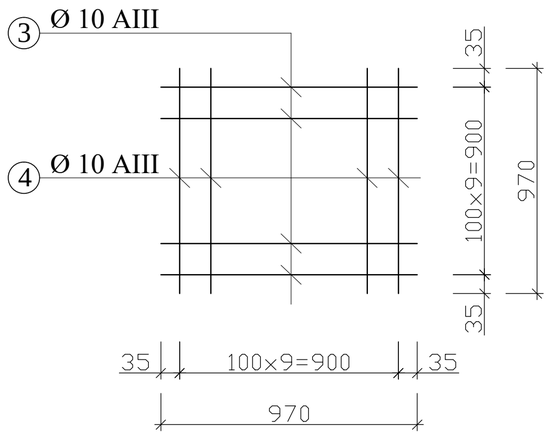

КР - 1

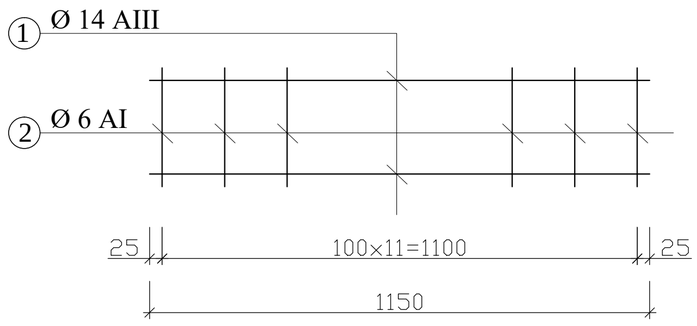

Спецификация материалов на ПД - 1

Марка поз.	Обозначение	Наименование		Кол. шт.	Масса кг.	Общая масса, кг
		Каркас КР - 1		4	3.15	12.6
1	ГОСТ 5781-82*	Ø14 A III	L=1150	2	1.39	2.8
2	ГОСТ 5781-82*	Ø 6 A I	L = 130	12	0.03	0.35
		Сетка С - 1		2	14.7	29.4
3	ГОСТ 5781-82*	Ø 10 A III	L = 1170	12	0.72	8.7
4	ГОСТ 5781-82*	Ø 10 A III	L = 970	10	0.6	6.0
5	ГОСТ 5781-82*	Петля Ø 10 A I	L = 500	4	0.31	1.24
	Материалы:	Бетон В 25	м³	0.18		

Примечание:
1. Данный лист см. с листами ГП-
2. Общий вес изделия -405,54кг

Изм.	Кол.уч.	Лист	№ док.	Подпись	Дата	555-ГП			
						«Устройство дворовых территорий многоэтажных жилых домов в юго-западной части города Талдыкорган»			
ГИП		Гасанова З			01.2025	мкр.Гарышкер д.№24	Стадия	Лист	Листов
Разработал		Неласых И. В.			01.2025		Р П	10	
Проверил		Гасанова З			01.2025	Пд-1; Спецификация;	ТОО "АРС ЛТД" ГСЛ 013855 г. Талдыкорган		
Нормоконтроль		Коршикова			01.2025				

Взам. инв. №
Подп. и дата
Инв. № подл.