Кому:Республиканское государственное предприятие
на праве хозяйственного ведения
"Информационно-производственный центр"
Министерства внутренних дел Республики Казахстан
От: ИП Жапенова А.Т.
890107450662
Карагандинская область, г.Караганда,
район им.Казыбек би, Ержанова, 16, каб 305
8-708-505-9196

Исх 3/003

ЖАЛОБА

на решение конкурсной комиссии по лотам № 81935153-ОК1 и №81935137-ОК1 в рамках закупки № 16001507-1 «Шредер (уничтожитель) (г. Астана, г. Шымкент)»

Просим пересмотреть итоги конкурса по лотам **№ 81935153-ОК1 и №81935137-ОК1** в связи с нарушениями, допущенными потенциальными поставщиками **ТОО«МеталлОптТорг KZ», ТОО «Interprofit», «Zakup KZ», ТОО«Grand Service Kazakhstan» и ТОО«Veriton»** при заполнении технической спецификации предлагаемого товара.

1. Нарушение требований к точности описания характеристик товара
Потенциальные поставщики ТОО «МеталлОптТорг KZ», ТОО «Interprofit», «Zakup KZ», ТОО«Grand Service Kazakhstan» в своих спецификациях указали: *«Поставка выставочных образцов, а также оборудования, собранного из восстановленных или бывших в употреблении узлов и агрегатов, не допускается»*. Использование союза **«или»** делает описание характеристик неточным и двусмысленным. Аналогично, фраза *«выполнить ремонт либо замену Товара»* также содержит неопределенность (**«либо»**).
Согласно **Приложению 17 к Правилам** (Техническая спецификация предлагаемых товаров), поставщик обязан указывать **точные характеристики** предлагаемого товара. Использование выражений «или», «либо», «не более», «не менее» не дает конкретики и не позволяет однозначно идентифицировать предлагаемый товар, что является нарушением правил заполнения формы. Непредставление точной технической спецификации является основанием для отклонения заявки согласно **подпункту 2) пункта 212 Правил осуществления государственных закупок**.

1700x740x765 (ВхШхД); Вес, кг — 253. Оборудование новое, 2025 года выпуска. Нет поставки выставочных образцов, а также оборудования, собранного из восстановленных или бывших в употреблении узлов и агрегатов. Оборудование проверено на комплектность и протестировано поставщиком. Оборудование поставляется в исправном состоянии, без механических повреждений (вмятин, сколов, царапин и иных дефектов), в упаковке, соответствующей действующим стандартам, обязательным правилам и требованиям к таре и упаковке. Упаковка обеспечивает полную сохранность оборудования на весь период транспортировки при случаях перегрузки, а также при длительном хранении. В случае выявления технических неисправностей в течение гарантийного срока Поставщик обязуется за свой счёт выполнить ремонт либо замену Товара в срок 10 (десять) рабочих дней. При проведении

Рисунок 1. Техническая спецификация поставщика ТОО«Grand Service Kazakhstan»

материалов 2; Объем емкости для обрезков, л — 230; Объем бункера загрузки, л — 101; Уровень шума — 70 dB(A); Габариты, мм — 1700x740x765 (ВхШхД); Вес, кг — 253. Оборудование будет новым, 2025 года выпуска. Поставка выставочных образцов, а также оборудования, собранного из восстановленных или бывших в употреблении узлов и агрегатов, не допускается. Оборудование будет проверено на комплектность и протестировано поставщиком. Оборудование будет поставляться в исправном состоянии, без механических повреждений (вмятин, сколов, царапин и иных дефектов), в упаковке, соответствующей действующим стандартам, обязательным правилам и требованиям к таре и упаковке. Упаковка будет обеспечивать полную сохранность оборудования на весь период транспортировки, включая возможные перегрузки, а также при длительном хранении. В случае выявления технических неисправностей в течение гарантийного срока Поставщик обязуется за свой счёт выполнить ремонт либо замену Товара в срок в течений 10 (десяти) рабочих дней. При проведении гарантийного ремонта транспортировка Товара до сервисного центра и обратно к

Рисунок 2. Техническая спецификация поставщика «Zakup KZ»

— 50; Подключение питания, А — 16; Подключение питания, фазы — 3; Мощность двигателя, кВт — 2,2; Количество мест загрузки материалов — 2; Объем емкости для обрезков, л — 230; Объем бункера загрузки, л — 101; Уровень шума — 70 dB(A); Габариты, мм — 1700x740x765 (ВхШхД); Вес, кг — 253. Оборудование новое, 2026 года выпуска. Поставка выставочных образцов, а также оборудования, собранного из восстановленных или бывших в употреблении узлов и агрегатов, не допускается. Оборудование проверено на комплектность и протестировано производителем. Оборудование поставляется в исправном состоянии, без механических повреждений (вмятин, сколов, царапин и иных дефектов), в упаковке, соответствующей действующим стандартам, обязательным правилам и требованиям к таре и упаковке. Упаковка обеспечивает полную сохранность оборудования на весь период транспортировки, включая перегрузки, а также при длительном хранении. В случае выявления технических неисправностей в течение гарантийного срока Поставщик обязуется за свой счёт выполнить ремонт либо замену Товара в срок 10 (десяти) рабочих дней. При проведении

Рисунок 3. Техническая спецификация поставщика ТОО «Interprofit»

230; Объем бункера загрузки, л 101; Уровень шума 70 dB(A); Габариты, мм 1700x740x765 (ВхШхД); Вес, кг 253. Оборудование новое 2025 года выпуска. Поставка выставочных образцов, а также оборудования, собранного из восстановленных или бывших в употреблении узлов и агрегатов, не допускается. Оборудование проверено на комплектность и протестировано. Оборудование будет поставлено в исправном состоянии, без механических повреждений (вмятин, сколов, царапин и иных дефектов), в упаковке, соответствующей действующим стандартам, обязательным правилам и требованиям к таре и упаковке. Упаковка обеспечивает полную сохранность на весь срок его транспортировки с учетом перегрузок и длительного хранения. В случае выявления технических неисправностей в течение гарантийного срока Поставщик обязуется за свой счёт выполнить ремонт либо замену Товара в течении 10 (десяти) рабочих дней. При проведении гарантийного ремонта транспортировка Товара до сервисного центра и обратно к Заказчику осуществляется за счет Поставщика.

Рисунок 4. Техническая спецификация поставщика ТОО «МеталлОптТорг KZ»

2. Предоставление недостоверных технических данных Поставщики ТОО «Interprofit», «Zakup KZ», ТОО«Grand Service Kazakhstan» и **ТОО«Veriton»** указали питание шредера в диапазоне **380-400В**. Однако, согласно официальному паспорту и руководству по эксплуатации данной модели оборудования, подключение является фиксированным и составляет строго **400В**. Указание неверного диапазона свидетельствует о несоответствии предлагаемого товара техническим требованиям документации и фактическим характеристикам изделия, является неопределенным (вариативным) значением что согласно **пункту 212 Правил** ведет к признанию заявки не соответствующей требованиям. поставщик, указывая диапазон, не выполняет требование о предоставлении точных данных. Это лишает заказчика возможности однозначно оценить совместимость товара с электросетью объекта.

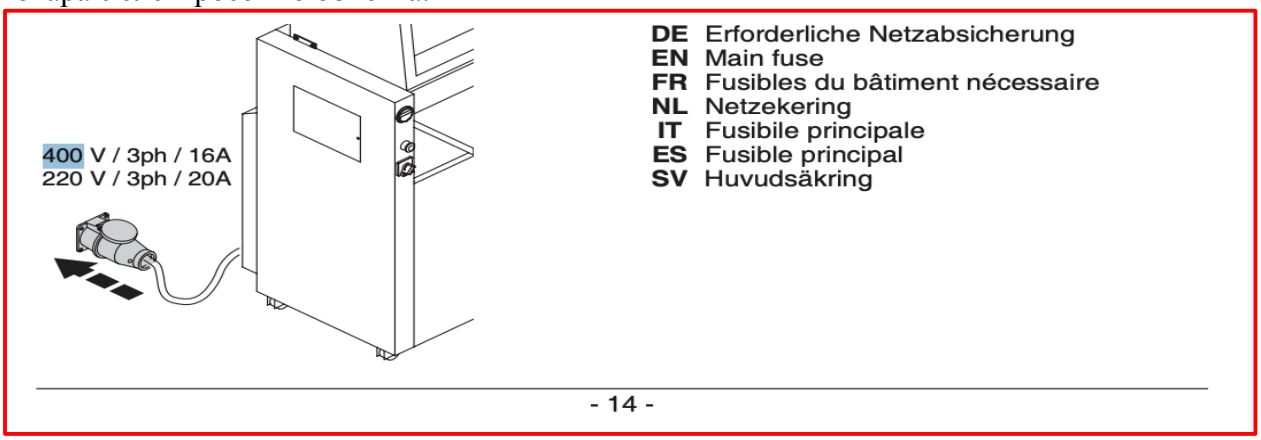

Рисунок 5. Вырезка из официального документа руководства по эксплуатации шредера Ideal 4606 CC P5

3. Предоставление недостоверной информации о производителе и стране происхождения Поставщик **ТОО«Veriton»** предоставил ложную информацию о производителе оборудования: указана страна производства Китай, тогда как модель «IDEAL 4606 CC P5» производится исключительно в **Германии** компанией **Krug + Priester GmbH & Co. KG** .

В соответствии со **статьей 3 подпунктом 1) Закона**, недостоверная информация — это ложные сведения, содержащиеся в заявке и подтверждающих документах. Согласно **пункту 1 статьи 14 Закона**, потенциальные поставщики, предоставившие недостоверную информацию, подлежат включению в реестр недобросовестных участников. Установление

факта предоставления недостоверной информации является прямым основанием для отклонения заявки на основании **подпункта 1) пункта 212 Правил**.

4. Использование неизмеряемых параметров

Поставщик **ТОО«Veriton** указал срок замены товара *«не более 10 дней»*. Согласно **пункту 4 статьи 12 Закона**, в документации запрещается устанавливать не измеряемые количественно требования, а поставщик при заполнении спецификации обязан давать **точные**, а не диапазонные значения.

5. Нарушение языковых требований

На основе правил осуществления государственных закупок РК и норм законодательства, действия поставщиков **ТОО«МеталлОптТорг KZ», «Zakup KZ»** и **ТОО«Veriton»** по заполнению данных о заводе-изготовителе на английском языке являются нарушением правил оформления конкурсной документации. Согласно пункту 21 раздела 3 Конкурсной документации (Приложение 4 к Правилам), заявка на участие, а также вся корреспонденция и документы, касающиеся заявки, должны составляться и представляться на **казахском или русском языках**. Поскольку наименования и адреса заводов указаны на английском без транслитерации, это считается несоблюдением формы. Таким образом, указание наименования «Krug & Priester» или адресов в Германии/Китае на английском языке в электронной форме техспецификации (Приложение 17) нарушает обязательный порядок подачи заявок.

На основании вышеизложенного, руководствуясь статьей 25 Закона, ПРОСИМ:

1. Отменить текущий протокол итогов по лотам **№ 81935153-ОК1 и №81935137-ОК1 в рамках закупки № 16001507-1 «Шредер (уничтожитель) (г. Астана, г. Шымкент)»**.
2. Отклонить заявки потенциальных поставщиков **ТОО «МеталлОптТорг KZ», ТОО «Interprofit», «Zakup KZ», ТОО «Grand Service Kazakhstan»** и **ТОО«Veriton»** за несоответствие требованиям технической спецификации и предоставление недостоверной информации.
3. Пересмотреть итоги конкурса и признать победителем **ИП «Жапенова»**, чья заявка полностью соответствует требованиям законодательства и документации.

В случае отказа в удовлетворении настоящей жалобы, предоставления формального ответа или оставления изложенных фактов без надлежащего правового анализа, ИП «Жапенова» будет вынуждено обратиться в судебные органы для защиты своих нарушенных прав и законных интересов на основании пункта 3 статьи 25 Закона. Напоминаем, что в соответствии с пунктом 6 статьи 25 Закона, данный досудебный порядок урегулирования спора является обязательным, и его прохождение открывает возможность для дальнейшего судебного разбирательства и признания итогов закупок недействительными.

Руководитель ИП Жапенова А.Т. Мәжіт А.Т.

(подписано ЭЦП)